Region 2

S780

BATTERY SWEEPER

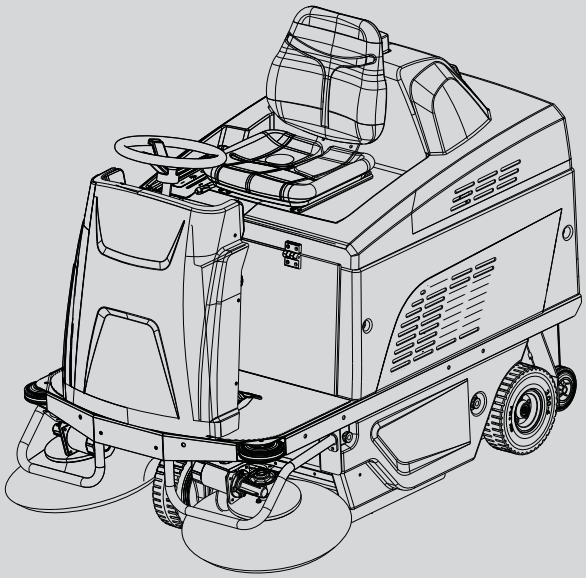

HASZNÁLATI ÚTMUTATÓ (HU)
PODRĘCZNIK OPERATORA (PL)
PRIROČNIK Z NAVODILI ZA UPORABO (SL)
NÁVOD PRO OBSLUHU (CZ)
PRIRUČNIK ZA KORIŠTENJE (HR)
OPERATORIAUS VADOVAS (LT)
OPERATORA ROKASGRĀMATA (LV)
NÁVOD NA POUŽITIE (SK)
MANUAL DE UTILIZARE (RO)
KULLANIM KILAVUZU (TR)
KASUTUSJUHEND (EE)
ΕΓΧΕΙΡΙΔΙΟ ΧΡΗΣΤΗ (GR)

Model Part No.:
MSUB00717 - SWEEPER [S780, 185AH GEL, EMEA]

Europe

To view, print or download the parts manual, visit: www.tennantco.com/manuals

www.tennantco.com

PLDC04734
Rev. 02 (04-2023)

TARTALOMJEGYZÉK

FONTOS BIZTONSÁGI ÓVINTÉZKEDÉSEK 3
BIZTONSÁGI JELZÉSEK 6
MŰSZAKI SPECIFIKÁCIÓ 7
GÉP MÉRETEI 9
ÁLTALÁNOS INFORMÁCIÓ 10
Az útmutató célja 10
A gép azonosítása 10
A géphez tartozó dokumentumok 10
MŰSZAKI INFORMÁCIÓK 11
Általános leírás 11
Gép főbb részei 11
Vezérlőpanel 12
Kiegészítők 12
KEZELÉS ÉS ÜZEMBE HELYEZÉS 13
A raklapra rögzített gép emelése és szállítása 13
Szállítás követő ellenőrzés 13
Kicsomagolás 13
Ha nem őrzi meg őket, a helyi előírásoknak megfelelően semmisítse meg. 13
Akkumulátorok 14
Az akkumulátortípus beállítása a gépen 14
NEDVES akkumulátorok előkészítése: 15
Akkumulátorok: beszerelés és csatlakoztatás 15
NEM FEDÉLZETI akkumulátortöltő beállításai 16
NEM FEDÉLZETI akkumulátortöltők előkészítése 16
Az oldalsó kefék felszerelése 16
GYAKORLATI ÚTMUTATÓ GÉPKEZELŐKNEK 17
Ruházat és felszerelés 17
A gép elindítása előtt 17
A gép előkészítése a munkához 17
Munkavégzés 17
Üzemi- és rögzítőfék 19
A gép használata során 19
Vészleállító gomb 20
Biztonsági termosztát 20
Akkumulátor töltésének visszajelzése 20
Hulladékgyűjtő edény kiürítése 20
Gép mozgatása, amikor nem működik 21
KARBANTARTÁSI UTASÍTÁSOK 22
Karbantartás - Általános szabályok 22
A szívómotor légszűrőjének tisztítása 22
Biztosítékok: 23
Akkumulátor karbantartása 23
Az elektrolitszint ellenőrzése a WET akkumulátorokban 24
Akkumulátorok újratöltése 24
Akkumulátorok: eltávolítás 25
A középső kefe cseréje 25
A középső kefe kopásának utánállítása 26
Az oldalsó kefék kopásának utánállítása 26
Időszakos ellenőrzések 27
HOSSZABB INAKTIVITÁS 27
HIBAKERESÉS 28
MEGJELENÍTETT RIASZTÁSOK/FIGYELMEZTETÉSEK 29
FELHASZNÁLÓI MENÜ 30
JAVASOLT TARTALÉKALKATRÉSZEK 31

FONTOS BIZTONSÁGI ÓVINTÉZKEDÉSEK

A nagyobb figyelmet igénylő szövegrészek vastagon szedettek, illetve egy szimbólum előzi meg őket, amelyek jelentése az alábbiakban látható.

! VESZÉLY:
Körültekintésre hívja fel a figyelmet, amellyel elkerülhetők az olyan súlyos következmények, amik a kezelő halálához, egészségre káros szituációhoz, biztonsági kockázathoz vezetnének.

! FIGYELEM:
Körültekintésre hívja fel a figyelmet, amellyel elkerülhetők az olyan súlyos következmények, amik a gép vagy a munkaterület károsodásához, illetve gazdasági veszteségekhez vezetnének.

! VESZÉLY: Ha a gép ólom-sav akkumulátorral (WET) van felszerelve, a szikrákat, nyílt lángot és füstölő anyagokat tartsa távol az akkumulátortól. Normál használat során robbanásveszélyes gázok szabadulhatnak fel, különösen az akkumulátorok töltésekor.

! VESZÉLY: Ha a gép ólom-sav akkumulátorral (WET) van felszerelve, a töltés során nagyon robbanásveszélyes hidrogén gáz szabadulhat fel. Nyissa fel az ülésburkolatot, billentse a kormánykerék felé és a teljes töltési periódus alatt maradjon ebben a pozícióban, majd a töltést egy megfelelően szellőztetett helyen, nyílt lángtól távol hajtsa végre.

! VESZÉLY: A gépet ne működtesse gyúlékony folyadékok, gőzök vagy éghető porok közelében.

! VESZÉLY: Soha ne vegye fel a mérgező anyagokat.

! VESZÉLY: Soha ne szívasson fel a géppel égő vagy izzó tárgyakat.

! VESZÉLY: A gépet ne használja olyan padlókon, ahol veszélyes bevonatok/ burkolatok/anyagok találhatók.

! FIGYELEM: A gépet soha ne használja nedves felületeken.

Ne használja a gépet:
- **a használati és karbantartási útmutató elolvasása nélkül.**
- **a használatra vonatkozó megfelelő képzés nélkül.**
- **ha nem kapott megbízást annak használatára.**
- **ha még nem érte el a gép használatához szükséges korhatárt.**
- **a hulladékgyűjtő edény nélkül és/vagy a szűrő nélkül.**
- **ha a gép nem működik megfelelően.**
- **olyan helyeken, ahol nincs megfelelő világítás**
- **robbanásveszélyes környezetben.**
- **közúton.**
- **ha olyan szennyeződések vannak, amelyek káros lehet az egészségre (por, gáz, stb.).**
- **olyan helyeken, ahol tárgyak eshetnek le a magasból, kivéve, ha a gép fel van szerelve leeső tárgyak elleni védelemmel.**
- **Olyan területeken, ahol túl sötét van a gép biztonságos kezeléséhez vagy üzemeltetéséhez.**

Ruházat és felszerelés:
- **Viseljen csúszásmentes talppal ellátott munkavédelmi cipőt.**
- **Viseljen védőszemüveget, arcvédőt és munkavédelmi ruházatot.**
- **A takarítani kívánt felülettől, illetve a környezettől függően a védelmi intézkedések között szerepeljen az FFP2-es, azzal egyenértékű, vagy magasabb védelmi besorolású védőmaszkok használata.**

A gép elindítása előtt:
- **Ellenőrizze, hogy a gép nem sérült.**
- **Ellenőrizze a fék működését.**
- **Ellenőrizze, hogy az összes biztonsági berendezés a helyén van-e, illetve megfelelően működik.**

A gép használata közben:
- **A gépet csak egy személy üzemeltetheti.**
- **Állítsa le a gépet egy sík, vízszintes felületen.**
- **Gyerekek ne játszanak a gépen, vagy a gép közelében.**
- **A gépet ne használja folyadékok összesöprésére/gyűjtésére.**
- **A gépet ne használja vezetékek, kötelek, hevederek vagy hasonló anyagok összegyűjtésére.**
- **Mérje fel a söpörni kívánt épület típusát, pl. kórházak, ipari létesítmények (gyógyszerek, vegyi anyagok stb.), és mindenképpen tartsa be a biztonsági előírásokat és az adott létesítményekben elfogadott feltételeket.**
- **A gépet kizárólag az eredetileg tervezett célra szabad felhasználni.**
- **A gépet kereskedelmi felhasználásra tervezék,**

például hotelekbe, iskolákba, kórházakba, gyárakba, üzletekbe, irodákba és egyéb üzleti telephelyekre. Más célra nem használható.
- **A gép mozgása közben a test minden részét tartsa a vezetési pozícióban.**
- **A gép csak beltérben tárolható.**
- **Ne hagyja, hogy a gépet játékszerként használják.**
- **A géppel nem lehet vontatni, illetve azt nem vontatható.**
- **Soha semmilyen okból kifolyólag ne helyezzen jelentős súlyú tárgyakat a gépre.**
- **A levegő bemeneti nyílásai és a szellőzőrácsok mindig legyenek szabadok.**
- **Soha ne távolítsa el, módosítsa vagy kerülje meg a biztonsági berendezéseket.**
- **Használat közben köd képződhet. A szemcsés köd belégzése káros lehet az egészségre.**
- **A munkáltatónak a tisztítandó felület és a környezet függvényében kockázatértékelést kell végrehajtania, amely alapján meghatározásra kerülnek a szemcsés ködděl kapcsolatos védőintézkedések. A szemcsés köd belégzése ellen megfelelő védelmet nyújtanak az FFP2, azzal egyenértékű vagy magasabb védelmi besorolású maszkok.**
- **Kezeit tartsa távol a mozgó alkatrészektől.**
- **Hiba és/vagy hibás működés esetén azonnal kapcsolja ki a gépet (csatlakoztassa le az elektromos hálózatról vagy az akkumulátorokról) és ne nyúljon hozzá; vegye fel a kapcsolatot a gyártó által jóváhagyott szervizközponttal.**
- **A gépet +4°C és +40°C közötti használatra tervezték. Ha nincs használatban, akkor +0°C és +50°C között tárolható.**
- **A gépet 30% és 95% relatív páratartalom közötti használatra tervezték.**
- **A gépet maximum 2000 m-es tengerszint feletti magasság alatt használja.**
- **A gép megállításához használja a féket.**
- **A gépet ne használja az adattáblán feltűntetettnél meredekebb lejtőn vagy emelkedőn található felületek tisztítására.**
- **Ne használja a gépet ez adattáblán feltűntetettnél meredekebb lejtőn vagy emelkedőn.**
- **Ha a gépet enyhe emelkedőn használja, ne haladjon keresztirányban; a gép mindig legyen párhuzamos a lejtő irányával, minidig körültekintően manőverezzen, kerülje az U-fordulókat.**
- **A gépet nem használhatják olyan személyek (beleértve a gyerekeket is), akik csökkent fizikai, szenzoros vagy szellemi képességekkel rendelkeznek, illetve nem rendelkeznek megfelelő tudással vagy tapasztalattal, kivéve ha őket a biztonságukért felelős személy felügyeli és a gép használatával kapcsolatos utasításokat megkapták.**
- **Soha ne használja a gépet emberek vagy áruk szállítására vagy vontatásra.**
- **Ne viseljen ékszereket, órákat, nyakkendőt vagy egyéb tárgyakat.**
- **A gépkezelő minden esetben viseljen személyi védőfelszereléseket: köténytvagy overált, csúszásgátló vízhatlan cipőket, gumikesztyűt, védőszemüveget és fültokot, illetve maszkot a légutak védelme érdekében.**

A gép elhagyása vagy a karbantartás végrehajtása előtt:
- **Állítsa le a gépet egy sík, vízszintes felületen.**
- **Kapcsolja ki a gépet, távolítsa el a gyújtáskulcsot.**
- **Húzza be a rögzítőféket.**

A karbantartás során:
- **Minden műveletet olyan körülmények között kell végrehajtani, ahol megfelelőek a látási viszonyok és a megvilágítás.**
- **Válassza le a gépet az áramforrásról úgy, hogy leválasztja az akkumulátorokat.**
- **Csatlakoztassa le az akkumulátortöltőt a gépről.**
- **A gépkezelő minden esetben viseljen személyi védőfelszereléseket: köténytvagy overált, csúszásgátló vízhatlan cipőket, gumikesztyűt, védőszemüveget és fültokot, illetve maszkot a légutak védelme érdekében.**
- **Ne viseljen ékszereket, órákat, nyakkendőt vagy egyéb tárgyakat.**
- **Ne tolja vagy vontassa a gépet anélkül, hogy egy gépkezelő ülne az ülésben, aki tudja kezelni a kormánykereket.**
- **Védje az akkumulátort olyan szennyeződésektől, mint a fémpor.**
- **Az akkumulátorsav kezelésekor körültekintően járjon el, ne érintkezzen az anyaggal. Abban az esetben, hogy az akkumulátorfolyadék kiömlik, ne érintse meg a folyadékot, tartsa be a következő óvintézkedéseket: Bőrrel való érintkezés bőrirritációt okozhat; mossa le szappanos vízzel. A gőzök belégzése a légutak irritációját okozhatja; menjen friss levegőre és kérje ki orvosa véleményét. A szembe kerülés szemirritációt okozhat; azonnal mossa ki a szemét, bő vízzel mossa legalább 15 percig, kérje ki orvosa véleményét.**
- **Soha ne helyezzen szerszámokat az akkumulátorokra, mivel azok rövidzárlatot, ezáltal robbanást okozhatnak.**
- **Minden a géphez tartozó akkumulátortöltőt használja (ha kapott a géphez); ha nem elérhető, használjon olyan töltőt, amely specifikációja megfelel a műszaki adatokban feltüntetett értékeknek.**
- **Az akkumulátorok beszerelését a TENNANT**

által jóváhagyott szerviztechnikus végezze.

- **Rendszeres időközönként ellenőrizze az akkumulátortöltő elektromos kábelét, győződjön meg róla, hogy nem sérül; ha sérülést talál, a berendezés nem használható. A kábel cseréjét a TENNANT által jóváhagyott szerviztechnikus végezze. Válassza le az akkumulátortöltő mindkét csatlakozását (AC oldal és DC oldal).**
- **Ne húzza meg az akkumulátortöltő vezetékét, ha szeretné a töltőt leválasztani a hálózatról: erősen fogja meg a dugvillát, majd húzza ki.**
- **Soha ne mosassa le a gépet magasnyomású mosóval.**
- **Azokat a tisztítási és karbantartási feladatokat, amelyeket a felhasználó is végrehajthat, ne bízza gyerekekre, kivéve, ha a megfelelő felügyelet biztosított.**
- **Minden javítást a TENNANT által jóváhagyott szerviztechnikusnak kell elvégeznie.**
- **Csak a gyártó által biztosított eredeti kiegészítőket és tartalékalkatrészeket használjon, mivel csak ezek garantálják a biztonságos és hibamentes működést.**
- **Soha ne használjon olyan alkatrészeket, amelyek másik gépről vagy készletből származnak.**

A gép járműre történő fel- és lerakodásakor:

- **A gép felrakodása előtt ürítse le a hulladékgyűjtő edényt.**
- **Na haladjon a géppel csúszós rámpákon.**
- **Legyen különösen óvatos, amikor a géppel rámpán közlekedik.**
- **Kapcsolja ki a gépet, távolítsa el a gyújtáskulcsot.**
- **Rögzítse a gép kerekeit.**
- **Hevederekkel rögzítse a gépet.**

TARTSA BIZTONSÁGOS HELYEN EZEKET AZ UTASÍTÁSOKAT.

BIZTONSÁGI JELZÉSEK

	FIGYELMEZTETÉS! MOZGÓ ALKATRÉSZEK JELENTETTE VESZÉLY
	FIGYELMEZTETÉS! SAVAS ÉGÉS VESZÉLYE
	MAXIMÁLIS EMELKEDŐ
	HASZNÁLATI ÚTMUTATÓ
	OLVASSA EL A HASZNÁLATI ÚTMUTATÓT
	EGYENÁRAM JELZÉSE
	ÉRINTÉSVÉDELMI OSZTÁLY: EZ A BESOROLÁS CSAK AZ AKKUMULÁTORRÓL MŰKÖDŐ BERENDEZÉSEKRE VONATKOZIK.
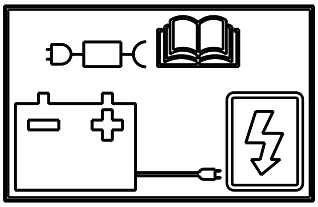	KÜLSŐ AKKUMULÁTORTÖLTŐ CSATLAKOZTATÁSI PONT.

MŰSZAKI SPECIFIKÁCIÓ

Tisztítási szélesség		mm	1100
		col	43,30
Óránkénti tisztítási kapacitás		m^2/h	3800-5600
		ft^2/h	40902,86 - 60277,9
Középső kefe átmérője		mm	280
		col	11,02
Oldalsó kefe átmérője		mm	400
		col	15,74
Középső kefemotor teljesítménye		W	600
		LE	0,80
Oldalsó kefemotor teljesítménye		W	90
		LE	0,12
Hajtómotor teljesítmény		W	450
		LE	0,60
Felszívómotor teljesítménye		W	260
		LE	0,34
Szűrő rázómotorjának teljesítménye		W	90
		LE	0,12
Gép teljesítménye (P_M)		W	1560
		LE	2,092
Maximális sebesség		km/h	6,2
		mph	3,8
A hulladékgyűjtő edény kapacitása		l	61
		gall.	13,84
Panelszűrő felülete		m^2	4
		ft^2	43,05
Első kerékátmérő		mm	250
		col	9,84
Hátsó kerékátmérő		mm	250
		col	9,84
Elfogadható meredekség			16% / 9°
Bruttó súly (GVW)		kg	651
		lbs	1435,21
Szállítási súly akkumulátorok nélkül		kg	258
		lbs	568,8
Szállítási súly akkumulátorokkal		kg	394,4
		lbs	869,5
Akkumulátorok száma		sz.	4
Gép feszültsége V_M		V	24Vdc
Különálló akkumulátor kapacitása		Ah (5h)	180
Különálló akkumulátor súlya		kg	34,1
		lbs	75,2
Tápfeszültség (akkumulátor töltése)	Fedélzeti töltővel nem rendelkező modellek	V	24Vdc
Max. áramerősség (akkumulátor töltése)		I	23A
Gép méretei		mm	X=1615 x Y=905 x Z=1210
		col	X=63,58 x Y=35,62 x Z=47,63
Akkumulátor befogadó méretei (hosszúság, szélesség, magasság)		mm	500 x 500 x 360
		col	19,68 x 19,68 x 14,1
Csomagolt méret (hosszúság, szélesség, magasság)		mm	1740 x 1100 x 1410
		col	68,50 x 43,30 x 55,51

Hangnyomás - DD melléklet (Akusztikus zajkibocsátás) EN 60335-2-72: 2012		LpA (dB)	70
Mérési bizonytalanság		K (dB)	3
Mért hangteljesítmény		Lwa (dB)	82
Mérési bizonytalanság		K (dB)	3
Garantált hangteljesítmény		Lwa,g (dB)	83
Mérési bizonytalanság		K (dB)	3
Vibráció szintje (kéz) - IEC 60335-2-72		HAV m/sec^2	2,6
Mérési bizonytalanság, k		m/sec^2	1,3
Vibráció szintje (test) - IEC 60335-2-72		HBV m/sec^2	0,5
Mérési bizonytalanság, k		m/sec^2	0,3
IP- védelem		IP	IPX3

Bruttó súly (GVW): maximálisan megengedett súly teljesen feltöltött és használatra kész gép esetén. A gép bruttó súlya magában foglalja a mosószeres oldatot tartalmazó tartályt tiszta vízzel feltöltve, az üres szennyesvíz-tartályt (félig feltöltött állapotban visszaforgató rendszerek esetén), az üres porzsákokat, a névleges kapacitásig feltöltött adagolót, a legnagyobb javasolt akkumulátort és az összes kiegészítőt úgy, mint kábelek, tömlők, tisztítószer, felmosók és kefék. Szállítási súly: gép súlya az akkumulátorokkal együtt, az opcionális elemek kivételével (például a gépkezelő fülke, FOPS (leeső tárgyak elleni védelem), második és harmadik oldalsó kefe és első kefeegység), tiszta víz (padlósúrolók vagy kombinált gépek esetén) és a gépkezelő standard súlya (75 kg)
Az adatok előzetes figyelmeztetés nélkül változhatnak
V, I: töltés / betáp értékek
V_M , P_M : gép átlagos működés során (minden aktív funkció)

GÉP MÉRETEI

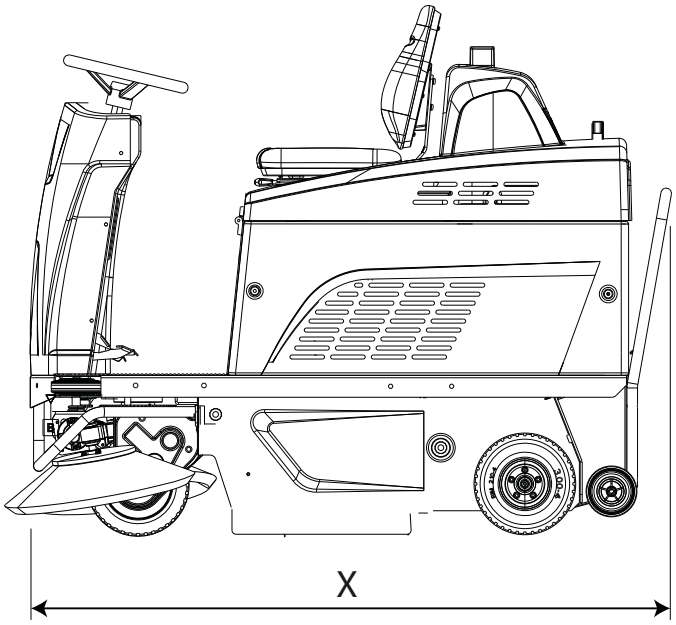

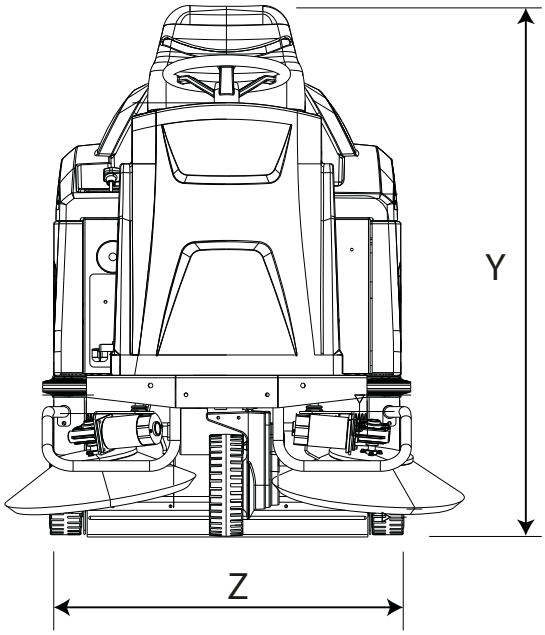

X-Y-Z: Lásd: "MŰSZAKI SPECIFIKÁCIÓ" táblázat

ÁLTALÁNOS INFORMÁCIÓ

Az útmutató célja

Ezt az útmutatót a Gyártó készítette és a gép szerves részét képez[1].
Meghatározza azt a célt, amelyre a gépet tervezték és gyártották, illetve tartalmazza az összes olyan információt, amelyre agépkezelőknek[2] szüksége lehet.
A jelen útmutatón felül, amely a gépkezelők részére szánt információkat tartalmazza, rendelkezésre állnak egyéb kiadványok is, amelyek a karbantartó személyzet számára tartalmaznak speciális információkat[3].
A “bal” és “jobb”, illetve az “óramutató járásával megegyező” és az “óramutató járásával ellentétes” kifejezések előre haladó gép esetén alkalmazandók.
Az útmutatóban megfogalmazott utasítások betartása garantálja a gépkezelő és a gép biztonságát, illetve az alacsony üzemeltetési költségeket és a magas minőséget, valamint meghosszabbítja a gép élettartamát. Az utasítások be nem tartása a gépkezelő vagy a gép sérülését, illetve a padló vagy a környezet károsodását eredményezheti.
Lapozza fel az útmutató elején található tartalomjegyzéket, hogy késlekedés nélkül megtalálja a szükséges fejezetet.

Bár a gép jelentősen eltérhet a jelen dokumentumban található illusztrációktól, az útmutatóban szereplő utasítások helyessége és érvényessége garantált.

A gép azonosítása

Az adattáblán a következő információk találhatók:

- Gyártó neve.
- Modell.
- Sorozatszám.
- Gyártás éve.
- Tápfeszültség (töltési/tápfeszültség).
- Áramerősség (maximális töltöttségi szint, lehetőség szerint az akkumulátor gyártója által meghatározott értékkel).
- Bruttó súly.
- IP védelem.
- A gép feszültsége (átlagos üzemeltetési feltételek mellett)
- A gép teljesítménye (átlagos üzemeltetési feltételek mellett)
- Maximális mászóképesség.

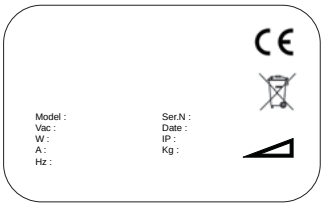

A géphez tartozó dokumentumok

- Használati útmutató;
- CE - Megfelelőségi tanúsítvány;
- Gyors használati útmutató
- Akkumulátortöltő használati útmutató (a töltőhöz mellékelve).

1 Az útmutatóban a "gép" kifejezés helyettesíti a márkanevet.

2 A gép működtetéséért felelős személyek, akik nem hajtanak végre olyan műveleteket, amelyekhez speciális műszaki képzettség szükséges.

3 Gyakorlattal, műszaki képzettséggel rendelkező személyek, megfelelő jogszabályi és szabvány-ismerettel, akik a szükséges műveleteket végrehajthatják, felismerik és elhárítják a kezeléssel, üzembe helyezéssel, karbantartással kapcsolatos kockázatokat.

MŰSZAKI INFORMÁCIÓK

Általános leírás

A jelen kézikönyvben bemutatott gép egy motoros seprőgép, amelyet civil vagy ipari létesítmények padlóinak seprésére terveztek.
A motoros seprőgép használható ipari folyamatok után visszamarad szennyeződések, port és piszok feltakarítására gyakorlatilag minden sík, sima és kemény felületen, például betonon, aszfalton, porcelán vagy kerámia felületen, fém- és márványpadlón, valamint dombornyomott vagy sima gumi és műanyag szőnyegeken.

Gép főbb részei

A gép fő részei az alábbiakban láthatók:

1. Hulladékgyűjtő edény.
2. Vezérlőpanel.
3. Középső kefe.
4. Oldalsó kefe.
5. Szívóoldali szűrő.
6. Szűrőrázó.
7. Vezetőülés.
8. Akkumulátor tárolóhelye.
9. Kormánykerék.
10. Gázpedál.
11. Üzemi- és rögzítőfék pedál
12. Oldalsó kefe működtetőkar.
13. A „Terelőlap emelése” pedál lehetővé teszi a középső kefe számára, hogy nagyobb tárgyakat is felvegyen.
14. Középső kefe működtetőkar.

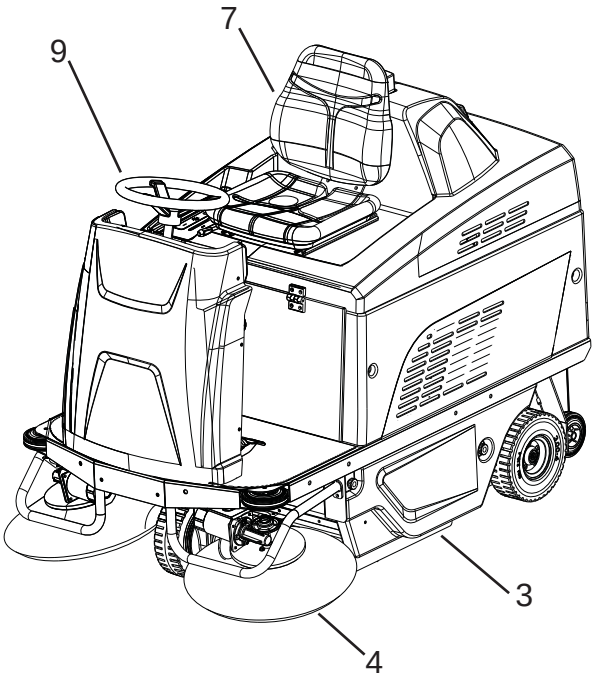

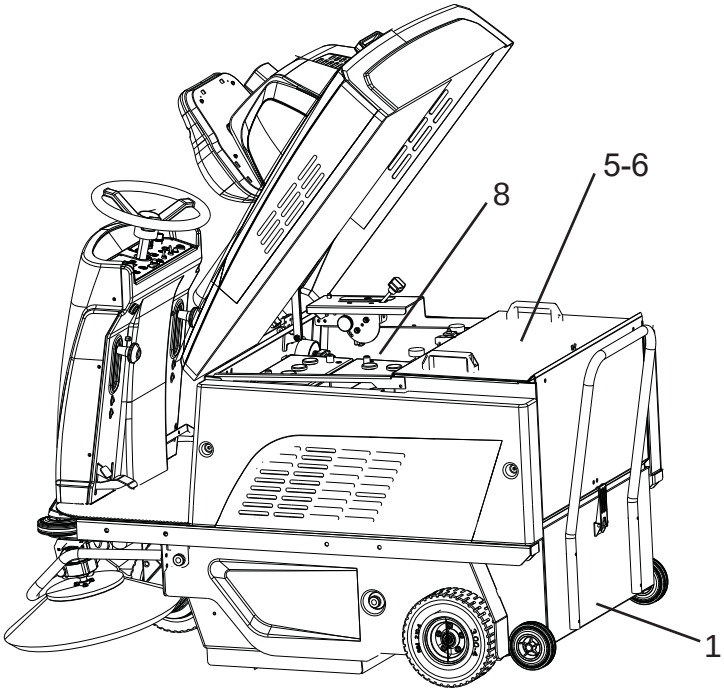

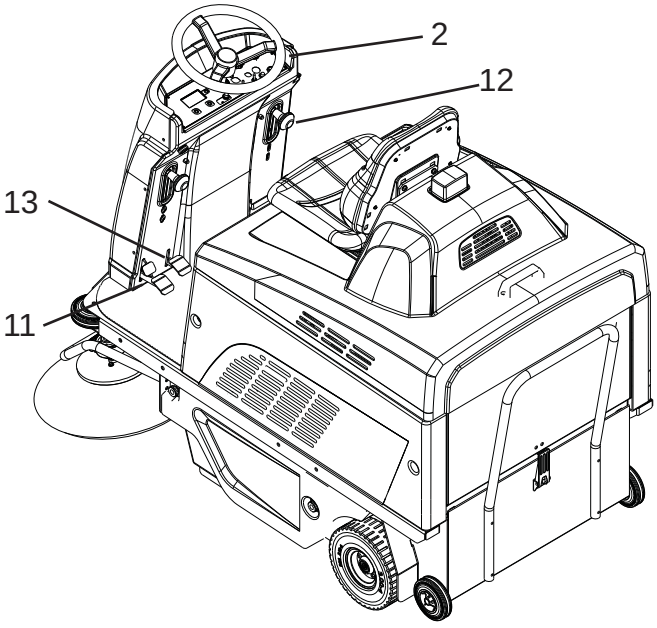

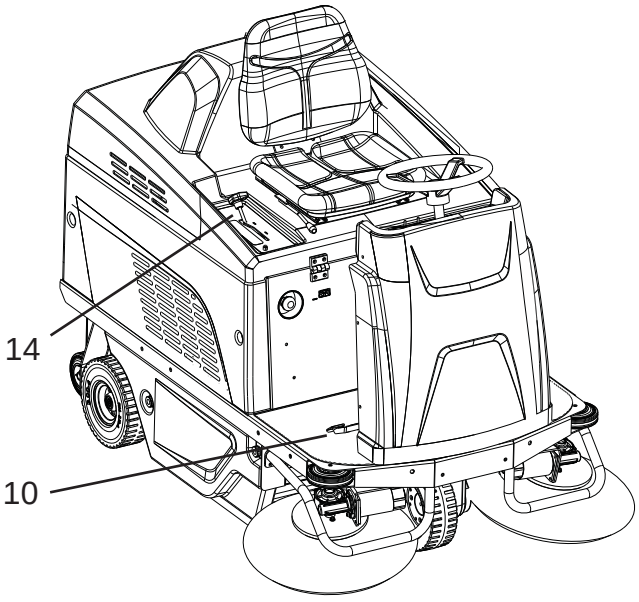

Vezérlőpanel

A gép a következő vezérlőkkel és visszajelző lámpákkal rendelkezik:

15. Vészleállító gomb: biztonsági berendezésként szolgál.
16. Sebesség potenciométer: szabályozza a gép maximális sebességét előre és hátra haladás során.
17. Az irányváltó karral meghatározhatja a gép haladási irányát előre vagy hátra.
18. Kijelző, a következőket jelenít meg: Fennmaradó akkutöltöttség százalékos arányban, riasztási kódok és üzemóraszámláló.
19. Jelzőkürt gomb.
20. Szívás gomb: engedélyezi/letiltja a szívómotort.
21. Programozás gomb, amely segítségével navigálhat a FELHASZNÁLÓI MENÜBEN.
22. Szűrőrázó gomb lehetővé teszi a szűrő manuális rázását.
23. Fő kapcsoló/gyújtáskapcsoló: a gép összes funkcióját áram alá helyezi, illetve megszünteti a tápellátást.
24. Nem használt.
25. Nem használt.
26. Nem használt.

Kiegészítők

Lásd a javasolt tartalékalkatrészek listáját.

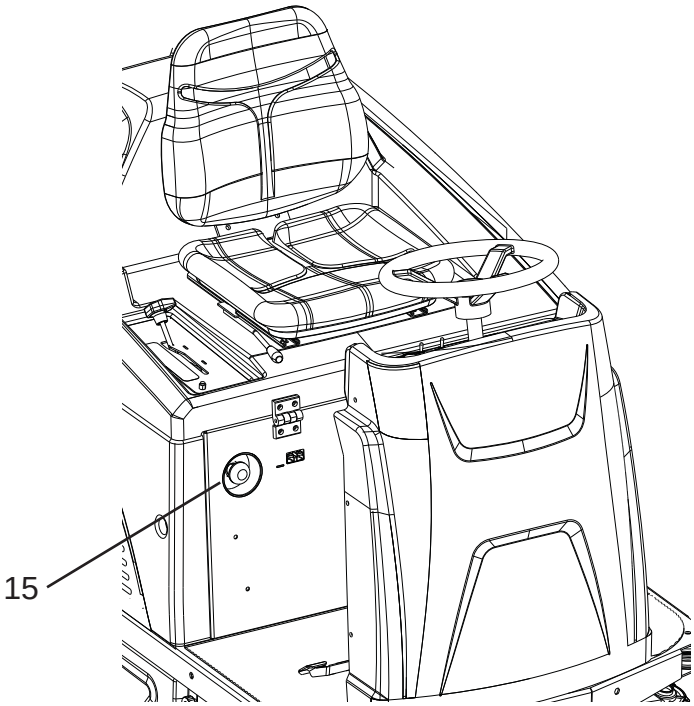

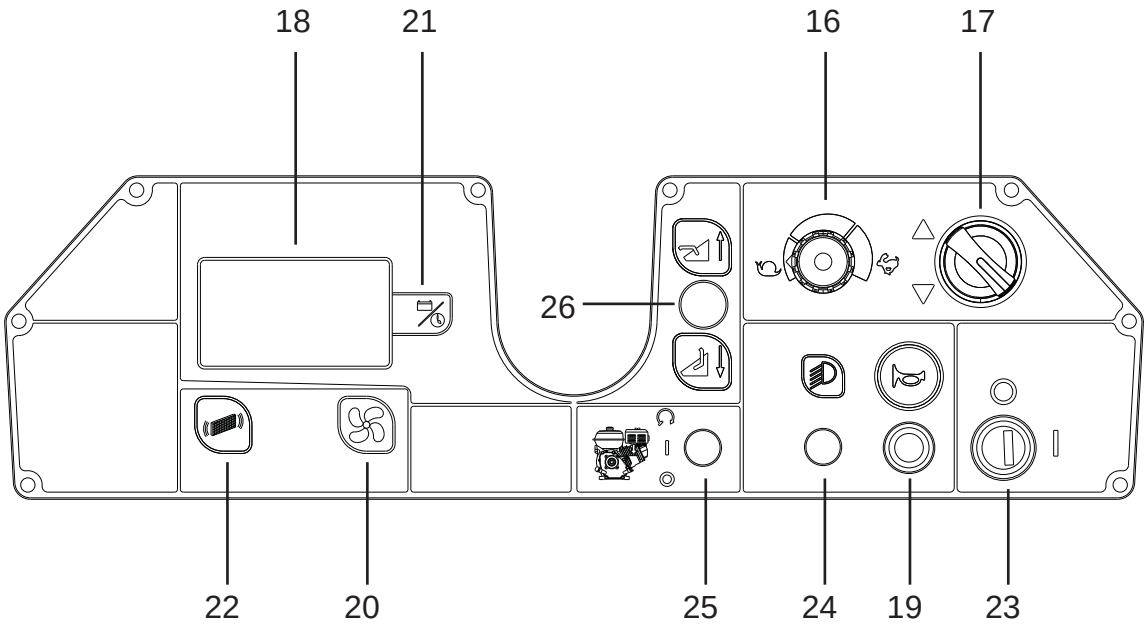

KEZELÉS ÉS ÜZEMBE HELYEZÉS

A raklapra rögzített gép emelése és szállítása

! FIGYELEM: az emelési műveletek során győződjön meg róla, hogy a raklapra rögzített gép megfelelően rögzítve van, hogy elkerülhesse a felborulást vagy az esetleges leesést.
A gépet csak megfelelő megvilágítás mellett szabad járműre emelni, vagy onnan levenni.

A gépet a Gyártó egy fa raklapra csomagolja. A szállító gépjárműre a megfelelő szerkezettel kell elhelyezni (lásd: 2006/42/EK irányelv, illetve annak kiegészítései és/vagy módosításai). A célállomáson hasonló eszközökkel kell lerakodni.
A raklapra rögzített gépet kizárólag villástargoncával szabad felemelni. Körültekintően kezelje, hogy elkerülje a nagyobb külső behatásokat és biztosítsa, hogy a gép ne kerüljön fejtetőre.

Szállítás követő ellenőrzés

Amikor a szállító leszállítja a gépet, ellenőrizze, hogy mind a csomagolás, mind pedig a gép sérülésmentes. Ha a gép sérült, győződjön meg róla, hogy a szállító tisztában van a sérüléssel, illetve az áru átvétele előtt tartsa fent magának a jogot (írásban) kárigény bejelentésére.

Kicsomagolás

! VESZÉLY: a gép kicsomagolásakor a gépkezelőnek a megfelelő személyi védőfelszereléseket viselnie kell (kesztyűk, szemüveg, stb.), hogy csökkentse a sérülés kockázatát.

A gép kicsomagolásához a következők szerint járjon el:

- Vágja el és távolítsa el a műanyag szalagokat ollóval vagy csípőfogóval;
- Távolítsa el a karton csomagolást;
- Vegye ki az akkumulátor tárolóhelyén elhelyezett oldalsó keféket;
- Távolítsa el az akkumulátor tárolóhelyén található tasakokat és ellenőrizze azok tartalmát: felhasználói útmutató; CE - megfelelőségi tanúsítvány; gyors használati útmutató; az akkumulátortöltő beállítását segítő utasítások; akkumulátorhidak az érintkezőkkel; 1 x akkumulátortöltő csatlakozó; 2 x kulcs;
- Távolítsa el a fém konzolokat, amelyek az első/hátsó kerekeket és a gép vázát rögzítik a raklaphoz.
- Engedje ki a rögzítőféket.

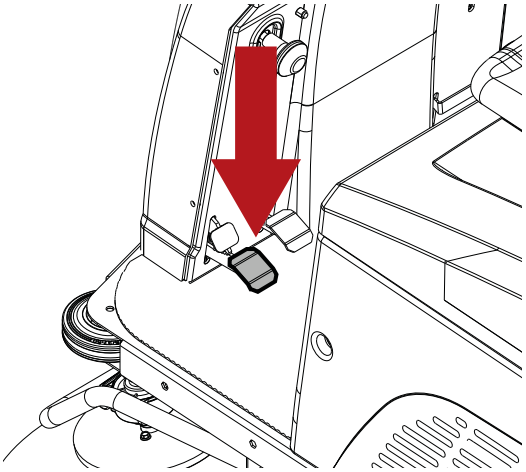

- Egy rámpát használva tolja le a járművet a raklapról hátrafelé. A gépet tilos felemelni.

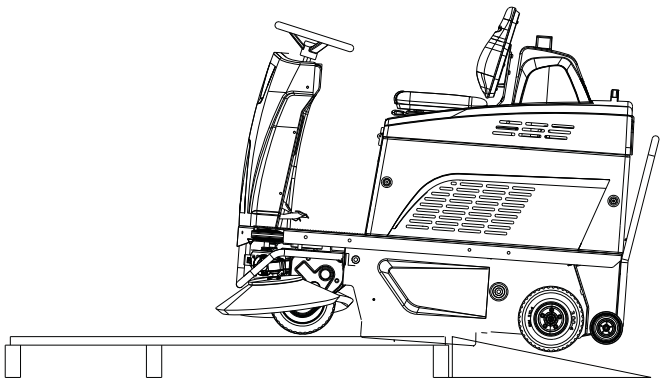

- Távolítsa el az oldalsó keféket a csomagolásból.
- Tisztítsa meg a gép külső részét, fordítson kellő figyelmet a biztonsági előírásokra.

Ha a gépről eltávolította a csomagolást, folytassa az akkumulátorok beszerelésével, lásd: „**Akkumulátorok: beszerelés és csatlakoztatás**”.
A csomagolás egyes elemeit megőrizheti, ha úgy gondolja, mivel azok felhasználhatók a gép megóvására, amikor a gépet az egyik telephelyről a másikra szállítja, vagy a műhelybe küldi javításra.
Ha nem őrzi meg őket, a helyi előírásoknak megfelelően semmisítse meg.

Akkumulátorok

! FIGYELEM: Ne használjon NEM újratölthető akkumulátorokat

Ezekbe a gépekbe két különböző típusú akkumulátor szerelhető be:
Szivárgásmentes ólom-sav akkumulátorok (WET): az elektrolit szintjét rendszeresen ellenőrizni kell.
Lezárt akkumulátorok (ZSELÉ vagy AGM): ezek az akkumulátortípusok nem igényelnek karbantartást.
Az akkumulátor műszaki specifikációjának meg kell felelnie a „**Műszaki specifikáció”** c. részben leírtaknak. Nehezebb akkumulátorok használata súlyosan veszélyeztetheti a manőverezhetőséget, illetve a hajtómotor túlmelegedéséhez vezethet. Azonban a könnyebb, kisebb kapacitású akkumulátorokat gyakrabban kell feltölteni.

Az akkumulátortípus beállítása a gépen

! MEGJEGYZÉS
Adja meg a használt akkumulátortípust a gép szoftveres beállításai között.

! FIGYELEM: ha a gép úgy kerül leállításra, hogy az akkumulátorok be vannak szerelve, akkor az „AKKUMULÁTOR TÍPUSA” gyárilag már beállításra került.

Kövesse az alábbi utasításokat, hogy a gép logikai beállításait az adott akkumulátortípushoz beállíthassa.

- Fordítsa el a gyújtáskulcsot a gép kikapcsolásához.

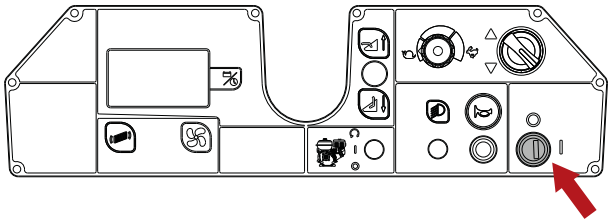

- Egyszerre nyomja le a Programozás és Szívás gombokat, majd kapcsolja be a gépet a gyújtáskulcs elforgatásával.

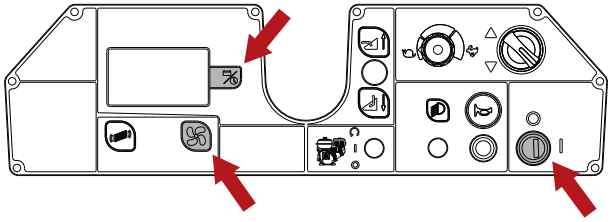

- Nyomja meg a Szívás gombját kétszer.

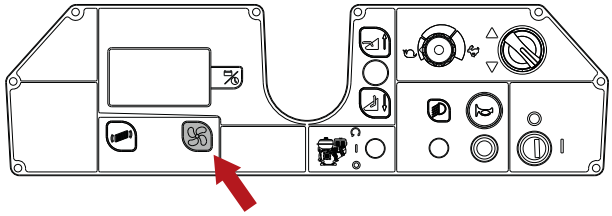

- Nyomja meg a Programozás gombot, hogy beléphessen az akkumulátor típusának beállítására szolgáló menübe.

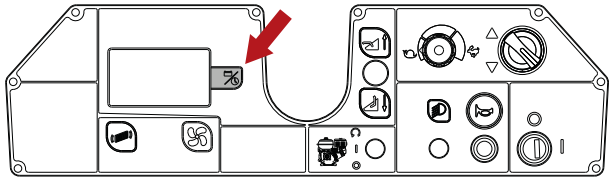

- Válassza ki a beszerelt akkumulátor típusát a Szívás vagy Szűrőrázó gombok segítségével: „SAVAS akkumulátor” vagy „ZSELÉS/AGM akkumulátor”.

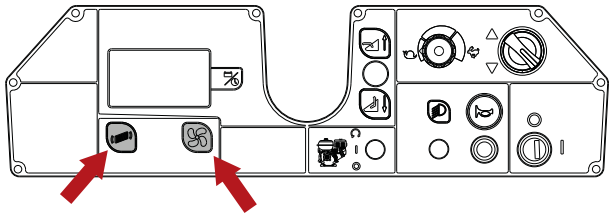

- Nyomja meg a Programozás gombot a paraméter eltárolásához.

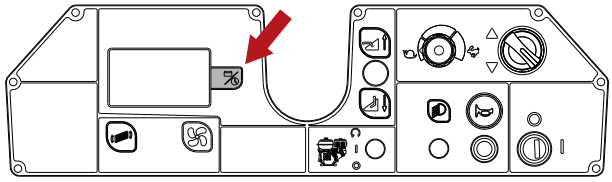

- Többször nyomja meg a Szívás gombot, amíg a „KILÉP” felirat meg nem jelenik, majd nyomja meg a Programozás gombot a kilépéshez és a paraméterek mentéséhez.

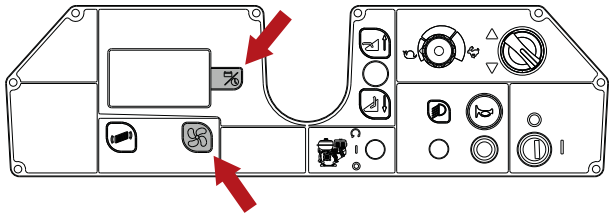

NEDVES akkumulátorok előkészítése:

! VESZÉLY: Az akkumulátorok telepítését és bekötését / eltávolítását egy TENNANT által jóváhagyott szerviztechnikussal kell elvégeztetni (későbbiekben megfelelően képzett szerelő).

! VESZÉLY: az akkumulátorok beszerelésekor, illetve az akkumulátorok karbantartásakor a képzett szerelőnek a szükséges személyi védőfelszereléseket viselnie kell (kesztyűk, szemüveg, overál, stb.), hogy csökkentse a sérülés kockázatát. Kerülje a nyílt láng használatát, kerülje az akkumulátorpólusok rövidre zárását, kerülje a szikrák kialakulását és ne dohányozzon.

! VESZÉLY: abban az esetben, hogy az akkumulátorfolyadék kiömlik, ne érintse meg a folyadékot, tartsa be a következő óvintézkedéseket:
Bőrrel való érintkezés bőrirritációt okozhat; mossa le szappanos vízzel.
A gőzök belégzése a légutak irritációját okozhatja; menjen friss levegőre és kérje ki orvosa véleményét.
A szembe kerülés szemirritációt okozhat; azonnal mossa ki a szemét, bő vízzel mossa legalább 15 percig, kérje ki orvosa véleményét.

Akkumulátorok: beszerelés és csatlakoztatás

! VESZÉLY: az akkumulátorok beszerelésekor, illetve az akkumulátorok karbantartásakor a képzett szerelőnek a szükséges személyi védőfelszereléseket viselnie kell (kesztyűk, szemüveg, overál, stb.), hogy csökkentse a sérülés kockázatát. Kerülje a nyílt láng használatát, kerülje az akkumulátorpólusok rövidre zárását, kerülje a szikrák kialakulását és ne dohányozzon.

! VESZÉLY: abban az esetben, hogy az akkumulátorfolyadék kiömlik, ne érintse meg a folyadékot, tartsa be a következő óvintézkedéseket:
Bőrrel való érintkezés bőrirritációt okozhat; mossa le szappanos vízzel.
A gőzök belégzése a légutak irritációját okozhatja; menjen friss levegőre és kérje ki orvosa véleményét.

A szembe kerülés szemirritációt okozhat; azonnal mossa ki a szemét, bő vízzel mossa legalább 15 percig, kérje ki orvosa véleményét.

! FIGYELEM: az akkumulátorok behelyezését és csatlakoztatását csak megfelelően képzett szerelő végezheti el.

! FIGYELEM: az akkumulátorok beszerelésekor és csatlakoztatásakor ügyeljen arra, hogy az akkumulátortöltő le legyen választva az áramforrásról.

! FIGYELEM: az alább leírt műveletek végrehajtása előtt állítsa a gépet egy sík, vízszintes felületre, kapcsolja ki és távolítsa el a gyújtáskulcsot, illetve húzza be a rögzítőféket.

! VESZÉLY: Győződjön meg róla, hogy a „+” jelzésű kábelek csatlakoznak az akkumulátor pozitív pólusához. Az akkumulátor töltését ne ellenőrizze szikrázással.

Billentse el az ülés burkolatát előre a kormánykerék felé, majd helyezze be az akkumulátorokat a tárolórekeszbe, majd pozícionálja őket az ábra szerint.

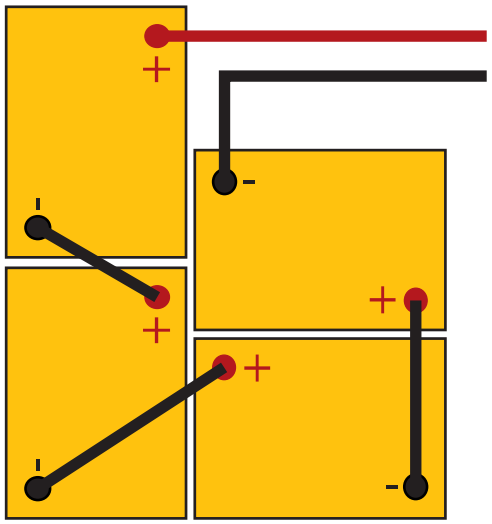

Csatlakoztassa a vezetékeket az akkumulátor pólusaihoz, húzza meg az érintkezőket és vonja be őket vazelinnel.
Engedje le az ülés burkolatot munka pozícióba.
A gép használatakor kövesse az alábbi utasításokat.

NEM FEDÉLZETI akkumulátortöltő beállításai

! VESZÉLY: használjon CE jelzéssel ellátott akkumulátortöltőt, amely megfelel az adott standardnak (EN 60335-2-29) és rendelkezik dupla vagy megerősített szigeteléssel a bemenet és kimenet között, illetve SELV kimeneti áramkörrel.

! FIGYELEM: ellenőrizze, hogy az akkumulátortöltő kompatibilis a használt akkumulátorokkal.

Szivárgásmentes ólom-sav (WET) akkumulátorok: javasolt elektronikus akkumulátortöltő használata; kérdés esetén keresse fel a gyártót, illetve lapozza fel az akkumulátortöltő felhasználói útmutatóját, hogy megállapíthassa a külső töltő megfelelőségét.

Zselés vagy AGM akkumulátorok: használjon az adott típushoz megfelelő töltőt.

NEM FEDÉLZETI akkumulátortöltők előkészítése

! FIGYELEM: a művelet végrehajtásához hivatalos szerviztechnikus szükséges.

Ha olyan akkumulátortöltőt használ, amely nem a géphez tartozik, akkor azt azzal a csatlakozóval kell felszerelni, amely a berendezés csomagolásában megtalálható.
A külső akkumulátortöltőhöz rendelkezésre álló csatlakozó maximum 16 mm^2 keresztmetszetű kábelekhez megfelelő.
A csatlakozó csatlakoztatásakor a következők szerint járjon el:
Távolítson el körülbelül 13 mm-nyi szigetelést az akkumulátortöltő piros és fekete vezetékéről;
Csatlakoztassa a végeket az érintkezőkhöz és egy megfelelő krimpelőfogót használva nagy erővel nyomja össze azokat;
Győződjön meg róla, hogy a polaritás megfelelő (piros + fekete –), amikor a vezetékeket a csatlakozókhoz csatlakoztatja.

Az oldalsó kefék felszerelése

! FIGYELEM: az alább leírt műveletek végrehajtása előtt állítsa a gépet egy sík, vízszintes felületre, kapcsolja ki és távolítsa el a gyújtáskulcsot, illetve húzza be a rögzítőféket.

Összeszerelés:

- Lazítsa meg a csavart a motortengelyen.
- Ellenőrizze, hogy az ék megtalálható-e az ékpályában a motor tengelyén.
- Helyezze fel a kefét a megfelelő pozícióban a motor tengelyére.
- Húzza meg újra a rögzítőcsavart.

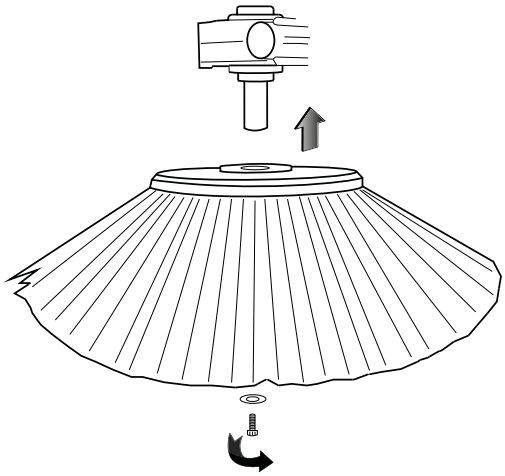

Szétszerelés:

- Ismételje meg a fent leírt lépéseket fordított sorrendben.

GYAKORLATI ÚTMUTATÓ GÉPKEZELŐKNEK

Ruházat és felszerelés

Viseljen csúszásmentes talppal ellátott munkavédelmi cipőt.
Viseljen védőszemüveget, arcvédőt és munkavédelmi ruházatot.
A takarítani kívánt felülettől, illetve a környezettől függően a védelmi intézkedések között szerepeljen az FFP2-es, azzal egyenértékű, vagy magasabb védelmi besorolású védőmaszkok használata.

A gép elindítása előtt

A seprés előtt a nagyobb darabokat szedje össze. Szedje fel a vezetékeket, szalagokat, zsinórokat és minden hasonló elemet, amely a kefék köré csavarodhat.

A gép előkészítése a munkához

A munka megkezdése előtt a következők szerint járjon el:

- Ellenőrizze, hogy akkumulátorok megfelelően fel vannak-e töltve, ha nem, töltse fel őket: a művelet végrehajtása során használja a „**Akkumulátorok feltöltése**” c. fejezetben leírtakat.
- Győződjön meg róla, hogy a hulladékgyűjtő edény üres; ha nem, ürítse ki, lásd: **„Hulladékgyűjtő edény leürítése”**.

! MEGJEGYZÉS
A kezelőülés pozíciója állítható, hogy a gép használata kényelmesebb legyen.

Munkavégzés

! FIGYELEM: a gép ne használja a használati és karbantartási útmutató elolvasása nélkül.

! FIGYELEM: ne söpörje fel a vezetékeket, szalagokat, zsinórokat és minden hasonló elemet, amely a kefék köré csavarodhat.

! MEGJEGYZÉS
Engedje fel a gázpedált, a gép minden funkciója 5 másodpercen belül kikapcsol (AUTO POWER-OFF). A funkciók újbóli aktiválásához egyszerűen nyomja le a gázpedált.

! MEGJEGYZÉS
Az „AUTO POWER-OFF” rendszer engedélyezhető/ letiltható a gép szoftver menüjében; a „FELHASZNÁLÓI MENÜ” opciót.

! VESZÉLY: Soha ne használja a gépet gyúlékony vagy robbanásveszélyes folyadékok (pl.: benzin, gázolaj, stb.), savak és oldószerek (pl.: hígítók, aceton, stb.) feltakarítására, még hígított állapotban sem.

- Üljön az ülésbe.
- Fordítsa el a gyújtáskulcsot a gépen.

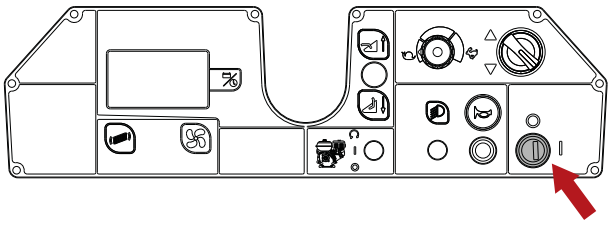

- A haladás kiválasztásához használja az irányváltót.

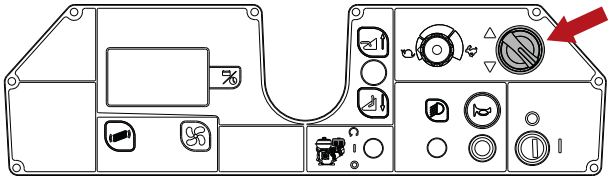

- A középső kefe leeresztéséhez nyomja előre a működtető kart: ahogy a kefe leeresztésre kerül, a kefemotor és a szívómotor működésbe lép.

! MEGJEGYZÉS
Egy visszaállítható biztosíték található a középső kefe működtetőkarjának vezetőlapján.
Abban az esetben, ha a középső kefe leállna, nyomja meg a gombot a biztosíték visszaállításához.

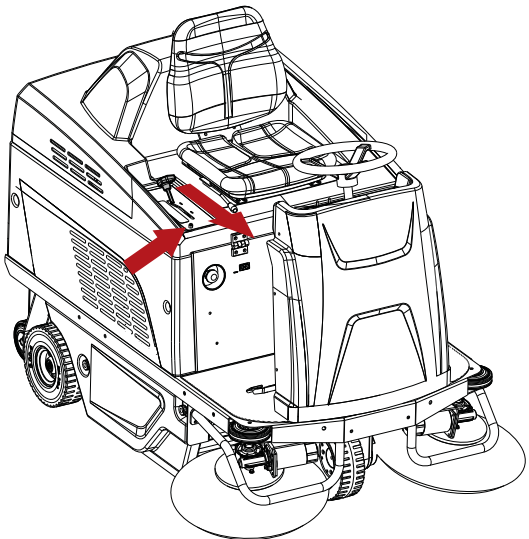

- Engedje le az oldalsó keféket a megfelelő karok meghúzásával, majd óvatosan engedje le őket.

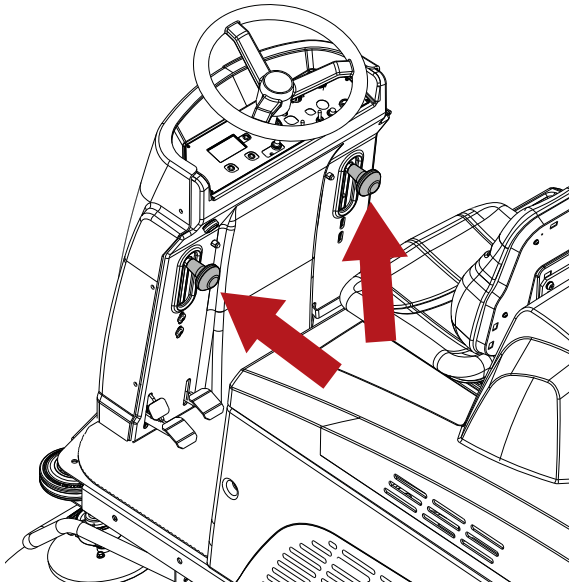

! MEGJEGYZÉS
Egy visszaállítható biztosíték található mindkét oldalsó kefe karja felett.
Abban az esetben, ha az oldalsó kefe leállnak, nyomja meg a gombot a biztosíték visszaállításához.

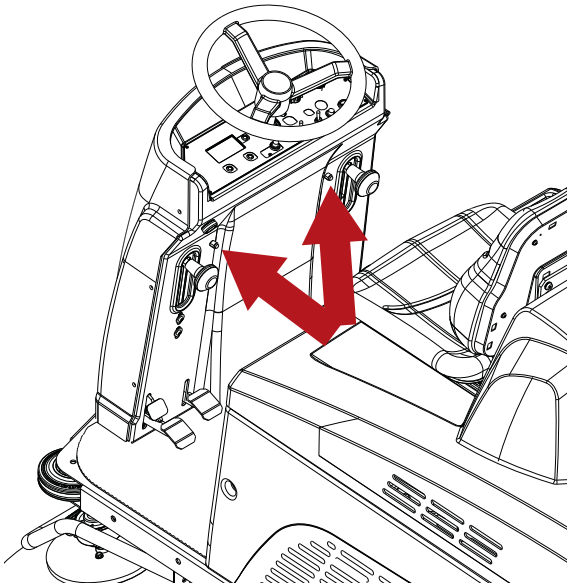

- Kezdje el a takarítást, forgassa el a kormánykereket és nyomja le a gázpedált.

- A maximális sebesség a potenciométer elforgatásával állítható be.

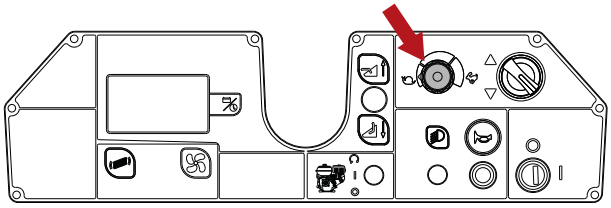

- Ha a gépet nedves felületen kell használni, fontos a papír szűrő védelme: ennek megfelelően kapcsolja ki a szívómotort a szívás gombjának megnyomásával.

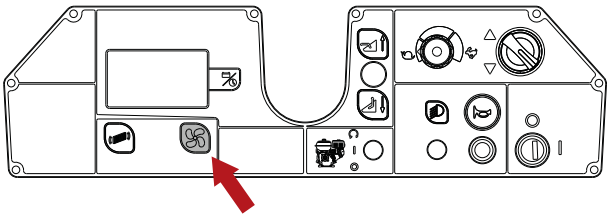

- Nyomja meg a „Terelőlap emelése” pedált, hogy hogyan felvesse a nagyobb darabokat.

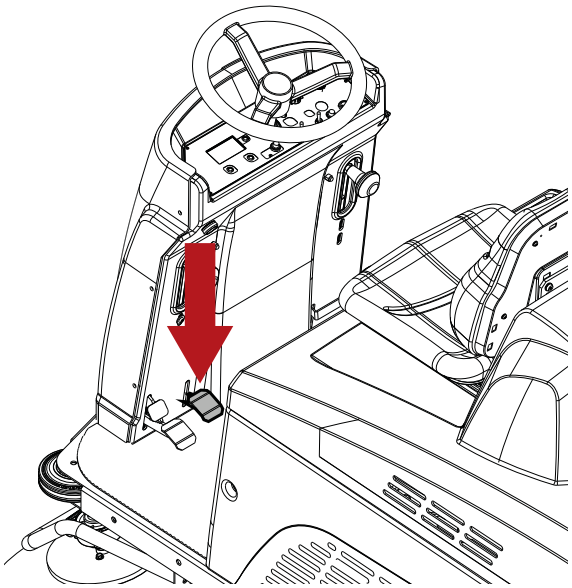

A gép leállításához engedje fel a gázpedált és nyomja le a fékpedált; lásd: „**Üzemi- és rögzítőfék**”.
Mielőtt a gépet felügyelet nélkül hagyja, álljon meg egy sík és egyenes felületen, kapcsolja ki a gépet, húzza ki a gyújtáskulcsot, győződjön meg arról, hogy a középső kefe és az oldalsó kefék a talajtól távolabb vannak, és húzza be a kéziféket.

Üzemi- és rögzítőfék

Az üzemi fék a pedál lenyomásával működtethető.

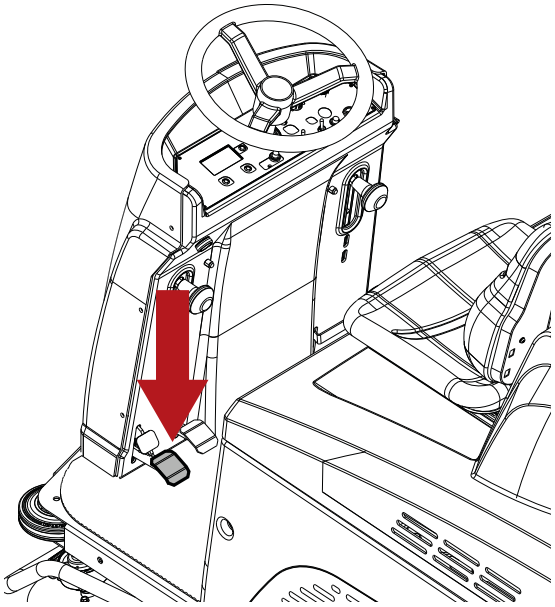

A rögzítőfék behúzásához nyomja le teljesen a fékpedált a rögzítőpedállal együtt.

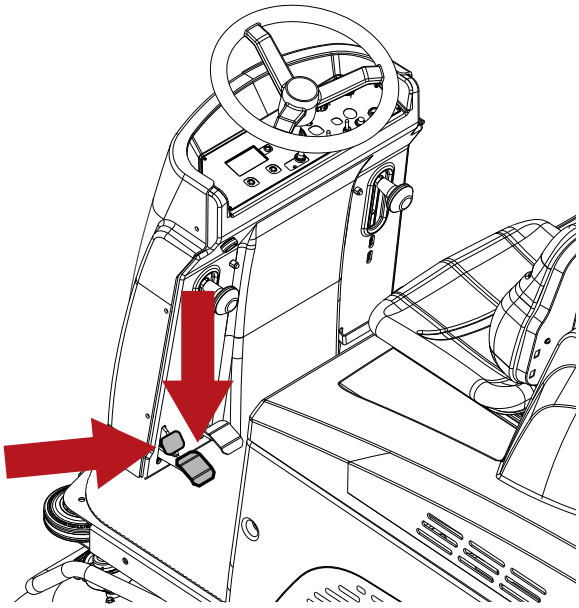

A rögzítőfék kioldásához nyomja le teljesen a fékpedált.

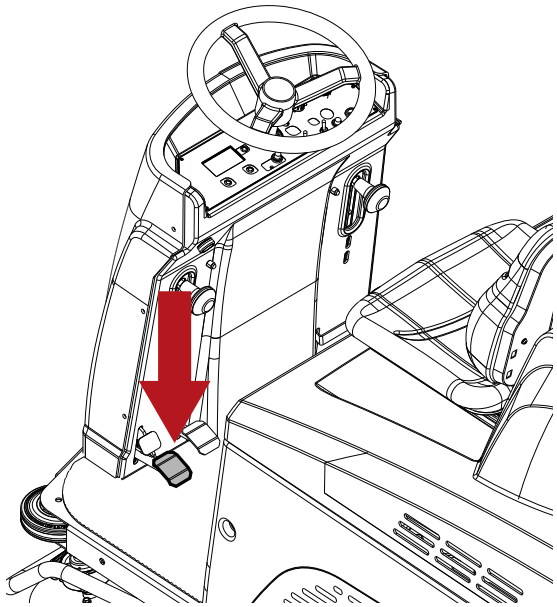

A gép használata során

- A tisztítási sávok legyenek a lehető legegyenesebbek.
- Néhány centiméter átfedéssel haladjon a korábbi tisztítási sávokon.
- A gép sebességét a takarítás típusának megfelelően válassza meg.
- Ellenőrizze az akkumulátor visszajelzőjét, hogy van-e elegendő töltés a takarítási művelet befejezéséhez.

! FIGYELEM: Ne használja a gépet ez adattáblán feltűntetettnél meredekebb lejtőn vagy emelkedőn.

! FIGYELEM: Ha a gépet enyhe emelkedőn használja, ne haladjon keresztirányban; a gép mindig legyen párhuzamos a lejtő irányával, minidig körültekintően manőverezzen, kerülje az U- fordulókat.

Vészleállító gomb

Vészhelyzet esetén ez a gomb leválasztja a gép áramellátását.
Az áramellátás leválasztásához nyomja meg a gombot.
A gép újraindításához húzza vissza a gombot.

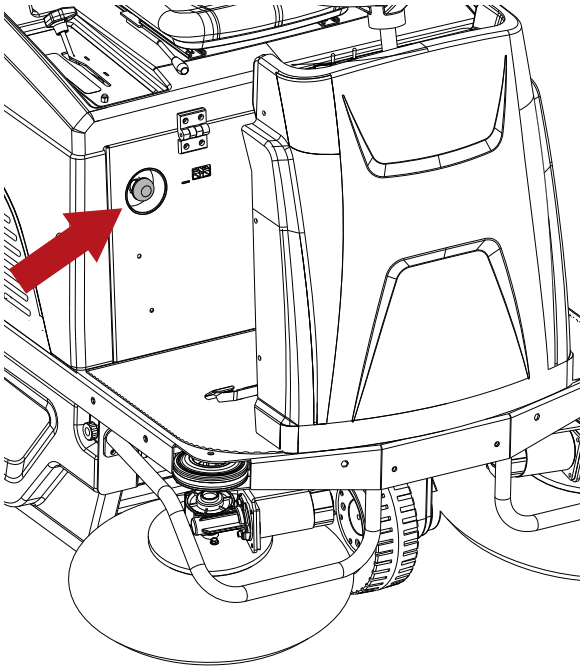

Biztonsági termosztát

A biztonsági termosztát a jelzett pozícióban található.
Ha a hulladékgyűjtő edényben tűz keletkezne, a termosztát azonnal leállítja az elszívó ventilátort. A következők szerint járjon el:

- Vigye a gépet egy biztonságos területre.
- Távolítsa el a gyújtáskulcsot és húzza be a rögzítőféket.
- Nyissa fel a hulladékgyűjtő edényt és távolítsa el a hőforrást.

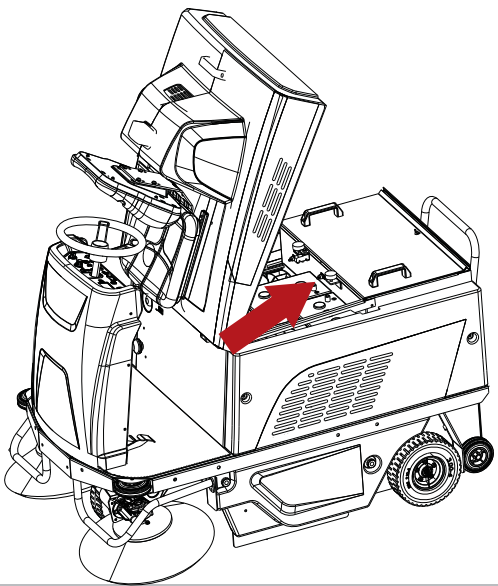

Akkumulátor töltésének visszajelzése

A kijelzőn látható a maradék akkutöltöttség, százalékban kifejezve. Ha a százalékos érték egy adott szint alá csökken, minden takarítási funkció leáll, azonban a hajtásrendszer továbbra is elérhető. Lásd: **„Riasztások/ kijelző üzenetek”**.
Folytassa akkumulátorok feltöltésével: ehhez a művelethez lásd a „**Akkumulátorok újratöltése**” c. részt.

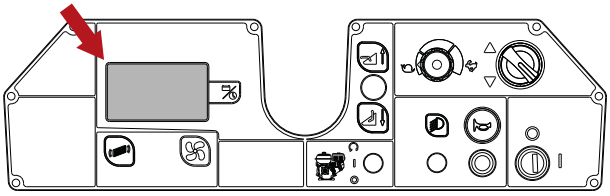

Hulladékgyűjtő edény kiürítése

! VESZÉLY: a hulladékgyűjtő edény ürítése közben minden viseljen maszkot, így megóvhatja légzőszerveit a portól, amely a művelet során keletkezik.

A munka befejezése után hajtsa végre a hulladékgyűjtő edény kiürítését, amelyhez kövesse a következő utasításokat:

- Kapcsolja be a szűrőrázót 5 másodpercre.

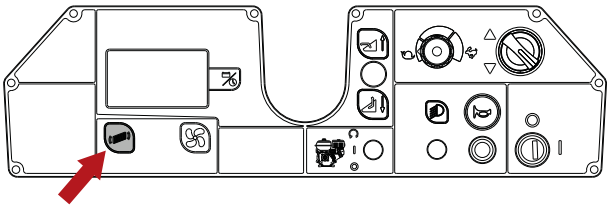

! FIGYELEM: az alább leírt műveletek végrehajtása előtt állítsa a gépet egy sík, vízszintes felületre, kapcsolja ki és távolítsa el a gyújtáskulcsot, illetve húzza be a rögzítőféket.

- A gépet mozgassa az újrahasznosító konténer közelébe.

- Engedje le a hulladékgyűjtő edény rögzítőkarját.

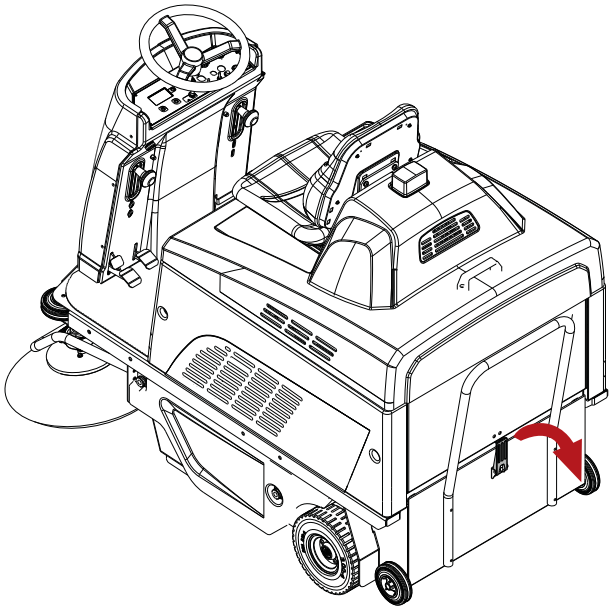

- Távolítsa el az edényt és ürítse ki.

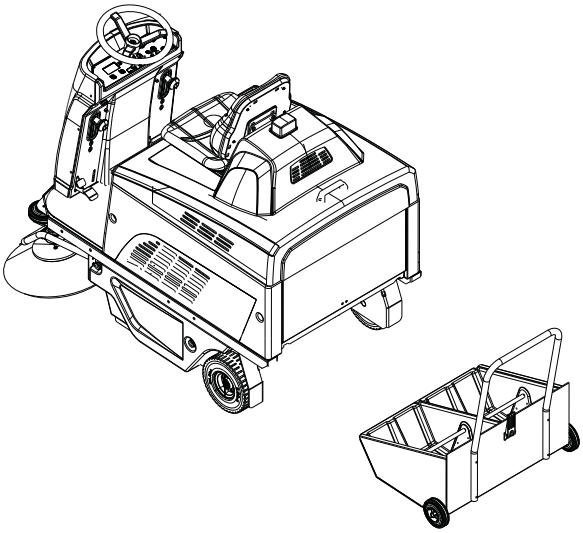

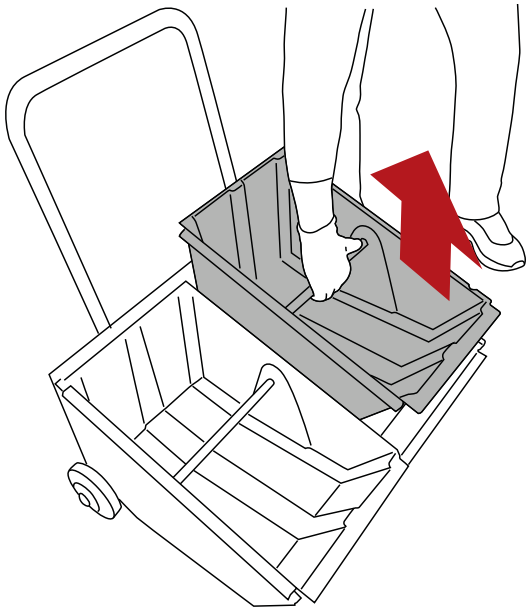

- Helyezze vissza az edényt és rögzítse a helyén a kar segítségével.

Gép mozgatása, amikor nem működik

A gép mozgatásához a következők szerint járjon el:

- Fordítsa el a gyújtáskulcsot a gépen.
- Válassza ki a haladás irányát.
- Nyomja le a gázpedált.
- A gép maximális sebessége a potenciométerrel szabályozható.
- A gép leállításához engedje fel a gázpedált és nyomja le a fékpedált; lásd: „**Üzemi- és rögzítőfék**”.
- Fordítsa el a gyújtáskulcsot a gép kikapcsolásához.
- Húzza be a rögzítőféket: lásd az „**Üzemi- és rögzítőfék**” c. részt.

KARBANTARTÁSI UTASÍTÁSOK

! VESZÉLY: semmilyen karbantartási műveletet ne hajtson végre úgy, hogy a gépet nem választja le az áramforrásról.
Az elektromos áramkörök karbantartását, illetve minden olyan egyéb műveletet, amelyet a jelen útmutató nem ír elő, csak a TENNENT által jóváhagyott technikus végezhet el az érvényben lévő biztonsági előírások és a karbantartási útmutatóban található utasítások betartásával.

Karbantartás - Általános szabályok

A Gyártó által előírt rendszeres karbantartások javítják a teljesítményt és meghosszabbítják a gép élettartamát.
A gép tisztításakor mindig a következők szerint járjon el:
Kerülje a magasnyomású mosó használatát. A víz bejuthat az elektromos részekhez vagy motorokhoz, amely így károsodáshoz vagy rövidzárlathoz vezethet;
Ne használjon gőzt, mivel a hőtől a műanyag alkatrészek eldeformálódhatnak;
Ne használjon oldószereket vagy szénhidrogén alapú termékeket. Ezek károsíthatják a burkolatokat és a gumi alkatrészeket.

A szívómotor légszűrőjének tisztítása

A gép megfelelő működéséhez elengedhetetlen a szívóoldali szűrő.
A szűrő megfelelő karbantartása biztosítja, hogy a gép mindig maximális hatékonysággal működjön.
A szívószűrő a következő módon tisztítható:

- Az automatikus takarítórendszer használatával a gép beprogramozható egy automatikus és rendszeresen ismétlődő szűrőtisztításra, amely előre meghatározott időközönként történik meg.

! MEGJEGYZÉS
Az automatikus takarítórendszer engedélyezhető/ letiltható a gép szoftverében; lásd a „FELHASZNÁLÓI MENÜ” c. részt.
Gyári beállítás szerint a rendszer LE VAN TILTVA

- A manuális tisztítórendszer használata; nyomja meg a szűrőrázó gombját és tartsa lenyomva néhány másodpercig. A gép használata közben ismételje meg ezt a műveletet 4 vagy 5 alkalommal. A műveletet minden munkaciklus végén hajtsa végre. Ha a gépet poros környezetben használja (pl. fűrészüzemben, raktárban, ahol gépjárművek közlekednek, stb.), gyakrabban használja a szűrőrázót.

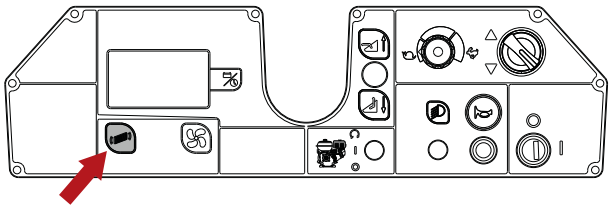

- Szűrő manuális tisztítása; ha a szűrőrázó nem hozza a várt eredményt, manuálisan tisztítsa meg a szűrőt. A szűrőt minden körülmények között legalább 50 üzemóránként tisztítsa meg.

! FIGYELEM: az alább leírt műveletek végrehajtása előtt állítsa a gépet egy sík, vízszintes felületre, kapcsolja ki és távolítsa el a gyújtáskulcsot, illetve húzza be a rögzítőféket.

- Vegye ki és ürítse ki a hulladékgyűjtő edényt; lásd: **„Hulladékgyűjtő edény kiürítése”** c. részt
- Távolítsa el a szűrőház burkolatát.

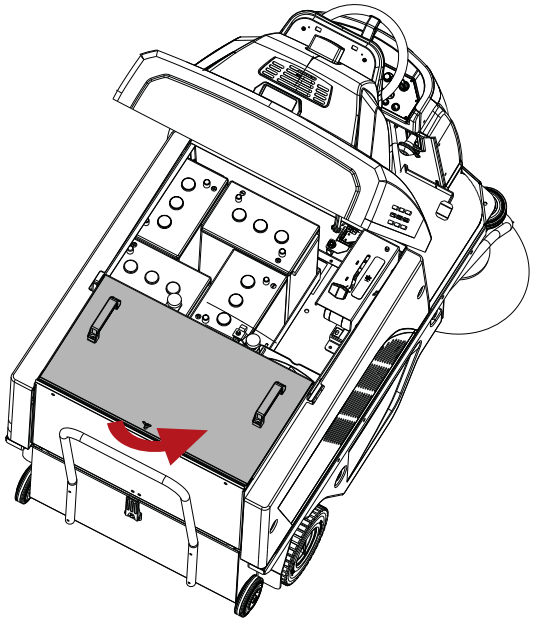

- Emelje fel a két kart és távolítsa el a rázókonzolt a szűrőrázó motorral együtt; körültekintően válassza le a szűrőrázó tápkábelét.
- Vegye ki a szűrőt.

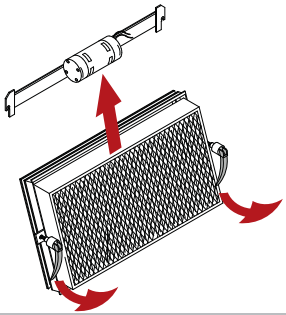

- Fújassa ki a szűrőt tiszta sűrített levegővel (maximum nyomás 6 bar).
- Helyezze vissza a szűrőt, illetve helyezze vissza a hulladékgyűjtő edényt.

Biztosítékok:

! FIGYELEM: az alább leírt műveletek végrehajtása előtt állítsa a gépet egy sík, vízszintes felületre, kapcsolja ki és távolítsa el a gyújtáskulcsot, illetve húzza be a rögzítőféket.

! FIGYELEM: soha ne használjon olyan biztosítékot, aminek az áramerőssége nagyobb, mint a névleges érték.

A biztosítékok cseréjét a TENNANT szervizközpont vagy a TENNANT által jóváhagyott szerviztechnikus végezze. Ezen felül a gép visszaállítható biztosítékokkal, más néven hőkioldókkal van felszerelve. Ezek az elektromos áramkörök védelmét szolgáló, visszaállítható eszközök, amelyek túlterhelés esetén leállítják az áramellátást. Ha a biztosíték kioldott, hagyjon időt, amíg lehűl, majd a normál működés visszaállításához nyomja meg a visszaállító gombot.
Ha a túlterhelés oka, amely miatt a biztosíték kioldott, még mindig fennáll, a megszakító továbbra is leállítja az áramellátást, amíg a probléma meg nem oldódik.

! MEGJEGYZÉS
Egy visszaállítható biztosíték található mindkét oldalsó kefe karja felett.
Abban az esetben, ha az oldalsó kefe leállnak, nyomja meg a gombot a biztosíték visszaállításához.

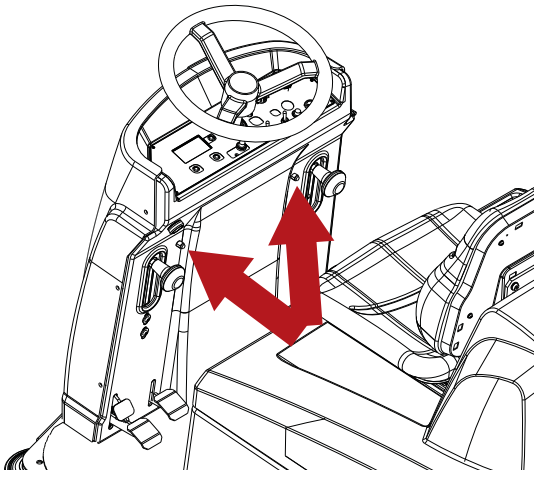

! MEGJEGYZÉS
Egy visszaállítható biztosíték található a középső kefe működtetőkarjának vezetőlapján.
Abban az esetben, ha a középső kefe leállna, nyomja meg a gombot a biztosíték visszaállításához.

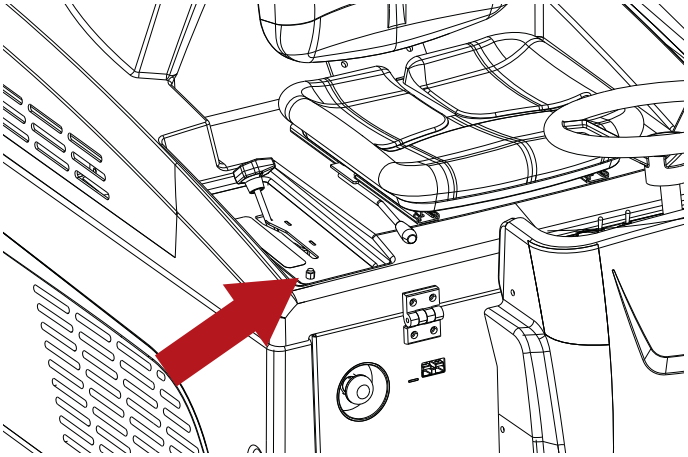

A többi biztosíték akkumulátor tárolóhelyén, illetve az első burkolatban található.

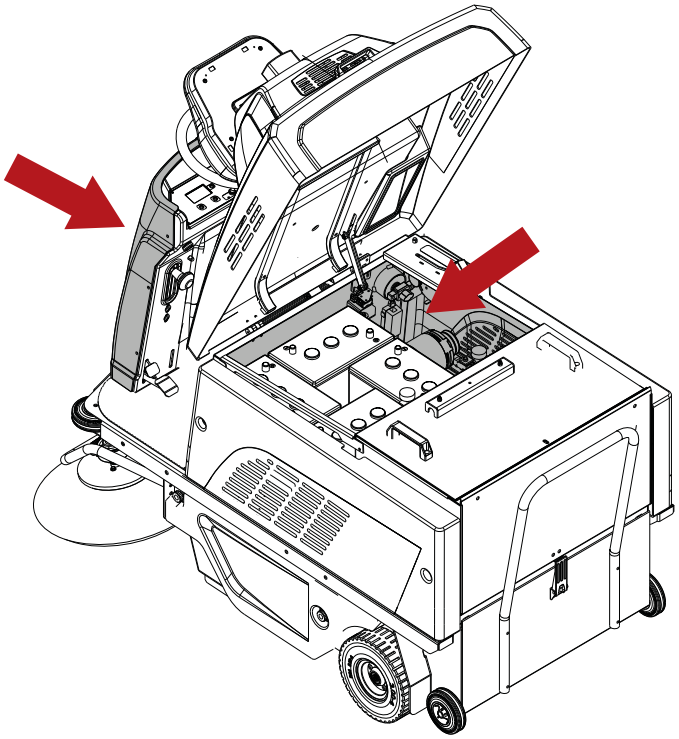

Akkumulátor karbantartása

! VESZÉLY: az akkumulátorok töltését ne ellenőrizze szikrázással. Az ólom-sav akkumulátorok (WET) gyúlékony gázokat bocsátanak ki: oltson ki minden nyílt lángot vagy parazsat, mielőtt ellenőrizné vagy feltöltené az akkumulátorokat.

! VESZÉLY: az akkumulátorok karbantartásakor a képzett szerelőnek a szükséges személyi védőfelszereléseket viselnie kell (kesztyűk, szemüveg, overál, stb.), hogy csökkentse a sérülés kockázatát. Kerülje a nyílt láng használatát, kerülje az akkumulátorpólusok rövidre zárását, kerülje a szikrák kialakulását és ne dohányozzon.

! VESZÉLY: abban az esetben, hogy az akkumulátorfolyadék kiömlik, ne érintse meg a folyadékot, tartsa be a következő óvintézkedéseket:
Bőrrel való érintkezés bőrirritációt okozhat; mossa le szappanos vízzel.
A gőzök belégzése a légutak irritációját okozhatja; menjen friss levegőre és kérje ki orvosa véleményét.
A szembe kerülés szemirritációt okozhat; azonnal mossa ki a szemét, bő vízzel mossa legalább 15 percig, kérje ki orvosa véleményét.

Az akkumulátorok élettartama függ a megfelelő karbantartástól. Ahhoz, hogy az akkumulátorokat a lehető leghatékonyabban tudja használni, tartsa be a következő szabályokat:

- Ne hagyja az akkumulátorokat részben lemerült állapotban hosszú ideig.
- Mielőtt a géppel újra dolgozni kezdene, töltse fel teljesen az akkumulátorokat.
- Az akkumulátorokat tartsa tisztán, a csatlakozások mindig legyenek megfelelően meghúzva.
- Minden második héten ellenőrizze az elektrolit szintjét (WET akkumulátorok).

Az elektrolitszint ellenőrzése a WET akkumulátorokban

A WET akkumulátorokban rendszeres időközönként ellenőrizni kell az elektrolit szintjét. A feltöltéshez - a lamellák elfedéséhez - csak desztillált vizet használjon. Ne töltse túl (maximum 5 mm a lamella felett) az akkumulátort, mivel az elektrolit tágulhat és a töltés során kifolyhat.

Akkumulátorok újratöltése

! VESZÉLY: az akkumulátorok töltését ne ellenőrizze szikrázással. Az ólom-sav akkumulátorok (WET) gyúlékony gázokat bocsátanak ki: oltson ki minden nyílt lángot vagy parazsat, mielőtt ellenőrizné vagy feltöltené az akkumulátorokat.

! VESZÉLY: az alábbiakban leírt műveleteket jól szellőző helyen hajtsa végre.

! VESZÉLY: az akkumulátorok töltése során erősen robbanásveszélyes hidrogén gáz szabadul fel. Tartsa nyitva a burkolatot és a teljes töltési periódus alatt maradjon ebben a pozícióban, majd a töltést egy megfelelően szellőztetett helyen, nyílt lángtól távol hajtsa végre.

! FIGYELEM: az alább leírt műveletek végrehajtása előtt állítsa a gépet egy sík, vízszintes felületre, kapcsolja ki és távolítsa el a gyújtáskulcsot, illetve húzza be a rögzítőféket.

! FIGYELEM: az újratöltés megkezdése előtt győződjön meg róla, hogy az akkumulátortöltő megfelelően, a beszerelt akkumulátor típusához van beállítva.

! FIGYELEM: a töltési folyamatot az akkumulátortöltő kézikönyvében leírtak szerint hajtsa végre, a töltési ciklus végén válassza le a csatlakozókat.

NEM FEDÉLZETI AKKUMULÁTORTÖLTŐ

- Csatlakoztassa az akkumulátor töltőcsatlakozóját a gép csatlakozójához.
- Csatlakoztassa az akkumulátortöltőt az aljzatba.
- Indítsa el a feltöltési ciklust.

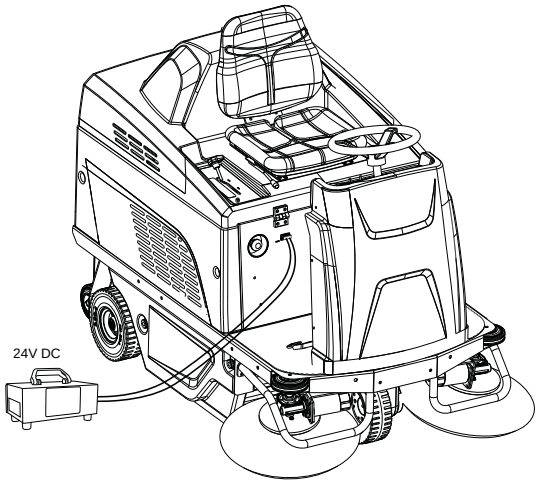

Akkumulátorok: eltávolítás

! Az akkumulátorok eltávolítását csak képzett szerelő végezheti el.

! VESZÉLY: abban az esetben, hogy az akkumulátorfolyadék kiömlik, ne érintse meg a folyadékot, tartsa be a következő óvintézkedéseket:
Bőrrel való érintkezés bőrirritációt okozhat; mossa le szappanos vízzel.
A gőzök belégzése a légutak irritációját okozhatja; menjen friss levegőre és kérje ki orvosa véleményét.

A szembe kerülés szemirritációt okozhat; azonnal mossa ki a szemét, bő vízzel mossa legalább 15 percig, kérje ki orvosa véleményét.

! VESZÉLY: Az akkumulátorok eltávolításakor a képzett szerelőnek személyi védőfelszerelést (kesztyűk, szemüveg, stb.) kell viselnie, csökkentse a baleset kockázatát; távolítsa el a gyújtáskulcsot a vezérlőpanelből, mielőtt az akkumulátort eltávolítaná; kerülje a nyílt láng használatát, kerülje az akkumulátorpólusok rövidre zárását, kerülje a szikrák kialakulását és ne dohányozzon.

! FIGYELEM: Az akkumulátorok eltávolításakor ügyeljen arra, hogy az akkumulátortöltő le legyen választva az áramforrásról

! FIGYELEM: az alább leírt műveletek végrehajtása előtt állítsa a gépet egy sík, vízszintes felületre, kapcsolja ki és távolítsa el a gyújtáskulcsot, illetve húzza be a rögzítőféket.

- Csatlakoztassa le az akkumulátorkábeleket az akkumulátor pólusairól.
- Ha szükséges, távolítsa el azt a rögzítőelemet, amely az akkumulátort a géphez rögzíti.
- Egy megfelelő berendezés segítségével emelje ki az akkumulátorokat a helyükről.

A középső kefe cseréje

! FIGYELEM: az alább leírt műveletek végrehajtása előtt állítsa a gépet egy sík, vízszintes felületre, kapcsolja ki és távolítsa el a gyújtáskulcsot, illetve húzza be a rögzítőféket.

A középső kefe cseréjéhez a következők szerint járjon el:

- Csavarja ki a gombokat és nyissa ki az ajtót a gép bal oldalán.

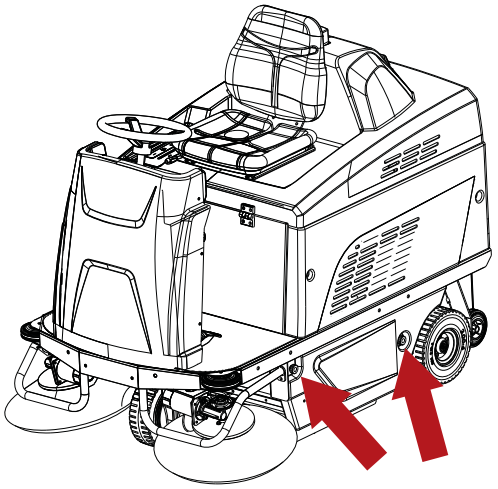

- Csavarja ki és távolítsa el a kefetartó burkolatán található három gombot.
- Távolítsa el a kefetartó burkolatát.
- Vegye ki a kopott kefét.

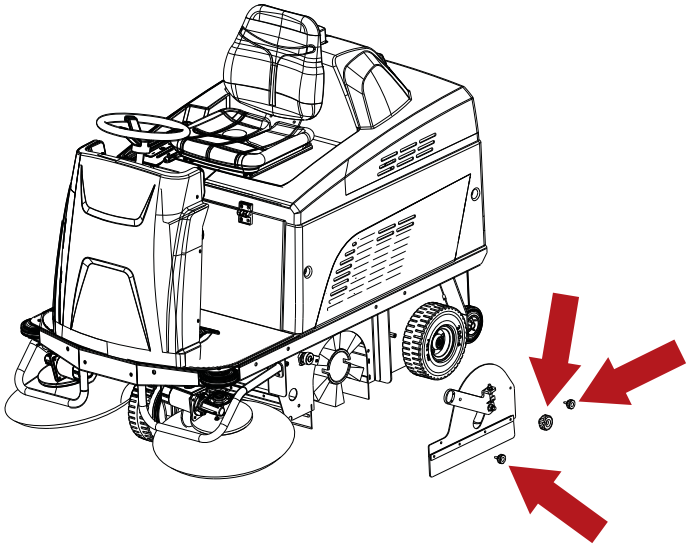

- Távolítsa el az adaptert a régi keféből és illessze be az új kefébe, figyelje arra, hogy a sörték azonos irányba álljanak.

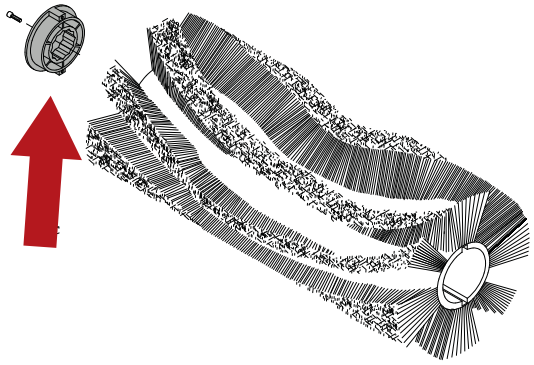

- Helyezze be az új kefét és győződjön meg róla, hogy az adapter megfelelően illeszkedik a hajtófejbe.
- Helyezze vissza a kefetartó burkolatát, hajtsa végre a leszerelés lépéseinek fordított sorrendjét.

A középső kefe kopásának utánállítása

A középső kefe megfelelő beállítása biztosítja a rövidebb idő alatt elérhető magasabb minőséget.
Az állítást akkor végezze el, ha a kefe elkopott. A következők szerint járjon el:

- Emelje fel a kefét.
- Csavarja ki a gombot.
- Forgassa el a beállítót az óramutató járásával ellentétes irányba, amíg a gomb szembe nem kerül a használni kívánt rögzítőfurattal.
- Húzza meg újra a gombot.

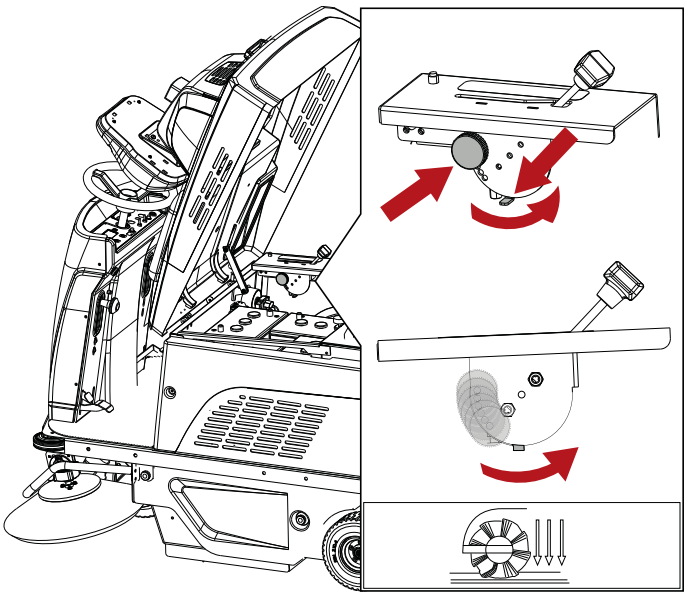

! MEGJEGYZÉS
Ha már mind a hat állítási pozíciót elhasználta, lépjen tovább a kefe cseréjéhez, amelyet a „A középső kefe cseréje” c. részben meghatározottak szerint hajtson végre.

Az oldalsó kefék kopásának utánállítása

! FIGYELEM: az alább leírt műveletek végrehajtása előtt állítsa a gépet egy sík, vízszintes felületre, kapcsolja ki és távolítsa el a gyújtáskulcsot, illetve húzza be a rögzítőféket.

Ha az oldalsó kefék (leeresztett állapotban) túlzott kopás miatt nem érik el a talajt, a következő módon állíthatók be:

- Engedje le az oldalsó keféket a megfelelő karok meghúzásával, majd óvatosan engedje le őket.
- Lazítsa meg az állítócsavarokat.
- Szükség szerint állítsa be a keféket kézzel.
- Húzza meg az állítócsavarokat.

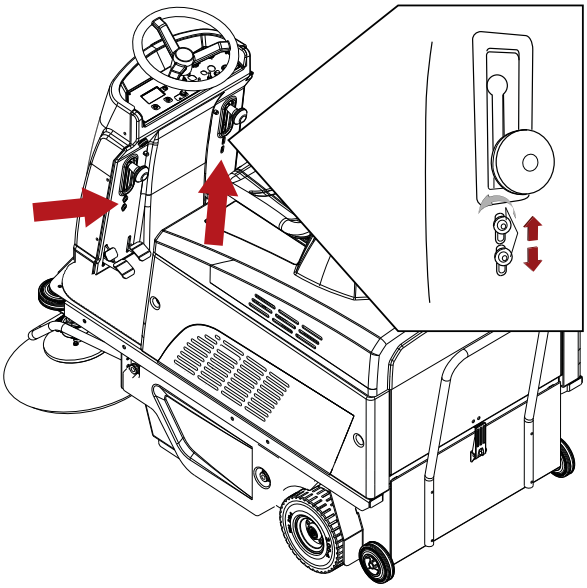

Időszakos ellenőrzések

ELLENŐRZÉS	MŰVELET LESZÁLLÍTÁSKOR	MŰVELET MINDEN 30 ÓRA UTÁN	MŰVELET MINDEN 50 ÓRA UTÁN	MŰVELET MINDEN 100 ÓRA UTÁN	MŰVELET MINDEN 400 ÓRA UTÁN
AKKUMULÁTOR ELEKTROLITSZINTJE ÉS FESZÜLTSÉGE	X	X VAGY MINDEN KÉT HÉTBEN			
ELLENŐRIZZE A KEFÉKET (VAGY SZÉNKEFÉKET) AZ ÖSSZES ELEKTROMOTORON ÉS KOPÁS ESETÉN CSERÉLJE KI AZOKAT					X (*)
SZÍJKOPÁS				X (*)	
FÉK BEÁLLÍTÁSA				X (*)	
MENETES RÖGZÍTŐK MEGHÚZÁSA					X
KOPÁS MÉRTÉKE A KEFÉN			X		
SZÍVÓMOTOR LÉGSZŰRŐJÉNEK TISZTÍTÁSA			X		
TÖMÍTÉSEK/TERELŐLAPOK FESZESSÉGE	X		X		

(*) Csak képzett szervizszemélyzet végezheti

HOSSZABB INAKTIVITÁS

Ha a gépet hosszabb ideig, például egy hónapnál hosszabban nem használja - mivel egy kiállítóteremben kerül kiállításra vagy raktárban kerül tárolásra -, a következő műveleteket kell végrehajtani:

- Teljesen töltse fel az akkumulátorokat. Hosszabb inaktivitás esetén ne felejtse el rendszeres időközönként (legalább kéthavonta egyszer) feltölteni az akkumulátorokat, hogy a maximális töltés állandó legyen.
- Csatlakoztassa le az akkumulátorokat a gépről.
- Győződjön meg róla, hogy a hulladékgyűjtő edény teljesen üres és tiszta.

! FIGYELEM: ellenőrizze az akkumulátorokat — ha nem tölti fel őket rendszeresen, a fent leírt módon, annyira sérülhetnek, hogy nem lehet helyreállítani őket.
A gyártó nem felelős a hanyag, nem megfelelő és/vagy helytelen használatból fakadó hibás működésért.

! FIGYELEM: ha az akkumulátorok a minimum szintre lemerülnek, figyeljen rá, hogy ne maradjanak sokáig ebben az állapotban, mivel ez csökkentheti az élettartamukat. Az akkumulátor töltési szintjét hetente legalább egyszer ellenőrizze.

HIBAKERESÉS

PROBLÉMÁK	OKOK	MEGOLDÁSOK
A gép port ver fel.	A szűrő eltömődött.	Rázza le a szűrőt a szűrőrázóval, ha szükséges, távolítsa és óvatosan tisztítsa meg a szűrőt
	A szűrő sérült.	Cserélje ki a szűrőt
	A szűrő nem megfelelően került behelyezésre.	Megfelelően helyezze be a szűrőt
	Biztonsági termosztát aktiválva.	Távolítsa el a hőforrást a hulladékgyűjtő edényből.
A gép szennyeződést hagy a padlón.	A középső kefe zsinórt vagy vezetéket vett fel.	Távolítsa el a zsinórt vagy vezetéket.
	A terelőlapok sérültek.	Cserélje ki a terelőlapokat
	A hulladékgyűjtő edényt tele van.	Ürítse ki a hulladékgyűjtő edényt
Középső kefe nem forog.	A szíj szakadt.	Vegy fel a kapcsolatot az ügyfélszolgálattal
	A kikapcsoló szerkezet aktiválva.	Biztosíték visszaállítása
	Hajtómotor sérült.	Vegy fel a kapcsolatot az ügyfélszolgálattal
Oldalsó kefék nem forognak.	Biztosíték kiolvadt.	Biztosíték visszaállítása
	Hibás mikrokapcsoló.	Vegy fel a kapcsolatot az ügyfélszolgálattal
	Hajtómotor sérült.	Vegy fel a kapcsolatot az ügyfélszolgálattal
A szívómotor nem működik	A kikapcsoló szerkezet aktiválva.	Vegy fel a kapcsolatot az ügyfélszolgálattal
	Motor sérült.	Vegy fel a kapcsolatot az ügyfélszolgálattal
	Biztonsági termosztát aktiválva.	Távolítsa el a hőforrást a hulladékgyűjtő edényből.
A szűrő rázómotorja nem működik.	A kikapcsoló szerkezet aktiválva.	Vegy fel a kapcsolatot az ügyfélszolgálattal
	Motor sérült.	Vegy fel a kapcsolatot az ügyfélszolgálattal
A gép nem indul	Az akkumulátor érintkezői leválasztva	Ellenőrizze
	Az akkumulátorok lemerültek	Újratöltés
	Vészleállító gomb benyomva	Helyreállítás.
	Kezelő súlyát értékelő eszköz hibája	Vegy fel a kapcsolatot az ügyfélszolgálattal
	A gépkezelő nem ül megfelelően.	Üljön megfelelően az ülésben.
	Fő biztosíték kiolvadt	Vegy fel a kapcsolatot az ügyfélszolgálattal
Az akkumulátor nem tartja meg a töltést	Nincs folyadék	Töltse fel
	Laza érintkező	Húzza meg

MEGJELENÍTETT RIASZTÁSOK/FIGYELMEZTETÉSEK

Riasztás szövege	Gép viselkedése	Probléma leírása	Lehetséges megoldás
KEFEMOTOR LEVÁL. AKT.	Kefék nem mozdulnak.	Kefemotor túlmelegszik.	Hagyja lehűlni.
FÉK	Hajtás nem mozdul.	Fék be van húzva. Hajtómotor túlmelegszik.	Engedje ki a féket. Hagyja lehűlni.
KÉSZENLÉT	Gép nem mozdul.	Az ülés mikrokapcsolója nem érzékeli a kezelő súlyát.	Üljön megfelelően az ülésben
GYORS. KIOLDÁSA	Gép nem mozdul.	Az üzenet akkor jelenik meg, ha a gázpedál lenyomásra kerül a gép bekapcsolása közben.	Engedje fel a gázpedált.
EEPROM 1 HIBA	Gép nem mozdul.	Szoftverhiba.	Cserélje ki a kijelző áramköri paneljét.
HAJT. VEZ. LEVÁL. AKT.	Gép nem mozdul.	A hajtás vezérlő áramköre túlmelegedett.	Várjon, amíg a hajtómotor lehűl.
GYORS. HIBA	Gép nem mozdul.	Hiba a gázpedál vezetékelésében.	Ellenőrizze a vezetékelést.
MAX. SEB. POTMÉT. HIBA	Gép nem mozdul.	Hiba a potenciométer vezetékelésében.	Ellenőrizze a vezetékelést.
ALACSONY FESZ. HIBA	Szolgáltatások letiltva, hajtás engedélyezve.	Akkumulátorfeszültség kisebb, mint 21,4 V (ZSELÉS/AGM akkumulátor) - 20,5 V (SAVAS akkumulátor).	Töltse fel az akkumulátort, vagy cserélje ki, ha a probléma továbbra is fennáll.
TÚLFESZ. HIBA	/	Akkumulátorfeszültség magasabb, mint 29 V (ZSELÉS/AGM akkumulátor) - 29 V (SAVAS akkumulátor).	Töltse fel az akkumulátort, vagy cserélje ki, ha a probléma továbbra is fennáll.
FŐ RELÉ HIBA	Gép nem mozdul.	Hiba a hajtás áramkör belső reléjében	Cserélje ki a hajtásvezérlő panelt.
HPD	Gép nem mozdul.	Az üzenet akkor jelenik meg, ha a gázpedál lenyomásra kerül a gép bekapcsolása közben, vagy ha a potenciométer nincs megfelelően beállítva.	Kapcsolja le a gépet, majd kapcsolja vissza úgy, hogy a gázpedál fel van engedve. Ellenőrizze a potenciométer beállítását.
MOSFET HIBA	Gép nem mozdul.	Mosfet hiba, vagy rövidzárlat a hajtás vezérlőpaneljén.	Cserélje ki a hajtásvezérlő panelt.
EEPROM 2 HIBA	Gép nem mozdul.	Hibás áramköri panel szoftver.	Cserélje ki a hajtásvezérlő panelt.
SZERVIZ	/	SZERVIZ funkció aktív.	Vegye fel a kapcsolatot a szervizközponttal.
AKKU LEMERÜLT	Szolgáltatások letiltva, hajtás engedélyezve.	Akkumulátorfeszültség kisebb, mint 18,3 V (ZSELÉS/AGM akkumulátor) - 18 V (SAVAS akkumulátor).	Töltse fel az akkumulátorokat, vagy cserélje ki őket.
BURKOLAT NYITVA	Gép nem mozdul.	A burkolat fel van nyitva, vagy nincs megfelelően lezárva.	Zárja le a burkolatot. Ellenőrizze a burkolat biztonsági mikrokapcsolóját. Ellenőrizze a vezetékelést.

FELHASZNÁLÓI MENÜ

A FELHASZNÁLÓI MENÜ-be történő belépés:

- Fordítsa el a gyújtáskulcsot a gép kikapcsolásához.
- Egyszerre nyomja le a Programozás és Szívás gombokat, majd kapcsolja be a gépet a gyújtáskulcs elforgatásával.

A Programozás gomb megnyomásával a felhasználó kiválaszthatja a paramétereket, elvégezheti a módosításokat, illetve elmentheti az új beállításokat.
A Szívás gomb megnyomásával a felhasználó módosíthatja (növelheti) a kiválasztott paraméter értéket, vagy más elemre navigálhat a felhasználói menüben.
A Szűrőrázó gomb megnyomásával a felhasználó módosíthatja (csökkentheti) a kiválasztott paraméter értéket, vagy más elemre navigálhat a felhasználói menüben.
A felhasználói menüből történő kilépéshez válassza a KILÉPÉS opciót, majd nyomja meg a Programozás gombot a megerősítéshez.

Paraméter	Leírás
NYELV	Beállíthatja a kijelzőn használt nyelvet.
TECHNIKAI INFO	Megjeleníti a vezérlőpanel hardver és szoftver verzióját.
AKKU TÍPUSA	Beállíthatja a gépbe beszerelt akkumulátor típusát, ZSELÉS/AGM vagy SAVAS (NEDVES).
AUTO KIKAPCS.	Beállíthatja azt az intervallumot, amely után a gép funkciói leállnak, ha a gázpedált felengedte. 0 = funkció nem aktív. 1 - 10 = idő 1 ... 10 másodperc között.
SZŰRŐRÁZÓ	Kiválaszthatja a gépen használt szűrőrázó használati módját. KÉZI = az automatikus szűrőrázó letiltva. 5 - 30 = idő 5 ... 30 perc között, meghatározza a szűrőrázó aktiválási időközét automatikus üzemmódban.
GÉP TÍPUSA	Kiválaszthatja a gép verzióját. AKKU = Akkumulátoros verzió. DUAL POWER = kettős tápellátású verzió.
SZERVIZ MENÜ	Műszaki menü
KEZDŐOLDAL	Kijelző logó kiválasztása. 0 = nincs logó. 1 = standard logó. 2 - 10 = személyre szabott logók.
ÓRASZÁM. V.ÁLL.	Visszaálltja az óraszámlálót nulla értékre. 1 = óraszámláló visszaállítása.
ÜZEMÓRA VISSZAÁ.	Visszaálltja az üzemóra számlálót nulla értékre. 1 = óraszámláló visszaállítása.
ÜZEMÓRA	Aktiválja a „Szerviz hívása” üzenetet a kijelzőn, így ütemezhető a karbantartás. 0 = funkció nem aktív. 50 - 500 = óra.
KILÉPÉS	Kiválasztásával kiléphet a felhasználói menüből.

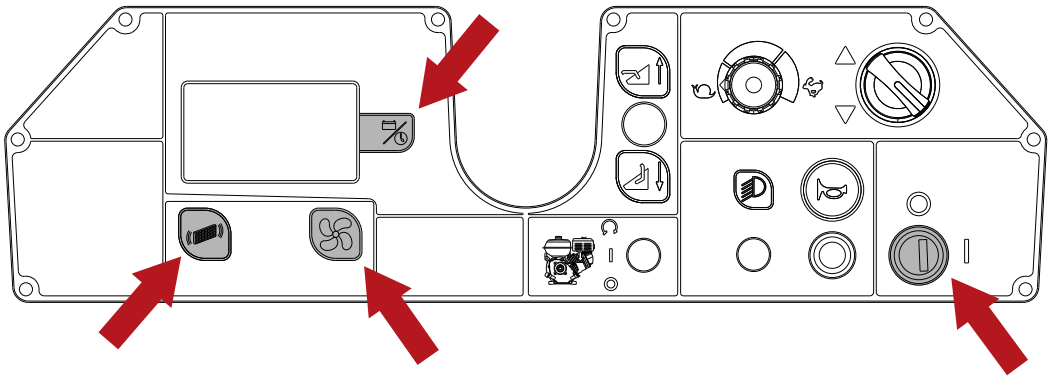

JAVASOLT TARTALÉKALKATRÉSZEK

Cikkszám	Leírások
SPPV75791	Fő kefe PPL (Standard)
SPPV01379	Fő kefe, PPL - puha (Opcionális)
SPPV00013	Fő kefe, Vegyes puha/acél - közepes (Opcionális)
SPPV75793	Fő kefe, Vegyes PPL/acél - súroló (Opcionális)
PMVR00283	Kit - Oldalsó kefe, PPL (Standard)
SPPV07065	Kit - Oldalsó kefe, Vegyes PPL/acél - súroló (Opcionális)
MPVR75936	Oldalsó terelőlap
MPVR75935	Első terelőlap
MPVR75934	Hátsó terelőlap
KTRI04766	Terelőlap-készlet, nem hagy nyomot (Opcionális)
FTDP76070	Szűrőpanel, poliészter (Standard)
FTDP76067	Szűrőpanel, papír (Opcionális)
MTCG00139	Szíj d.8 710
MTCG00138	Szíj d.10 710
CUVR17004	Kefe csapágy
CMCV00451	Kábel, fő kefe emeléséhez
CMCV75904	Hüvely, fő kefeemelő kábel
KTRI02289	Hajtás potenciométer
KTRI05576	Sebességkorlátozó potenciométer
GUVR00625	Hulladéktároló- tömítés
VEVR00070	Ventilátor motor
9018332	Biztosíték, 50A, kefemotor
MOCC87164	Kefemotor
9017784	Kefemotor szénkefék
MOCC00443	Oldalsó kefe motor (bal oldal)
MOCC00442	Oldalsó kefe motor (jobb oldal)
MEVR31145	Oldalsó kefemotor szénkefék
MELF33431	Lámpa, jelzőfény
MOCC00445	Hajtás motor
MEVR02107	Hajtómotor szénkefék
RTRT00548	Első gumikerék
KTRI75744	Hátsó gumikerék
KTRI02348	Kerék-készlet, nem hagy nyomot (Opcionális)
CUVR00005	Fő kefe hajtótárcsa csapágy
MECI75801	Adagoló kapcsoló
MLML85997	Pedál rugó

MECE00591	Kijelzőpanel
MECE00592	Szervizpanel
MECE00925	Hajtás vezérlőpanel
MECE00915	Inverter panel
MECI00532	Fő kontaktor, 24V-100A
MECE00201	Relé, 24V 10-20A
994203	Akkumulátor, 06Vdc 0180Ah, zselés [5H,GF06180]
BACA00273	Töltő, akkumulátor, 24Vdc, 25A [SB50]
MECB00922	Akkumulátortöltő- kábel (EMEA)
MECB02036	Akkumulátortöltő- kábel (UK)

SPIS TREŚCI

WAŻNE ŚRODKI BEZPIECZEŃSTWA 3
SYMBOLE BEZPIECZEŃSTWA 6
SPECYFIKACJA TECHNICZNA 7
WYMIARY URZĄDZENIA 9
INFORMACJE OGÓLNE 10
Cel niniejszej instrukcji 10
Identyfikacja urządzenia 10
Dokumentacja dołączona do urządzenia 10
INFORMACJE TECHNICZNE 11
Opis ogólny 11
Główne części maszyny 11
Panel sterowania 12
Akcesoria 12
OBSŁUGA I INSTALACJA 13
Podnoszenie i transport urządzenia na palecie 13
Kontrola przy dostawie 13
Odpakowywanie 13
Jeśli opakowanie nie jest zatrzymywane, należy je zutylizować zgodnie z obowiązującymi przepisami 13
Akumulatory 14
Ustawianie typu akumulatora w maszynie 14
Przygotowanie akumulatorów MOKRYCH: 15
Akumulatory: instalacja i podłączenie 15
Ustawienia zewnętrznych ładowarek akumulatorów 16
Przygotowanie zewnętrznej ładowarki akumulatorów 16
Mocowanie szczotki bocznej 16
PORADNIK PRAKTYCZNY OPERATORA 17
Odzież i wyposażenie 17
Przed uruchomieniem maszyny: 17
Przygotowanie urządzenia do pracy 17
Praca 17
Hamulec roboczy i hamulec postojowy 19
Podczas pracy maszyny 19
Przycisk awaryjnego zatrzymania 20
Termostat ochronny 20
Wskaźnik naładowania akumulatorów 20
Opróżnianie pojemnika na odpady 20
Przesuwanie wyłączonego urządzenia 21
INSTRUKCJA KONSERWACJI 22
Konserwacja - Zasady ogólne 22
Czyszczenie filtra powietrza silnika ssania 22
Bezpieczniki: 23
Konserwacja akumulatora 23
Sprawdzanie poziomu elektrolitu w akumulatorach MOKRYCH 24
Ładowanie akumulatorów 24
Akumulator: demontaż 25
Wymiana szczotki środkowej 25
Regulacja szczotki środkowej pod kątem zużycia 26
Regulacja szczotek bocznych pod kątem zużycia 26
Kontrole okresowe 27
OKRESY BEZCZYNNOŚCI 27
ROZWIĄZYWANIE PROBLEMÓW 28
WYŚWIETLANE ALARMY/OSTRZEŻENIA 29
MENU UŻYTKOWNIKA 30
ZALECANE CZĘŚCI ZAMIENNE 31

WAŻNE ŚRODKI BEZPIECZEŃSTWA

Fragmenty tekstu wymagające szczególnej uwagi zostały pogrubione i poprzedzone symbolami opisanymi poniżej.

! NIEBEZPIECZEŃSTWO:
Wskazuje konieczność zachowania ostrożności w celu uniknięcia poważnych konsekwencji, które mogą doprowadzić do śmierci personelu lub sytuacji stwarzających ewentualne zagrożenie dla zdrowia i bezpieczeństwa.

! UWAGA:
Wskazuje konieczność zachowania ostrożności w celu uniknięcia poważnych konsekwencji, które mogą wiązać się ze szkodami dla maszyny lub miejsca pracy bądź doprowadzić do strat ekonomicznych.

! NIEBEZPIECZEŃSTWO: Jeśli w maszynie są zainstalowane akumulatory kwasowo-ołowiowe (MOKRE), nie mogą one mieć kontaktu z iskrami, płomieniami ani materiałami wydzielającymi dym. Podczas normalnego użytkowania tych akumulatorów, a zwłaszcza w trakcie ich ładowania, mogą wydzielać się gazy wybuchowe.

! NIEBEZPIECZEŃSTWO: Jeśli w maszynie są zainstalowane akumulatory kwasowo-ołowiowe (MOKRE), podczas ich ładowania wytwarzany jest wodór o silnych właściwościach wybuchowych. Na cały czas trwania cyklu ładowania akumulatora należy pozostawić pokrywę pochyloną w stronę kierownicy i wykonywać tę procedurę jedynie w dobrze wentylowanych obszarach oraz z dala od otwartego płomienia.

! NIEBEZPIECZEŃSTWO: Nie należy korzystać z maszyny w obecności łatwopalnych płynów lub oparów bądź palnych pyłów.

! NIEBEZPIECZEŃSTWO: Nie wolno podnosić materiałów toksycznych.

! NIEBEZPIECZEŃSTWO: Nie sprzątać płonących lub żarzących się przedmiotów.

! NIEBEZPIECZEŃSTWO: Maszyny nie wolno używać na posadzkach pokrytych powłokami/ wykończeniami/materiałami niebezpiecznymi.

! UWAGA: Nie wolno używać urządzenia na mokrych powierzchniach.

Nie korzystać z urządzenia:
- **bez uprzedniego przeczytania instrukcji obsługi i konserwacji.**
- **bez przeszkolenia w zakresie jego eksploatacji.**
- **jeśli nie zlecono nam korzystania z niego.**
- **jeśli nie osiągnięto wieku wymaganego w przepisach prawa.**
- **bez pojemnika na odpady i/lub włożonego filtra.**
- **jeśli maszyna nie działa prawidłowo.**
- **w miejscach bez odpowiedniego oświetlenia.**
- **w warunkach wybuchowych.**
- **na drogach publicznych.**
- **w warunkach występowania zanieczyszczeń, które mogą być szkodliwe dla zdrowia (pył, gaz itp.).**
- **w warunkach występowania ryzyka spadania przedmiotów, chyba że na maszynie przewidziana jest konstrukcja ochronna.**
- **W obszarach zbyt ciemnych, by możliwe było dostrzeżenie elementów sterowniczych lub bezpieczna obsługa maszyny.**

Odzież i wyposażenie:
- **Zakładaj obuwie ochronne z podeszwą antypoślizgową.**
- **Zakładaj okulary ochronne lub maskę i odzież ochronną.**
- **W zależności od czyszczonej powierzchni i warunków środowiska, środki ochrony, wymagane w przypadku sprayów, obejmują maski oddechowe, zapewniające ochronę na poziomie równorzędnym FFP2 lub wyższym.**

Przed uruchomieniem urządzenia:
- **Sprawdzić, czy maszyna nie jest uszkodzona.**
- **Sprawdzić działanie hamulca.**
- **Sprawdzić, czy wszystkie zabezpieczenia są dostępne i sprawne.**

Podczas korzystania z maszyny:
- **Maszyna musi być obsługiwana tylko przez jedną osobę.**
- **Zaparkować maszynę na płaskiej i równej powierzchni.**
- **Nie pozwalać dzieciom na zabawę na lub w pobliżu maszyny.**
- **Nie należy używać maszyny do zamiatania/ wciągania cieczy.**
- **Nie należy używać maszyny do zbierania kabli, sznurków, pasów lub podobnych materiałów.**
- **Należy ocenić typ budynku do sprzątania, np. szpitale, obiekty przemysłowe (farmaceutyczne, chemiczne itp.) i zapewnić zgodność z przepisami bezpieczeństwa oraz warunkami obowiązującymi w tego typu obiektach.**
- **Maszyna nie może być użytkowana do celów innych niż te, do których jest wyraźnie**

przeznaczona.

- **Maszyna przeznaczona jest do zastosowań komercyjnych, np. w hotelach, szkołach, szpitalach, fabrykach, sklepach, biurach i ogólnie w zakładach pracy. Nie należy używać jej w innych celach.**
- **Trzymać wszystkie części ciała w pozycji jazdy podczas poruszania się urządzenia.**
- **Maszyna musi być przechowywana tylko wewnątrz budynków.**
- **Nie pozwalać, aby maszyna była używana jako zabawka.**
- **Maszyna nie jest przeznaczona do holowania ani do bycia holowaną.**
- **Nie kłaść na maszynie przedmiotów o znacznej wadze.**
- **Nie zasłaniać wlotów i wylotów powietrza.**
- **Nie usuwać, modyfikować ani obchodzić urządzeń zabezpieczających.**
- **Podczas użytkowania może dochodzić do tworzenia się sprayu. Wdychanie tego sprayu może być szkodliwe dla zdrowia.**
- **Obowiązkiem pracodawcy jest przeprowadzenie oceny ryzyka w celu określenia niezbędnych środków ochronnych przed sprayami, w zależności od powierzchni przeznaczonej do czyszczenia i warunków otoczenia. W ramach ochrony przed wdychaniem sprayów należy stosować maski o poziomie ochrony równorzędnym FFP2 lub wyższym.**
- **Nie zbliżać rąk do ruchomych części.**
- **W razie wadliwego i/lub nieprawidłowego działania, niezwłocznie wyłączyć maszynę (odłączając ją od zasilania sieciowego bądź akumulatorowego) i nie manipulować przy niej; skontaktować się z centrum serwisowym zatwierdzonym przez producenta.**
- **Urządzenie jest zaprojektowane do działania w temperaturach pomiędzy +4°C a +40°C. Może być przechowywane w temperaturach pomiędzy +0°C a +50°C, gdy nie jest używane.**
- **Urządzenie jest przeznaczone do pracy przy wilgotności względnej pomiędzy 30% a 95%.**
- **Urządzenie można użytkować na wysokościach do 2000 m n.p.m.**
- **Do zatrzymywania urządzenia należy używać hamulca.**
- **Nie używać maszyny do czyszczenia powierzchni pochyłych ani powierzchni o nachyleniu przekraczającym wartość podaną na tabliczce znamionowej.**
- **Nie używać maszyny na powierzchniach pochyłych ani powierzchniach o nachyleniu przekraczającym wartość podaną na tabliczce znamionowej.**
- **Podczas korzystania z maszyny na nieznacznie pochylonych powierzchniach nie należy poruszać się w poprzek nachylenia, lecz utrzymywać maszynę w położeniu równoległym do kierunku nachylenia, manewrując nią ostrożnie i unikając zawracania.**
- **Maszyna nie jest przeznaczona do użycia przez osoby (w tym także dzieci) z ograniczonymi możliwościami fizycznymi, sensorycznymi lub umysłowymi, nieposiadających doświadczenia i wiedzy, o ile nie będą nadzorowane przez osobę odpowiedzialną za ich bezpieczeństwo i otrzymają instrukcje dotyczące obsługi maszyny.**
- **Nie wykorzystywać maszyny do transportu ludzi bądź towarów, a także do holowania.**
- **Nie zakładać biżuterii, zegarków, krawatów ani innych rzeczy.**
- **Operator zawsze musi korzystać ze środków ochrony osobistej: fartucha ochronnego lub kombinezonu roboczego, antypoślizgowego, wodoodpornego obuwia, gumowych rękawic, okularów ochronnych oraz zabezpieczenia uszu, a także maski do ochrony dróg oddechowych.**

Przed odejściem od maszyny lub przed wykonaniem konserwacji:

- **Zaparkować maszynę na płaskiej i równej powierzchni.**
- **Wyłączyć maszynę i wyjąć kluczyk ze stacyjki.**
- **Aktywować hamulec postojowy.**

Podczas konserwacji:

- **Wszystkie czynności należy wykonywać w warunkach zapewniających odpowiednią widoczność i oświetlenie.**
- **Odizolować maszynę od źródła zasilania przez odłączenie akumulatorów.**
- **Odłączyć ładowarkę akumulatora od urządzenia.**
- **Operator zawsze musi korzystać ze środków ochrony osobistej: fartucha ochronnego lub kombinezonu roboczego, antypoślizgowego, wodoodpornego obuwia, gumowych rękawic, okularów ochronnych oraz zabezpieczenia uszu, a także maski do ochrony dróg oddechowych.**
- **Nie zakładać biżuterii, zegarków, krawatów ani innych rzeczy.**
- **Nie popychać ani nie ciągnąć maszyny, gdy operator nie siedzi w fotelu i nie kieruje nią.**
- **Chronić akumulatory przez zanieczyszczeniami, takimi jak pył metaliczny.**
- **Uważać podczas pracy z kwasem akumulatorowym i unikać kontaktu z nim. W przypadku wycieku płynu z akumulatora nie dotykać go i stosować następujące środki ochrony: Kontakt ze skórą może powodować podrażnienie skóry; należy przemyć wodą z mydłem. Wdychanie par może powodować podrażnienie dróg oddechowych;**

należy pozostać na świeżym powietrzu i skonsultować się z lekarzem. Kontakt z oczami może powodować podrażnienie; oczy należy natychmiast przemywać wodą przez co najmniej 15 minut i skonsultować się z lekarzem.

- **Nie kłaść narzędzi na akumulatorach, ponieważ mogą one spowodować zwarcie prowadzące do wybuchu.**
- **Zawsze używać ładowarki akumulatorów, która jest dołączona do maszyny (jeśli ją dostarczono) lub, w przeciwnym razie, ładowarki o specyfikacji odpowiadającej zaleceniom zawartym w danych technicznych.**
- **Instalację akumulatora należy powierzyć serwisantowi zatwierdzonemu przez firmę TENNANT.**
- **Okresowo sprawdzać przewód zasilający ładowarki do akumulatorów pod kątem uszkodzeń; w przypadku wykrycia urządzenia nie można używać tego urządzenia. Wymianę przewodu należy powierzyć serwisantowi zatwierdzonemu przez firmę TENNANT. Rozłączyć oba połączenia ładowarki do akumulatorów (po stronie AC i DC).**
- **Nie szarpać przewodu ładowarki do akumulatorów w celu odłączenia go od gniazda: dobrze złapać i pociągnąć wtyczkę.**
- **Nie myć urządzenia myjką wysokociśnieniową.**
- **Czynności czyszczenia i konserwacji, które może wykonać użytkownik, mogą być zlecane dzieciom jedynie pod nadzorem.**
- **Wszystkie naprawy należy powierzyć serwisantowi zatwierdzonemu przez firmę TENNANT.**
- **Stosować wyłącznie oryginalne akcesoria i części zamienne dostarczane tylko przez producenta, gdyż tylko one są w stanie zagwarantować bezpieczne i bezproblemowe działanie maszyny.**
- **Nigdy nie stosować części wymontowanych z innych urządzeń lub zestawów.**

W przypadku ładowania lub rozładowywania maszyny z pojazdu:

- **Opróżnić pojemnik na odpady przed załadowaniem maszyny.**
- **Nie wjeżdżać maszyną na śliskie najazdy.**
- **Zachować szczególną ostrożność podczas obsługi maszyny na najazdach.**
- **Wyłączyć maszynę i wyjąć kluczyk ze stacyjki.**
- **Zablokować koła maszyny.**
- **Zabezpieczyć maszynę pasami.**

INSTRUKCJĘ NALEŻY PRZECHOWYWAĆ W BEZPIECZNYM MIEJSCU.

SYMBOLE BEZPIECZEŃSTWA

	OSTRZEŻENIE! ZAGROŻENIE ZWIĄZANE Z RUCHOMYMI CZĘŚCIAMI
	OSTRZEŻENIE! RYZYKO POPARZENIA KWASEM
	MAKSYMALNE NACHYLENIE
	PODRĘCZNIK OPERATORA, INSTRUKCJA UŻYTKOWANIA
	PRZECZYTAĆ INSTRUKCJĘ OBSŁUGI
	SYMBOL PRĄDU STAŁEGO
	KLASA IZOLACJI: TA KLASYFIKACJA MA ZASTOSOWANIE TYLKO DO MASZYN ZASILANYCH Z AKUMULATORÓW.
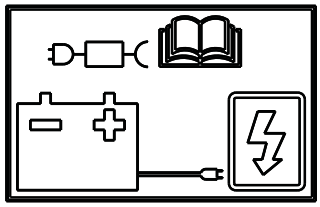	PUNKT PODŁĄCZENIA ZEWNĘTRZNEJ ŁADOWARKI AKUMULATORA.

SPECYFIKACJA TECHNICZNA

Szerokość czyszczenia		mm	1100
		cali	43,30
Wydajność czyszczenia na godzinę		m^2/h	3800-5600
		ft^2/h	40902,86 - 60277,9
Średnica szczotki środkowej		mm	280
		cali	11,02
Średnica szczotki bocznej		mm	400
		cali	15,74
Moc silnika szczotki środkowej		W	600
		KM	0,80
Moc silnika szczotek bocznych		W	90
		KM	0,12
Moc silnika napędowego		W	450
		KM	0,60
Moc silnika ssania		W	260
		KM	0,34
Moc silnika wytrząsarki filtra		W	90
		KM	0,12
Moc maszyny (P_M)		W	1560
		KM	2,092
Prędkość maksymalna		km/h	6,2
		mph	3,8
Pojemność pojemnika na odpady		l	61
		galonów	13,84
Powierzchnia filtra płytowego		m^2	4
		ft^2	43,05
Średnica przedniego koła		mm	250
		cali	9,84
Średnica tylnego koła		mm	250
		cali	9,84
Dozwolone nachylenie			16% / 9°
Waga brutto (GVW)		kg	651
		lbs	1435,21
Waga transportowa bez akumulatorów		kg	258
		lbs	568,8
Waga transportowa z akumulatorami		kg	394,4
		lbs	869,5
Liczba akumulatorów		nr	4
Napięcie maszyny V_M		V	24Vdc
Pojemność pojedynczego akumulatora		Ah (5h)	180
Waga pojedynczego akumulatora		kg	34,1
		lbs	75,2
Napięcie zasilania (ładowania akumulatora)	Wersja bez wbudowanej ładowarki	V	24Vdc
Prąd maksymalny (ładowanie akumulatora)		I	23 A
Wymiary urządzenia		mm	X=1615 x Y=905 x Z=1210
		cali	X=63,58 x Y=35,62 x Z=47,63
Wymiary gniazda akumulatora (długość, szerokość, wysokość)		mm	500 × 500 × 360
		cali	19,68 × 19,68 × 14,1
Wymiary opakowania (długość, szerokość, wysokość)		mm	1740 × 1100 × 1410
		cali	68,50 × 43,30 × 55,51

Ciśnienie akustyczne - Załącznik DD (Emisja hałasu) EN 60335-2-72: 2012		LpA (dB)	70
Niepewność pomiaru		K (dB)	3
Zmierzony poziom hałasu		Lwa (dB)	82
Niepewność pomiaru		K (dB)	3
Gwarantowany poziom hałasu		Lwa,g (dB)	83
Niepewność pomiaru		K (dB)	3
Poziom drgań (z ręki) - IEC 60335-2-72		HAV m/sek^2	2,6
Niepewność pomiaru, k		m/sek^2	1,3
Poziom drgań (korpus) - IEC 60335-2-72		HBV m/sek^2	0,5
Niepewność pomiaru, k		m/sek^2	0,3
Stopień ochrony IP		IP	IPX3

Masa brutto (GVW): maksymalna dopuszczalna masa z maszyną całkowicie załadowaną i gotową do użycia. Masa brutto maszyny obejmuje zbiorniki na roztwór detergentu wypełniony czystą wodą, pusty zbiornik brudnej wody (w połowie pełne w przypadku systemów recyklingu), puste worki na kurz, kosz zasypowy napełniony do jego pojemności znamionowej, największe zalecane akumulatory i wszystkie akcesoria takie jak kable, węże, detergenty, mopy i szczotki.
Masa transportowa: masa maszyny łącznie z akumulatorami, ale z wyłączeniem opcji (na przykład kabina operatora, FOPS (konstrukcja chroniąca operatora przed spadającymi przedmiotami) , druga i trzecia szczotka boczna i nasadka przedniej szczotki), świeża woda (w przypadku skruberów lub połączonych maszyn) oraz waga standardowego operatora (75 kg).
Parametry te mogą ulec zmianie bez powiadomienia.
V, I: wartości ładowania/zasilania
V_M , P_M: maszyna w przeciętnych warunkach roboczych (aktywne wszystkie funkcje)

WYMIARY URZĄDZENIA

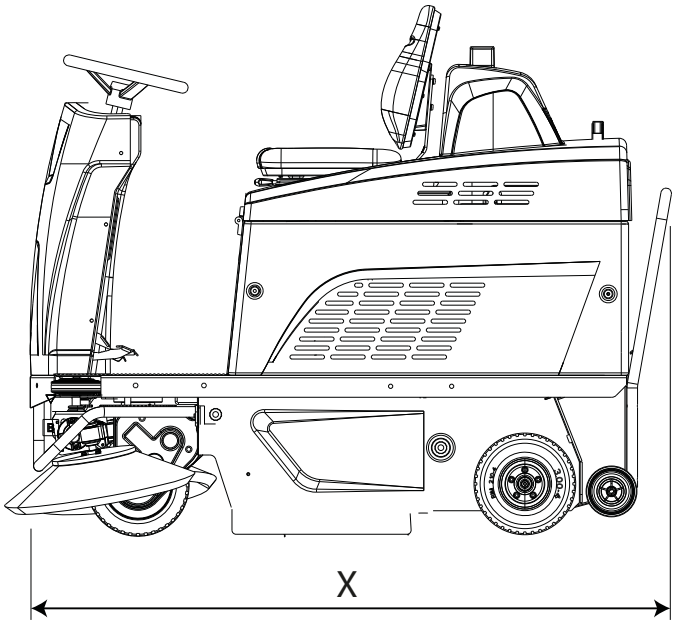

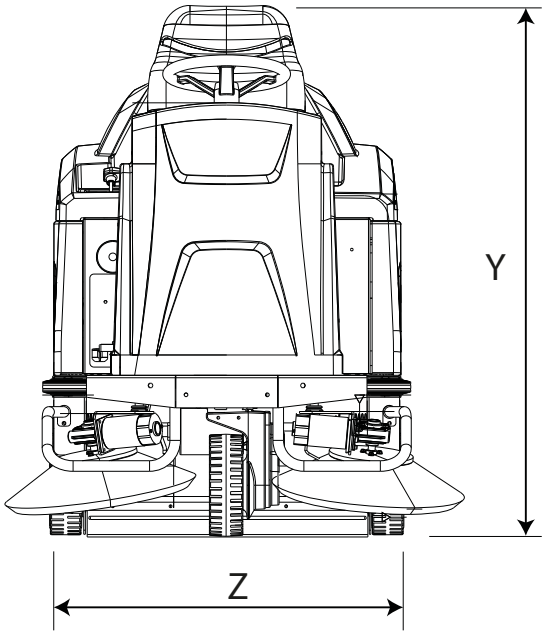

X-Y-Z: Patrz tabela „SPECYFIKACJA TECHNICZNA”

INFORMACJE OGÓLNE

Cel niniejszej instrukcji

Niniejszy podręcznik został opracowany przez producenta i jest integralną częścią maszyny[1].
Określa on przeznaczenie urządzenia, do którego zostało zaprojektowane i zbudowane oraz zawiera wszystkie informacje, jakie powinni posiadać operatorzy[2].
Oprócz tego podręcznika, zawierającego informacje dla operatorów, dostępne są inne publikacje, zapewniające konkretne informacje dotyczące osób dokonujących konserwacji[3].
Określenia „prawo" i „lewo", „zgodnie z ruchem zegara" i „przeciwnie do ruchu zegara" odnoszą się do ruchu naprzód urządzenia.
Stała zgodność z instrukcjami zawartymi w niniejszym podręczniku gwarantuje bezpieczeństwo operatora i urządzenia, zapewnia niski koszty utrzymania jak wysoką jakość wyników, a także wydłuża okres użytkowania maszyny. Nieprzestrzeganie instrukcji może prowadzić do powstania obrażeń ciała operatora lub uszkodzenia urządzenia, podłogi, a także skażenia środowiska.
Spis treści na początku podręcznika pozwala na szybkie odnalezienie wymaganego działu.

Mimo że dane urządzenie może zauważalnie różnić się od ilustracji w niniejszym dokumencie, prawidłowość i ważność zawartych w nim instrukcji jest gwarantowana.

Identyfikacja urządzenia

Tabliczka znamionowa zapewnia następujące informacje:

- Nazwa producenta.
- Model.
- Numer seryjny.
- Rok produkcji.
- Napięcie źródła zasilania (wartość ładowania/zasilania).
- Natężenie prądu (maksymalny poziom ładowania, możliwie zgodny z wartością podaną przez producenta akumulatora).
- Masa brutto.
- Stopień ochrony IP.
- Napięcie maszyny (w przeciętnych warunkach pracy).
- Moc maszyny (w przeciętnych warunkach pracy).
- Maksymalne dozwolone nachylenie.

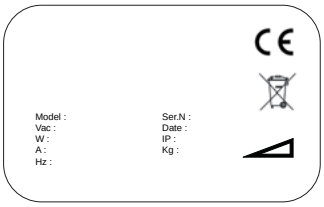

Dokumentacja dołączona do urządzenia

- Podręcznik użytkownika;
- Certyfikat zgodności CE;
- Skrócony poradnik
- Instrukcja obsługi ładowarki do akumulatorów (dołączona do ładowarki).

1 Określenie „urządzenie" zastępuje w niniejszym podręczniku nazwę handlową.

2 Osoby odpowiedzialne za użytkowanie urządzenia bez wykonywania czynności wymagających określonych umiejętności technicznych.

3 Osoby posiadające doświadczenie, szkolenie techniczne oraz wiedzę dotyczącą ustawodawstwa i norm, zdolne do wykonywania wszelkich niezbędnych czynności, rozpoznawania i unikania możliwego ryzyka w obsłudze, instalacji, użytkowaniu i konserwacji niniejszego urządzenia.

INFORMACJE TECHNICZNE

Opis ogólny

Urządzenie opisane w niniejszej instrukcji to samobieżna zamiatarka, przeznaczona do czyszczenia posadzek w lokalach użytkowych i przemysłowych.
Zamiatarka samobieżna może być wykorzystywana do usuwania pozostałości po procesach przemysłowych, oraz ogólnie powstającego pyłu i brudu ze wszystkich względnie równych, płaskich i twardych powierzchni, takich jak beton, asfalt, lastryko, płytki ceramiczne, blachy metalowe, marmur, guma wytłaczana i gładka, oraz maty plastikowe w pomieszczeniach i na zewnątrz.

Główne części maszyny

Poniżej znajdują się główne części maszyny:

1. Pojemnik na odpady.
2. Panel sterowania.
3. Szczotka środkowa.
4. Szczotka boczna.
5. Filtr układu ssącego.
6. Wytrząsarka filtra.
7. Fotel kierowcy.
8. Gniazdo akumulatora.
9. Kierownica.
10. Pedał przyspieszenia.
11. Pedał hamulca roboczego i postojowego.
12. Dźwignia obsługi szczotki bocznej.
13. Pedał obsługi „podnoszenia klapy”, pozwala na zebranie masowych przedmiotów przez szczotkę środkową.
14. Dźwignia obsługi szczotki środkowej.

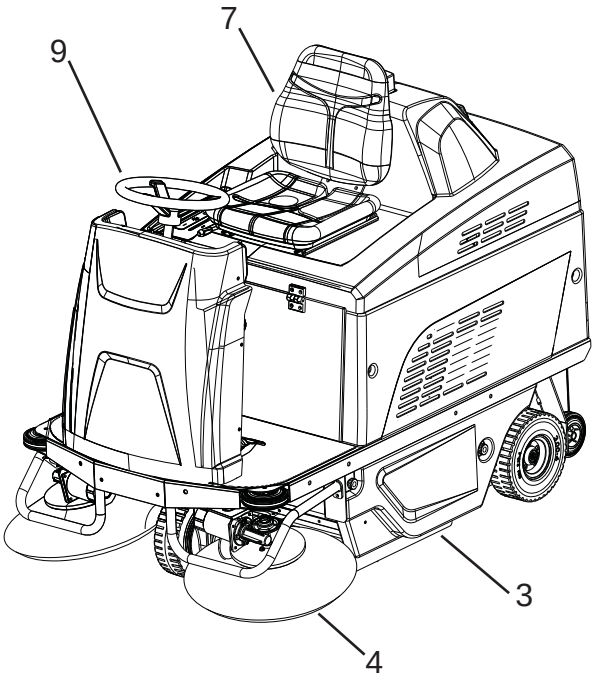

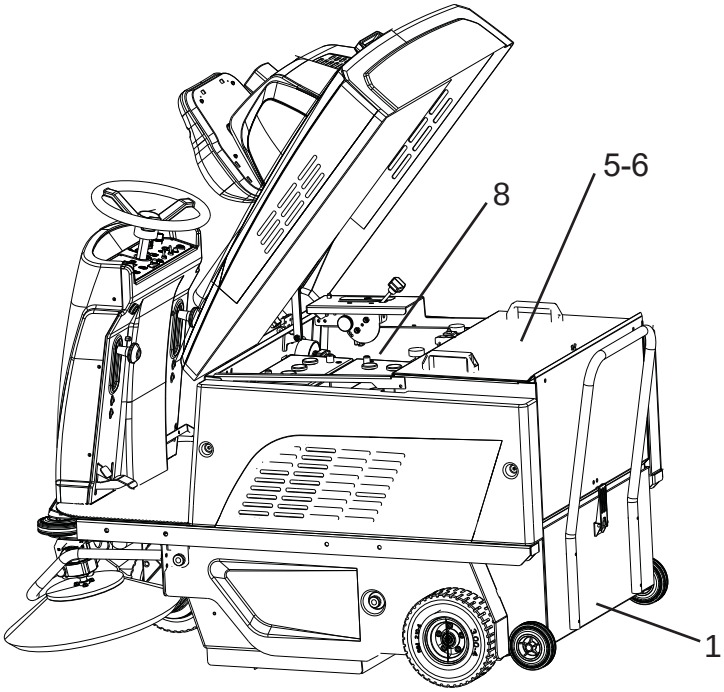

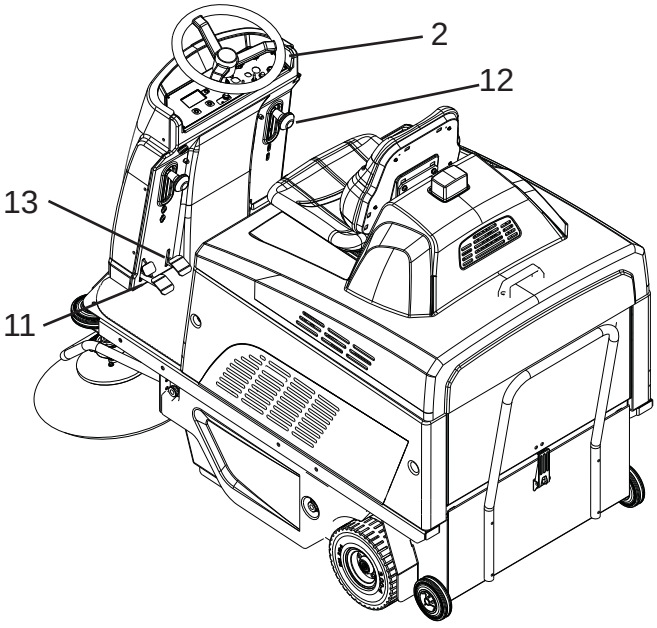

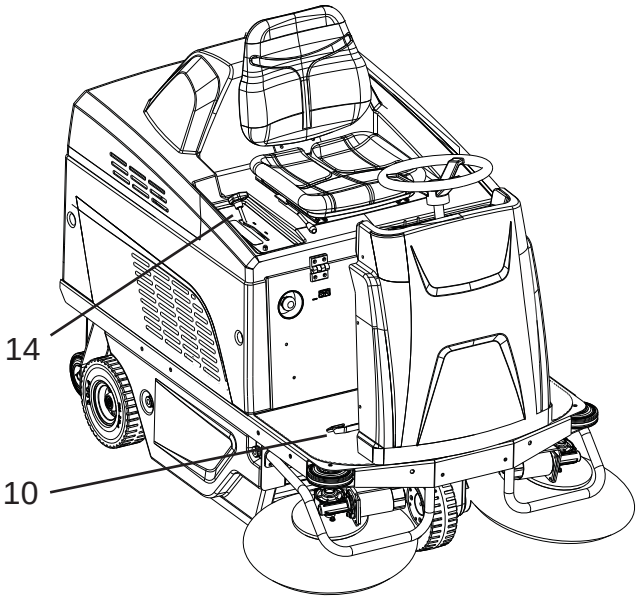

Panel sterowania

Urządzenie ma następujące elementy sterujące i kontrolki:

15. Wyłącznik awaryjny: działa jako urządzenie zabezpieczające.
16. Potencjometr prędkości: reguluje maksymalną prędkość maszyny do przodu i do tyłu.
17. Przełącznik kierunku: do ustawiania ruchu maszyny do przodu lub do tyłu.
18. Wyświetlacz wskazujący: Pozostały poziom naładowania akumulatora w formie procentowej, kody alarmów i licznik motogodzin.
19. Przycisk klaksonu.
20. Przycisk ssania: włącza/wyłącza silnik układu ssania.
21. Przycisk programowania: służy do nawigacji po MENU UŻYTKOWNIKA.
22. Przycisk wytrząsarki filtra, pozwala na ręczną obsługę wytrząsarki filtra.
23. Wyłącznik główny: włącza i wyłącza zasilanie elektryczne wszystkich funkcji urządzenia.
24. Nieużywane
25. Nieużywane
26. Nieużywane

Akcesoria

Patrz lista zalecanych części zamiennych.

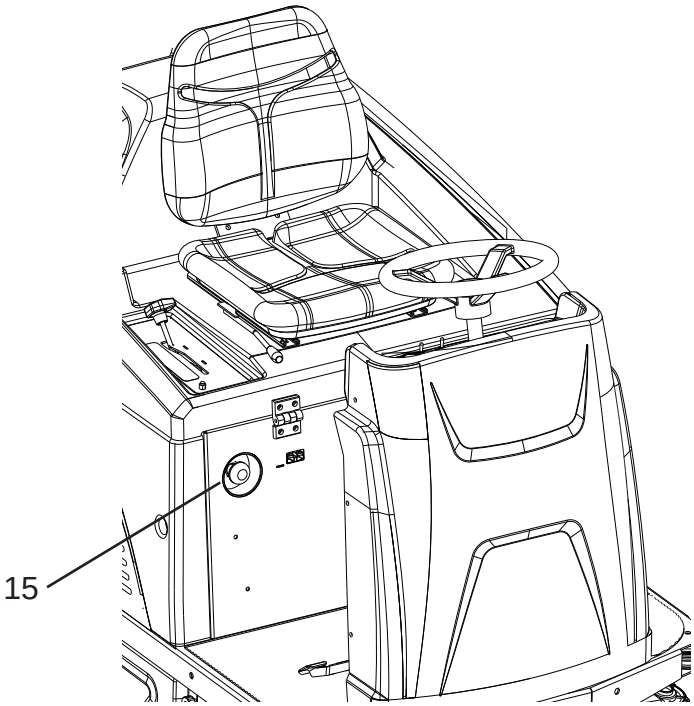

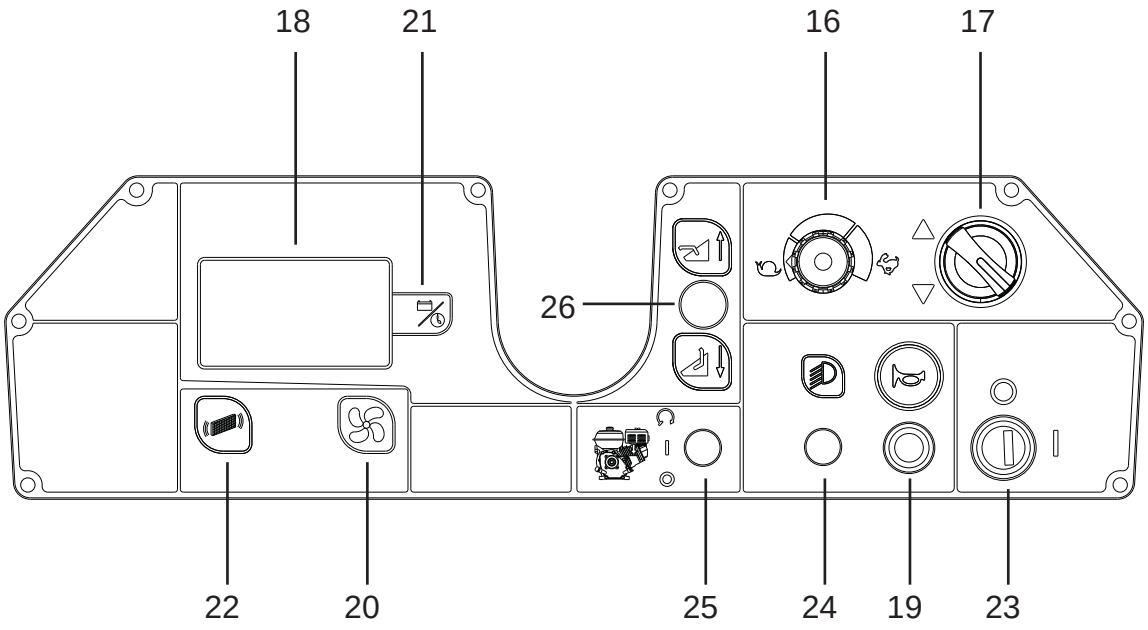

OBSŁUGA I INSTALACJA

Podnoszenie i transport urządzenia na palecie

! UWAGA: podczas wszystkich czynności związanych z podnoszeniem należy upewnić się, że urządzenie jest stabilnie zabezpieczone na palecie, by nie dopuścić do przechylania bądź przypadkowego upuszczenia.
Maszynę należy ładować na/rozładowywać z pojazdów w odpowiednio oświetlonych miejscach.

Urządzenie jest zapakowane przez producenta na drewnianej palecie. Należy je załadować na pojazd transportowy przy użyciu stosownego wyposażenia (patrz Dyrektywa UE 2006/42/EEC oraz późniejsze poprawki lub aneksy). W miejscu docelowym należy rozładować je przy użyciu podobnych środków.
Korpus maszyny umieszczony na palecie można podnieść tylko za pomocą wózka widłowego. Z opakowaniem należy postępować ostrożnie, unikać wstrząsów i przewrócenia urządzenia.

Kontrola przy dostawie

Gdy przewoźnik dostarczy urządzenie, należy sprawdzić, czy opakowanie i urządzenie są całe i nieuszkodzone. Jeśli urządzenie jest uszkodzone, należy upewnić się, iż przewoźnik jest świadomy uszkodzenia, a przed przyjęciem paczki zastrzec sobie prawo (na piśmie) do żądania odszkodowania za szkody.

Odpakowywanie

! NIEBEZPIECZEŃSTWO: podczas odpakowywania maszyny operator musi być wyposażony w niezbędne środki ochrony osobistej (rękawice, okulary itp.) w celu zminimalizowania ryzyka urazu.

Rozpakowując urządzenie, należy wykonać następujące czynności:

- Przeciąć i usunąć plastikowe taśmy przy pomocy nożyczek lub szczypiec;
- Usunąć kartonowe opakowanie;
- Zdemontować boczne szczotki, umieszczone wewnątrz komory akumulatora;
- Wyjąć worki z komory akumulatorów i sprawdzić zawartość: instrukcja obsługi, certyfikat zgodności WE, skrócony przewodnik, instrukcja konfiguracji ładowarki akumulatorów, mostki akumulatorowe z zaciskami, 1 złącze do ładowania akumulatorów; 2 klucze sześciokątne;
- Zdjąć metalowe wsporniki mocujące przednie/tylne koła i korpus urządzenia do podstawy palety.
- Zwolnić hamulec postojowy.

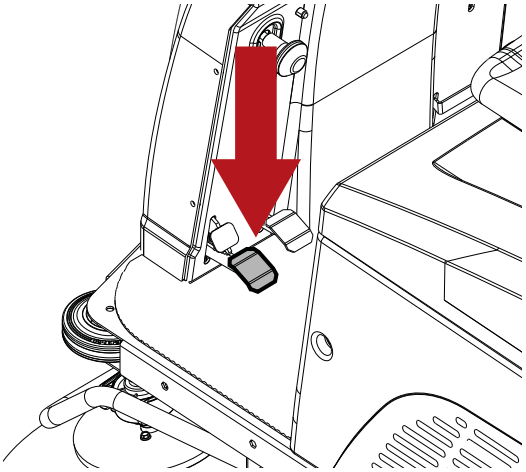

- Korzystając z rampy, zepchnąć urządzenie z palety w kierunku ruchu wstecznego. Nie należy podnosić maszyny.

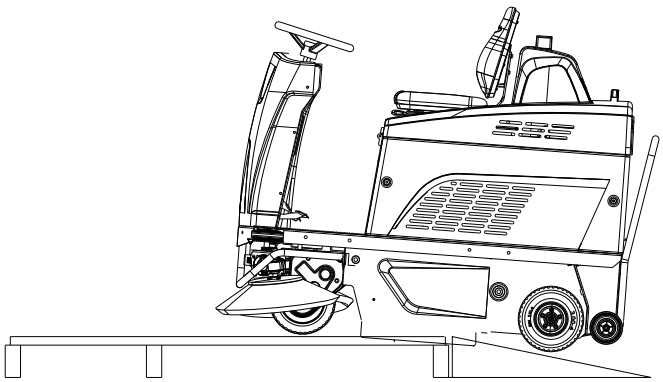

- Wyjąć szczotki boczne z opakowania.
- Oczyścić zewnętrzną stronę maszyny, zachowując przy tym normy bezpieczeństwa.

Gdy maszyna będzie wolna od materiału opakowaniowego, przejść do instalacji akumulatorów, patrz dział „**Akumulatory: instalacja i podłączenie**”.
Różne elementy opakowania można zachować, jeśli jest to konieczne i użyć ponownie do ochrony maszyny, jeśli będzie ona przewożona do innej lokacji lub wysyłana do warsztatu naprawczego.
Jeśli opakowanie nie jest zatrzymywane, należy je zutylizować zgodnie z obowiązującymi przepisami.

Akumulatory

! UWAGA: w maszynie nie należy używać jednorazowych baterii (nienadających się do ładowania)

W niniejszym urządzeniu mogą być zainstalowane dwa różne rodzaje akumulatorów:
szczelne akumulatory cylindryczne (MOKRE): należy regularnie sprawdzać poziomu elektrolitu.
Uszczelniane akumulatory (ŻELOWE lub AGM): tego typu akumulatory nie wymagają konserwacji.
Dane techniczne akumulatora muszą odpowiadać tym wskazanym w rozdziale „**Dane techniczne”** dotyczącym maszyny. Użycie cięższych akumulatorów może poważnie zakłócić zwrotność urządzenia i doprowadzić do przegrzania się silnika napędu. Z drugiej strony, lżejsze akumulatory o mniejszej pojemności będą wymagały częstszego ładowania.

Ustawianie typu akumulatora w maszynie

! WAŻNE INFORMACJE
Wpisać typ zainstalowanego akumulatora w ustawieniach oprogramowania maszyny.

! UWAGA: gdy urządzenie jest wysyłane z zainstalowanymi akumulatorami, „TYP AKUMULATORA” jest ustawiany fabrycznie.

Aby określić ustawienia logiki maszyny dla zainstalowanego rodzaju akumulatorów, należy postępować według poniższych instrukcji.

- Obrócić kluczyk zapłonu, aby wyłączyć maszynę.

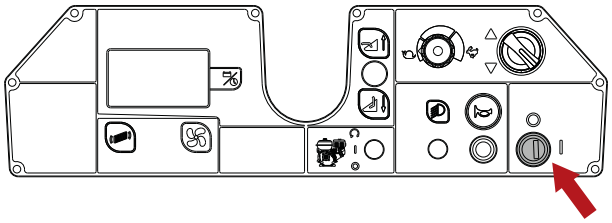

- Nacisnąć jednocześnie przyciski programowania i ssania, a następnie włączyć maszynę, przekręcając kluczyk zapłonu.

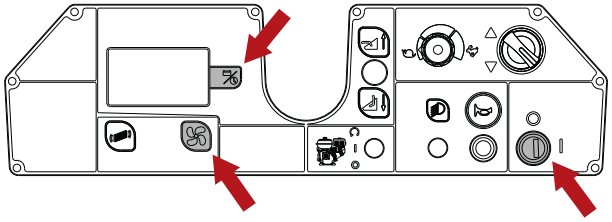

- Nacisnąć dwukrotnie przycisk ssania.

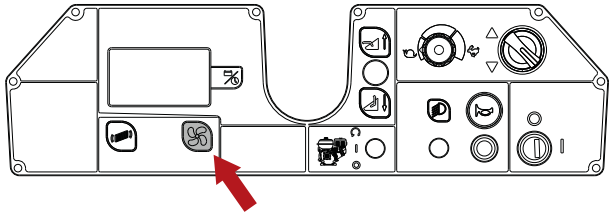

- Nacisnąć przycisk programowania, by przejść do menu ustawiania typu akumulatora.

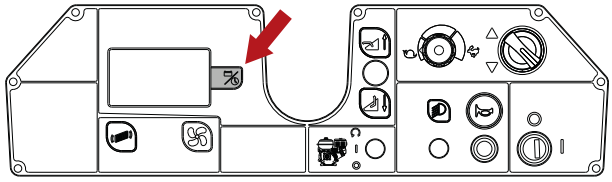

- Za pomocą przycisku ssania lub wstrząsarki filtra wybrać rodzaj zainstalowanych akumulatorów: „ACID battery” (Akumulator KWASOWY) lub „GEL/AGM battery” (Akumulator ŻELOWY/AGM).

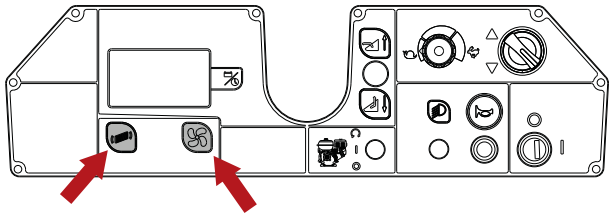

- Wcisnąć przycisk programowania, aby zapisać parametr.

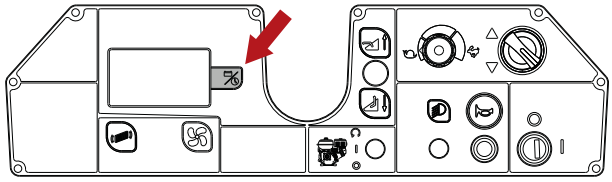

- Naciskać przycisk ssania do chwili pojawienia się opcji „WYJŚCIE”, a następnie nacisnąć przycisk programowania, by wyjść i zapisać parametr.

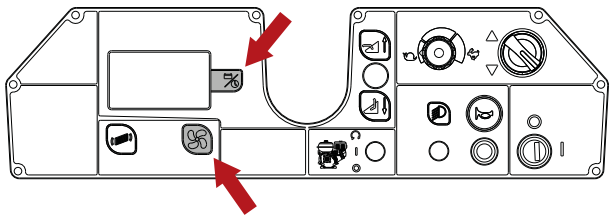

Przygotowanie akumulatorów MOKRYCH:

! NIEBEZPIECZEŃSTWO: Czynności związane z przygotowaniem, instalacją, podłączeniem i odłączeniem akumulatorów należy powierzyć serwisantowi zatwierdzonemu przez firmę TENNANT (zwanemu dalej „wykwalifikowanym technikiem").

! NIEBEZPIECZEŃSTWO: podczas instalacji akumulatorów i wszelkiego rodzaju ich konserwacji, wykwalifikowany technik musi stosować środki ochrony indywidualnej (rękawice, osłonę oczu, kombinezon roboczy itp.) niezbędne dla zminimalizowania ryzyka urazu. Trzymać się z dala od otwartego ognia, nie zwierać biegunów akumulatora, unikać iskrzenia oraz nie palić.

! NIEBEZPIECZEŃSTWO: w przypadku wycieku płynu z akumulatora nie dotykać go i stosować następujące środki ochrony:
Kontakt ze skórą może powodować podrażnienie skóry; należy przemyć wodą z mydłem.
Wdychanie par może powodować podrażnienie dróg oddechowych; należy pozostać na świeżym powietrzu i skonsultować się z lekarzem.
Kontakt z oczami może powodować podrażnienie; oczy należy natychmiast przemywać wodą przez co najmniej 15 minut i skonsultować się z lekarzem.

Akumulatory: instalacja i podłączenie

! NIEBEZPIECZEŃSTWO: podczas instalacji akumulatorów i wszelkiego rodzaju ich konserwacji, wykwalifikowany technik musi stosować środki ochrony indywidualnej (rękawice, osłonę oczu, kombinezon roboczy itp.) niezbędne dla zminimalizowania ryzyka urazu. Trzymać się z dala od otwartego ognia, nie zwierać biegunów akumulatora, unikać iskrzenia oraz nie palić.

! NIEBEZPIECZEŃSTWO: w przypadku wycieku płynu z akumulatora nie dotykać go i stosować następujące środki ochrony:
Kontakt ze skórą może powodować podrażnienie skóry; należy przemyć wodą z mydłem.
Wdychanie par może powodować podrażnienie dróg oddechowych; należy pozostać na świeżym powietrzu i skonsultować się z lekarzem.

Kontakt z oczami może powodować podrażnienie; oczy należy natychmiast przemywać wodą przez co najmniej 15 minut i skonsultować się z lekarzem.

! UWAGA: instalację i podłączenie akumulatorów należy zlecić wykwalifikowanemu technikowi.

! UWAGA: przed zainstalowaniem i podłączeniem akumulatorów należy odłączyć ładowarkę od źródła zasilania.

! UWAGA: przed przeprowadzeniem poniższych czynności należy zatrzymać maszynę na płaskiej i równej powierzchni, wyłączyć, wyjąć kluczyk ze stacyjki i zaciągnąć hamulec postojowy.

! NIEBEZPIECZEŃSTWO: Upewnić się, że do biegunów dodatnich akumulatora podłączone są zaciski „+". Nie sprawdzać ładunku akumulatorów poprzez iskrzenie.

Odchylić osłonę fotela w stronę kierownicy, następnie umieścić akumulatory w gnieździe zgodnie z rysunkiem.

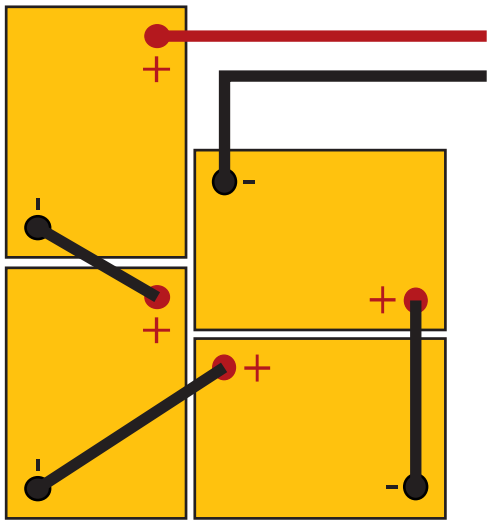

Podłączyć zaciski przewodów do biegunów akumulatora, dokręcić i pokryć je wazeliną.
Opuścić osłonę fotela do pozycji roboczej.
Podczas użytkowania urządzenia postępować według poniższej instrukcji.

Ustawienia zewnętrznych ładowarek akumulatorów

! NIEBEZPIECZEŃSTWO: korzystać z ładowarek z oznaczeniem CE, spełniających właściwe normy (EN 60335-2-29), wyposażonych w podwójną lub wzmocnioną izolację pomiędzy wejściem a wyjściem oraz zawierające obwód wyjściowy typu SELV.

! UWAGA: upewnić się, że ładowarka jest kompatybilna z ładowanymi akumulatorami.

Cylindryczne akumulatory kwasowo-ołowiowe (MOKRE): zalecane jest korzystanie z elektronicznej ładowarki. W każdym przypadku należy zapoznać się z instrukcją obsługi ładowarki, by potwierdzić możliwość korzystania z zewnętrznej ładowarki do akumulatorów.

Akumulatory żelowe lub AGM: korzystać z ładowarki przeznaczonej do tego typu akumulatorów.

Przygotowanie zewnętrznej ładowarki akumulatorów

! UWAGA: do wykonania tej procedury wymagany jest autoryzowany serwisant.

W przypadku korzystania z ładowarki, która nie była dołączona do maszyny, należy podłączyć do niej złącze znajdujące się w zestawie akcesoriów urządzenia.
Wtyczka dostarczona do zewnętrznej ładowarki pasuje do przewodów o przekroju maksymalnym 16mm^2.
Aby zamocować złącze należy wykonać następujące czynności:
Zdjąć około 13 mm izolacji z czerwonego i czarnego przewodu ładowarki;
Przyłożyć końce do styków złącza i ścisnąć mocno odpowiednimi kombinerkami;
Przy łączeniu przewodów ze złączem upewnić się, że właściwie podłączono bieguny (czerwony +, czarny -).

Mocowanie szczotki bocznej

! UWAGA: przed przeprowadzeniem poniższych czynności należy zatrzymać maszynę na płaskiej i równej powierzchni, wyłączyć, wyjąć kluczyk ze stacyjki i zaciągnąć hamulec postojowy.

Montaż:

- Odkręcić śrubę na wale silnika.
- Sprawdzić, czy wpust napędowy znajduje się w rowku wału silnika.
- Wsunąć szczotkę razem z kołnierzem na wał silnika.
- Dokręcić śrubę zaciskową.

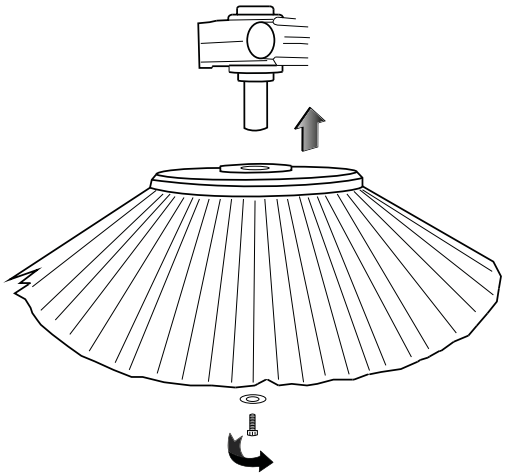

Demontaż:

- Wykonać ponownie czynności opisane powyżej, postępując w odwrotnej kolejności.

PORADNIK PRAKTYCZNY OPERATORA

Odzież i wyposażenie

Zakładaj obuwie ochronne z podeszwą antypoślizgową.
Zakładaj okulary ochronne lub maskę i odzież ochronną.
W zależności od czyszczonej powierzchni i warunków środowiska, środki ochrony, wymagane w przypadku sprayów, obejmują maski oddechowe, zapewniające ochronę na poziomie równorzędnym FFP2 lub wyższym.

Przed uruchomieniem maszyny:

Usunąć większe śmieci przed rozpoczęciem zamiatania. Zebrać druty, taśmę, sznurki i podobne rzeczy, które mogą zaplątać się w szczotki.

Przygotowanie urządzenia do pracy

Przez rozpoczęciem pracy wykonać co następuje:

- Sprawdzić, czy akumulatory są całkowicie naładowane i jeśli nie, przeprowadzić procedurę ładowania: w sprawie tej czynności należy zapoznać się z rozdziałem „**Ładowanie akumulatorów**”.
- Upewnić się, że pojemnik na odpady jest pusty, a jeśli nie, opróżnić go zgodnie z rozdziałem **„Opróżnianie pojemnika na odpady”**.

! WAŻNE INFORMACJE
Możliwe jest wyregulowanie pozycji fotela, by zapewnić wygodniejszą obsługę urządzenia.

Praca

! UWAGA: nie używać maszyny bez wcześniejszego przeczytania instrukcji obsługi i konserwacji.

! UWAGA: unikać zbierania drutu, taśmy, sznurków i podobnych rzeczy, które mogą zaplątać się w szczotki.

! WAŻNE INFORMACJE
Po zwolnieniu pedału przyspieszenia wszystkie funkcje urządzenia zostaną wyłączone automatycznie w ciągu 5 sekund (AUTOMATYCZNE WYŁĄCZENIE). Aby wznowić funkcje, wystarczy wcisnąć pedał przyspieszenia.

! WAŻNE INFORMACJE
Układ automatycznego wyłączania można włączyć/wyłączyć w menu programowym urządzenia; patrz rozdział „MENU UŻYTKOWNIKA”.

! NIEBEZPIECZEŃSTWO: Nigdy nie czyścić łatwopalnych proszków, łatwopalnych lub wybuchowych cieczy (np. benzyny, oleju opałowego itp.), kwasów lub rozpuszczalników (np. rozcieńczalniki do farb, aceton itp.), nawet gdy są rozcieńczone.

- Usiąść na fotelu.
- Obrócić kluczyk zapłonu, aby włączyć maszynę.

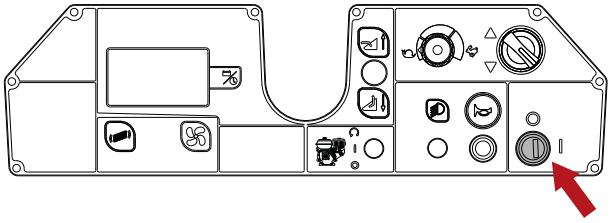

- Użyć przełącznika napędu, aby wybrać kierunek jazdy.

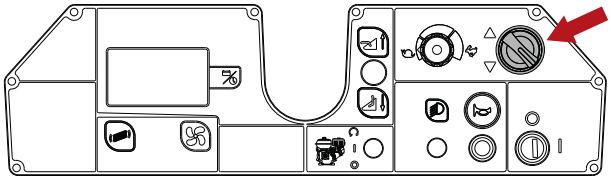

- Aby opuścić szczotkę środkową, należy popchnąć dźwignię roboczą do przodu; jeśli szczotka jest opuszczona, silnik szczotki i silnik ssania załączą się.

! WAŻNE INFORMACJE
Bezpiecznik z możliwością resetu jest zamontowany na płytce prowadzącej dźwigni roboczej szczotki środkowej.
W przypadku, gdy szczotka środkowa przestanie działać, należy nacisnąć przycisk, aby zresetować bezpiecznik.

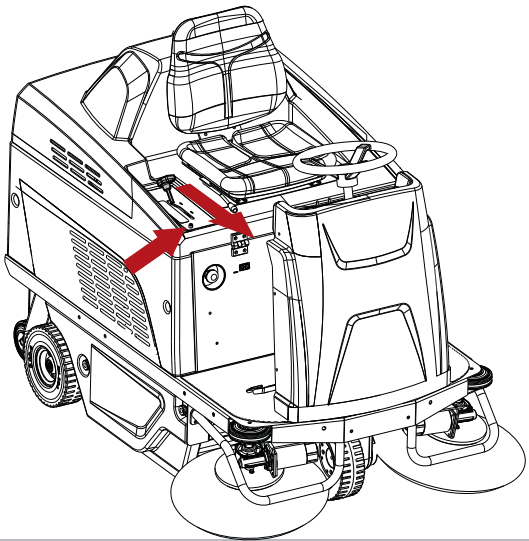

- Opuścić szczotki boczne, pociągając za odnośne dźwignie.

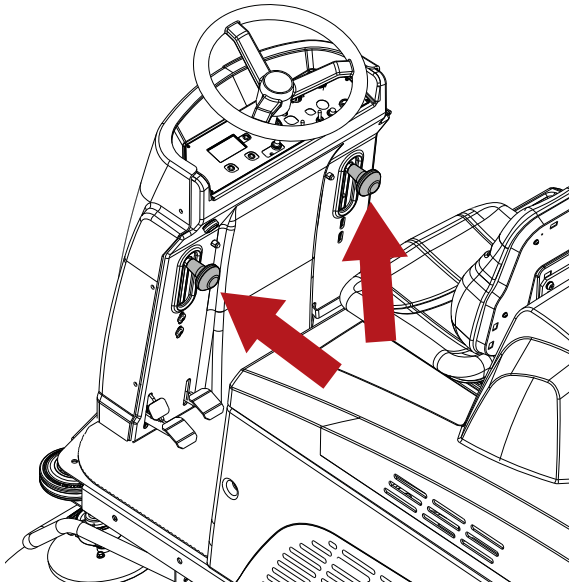

! WAŻNE INFORMACJE
Bezpiecznik z możliwością resetu jest zamontowany powyżej każdej z dźwigni obsługujących szczotki boczne.
W przypadku, gdy szczotka boczna przestanie działać, należy nacisnąć przycisk, aby zresetować bezpiecznik.

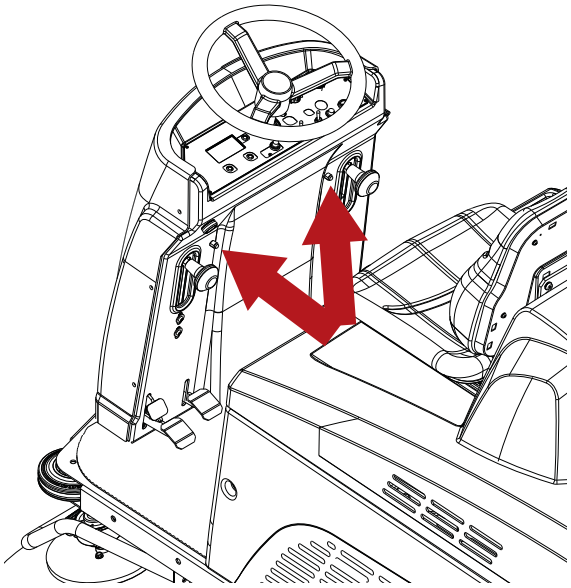

- Rozpocząć czyszczenie, obracając ręcznie kierownicą i naciskając pedał przyspieszenia.

- Maksymalną prędkość roboczą można ustawić przy pomocy potencjometru regulatora prędkości.

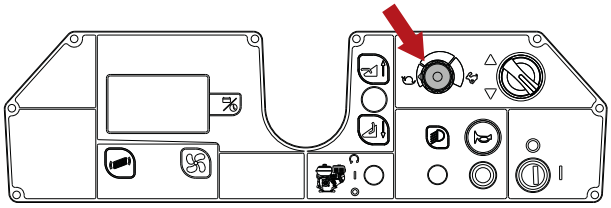

- Jeśli urządzenie będzie używane na wilgotnym podłożu, należy zabezpieczyć filtr papierowy: w tym celu należy wyłączyć silnik ssania, naciskając przycisk ssania.

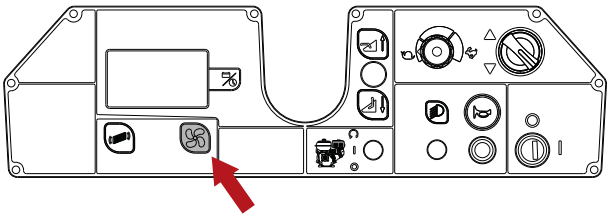

- Wcisnąć pedał „Uniesienie klapy”, by zebrać duże przedmioty.

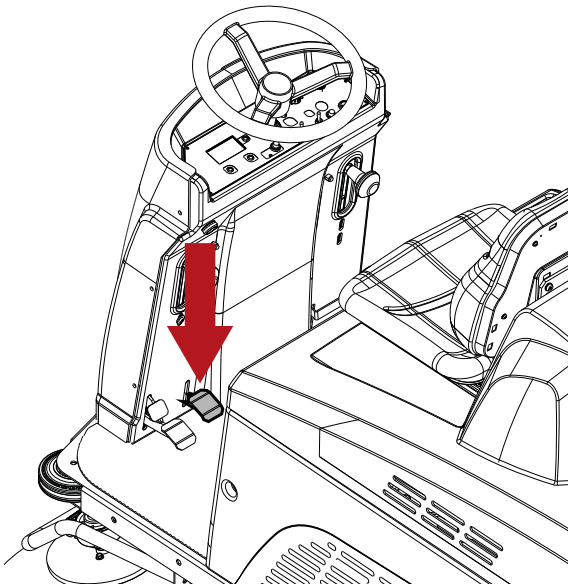

W celu zatrzymania maszyny zwolnić pedał przyspieszenia i nacisnąć pedał hamulca; patrz punkt „**Hamulec roboczy i hamulec postojowy”**.
Przed pozostawieniem urządzenia bez nadzoru należy zatrzymać je na płaskiej i poziomej powierzchni, wyłączyć je, wyciągnąć kluczyk zapłonu, upewnić się, że szczotki środkowa i boczne są uniesione, a następnie aktywować hamulec postojowy.

Hamulec roboczy i hamulec postojowy

Hamulec roboczy aktywuje się poprzez wciśnięcie pedału.

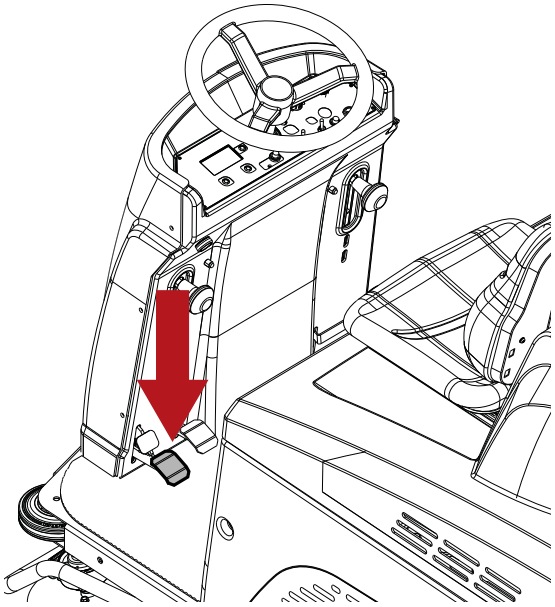

Aby aktywować hamulec postojowy, należy całkowicie wcisnąć pedał hamulca wraz z pedałem blokady.

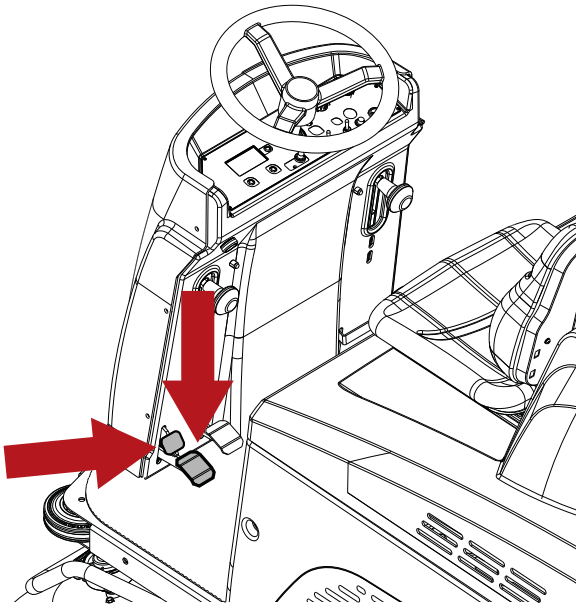

Aby zwolnić hamulec postojowy, należy całkowicie wcisnąć pedał hamulca.

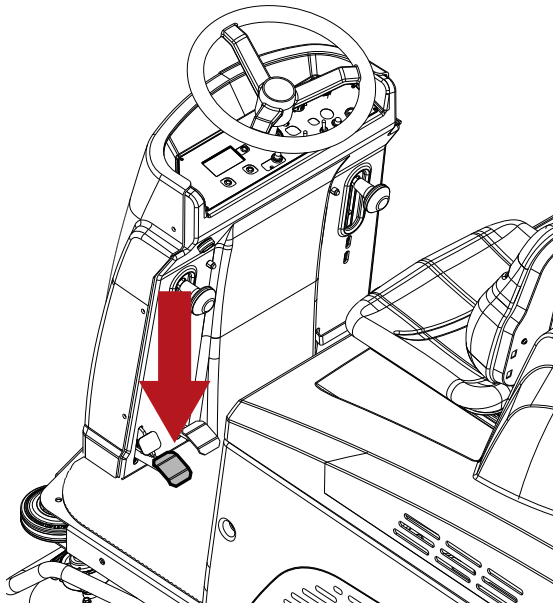

Podczas pracy maszyny

- Trasa czyszczenia powinna przebiegać na prostych odcinkach.
- Kolejne odcinki przejazdów podczas czyszczenia powinny nachodzić na siebie o kilka centymetrów.
- Dostosować prędkość urządzenia do rodzaju sprzątania.
- Sprawdzić wskaźnik naładowania akumulatora, aby upewnić się, czy zapewniona będzie moc umożliwiające przeprowadzenie całej operacji czyszczenia.

! UWAGA: Nie używać maszyny na powierzchniach pochyłych ani powierzchniach o nachyleniu przekraczającym wartość podaną na tabliczce znamionowej.

! UWAGA: Podczas korzystania z maszyny na nieznacznie pochylonych powierzchniach nie należy poruszać się w poprzek nachylenia, lecz utrzymywać maszynę w położeniu równoległym do kierunku nachylenia, manewrując nią ostrożnie i unikając zawracania.

Przycisk awaryjnego zatrzymania

Ten przycisk powoduje odłączenie maszyny od źródła mocy w sytuacji awaryjnej.
Należy go wcisnąć, aby wyłączyć zasilanie.
Odciągnąć go, aby ponownie uruchomić maszynę.

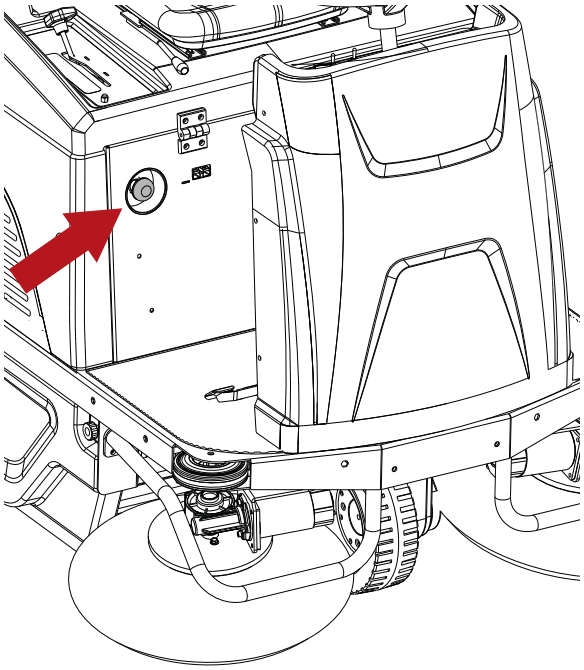

Termostat ochronny

Termostat ochronny znajduje się we wskazanej pozycji.
W przypadku wybuchu pożaru w pojemniku na odpady, termostat spowoduje wyłączenie wentylatora ssania.
Postępować następująco:

- Ustawić urządzenie w bezpiecznym obszarze.
- Wyjąć kluczyk stacyjki i aktywować hamulec postojowy.
- Otworzyć pojemnik na odpady i usunąć źródło ciepła.

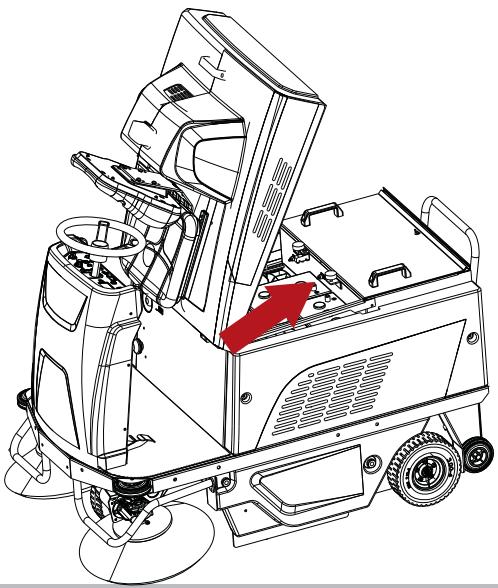

Wskaźnik naładowania akumulatorów

Wskaźnik przedstawia pozostały stan naładowania akumulatora w postaci procentowej. Gdy wartość naładowania spadnie poniżej określonego poziomu, wszystkie funkcje sprzątania są zatrzymywane, zaś układ napędowy pozostaje aktywny. Patrz dział **„Alarmy / wyświetlane komunikaty”**.
Wykonać ładowanie akumulatorów: podczas tej operacji należy odnieść się do działu „**Ładowanie akumulatorów**”.

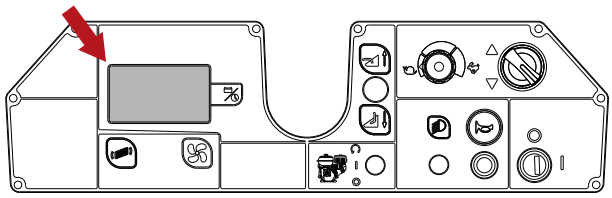

Opróżnianie pojemnika na odpady

! NIEBEZPIECZEŃSTWO: zawsze należy nosić maskę podczas opróżniania pojemnika na odpady, aby chronić drogi oddechowe przed pyłem, który nieuchronnie zostanie wzbity podczas tej czynności.

Po zakończeniu pracy należy opróżnić zbiornik na odpady, wykonując poniższe instrukcje:

- Włączyć wytrząsarkę filtra na 5 sekund.

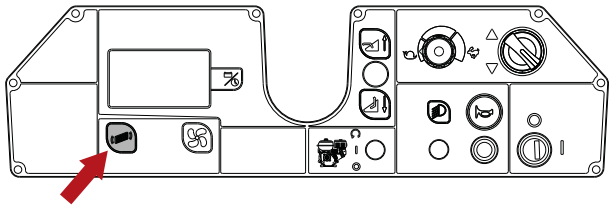

! UWAGA: przed przeprowadzeniem poniższych czynności należy zatrzymać maszynę na płaskiej i równej powierzchni, wyłączyć, wyjąć kluczyk ze stacyjki i zaciągnąć hamulec postojowy.

- Przestawić urządzenie w pobliże kontenera na odpady.

- Opuścić dźwignię zacisku pojemnika na odpady.

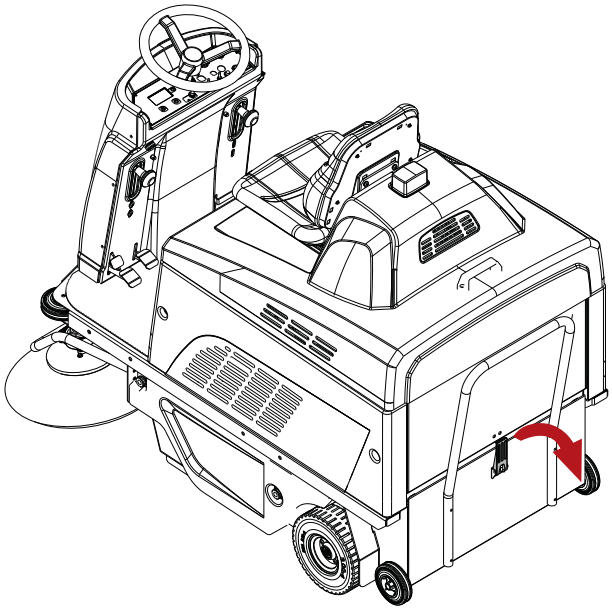

- Wyjąć pojemnik i opróżnić go.

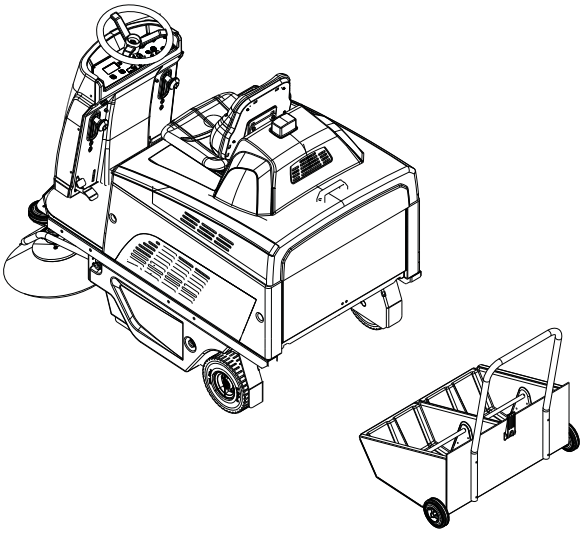

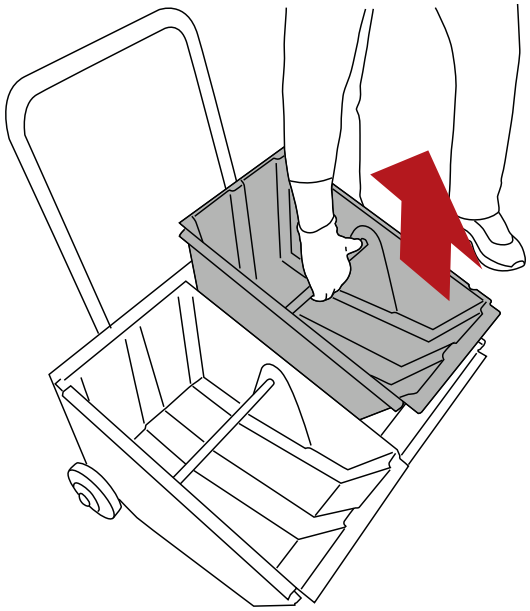

- Włożyć pojemnik i zablokować go dźwignią.

Przesuwanie wyłączonego urządzenia

Aby przesunąć urządzenie, należy wykonać następujące kroki:

- Obrócić kluczyk zapłonu, aby włączyć maszynę.
- Wybrać kierunek jazdy.
- Wcisnąć pedał przyspieszenia.
- Prędkość maszyny reguluje się poprzez obracanie potencjometru.
- W celu zatrzymania maszyny zwolnić pedał przyspieszenia i nacisnąć pedał hamulca; patrz punkt „**Hamulec roboczy i hamulec postojowy”**.
- Obrócić kluczyk zapłonu, aby wyłączyć maszynę.
- Aktywować hamulec postojowy: patrz punkt „**Hamulec roboczy i hamulec postojowy”**.

INSTRUKCJA KONSERWACJI

! NIEBEZPIECZEŃSTWO: nie można wykonywać żadnej konserwacji bez uprzedniego odłączenia maszyny od źródła zasilania.
Konserwacja obwodów elektrycznych i wszelkie inne działania, które nie są wyraźnie wymagane przez niniejszą instrukcję, mogą być wykonywane wyłącznie przez serwisanta zatwierdzonego przez firmę TENNANT, zgodnie z bieżącymi przepisami bezpieczeństwa oraz zgodnie z opisem w instrukcji obsługi.

Konserwacja - Zasady ogólne

Wykonywanie regularnej konserwacji zgodnie z instrukcjami producenta zwiększy wydajność i wydłuży okres użytkowania maszyny.
Podczas czyszczenia urządzenia należy zawsze przestrzegać następujących środków ostrożności:
Unikać stosowania myjek wysokociśnieniowych. Woda mogłaby dostać się do przedziału elektrycznego bądź silników, powodując uszkodzenie bądź zwarcie;
Nie używać pary jako źródła ciepła, ponieważ może ona spowodować wypaczenie się plastikowych części;
Nie stosować rozpuszczalników lub produktów opartych na węglowodorze. Tego typu produkty mogą uszkodzić pokrywę oraz elementy gumowe.

Czyszczenie filtra powietrza silnika ssania

Filtr ssania jest szczególnie ważny dla zapewnienia prawidłowego działania urządzenia. Właściwa konserwacja filtra zapewnia, że maszyna zawsze będzie działać z pełną wydajnością.
Filtr układu zasysania można wyczyścić w następujący sposób:

- Gdy korzysta się z układu automatycznego czyszczenia, urządzenie jest zaprogramowane do samoczynnego i cyklicznego czyszczenia filtra, przeprowadzanego w zadanych odstępach czasu.

! WAŻNE INFORMACJE
układ automatycznego czyszczenia można włączyć/ wyłączyć w menu programowym urządzenia; patrz rozdział „MENU UŻYTKOWNIKA”.
Maszyna jest wysyłana z fabryki z WYŁĄCZONYM układem

- Korzystając z systemu ręcznego czyszczenia; należy nacisnąć przycisk wytrząsarki filtra i przytrzymać go przez kilka sekund. Powtórzyć tę operację 4 do 5 razy podczas korzystania z urządzenia. Czynność tę należy wykonywać pod koniec każdej zmiany roboczej. Jeśli urządzenie jest wykorzystywane w zapylonym środowisku (np. w tartaku, magazynach, gdzie pracują pojazdy itp.), należy pamiętać, czy częściej korzystać z wytrząsarki filtra.

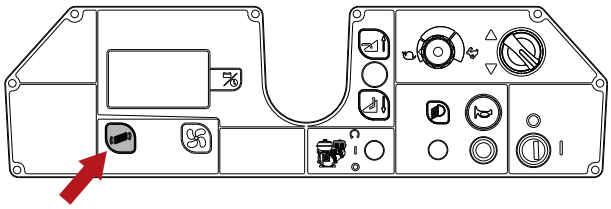

- Ręczne czyszczenie filtra; jeśli wytrząsarka filtra nie daje oczekiwanych wyników, oczyścić filtr ręcznie. W każdym przypadku filtr należy wyczyścić co minimum 50 godzin pracy.

! UWAGA: przed przeprowadzeniem poniższych czynności należy zatrzymać maszynę na płaskiej i równej powierzchni, wyłączyć, wyjąć kluczyk ze stacyjki i zaciągnąć hamulec postojowy.

- Wyjąć pojemnik na odpady i opróżnić go; patrz dział **„Opróżnianie pojemnika na odpady”**
- Zdjąć pokrywę obudowy filtra.

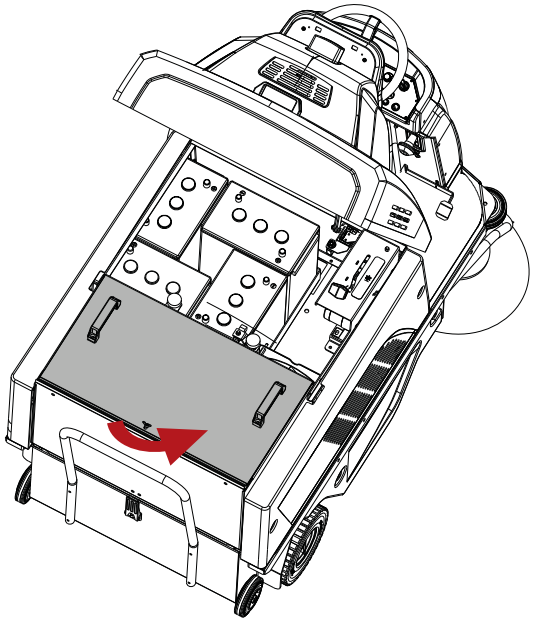

- Unieść dwie dźwignie i zdjąć wspornik wytrząsarki filtra wraz z silnikiem, ostrożnie odłączając przewód zasilający.
- Wyciągnąć filtr.

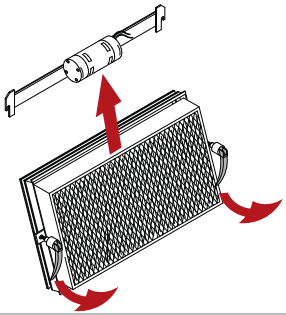

- Przedmuchać filtr sprężonym powietrzem (ciśnienie maksymalne 6 bar).
- Zamocować filtr na miejscu i włożyć pojemnik na odpady.

Bezpieczniki:

! UWAGA: przed przeprowadzeniem poniższych czynności należy zatrzymać maszynę na płaskiej i równej powierzchni, wyłączyć, wyjąć kluczyk ze stacyjki i zaciągnąć hamulec postojowy.

! UWAGA: nigdy nie instalować bezpiecznika o prądzie znamionowym większym niż przewidziany.

Wymianę bezpieczników należy powierzyć wyłącznie centrum serwisowemu firmy TENNANT lub zatwierdzonemu przez nią serwisantowi.
Ponadto maszyna jest wyposażona w bezpieczniki resetowalne, zwane również bezpiecznikami termicznymi. Są to resetowalne urządzenia służące do ochrony obwodów elektrycznych, które w przypadku przeciążenia odcinają przepływ prądu. Po zadziałaniu bezpiecznika termicznego poczekaj, aż ostygnie, a następnie naciśnij przycisk resetowania, aby przywrócić normalne działanie. Jeśli przyczyna przeciążenia, przez którą zadziałał bezpiecznik, nadal występuje, wyłącznik będzie nadal odcinał przepływ prądu, dopóki problem nie zostanie rozwiązany.

! WAŻNE INFORMACJE
Bezpiecznik z możliwością resetu jest zamontowany powyżej każdej z dźwigni obsługujących szczotki boczne.
W przypadku, gdy szczotka boczna przestanie działać, należy nacisnąć przycisk, aby zresetować bezpiecznik.

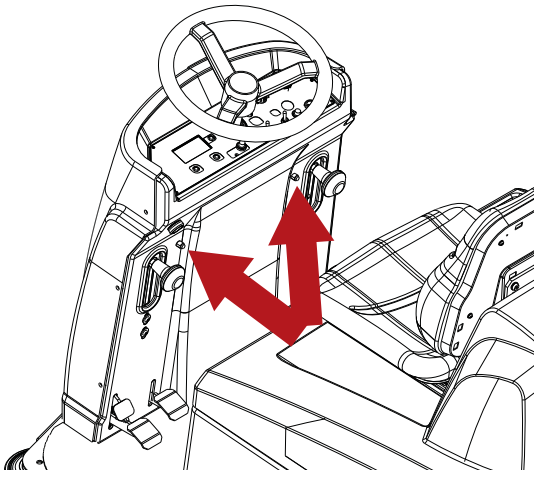

! WAŻNE INFORMACJE
Bezpiecznik z możliwością resetu jest zamontowany na płytce prowadzącej dźwigni roboczej szczotki środkowej.
W przypadku, gdy szczotka środkowa przestanie działać, należy nacisnąć przycisk, aby zresetować bezpiecznik.

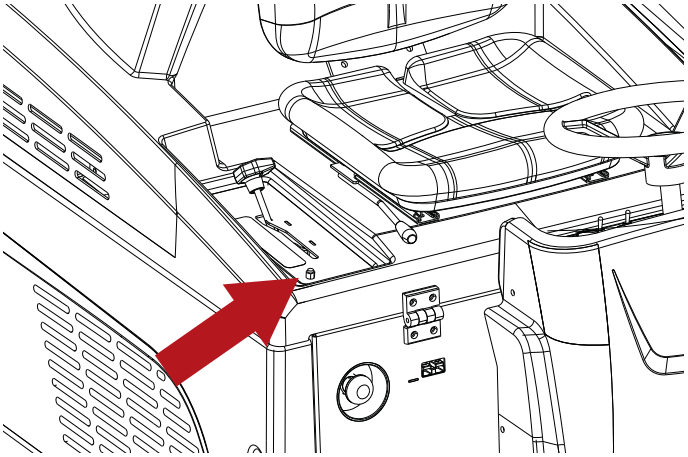

Pozostałe bezpieczniki znajdują się w komorze akumulatorów i wewnątrz przedniej obudowy.

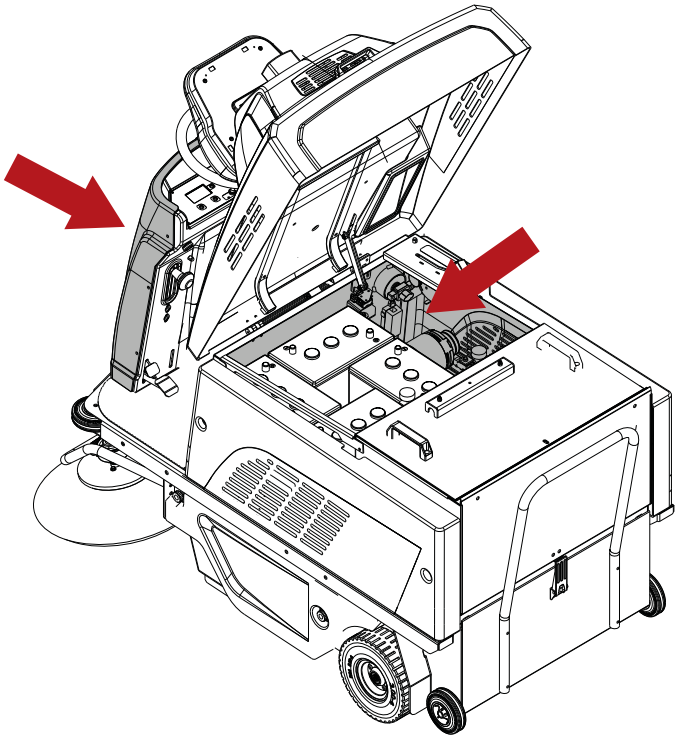

Konserwacja akumulatora

! NIEBEZPIECZEŃSTWO: nie sprawdzać akumulatorów poprzez iskrzenie. Akumulatory kwasowo-ołowiowe (MOKRE) wydzielają łatwopalne opary: przed ich sprawdzeniem lub uzupełnieniem należy zgasić otwarty ogień lub żarzące się rzeczy.

! NIEBEZPIECZEŃSTWO: podczas wszelkich czynności konserwacji akumulatorów, technik musi stosować środki ochrony indywidualnej (rękawice, osłonę oczu, kombinezon roboczy itp.) niezbędne dla zminimalizowania ryzyka urazu. Trzymać się z dala od otwartego ognia, nie zwierać biegunów akumulatora, unikać iskrzenia oraz nie palić.

! NIEBEZPIECZEŃSTWO: w przypadku wycieku płynu z akumulatora nie dotykać go i stosować następujące środki ochrony:
Kontakt ze skórą może powodować podrażnienie skóry; należy przemyć wodą z mydłem.
Wdychanie par może powodować podrażnienie dróg oddechowych; należy pozostać na świeżym powietrzu i skonsultować się z lekarzem.
Kontakt z oczami może powodować podrażnienie; oczy należy natychmiast przemywać wodą przez co najmniej 15 minut i skonsultować się z lekarzem.

Okres eksploatacji akumulatora zależy od właściwej konserwacji. Aby zapewnić jak najlepszą wydajność akumulatorów, należy przestrzegać poniższych zasad:

- Nie pozostawiać częściowo rozładowanych akumulatorów na długi okres czasu.
- Zaczekać na całkowite naładowanie się akumulatorów przed wznowieniem korzystania z maszyny.
- Utrzymywać akumulatory w czystości, pilnując aby złącza zawsze były dobrze dokręcone.
- Sprawdzać poziom elektrolitu co dwa tygodnie (akumulatory MOKRE).

Sprawdzanie poziomu elektrolitu w akumulatorach MOKRYCH

Akumulatory MOKRE wymagają okresowej kontroli poziomu elektrolitu. Poziom elektrolitu należy uzupełniać tylko wodą destylowaną tak, aby zakryć płytki. Nie przepełniać (maksymalnie 5 mm nad płytkami), ponieważ elektrolit może się rozszerzać i wylać z akumulatora podczas jego ładowania.

Ładowanie akumulatorów

! NIEBEZPIECZEŃSTWO: nie sprawdzać akumulatorów poprzez iskrzenie. Akumulatory kwasowo-ołowiowe (MOKRE) wydzielają łatwopalne opary: przed ich sprawdzeniem lub uzupełnieniem należy zgasić otwarty ogień lub żarzące się rzeczy.

! NIEBEZPIECZEŃSTWO: opisane poniżej czynności wykonywać w wentylowanym pomieszczeniu.

! NIEBEZPIECZEŃSTWO: podczas ładowania akumulatorów powstaje wodór o silnych właściwościach wybuchowych. Na cały czas trwania cyklu ładowania akumulatora należy pozostawić pokrywę otwartą (pochyloną w stronę kierownicy) i wykonywać tę procedurę jedynie w dobrze wentylowanych obszarach oraz z dala od otwartego płomienia.

! UWAGA: przed przeprowadzeniem poniższych czynności należy zatrzymać maszynę na płaskiej i równej powierzchni, wyłączyć, wyjąć kluczyk ze stacyjki i zaciągnąć hamulec postojowy.

! UWAGA: przed ładowaniem upewnić się, czy w ładowarce ustawiono odpowiedni typ zainstalowanego akumulatora.

! UWAGA: przeprowadzić cykl ładowania dokładnie tak, jak opisano w instrukcji obsługi ładowarki i odłączyć złącza po jego zakończeniu.

ZEWNĘTRZNE ŁADOWARKI AKUMULATORÓW

- Podłączyć ponownie złącze ładowarki akumulatorów do gniazda urządzenia.
- Podłączyć ładowarkę do gniazdka sieci.
- Rozpocząć cykl ładowania.

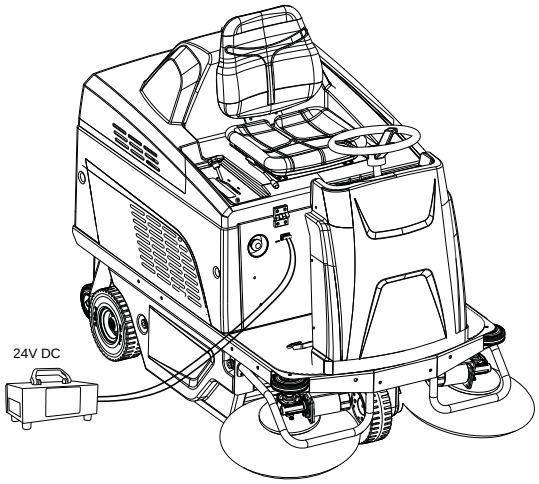

Akumulator: demontaż

! UWAGA: operację usunięcia akumulatorów należy zlecić wykwalifikowanemu technikowi.

! NIEBEZPIECZEŃSTWO: w przypadku wycieku płynu z akumulatora nie dotykać go i stosować następujące środki ochrony:
Kontakt ze skórą może powodować podrażnienie skóry; należy przemyć wodą z mydłem.
Wdychanie par może powodować podrażnienie dróg oddechowych; należy pozostać na świeżym powietrzu i skonsultować się z lekarzem.

Kontakt z oczami może powodować podrażnienie; oczy należy natychmiast przemywać wodą przez co najmniej 15 minut i skonsultować się z lekarzem.

! NIEBEZPIECZEŃSTWO: Podczas wyjmowania akumulatorów wykwalifikowany technik musi nosić środki ochrony osobistej (rękawice, okulary, kombinezon itp.) wymagane do ograniczenia ryzyka wypadków; wyjąć kluczyk ze stacyjki na panelu sterowania przed kontynuowaniem wyjmowania, nie zbliżać się do otwartego ognia, nie zwierać biegunów akumulatora, nie powodować iskrzenia oraz nie palić.

! UWAGA: przed wyjęciem akumulatorów należy odłączyć ładowarkę od źródła zasilania.

! UWAGA: przed przeprowadzeniem poniższych czynności należy zatrzymać maszynę na płaskiej i równej powierzchni, wyłączyć, wyjąć kluczyk ze stacyjki i zaciągnąć hamulec postojowy.

- Odłączyć zaciski przewodów od biegunów akumulatora.
- Jeśli to konieczne, zdjąć elementy mocujące akumulator do podstawy urządzenia.
- Podnieść akumulatory i wyjąć je z gniazda, korzystając ze stosownego sprzętu do podnoszenia.

Wymiana szczotki środkowej

! UWAGA: przed przeprowadzeniem poniższych czynności należy zatrzymać maszynę na płaskiej i równej powierzchni, wyłączyć, wyjąć kluczyk ze stacyjki i zaciągnąć hamulec postojowy.

Aby dokonać wymiany centralnej szczotki, należy wykonać następujące czynności:

- Odkręcić zakrętki i otworzyć drzwi po lewej stronie urządzenia.

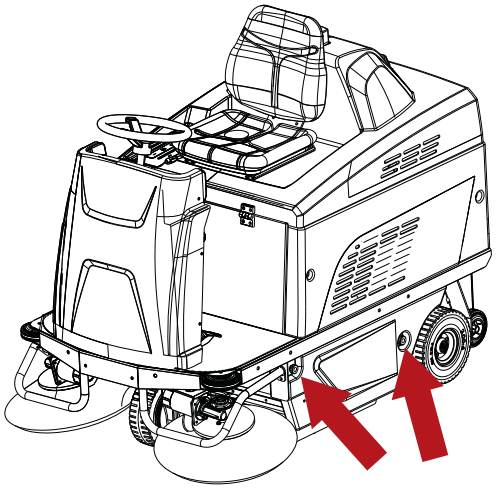

- Odkręcić i zdjąć trzy zakrętki, mocujące osłonę przedziału szczotki.
- Zdjąć pokrywę przedziału szczotki.
- Wyjąć zużytą szczotkę.

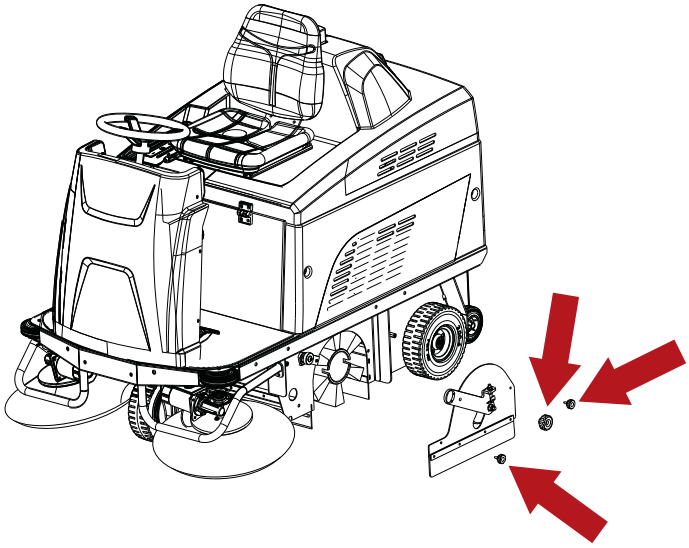

- Zdjąć adapter z trzonu starej szczotki i przełożyć go na nową szczotkę, pilnując, by włosie było ustawione w tym samym kierunku.

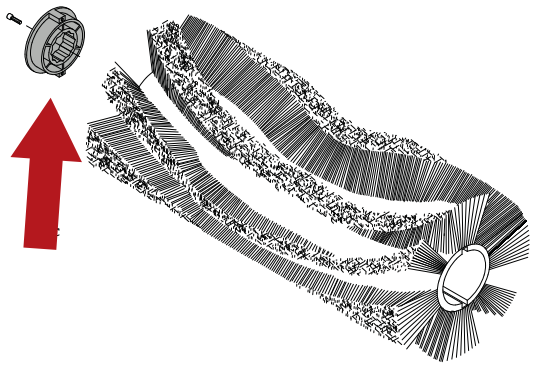

- Zamocować nową szczotkę, upewniając się, że adapter został nałożony na piastę napędową.
- Założyć pokrywę przedziału szczotki, wykonując czynności demontażu w odwrotnej kolejności.

Regulacja szczotki środkowej pod kątem zużycia

Prawidłowa regulacja szczotki środkowej zapewnia lepszą jakość sprzątania w krótszym czasie.
Należy dokonać regulacji, gdy szczotka zużyje się. Postępować następująco:

- Podnieść szczotkę.
- Odkręcić zakrętkę.
- Przekręcić regulator w kierunku odwrotnym do ruchu wskazówek zegara tak, aby pozycja zakrętki pokryła się z następnym otworem mocującym.
- Dokręcić zakrętkę.

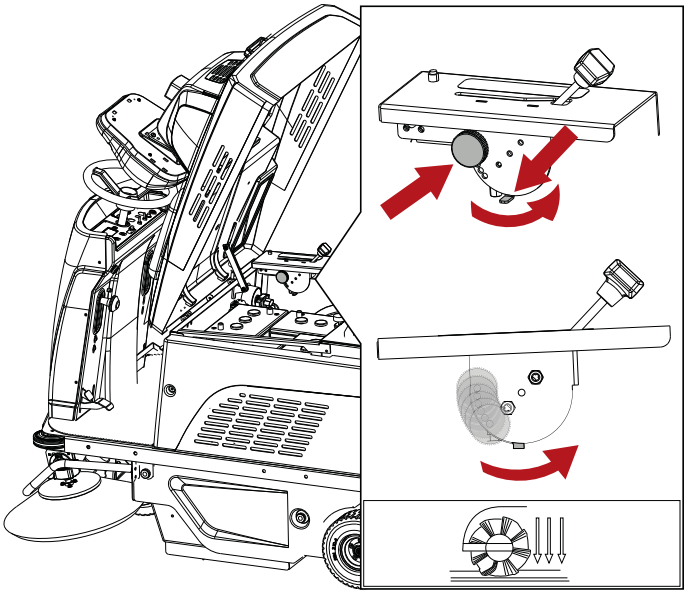

! WAŻNE INFORMACJE
Po wykorzystaniu wszystkich sześciu pozycji regulacji należy dokonać wymiany szczotki zgodnie z opisem w dziale „Wymiana szczotki środkowej”.

Regulacja szczotek bocznych pod kątem zużycia

! UWAGA: przed przeprowadzeniem poniższych czynności należy zatrzymać maszynę na płaskiej i równej powierzchni, wyłączyć, wyjąć kluczyk ze stacyjki i zaciągnąć hamulec postojowy.

Jeśli szczotki boczne (po opuszczeniu) nie dotykają podłogi z powodu nadmiernego zużycia, można wyregulować je w następujący sposób:

- Opuścić szczotki boczne, pociągając za odnośne dźwignie.
- Poluzować śruby regulacyjne.
- Ustawić szczotkę ręcznie, zgodnie z wymaganiami.
- Dokręcić śruby regulacyjne.

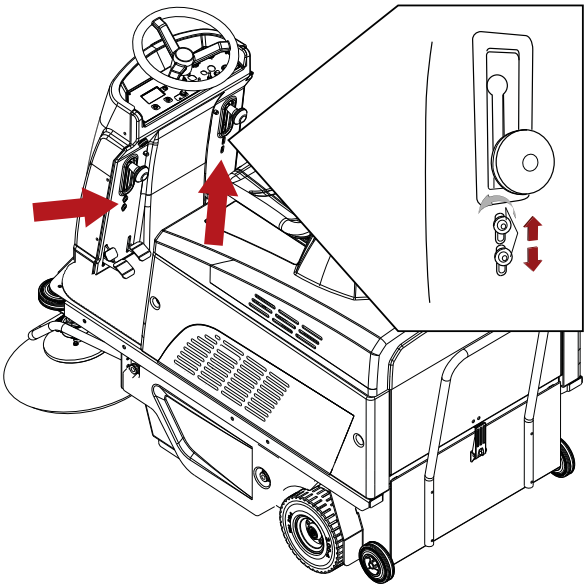

Kontrole okresowe

KONTROLA	DZIAŁANIA PRZY DOSTAWIE	DZIAŁANIA CO 30 GODZIN	DZIAŁANIA CO 50 GODZIN	DZIAŁANIA CO 100 GODZIN	DZIAŁANIA CO 400 GODZIN
POZIOM ELEKTROLITU I NAPIĘCIE AKUMULATORA	X	X LUB CO DWA TYGODNIE			
KONTROLA SZCZOTEK (LUB SZCZOTEK WĘGLOWYCH) WE WSZYSTKICH SILNIKACH ELEKTRYCZNYCH ORAZ ICH WYMIANA W PRZYPADKU ZUŻYCIA					X (*)
UŻYWANIE PASÓW				X (*)	
REGULACJA HAMULCA				X (*)	
DOKRĘCENIE GWINTOWANYCH ELEMENTÓW MOCUJĄCYCH					X
ZAKRES ZUŻYCIA SZCZOTEK			X		
CZYSZCZENIE FILTRA POWIETRZA SILNIKA SSANIA			X		
SZCZELNOŚĆ USZCZELEK/KLAPY	X		X		

(*) Pasy mogą być używane tylko przez przeszkolony do tego personel.

OKRESY BEZCZYNNOŚCI

Jeśli maszyna nie jest użytkowana przez dłuższy czas, przykładowo, jest wystawiona w salonie lub przechowywana w magazynie przez czas przekraczający miesiąc, wymagane są następujące działania:

- Całkowicie naładować akumulatory. Podczas długich okresów bezczynności należy regularnie ładować akumulatory (co najmniej raz na dwa miesiące), by utrzymać w nich maksymalny ładunek.
- Odłączyć akumulatory od urządzenia.
- Upewnić się, że pojemnik na odpady jest całkowicie pusty i idealnie czysty.

! UWAGA: pamiętać o sprawdzaniu akumulatorów – jeśli nie będą ładowane co pewien czas, jak opisano powyżej, mogą ulec uszkodzeniu, którego nie da się naprawić.
Producent nie bierze odpowiedzialności za wszelkie niesprawności wynikające z zaniedbania, niewłaściwego i/lub nieprawidłowego użycia.

! UWAGA: w przypadku rozładowania się akumulatorów do poziomu minimalnego nie należy pozostawiać ich w tym stanie na żaden czas, ponieważ może to spowodować skrócenie ich żywotności. Sprawdzać poziom naładowania akumulatorów co najmniej raz na tydzień.

ROZWIĄZYWANIE PROBLEMÓW

PROBLEMY	PRZYCZYNA	ROZWIĄZANIE
Urządzenie wzbija pył.	Filtr zatkany.	Wytrząsnąć filtr za pomocą wytrząsarki, w razie potrzeby zdemontować i dokładnie wyczyścić
	Filtr uszkodzony	Wymienić filtr
	Filtr nieprawidłowo zamontowany	Zamontować filtr we właściwej pozycji.
	Aktywacja termostatu ochronnego.	Usunąć źródło ciepła z pojemnika na odpady.
Urządzenie pozostawia brud na ziemi.	Szczotka środkowa zebrała sznurek lub kabel.	Usunąć zebrany sznurek lub kabel.
	Uszkodzone klapy.	Wymienić klapy.
	Pojemnik na odpady jest pełny.	Opróżnić pojemnik na odpady.
Szczotka środkowa nie obraca się.	Pas został zerwany.	Skontaktuj się z biurem obsługi klienta
	Bezpiecznik został uruchomiony.	Zresetuj bezpiecznik
	Uszkodzona przekładnia.	Skontaktuj się z biurem obsługi klienta
Szczotki boczne nie obracają się.	Zadziałał bezpiecznik.	Zresetuj bezpiecznik
	Mikroprzełącznik jest wadliwy.	Skontaktuj się z biurem obsługi klienta
	Uszkodzona przekładnia.	Skontaktuj się z biurem obsługi klienta
Silnik ssania nie działa	Bezpiecznik został uruchomiony.	Skontaktuj się z biurem obsługi klienta
	Uszkodzony silnik.	Skontaktuj się z biurem obsługi klienta
	Aktywacja termostatu ochronnego.	Usunąć źródło ciepła z pojemnika na odpady.
Silnik wytrząsarki filtra nie działa.	Bezpiecznik został uruchomiony.	Skontaktuj się z biurem obsługi klienta
	Uszkodzony silnik.	Skontaktuj się z biurem obsługi klienta
Urządzenie nie uruchamia się	Styki akumulatorów zostały odłączone.	Sprawdzić
	Akumulatory są rozładowane	Naładować
	Wciśnięto przycisk zatrzymania awaryjnego	Uruchom ponownie.
	Awaria urządzenia wykrywającego wagę operatora	Skontaktuj się z biurem obsługi klienta
	Operator nie zajął prawidłowej pozycji.	Usiąść prawidłowo na fotelu.
	Spalony bezpiecznik główny.	Skontaktuj się z biurem obsługi klienta
Akumulator nie utrzymuje ładunku	Brak cieczy	Uzupełnić
	Luźne zaciski	Dokręcić

WYŚWIETLANE ALARMY/OSTRZEŻENIA

Komunikaty Alarmowe	Zachowanie urządzenia	Opis problemu	Możliwe rozwiązanie
ZADZIAŁAŁ BEZPIECZNIK SILNIKA SZCZOTKI	Szczotka nie porusza się.	Przegrzanie silnika szczotki.	Pozostawić do ostygnięcia.
HAMULEC	Napęd nie porusza się.	Aktywny hamulec. Przegrzanie silnika napędowego.	Zwolnić hamulec. Pozostawić do ostygnięcia.
TRYB CZUWANIA	Maszyna nie porusza się.	Mikrowyłącznik fotela nie wykrywa wagi operatora.	Usiąść prawidłowo na fotelu
ZWOLNIENIE PRZYSPIESZENIA	Maszyna nie porusza się.	Komunikat pojawia się, gdy pedał przyspieszenia zostanie wciśnięty podczas włączania urządzenia.	Zwolnić pedał przyspieszenia.
BŁĄD EEPROM 1	Maszyna nie porusza się.	Usterka oprogramowania.	Wymienić płytkę drukowaną wyświetlacza.
ZADZIAŁAŁ BEZPIECZNIK PŁYTKI STERUJĄCA NAPĘDU	Maszyna nie porusza się.	Przegrzanie płytki drukowanej napędu.	Poczekać na ostudzenie silnika napędowego.
AWARIA PEDAŁU PRZYSPIESZENIA	Maszyna nie porusza się.	Usterka połączeń pedału przyspieszenia.	Sprawdzić połączenia.
USTERKA POTENCJOMETRU MAKS. PRĘDKOŚCI	Maszyna nie porusza się.	Usterka połączeń potencjometru.	Sprawdzić połączenia.
SPADEK NAPIĘCIA	Usługi wstrzymane, napęd aktywny.	Napięcie akumulatora poniżej 21,4 V (ŻEL/AGM) lub 20,5 V (akumulatory kwasowe).	Naładować akumulatory lub wymienić je, jeśli problem utrzymuje się.
AWARIA WYSOKIE NAPIĘCIE	/	Napięcie akumulatora powyżej 29 V (ŻEL/AGM) lub 29 V (akumulatory kwasowe).	Naładować akumulatory lub wymienić je, jeśli problem utrzymuje się.
USTERKA GŁÓWNEGO PRZEKAŹNIKA	Maszyna nie porusza się.	Usterka przekaźnika wewnętrznego obwodu napędowego	Wymienić płytkę drukowaną napędu.
HPD	Maszyna nie porusza się.	Komunikat pojawia się, gdy pedał przyspieszenia zostanie wciśnięty podczas włączania urządzenia lub gdy potencjometr jest niewłaściwie ustawiony.	Wyłączyć urządzenie i włączyć ponownie ze zwolnionym pedałem przyspieszenia. Sprawdzić nastawy potencjometru.
AWARIA MOSFET	Maszyna nie porusza się.	Usterka Mosfet lub zwarcie na płytce drukowanej napędu.	Wymienić płytkę drukowaną napędu.
BŁĄD EEPROM 2	Maszyna nie porusza się.	Usterka oprogramowania płytki napędu.	Wymienić płytkę drukowaną napędu.
SERWIS	/	Funkcja SERWIS aktywna.	Skontaktować się z centrum serwisowym.
AKUMULATOR ROZŁADOWANY	Usługi wstrzymane, napęd aktywny.	Napięcie akumulatora poniżej 18,3 V (ŻEL/AGM) lub 18 V (akumulatory kwasowe).	Naładować akumulatory lub wymienić je.
OSŁONA OTWARTA	Maszyna nie porusza się.	Osłona uniesiona lub nieprawidłowo zamknięta.	Zamknąć osłonę. Sprawdzić mikrowyłącznik bezpieczeństwa osłony. Sprawdzić połączenia.

MENU UŻYTKOWNIKA

Aby przejść do MENU UŻYTKOWNIKA:

- Obrócić kluczyk zapłonu, aby wyłączyć maszynę.
- Nacisnąć jednocześnie przyciski programowania i ssania, a następnie włączyć maszynę, przekręcając kluczyk zapłonu.

Naciskając przycisk programowania, użytkownik może wybrać parametr, dokonać zmiany i zapisać nowe ustawienie.
Naciskając przycisk ssania, użytkownik może zmienić (zwiększyć) wartość wybranego parametru lub przejść do innych pozycji w menu użytkownika.
Naciskając przycisk wytrząsarki filtra, użytkownik może zmienić (zmniejszyć) wartość wybranego parametru lub przejść do innych pozycji w menu użytkownika.
Aby wyjść z menu użytkownika, należy wybrać WYJŚCIE i nacisnąć przycisk programowania, by zatwierdzić.

Parametr	Opis
JĘZYK	Ustawia język stosowany na wyświetlaczu.
INFORMACJE TECHNICZNE	Wskazuje aktywację sprzętową i programową płytki drukowanej.
TYP AKUMULATORA	Ustawia rodzaj akumulatora zamontowanego w urządzeniu, ŻEL/AGM lub KWAS (MOKRY).
WYŁĄCZENIE AUTOMATYCZNE	Ustawia długość opóźnienia przed wyłączeniem funkcji urządzenia po zwolnieniu pedału przyspieszenia. 0 = funkcja nieaktywna. 1 - 10 = czas w zakresie od 1 do 10 sekund.
WYTRZĄSARKA FILTRA	Ustawia tryb roboczy wytrząsarki filtra podczas pracy urządzenia. RĘCZNY = automatyczne wytrząsanie filtra nieaktywne. 5 - 30 = czas w zakresie od 5 do 30 minut, określając aktywację wytrząsarki filtra w trybie automatycznym.
MODEL URZĄDZENIA	Wybór wersji urządzenia. AKUMULATOR = zasilane akumulatorowo. PODW. ZASIL. = dwa rodzaje zasilania.
MENU SERWISOWE	Menu techniczne
STRONA POCZĄTKOWA	Wybór wyświetlania logo. 0 = brak logo. 1 = standardowe logo. 2 - 10 = spersonalizowane logo.
ZEROWANIE GODZIN PRACY	Zeruje licznik godzin pracy. 1= reset licznika godzin.
RESET GODZIN PRACY	Zeruje licznik godzin serwisu. 1= reset licznika godzin.
GODZINY PRACY	Aktywuje komunikat „Wezwij serwis” na wyświetlaczu, służy do planowania harmonogramu konserwacji. 0 = funkcja nieaktywna. 50 - 500 = czas w godzinach.
WYJŚCIE	Służy do wychodzenia z menu użytkownika.

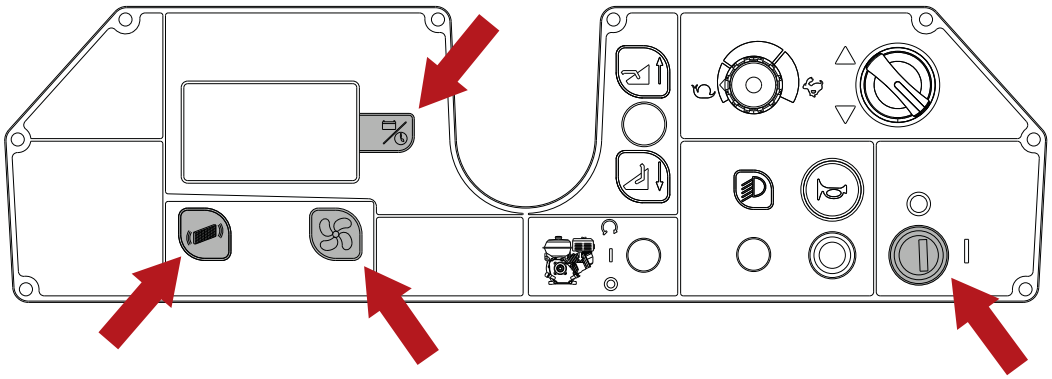

ZALECANE CZĘŚCI ZAMIENNE

Numer części	Opisy
SPPV75791	Szczotka główna, PPL (standardowa)
SPPV01379	Szczotka główna, PPL - miękka (opcjonalna)
SPPV00013	Szczotka główna, mieszana miękka/stal - średnia (opcjonalna)
SPPV75793	Szczotka główna, mieszana PPL/stal - ścierna (opcjonalna)
PMVR00283	Kit - Szczotka boczna, PPL (standardowa)
SPPV07065	Kit - Szczotka boczna, mieszana PPL/stal - ścierna (opcjonalna)
MPVR75936	Klapa boczna
MPVR75935	Klapa przednia
MPVR75934	Klapa tylna
KTRI04766	Zespół klapy, niebrudząca (opcjonalna)
FTDP76070	Panel filtra, poliester (standardowy)
FTDP76067	Panel filtra, papierowy (opcjonalny)
MTCG00139	Pasek d.8 710
MTCG00138	Pasek d.10 710
CUVR17004	Łożysko szczotki
CMCV00451	Linka, podnośnik głównej szczotki
CMCV75904	Osłona, linka podnośnika głównej szczotki
KTRI02289	Potencjometr trakcji
KTRI05576	Potencjometr ograniczenia prędkości
GUVR00625	Uszczelka pojemnika na odpady
VEVR00070	Silnik wentylatora
9018332	Bezpiecznik, 50A, silnik szczotki
MOCC87164	Silnik szczotki
9017784	Szczotki węglowe silnika szczotki
MOCC00443	Silnik szczotki bocznej (lewa strona)
MOCC00442	Silnik szczotki bocznej (prawa strona)
MEVR31145	Szczotki węglowe silnika szczotki bocznej
MELF33431	Lampa, sygnalizator
MOCC00445	Silnik trakcyjny
MEVR02107	Szczotki węglowe silnika trakcyjnego
RTRT00548	Przednie gumowe koło
KTRI75744	Tylne gumowe koło
KTRI02348	Zespół koła, niebrudzące (opcjonalne)
CUVR00005	Łożysko koła pasowego szczotki głównej
MECI75801	Przełącznik leja zsypowego
MLML85997	Sprężyna pedału

MECE00591	Płytka drukowana wyświetlacza
MECE00592	Płytka drukowana serwisowa
MECE00925	Płytka drukowana trakcji
MECE00915	Płytka drukowana falownika
MECI00532	Stycznik główny, 24V-100A
MECE00201	Przekaźnik 24 V 10-20 A
994203	Akumulator, 06 V DC 0180 Ah, żelowy [5H,GF06180]
BACA00273	Ładowarka, do akumulatorów, 24 V DC, 25A [SB50]
MECB00922	Przewód do ładowarki do akumulatorów (EMEA)
MECB02036	Przewód do ładowarki do akumulatorów (UK)

KAZALO

POMEMBNA NAVODILA ZA VARNOST 3
VARNOSTNI ZNAKI 6
TEHNIČNE KARAKTERISTIKE 7
MERE STROJA 9
SPLOŠNI PODATKI 10
Namen priročnika 10
Identifikacija stroja 10
Dokumentacija, priložena stroju 10
TEHNIČNI PODATKI 11
Splošen opis 11
Glavni deli stroja 11
Komandna plošča 12
Pripomočki 12
PREMIKANJE IN MONTAŽA 13
Dviganje in prevoz pakiranega stroja 13
Pregledi ob dostavi 13
Odstranitev embalaže 13
V nasprotnem primeru jih je treba odstraniti v skladu z veljavnimi zakoni. 13
Baterije za napajanje 14
Nastavitev vrste baterije na stroju 14
Baterije WET, priprava: 15
Baterije: montaža in povezovanje 15
Izbira ZUNANJEGA polnilnika baterij 16
Priprava ZUNANJEGA polnilnika baterij 16
Montaža stranske ščetke 16
PRAKTIČNI VODNIK ZA OPERATERJA 17
Oblačila in oprema 17
Pred pričetkom dela s strojem 17
Priprava stroja za delo 17
Delovanje 17
Delovna zavora in parkirna zavora 19
Med delovanjem stroja 19
Gumb za ustavitev v sili 20
Varnostni termostat 20
Indikator baterij 20
Izpraznitev vsebnika odpadkov 20
Premikanje stroja, ko ne dela 21
NAVODILA ZA VZDRŽEVANJE 22
Vzdrževanje - Splošna pravila 22
Čiščenje filtra zraka sesalnika 22
Varovalke 23
Vzdrževanje baterij 23
Kontrola nivoja elektrolita v baterijah WET 24
Polnjenje baterij 24
Baterija: odstranitev 25
Zamenjava glavne ščetke 25
Reguliranje obrabe glavne ščetke 26
Reguliranje obrabe stranskih ščetk 26
Obdobni pregledi 27
OBDOBJA NEAKTIVNOSTI 27
TEŽAVE, VZROKI IN REŠITVE 28
ALARMI / SVARILA NA ZASLONU 29
UPORABNIŠKI MENI 30
PRIPOROČENI NADOMESTNI DELI 31

POMEMBNA NAVODILA ZA VARNOST

Pomembna besedila so bila posebej označena s krepko pisavo, pred katero se nahajajo simboli, ki so opisani v nadaljevanju.

! NEVARNOST:
Označuje, da je treba pozornost nameniti preprečitvi resnih posledic, ki bi lahko povzročile smrt osebja ali morebitno škodo za zdravje.

! POZOR:
Označuje, da je treba pozornost nameniti preprečitvi resnih posledic, ki bi lahko povzročile škodo na stroju, v okolju, v katerem deluje, ali gospodarsko izgubo.

! NEVARNOST: če so na stroju nameščene svinčeve baterije (WET), se slednjim ne približujte z iskrenjem, plameni in kadečimi materiali. Med normalno uporabo, zlasti pa med polnjenjem, se sproščajo eksplozivni plini.

! NEVARNOST: če so na stroju nameščene svinčeve baterije (WET), se se med polnjenjem baterij sprošča visoko eksploziven plin vodik. Med celotnim ciklom polnjenja baterij naj bo pokrov s sedežem obrnjen proti volanu, postopek izvajajte samo v dobro prezračevanem območju in stran od prostih plamenov.

! NEVARNOST: stroja ne zaženite ob prisotnosti vnetljivih tekočin ali hlapov ali vnetljivega prahu.

! NEVARNOST: ne pobirajte strupenih snovi.

! NEVARNOST: nikoli ne pobirajte gorečih ali žarečih predmetov.

! NEVARNOST: tega stroja se ne sme uporabljati na površinah, na katerih so prisotne nevarne obloge/obdelave/materiali.

! POZOR: stroja ne uporabljajte na mokrih površinah.

Stroja ne uporabljajte:
- **Če niste prebrali navodil za uporabo in vzdrževanje.**
- **Če niste bili usposobljeni za uporabo.**
- **Če niste bili izrecno zadolženi za uporabo.**
- **Če ste mladoletni.**
- **Če manjka posoda za odpadke in/ali filter.**
- **Če stroj ne deluje pravilno.**
- **Na neustrezno osvetljenih krajih.**
- **V eksplozivnem okolju.**
- **Na javnih cestah.**
- **Ob prisotnosti zdravju škodljive umazanije (prah, plini itd.).**
- **Če je prisotna nevarnost padanja predmetov, v kolikor stroj ni opremljen z zgornjim varovalom.**
- **Na območjih, ki so pretemna, da bi lahko varno videli krmilne elemente ali upravljali stroj.**

Oblačila in oprema
- **Nosite varnostne čevlje, opremljene z nedrsečimi podplati.**
- **Nosite zaščitna očala ali vizir ter zaščitna oblačila.**
- **Glede na površino, ki jo je treba očistiti, ter okolja, v katerem se slednja nahaja, zaščitni ukrepi, ki so potrebni zaradi razpršenih meglic, lahko zajemajo dihalne maske razreda FFP2, enakovredne ali višje.**

Pred zagonom stroja:
- **Preverite, da stroj ni poškodovan.**
- **Preverite delovanje zavore.**
- **Preverite, da so vse varnostne naprave nameščene in delujoče.**

Med uporabo stroja:
- **Stroj upravlja samo en operater.**
- **Stroj parkirajte na ravni površini.**
- **Otrokom ne dovolite igranja na stroju ali v njegovi bližini.**
- **Stroja ne uporabljajte za pobiranje/sesanje tekočin.**
- **Stroja ne uporabljajte za pobiranje žice, vrvi, vezic ali podobnih predmetov.**
- **Ocenite značilnosti zgradbe, v kateri delujete (npr.: farmacevtska industrija, bolnišnica, kemična tovarna itd.) in natančno upoštevajte veljavna pravila in varnostne predpise.**
- **Stroja ne uporabljajte za namene, za katere ni izrecno predviden.**
- **Upoštevajte namembnost uporabe; ta stroj je namenjen za komercialno uporabo, na primer v hotelih, šolah, bolnišnicah, tovarnah, trgovinah, pisarnah in trgovskih prostorih.**
- **Med premikanjem stroja naj bodo vsi deli telesa znotraj mesta za upravljanje.**
- **Hraniti ga je treba samo v zaprtih prostorih.**
- **Ne dovolite uporabe stroja za igranje.**

- **Stroj ni zasnovan za vleko ali da se ga vleče.**
- **Stroja ne uporabljajte kot stojalo za nobene predmete, ne glede na razloge.**
- **Ne ovirajte odprtin za prezračevanje in odvajanje toplote.**
- **Varnostnih naprav ne odstranjujte, ne spreminjajte in ne premostite.**
- **Med uporabo lahko nastane drobna meglica. Vdihavanje meglice lahko škoduje zdravju.**
- **Delodajalec mora izdelati oceno tveganja, da se s tem določi potrebne previdnostne ukrepe v zvezi z nastajanjem meglice, skladno glede na vrsto površine za čiščenje ter okolja, v katerem se slednja nahaja. Za zaščito pred vdihavanjem meglice so primerne zaščitne maske razreda, enakovrednega ali višjega od FFP2.**
- **z rokami ne segajte med gibajoče se dele.**
- **V primeru okvare in/ali nepravilnega delovanja stroj takoj izklopite (odklopite ga z baterij/ električnega omrežja) in ga ne spreminjajte; obrnite se na center za tehnično podporo proizvajalca.**
- **Temperaturno območje uporabe stroja je med +4°C in +40°C; za mirovanje stroja je primerno temperaturno območje med +0°C in +50°C.**
- **Za stroj predvideno območje vlažnosti v katerem koli stanju je med 30% in 95%.**
- **Stroj se mora uporabljati na nadmorski višini pod 2000 m.**
- **Za ustavitev stroja uporabite zavoro.**
- **Ne uporabljajte za čiščenje površin na nagibih ali rampah, ki so večji od tistih, ki so označeni na stroju.**
- **Ne uporabljajte za na nagibih ali rampah, ki so večji od tistih, ki so označeni na stroju.**
- **Pri uporabi stroja na manjših nagibih slednjega ne uporabljati z vožnjo prečno po nagibu, z vozilom peljite vsdno vzporedno z nagibom, vedno upravljajte previdno in ne peljite vzvratno.**
- **Ni dovoljeno, da bi stroj uporabljale osebe (vključno z otroki) z zmanjšanimi fizičnimi, senzoričnimi ali mentalnimi sposobnostmi ali z nezadostnimi izkušnjami oziroma znanjem, razen, če so pod nadzorom osebe, odgovorne za njihovo varnost, in jih je ta poučila z navodili v zvezi z uporabo stroja.**
- **Stroja ne uporabljajte za prevoz ljudi/stvari ali vleko stvari.**
- **Snemite si nakit, ure, kravate ali karkoli drugega.**
- **Vedno uporabljajte osebno varovalno opremo za zaščito operaterja: predpasnik ali zaščitno obleko, nepremočljive in nedrseče čevlje, gumijaste rokavice, očala in zaščito sluha, masko za zaščito dihal.**

Preden se oddaljite od stroja ali pred vzdrževanjem:

- **Stroj parkirajte na ravni površini.**
- **Stroj izklopite ter odstranite ključ za zagon.**
- **Vklopite parkirno zavoro.**

Pri izvajanju vzdrževanja:

- **Vse postopke je treba opravljati v pogojih zadostne vidljivosti in osvetlitve.**
- **Stroj odklopite iz električnega napajanja z odklopom baterij.**
- **Polnilnik baterije odklopite s stroja.**
- **Vedno uporabljajte osebno varovalno opremo za zaščito operaterja: predpasnik ali zaščitno obleko, nepremočljive in nedrseče čevlje, gumijaste rokavice, očala in zaščito sluha, masko za zaščito dihal.**
- **Snemite si nakit, ure, kravate ali karkoli drugega.**
- **Stroja ne potiskajte, če operater ne sedi na sedežu in upravlja z volanom.**
- **Baterije zaščitite pred nečistočami, kot je na primer kovinski prah.**
- **Bodite previdni pri ravnanju s kislino za baterije, izognite se stiku. V primeru razlitja tekočine iz baterije se slednje ne dotikajte, upoštevajte naslednje previdnostne ukrepe: Stik s kožo lahko povzroči razdraženost, umijte z vodo in milom; vdihavanje lahko povzroči draženje dihalnih poti, osebo izpostavite svežemu zraku in se posvetujte z zdravnikom; stik z očmi lahko povzroči draženje, oči nemudoma in skrbno izpirajte z vodo najmanj 15 minut, posvetujte se z zdravnikom.**
- **Na baterije ne odlagajte orodja: nevarnost kratkega stika in eksplozije.**
- **Vedno uporabljajte (če je priložen) polnilnik baterij, ki je v opremi stroja oziroma takšnega z vrednostmi, ki so priporočene v tehničnih podatkih.**
- **Namestitev baterije naj opravi usposobljeno tehnično osebje podjetja TENNANT.**
- **Redno preverjajte napajalni kabel polnilnika baterij, da preverite, ali ni poškodovan; če je poškodovan, naprave ne smete uporabljati, za zamenjavo se obrnite na usposobljeno tehnično osebje podjetja TENNANT. Odklopite obe napajanji polnilnika baterij (tako z izmeničnim in tudi z enosmernim tokom).**
- **Za izklop polnilnika baterij iz omrežne vtičnice ne vlecite za kabel, primite vtič in ga povlecite.**
- **Aparata nikoli ne operite z brizganjem vode.**
- **Čiščenje in vzdrževanje, ki ga mora izvajati uporabnik, ne smejo opravljati otroci brez nadzora.**
- **Vsa popravila mora opraviti usposobljeno tehnično osebje podjetja TENNANT.**
- **Dovoljena je samo uporaba originalnih dodatkov in nadomestnih delov proizvajalca, saj le ti zagotavljajo gotovost, da bo aparat lahko deloval varno in brez kakršnih koli**

neprijetnosti.

- **Za nadomestne dele ne uporabljajte delov, demontiranih z drugih strojev ali drugih kompletov.**

Pri nakladanju/razkladanju stroja z vozila:

- **Pred nalaganjem stroja izpraznite posodo za odpadke.**
- **Vozila ne vozite po spolzki klančini.**
- **Bodite še posebej previdni pri uporabi stroja na klančinah.**
- **Stroj izklopite ter odstranite ključ za zagon.**
- **Blokirajte kolesa stroja.**
- **Za pritrditev stroja uporabite pasove.**

SHRANITE TA NAVODILA

VARNOSTNI ZNAKI

	POZOR, NEVARNOST GIBAJOČIH SE DELOV
	POZOR, NEVARNOST PRISOTNOSTI KISLIN
	NAGIB, KI GA JE MOGOČE PREMAGATI
	PRIROČNIK ZA UPRAVLJAVCA, NAVODILA ZA DELO
	PREBERITE PRIROČNIK ZA UPRAVLJAVCA
	SIMBOL ENOSMERNEGA TOKA
	RAZRED IZOLACIJE, TA KLASIFIKACIJA VELJA LE ZA APARAT, KI DELUJE NA BATERIJE.
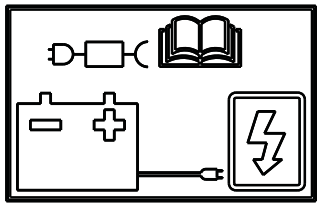	TOČKA PRIKLOPA ZUNANJEGA POLNILNIKA BATERIJ

TEHNIČNE KARAKTERISTIKE

Širina čiste proge		mm	1100
		col	43,30
Zmogljivost na uro		m^2/h	3800-5600
		ft^2/h	40902,86 - 60277,9
Premer glavne krtače		mm	280
		col	11,02
Premer stranske krtače		mm	400
		col	15,74
Moč motorja glavne krtače		W	600
		KM	0,80
Moč motorja stranske krtače		W	90
		KM	0,12
Moč vlečnega motorja		W	450
		KM	0,60
Moč motorja sesalnika		W	260
		KM	0,34
Moč motorja stresalnika filtra		W	90
		KM	0,12
Moč stroja, (P_M)		W	1560
		KM	2.092
Največja hitrost		km/h	6,2
		mph	3,8
Prostornina predala za odpadke		L	61
		gal	13,84
Panelni filter, filtrirna površina		m^2	4
		ft^2	43,05
Premer prednjega kolesa		mm	250
		col	9,84
Premer zadnjega kolesa		mm	250
		col	9,84
Premagljiv nagib			16% / 9°
Bruto teža (GVW)		kg	651
		lbs	1435,21
Transportna teža brez baterij		kg	258
		lbs	568,8
Transportna teža z baterijami		kg	394,4
		lbs	869,5
Število baterij		št.	4
Napetost stroja, V_M		V	24Vdc
Kapaciteta posamezne baterije		Ah (5h)	180
Teža posamezne baterije		kg	34,1
		lbs	75,2
Napetost napajanja (polnjenje baterij)	Različica brez polnilnika baterij	V	24Vdc
Največja jakost toka (polnjenje baterij)		I	23A
Mere stroja		mm	X=1615 x Y=905 x Z=1210
		col	X=63.58 x Y=35.62 x Z=47.63
Mere prostora za baterije (dolžina, širina, višina)		mm	500 x 500 x 360
		col	19,68 x 19,68 x 14,1
Mere embalaže (dolžina, širina, višina)		mm	1740 x 1100 x 1410
		col	68,50 x 43,30 x 55,51

Zvočni tlak - Priloga DD (Emisija akustičnega hrupa) EN 60335-2-72: 2012		LpA (dB)	70
Negotovost meritve		K (dB)	3
Izmerjena zvočna moč		Lwa (dB)	82
Negotovost meritve		K (dB)	3
Zagotovljena zvočna moč		Lwa,g (dB)	83
Negotovost meritve		K (dB)	3
Vibracije na roki - IEC 60335-2-72		HAV m/s^2	2,6
Negotovost meritve, k		m/s^2	1,3
Vibracije telesa - IEC 60335-2-72		HBV m/s^2	0,5
Negotovost meritve, k		m/s^2	0,3
Stopnja IP		IP	IPX3

Bruto teža teža (GVW): maksimalna teža pri polni obremenitvi, ki je dovoljena za stroj, pripravljen za uporabo, in njegov tovor. Bruto teža stroja zajema napolnjeno posodo s čisto vodo za čiščenje, prazno posodo za umazano vodo (do polovice napolnjeno pri sistemih recikliranja), prazne vrečke za zbiranje prahu, lijak napolnjen do nazivne zmogljivosti, priporočene večje baterije, vse dodatke, kot so kabli, cevi, detergenti, metle in ščetke.
Transportirana teža: transportna teža stroja, ki zajema baterije, vendar izključuje dodatno opremo (na primer voznikovo kabino, FOPS, drugo in tretjo stransko ščetko, sprednji priklop za ščetke), svežo vodo (v primeru čistilnikov ali kombiniranih strojev) in standardno težo upravljavca (75 kg).
Podatki se lahko spremenijo brez predhodnega obvestila
V , I : vrednosti za polnjenje/napajanje
V_M , P_M : stroj v običajnih pogojih delovanja (vse funkcije aktivne)

MERE STROJA

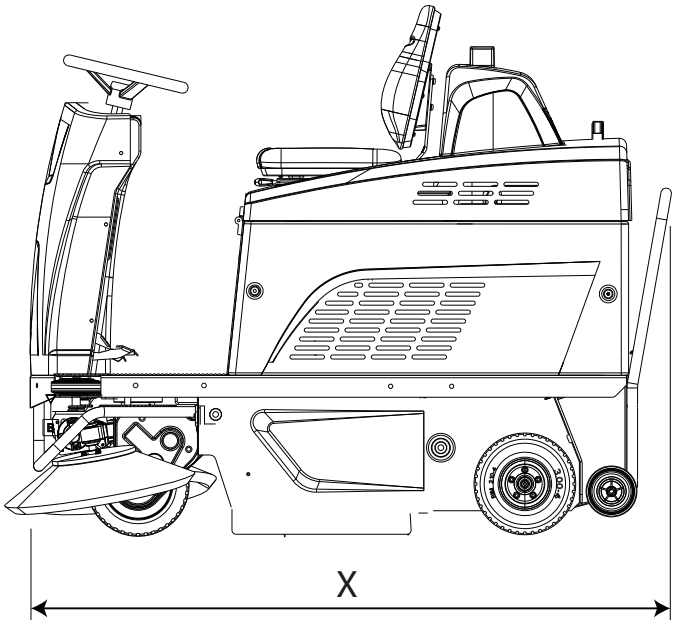

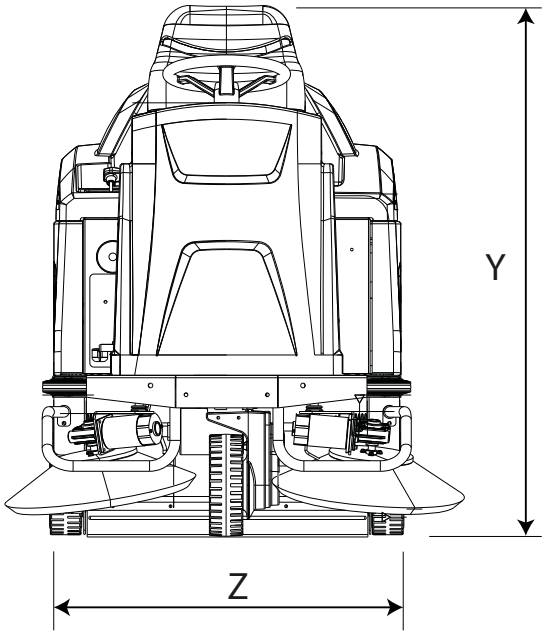

X-Y-Z: Glejte tabelo "TEHNIČNE KARAKTERISTIKE"

SPLOŠNI PODATKI

Namen priročnika

Ta priročnik je sestavil proizvajalec in je sestavni del opreme stroja[1].
V njem je opredeljen namen, za katerega je bil stroj izdelan, in vsebuje vse potrebne informacije za upravljavce[2].
Poleg tega priročnika, ki vsebuje za uporabnike potrebne informacije, so bile pripravljene tudi druge publikacije s specifičnimi informacijami za tehnike, pristojne za vzdrževanje[3].
Morebitni napotki, desno ali levo, v smeri urnega kazalca ali nasprotni smeri urinega kazalca, prisotni v tej knjižici, se vedno nanašajo na smer premikanja stroja.
S stalnim upoštevanjem napotkov bo zagotovljena varnost ljudi in stroja, ekonomičnost delovanja, kakovost rezultatov in daljše trajanje delovanja samega stroja. Neupoštevanje predpisov lahko povzroči škodo ljudem, stroju, na očiščenih tleh in v okolju.
Za hitrejše iskanje vsebin glejte opisno kazalo, ki se nahaja na začetku priročnika.

Tudi če se stroj v vaši lasti znatno razlikuje od prikazanega na ilustracijah, ki jih vsebuje ta dokument, so varnost in informacije o slednjem zagotovljene.

Identifikacija stroja

Na identifikacijski tablici so navedeni naslednji podatki:

- Identifikacija proizvajalca.
- Model.
- Serijska številka (identifikacijska številka).
- Leto izdelave.
- Napetost napajanja (vrednosti za polnjenje/napajanje).
- Jakost toka (največja vrednost polnjenja, združljiva z določili proizvajalca baterij).
- Bruto teža (GVW).
- Razred zaščite IP.
- Napetost stroja (v povprečnih delovnih pogojih).
- Moč stroja (v povprečnih delovnih pogojih).
- Največji nagib.

Dokumentacija, priložena stroju

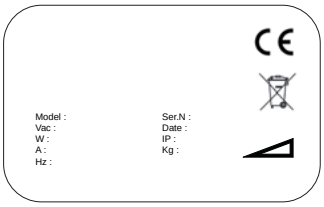

- Priročnik za uporabo;
- Izjava o skladnosti ES;
- Hitri vodnik za uporabo;
- Navodila za uporabo in vzdrževanje polnilnika baterij (vključno s polnilnikom baterij).

1 Izraz "stroj" zamenjuje trgovsko ime, na katero se nanaša ta priročnik.

2 To so osebe, ki uporabljajo stroj, vendar ne izvajajo posegov, ki zahtevajo natančno določene tehnične usposobljenosti.

3 Gre za osebe z izkušnjami, strokovnim znanjem in poznavanjem zakonodaje, ki lahko opravljajo vse potrebne dejavnosti in prepoznajo morebitne nevarnosti pri prestavljanju, nameščanju, uporabi in vzdrževanju stroja ter se jim izognejo.

TEHNIČNI PODATKI

Splošen opis

Zadevni stroj je motoriziran pometalni stroj, ki se ga uporablja v civilnih in industrijskih okoljih za pometanje tal. Motoriziran pometalni stroj se lahko uporablja za čiščenje delovnih ostankov, prahu in umazanije na splošno, na vseh ravnih površinah, trdnih, ne pretirano nepovezanih površinah, kot so: cement, asfalt, gres, keramika, pločevina, marmor, gumijaste ali plastične obloge, rustikalna ali gladka.

Glavni deli stroja

Glavni deli stroja so naslednji:

1. Vsebnik odpadkov.
2. Komandna plošča.
3. Glavna ščetka.
4. Stranska ščetka.
5. Filter sesalnika.
6. Stresalnik filtra.
7. Sedež operaterja
8. Prostor za baterije.
9. Volan.
10. Stopalka za pospeševanje.
11. Stopalka delovne in parkirne zavore
12. Ročici za aktiviranje stranskih ščetk
13. Stopalka za aktiviranje letve glavni ščetki omogoči pobiranje velikih predmetov.
14. Ročica za aktiviranje glavne ščetke.

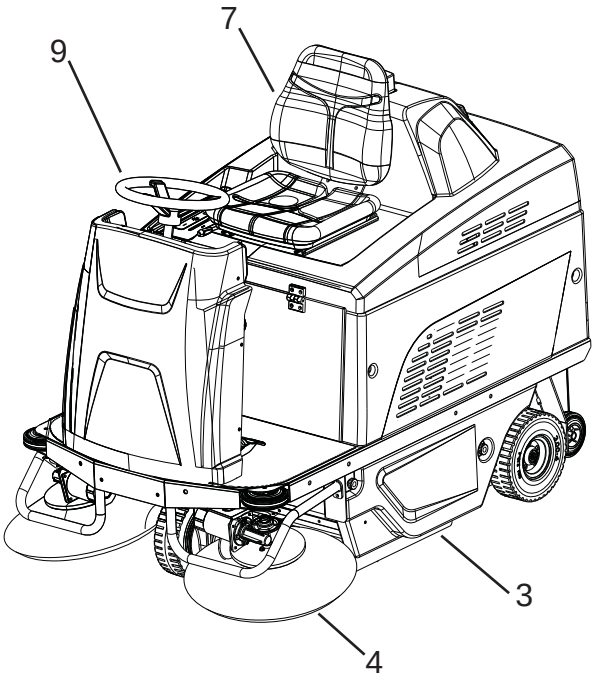

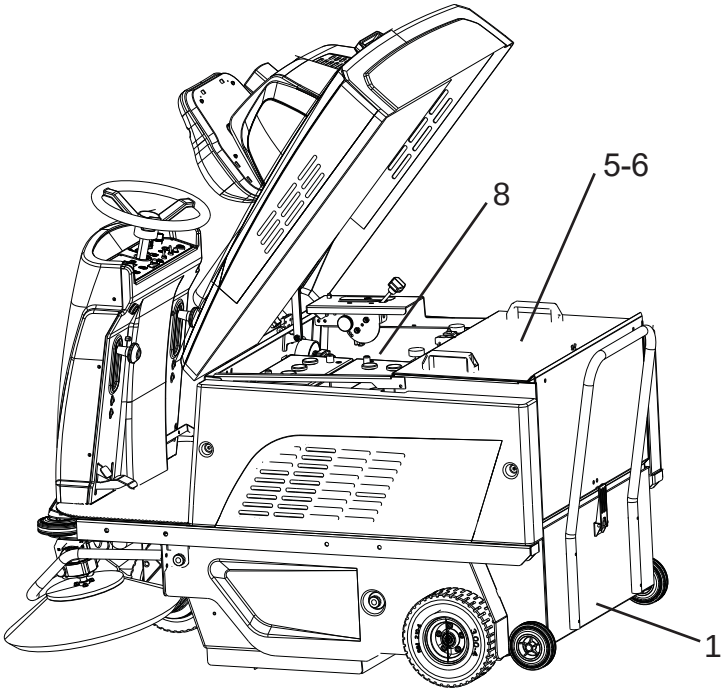

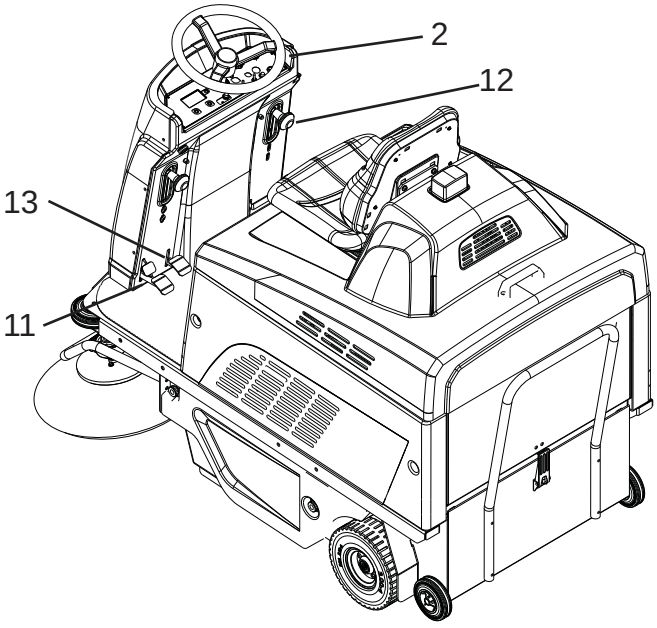

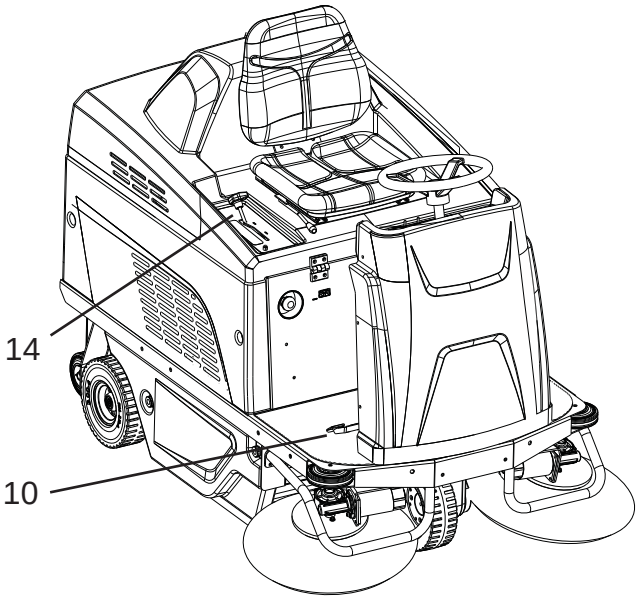

Komandna plošča

Stroj ima naslednje ukaze in opozorilne lučke:

15. Gumb za ustavitev v sili, deluje kot varnostna naprava.
16. Potenciometer hitrosti, regulira največjo hitrost vožnje stroja naprej/nazaj.
17. Izbirno stikalo smeri vožnje, vzpostavi vožnjo naprej ali vožnjo nazaj.
18. Prikazovalnik prikaže: Stanje preostale napolnitve baterij je prikazana v odstotkih, Kode alarma in števec ur.
19. Gumb hupe.
20. Gumb sesalnika, aktivira/izklopi sesalnik.
21. Gumb programiranja, uporablja se za upravljanje UPORABNIŠKEGA MENIJA.
22. Gumb stresalnika filtra, omogoči ročno delovanje s stresalnikom filtra.
23. Glavno stikalo / ključ za vklop, aktivira in izklopi električno napajanje vseh funkcij stroja.
24. Ni v uporabi.
25. Ni v uporabi.
26. Ni v uporabi.

Pripomočki

Glejte seznam priporočenih nadomestnih delov.

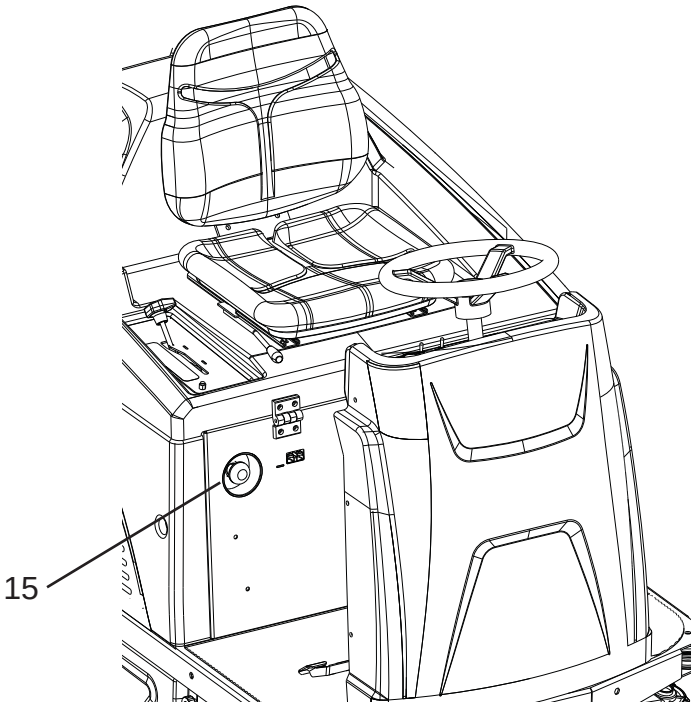

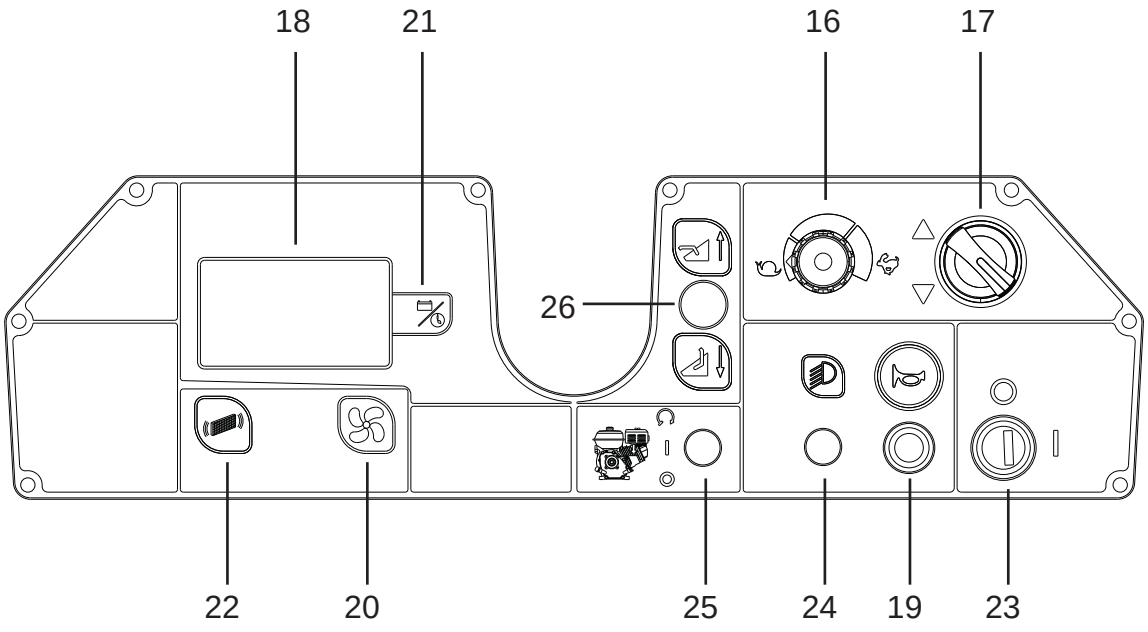

PREMIKANJE IN MONTAŽA

Dviganje in prevoz pakiranega stroja

! POZOR: pri vseh postopkih dviganja poskrbite, da je pakirani stroj trdno zasidran, da se izognete prevrnitvi ali padcem.
Nakladanje in razkladanje s prevoznim sredstvom morate opraviti ob ustrezni svetlobi.

Stroj, ki ga proizvajalec zapakira na leseni paleti, se mora z ustreznimi sredstvom za premikanje (glejte Direktivo 2006/42/EGS in nadaljnje spremembe in/ali dopolnitve) naložiti na transportno vozilo in ko prispe na cilj, ga je treba razložiti z enakimi sredstvi.
Dviganje pakiranega ogrodja stroja se lahko izvede samo z viličarjem. Ravnajte pazljivo, da se izognete trčenju in prevrnitvi.

Pregledi ob dostavi

Ob dostavi s strani prevoznika natančno preverite celovitost embalaže in stroja, ki ga vsebuje. V primeru poškodovanja slednjega o tem obvestite tudi prevoznika. Pred prevzemom blaga si pisno zagotovite pravico do predložitve zahtevka za povrnitev nastale škode.

Odstranitev embalaže

! NEVARNOST: pri odstranjevanju embalaže stroja mora biti operater opremljen s potrebnimi pripomočki (rokavice, očala itd.), da se omeji tveganje nezgode.

Stroj odstranite iz embalaže z naslednjimi postopki:

- Prerežite in odstranite plastične vezi ovoja s škarjami ali ščipalkami;
- Odstranite karton;
- Vzemite stranski ščetki, ki se nahajata v prostoru za baterije;
- Odstranite ovojnice znotraj prostora za baterije in preverite vsebino: navodila za uporabo; izjava o skladnosti ES; hitri vodnik za uporabo; navodilo za nastavitev polnilnika baterij; premostitveni kabli baterij s sponkami; 1 spojnik za polnilnik baterij; 2 ključa;
- Odstranite kovinske nosilce, s katerimi so pritrjena prednja/zadnja kolesa in ogrodje stroja na paleto.
- Sprostite parkirno zavoro.

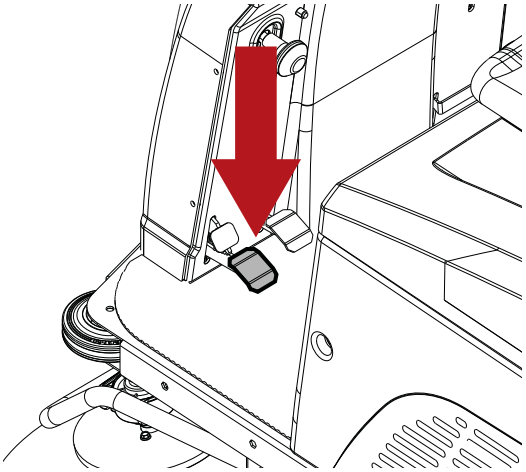

- Na nagnjeni ravnini spustite stroj s palete, potiskajte ga v vzvratni smeri. Stroja ne smete dvigovati.

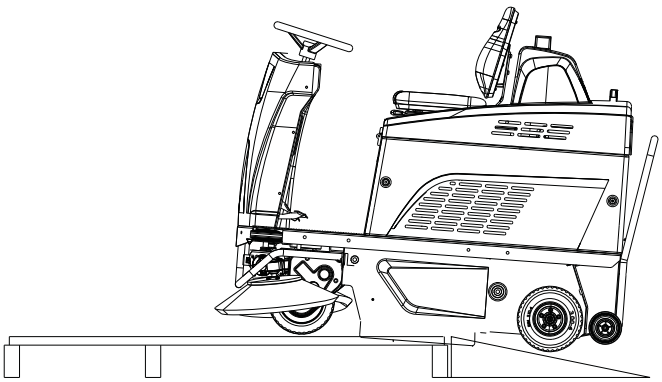

- Stransko ščetko vzemite iz embalaže.
- Očistite zunanjost stroja skladno z varnostnimi predpisi.

Ko stroj ločite od embalaže, lahko namestite baterije, glejte oddelek " **Baterije: montaža in povezovanje**".
Če je potrebno, obdržite elemente embalaže, saj jih je mogoče ponovno uporabiti za zaščito stroja v primeru spremembe lokacije ali za pošiljanje v servisne delavnice. V nasprotnem primeru jih je treba odstraniti v skladu z veljavnimi zakoni.

Baterije za napajanje

! POZOR: ne uporabljajte baterij, ki NISO polnilne

Na teh strojih se lahko namesti dve različni vrsti baterij:
Baterije s cevnimi ploščami (WET): zahtevajo redno kontrolo nivoja elektrolita.
Zaprte baterije (GEL ali AGM): ta vrsta baterij ne potrebuje vzdrževanja.
Tehnične karakteristike morajo ustrezati navedenim v oddelku **"Tehnične karakteristike"** v zvezi s tehničnimi podatki stroja: dejansko lahko uporaba težjih akumulatorjev ogrozi, celo resno, delovanje in pregrevanje pogonskega motorja; baterije manjše zmogljivosti in teže pa po drugi strani zahtevajo pogostejša ponovna polnjenja.

Nastavitev vrste baterije na stroju

! INFORMACIJA
V programski opremi stroja nastavite vrsto nameščene baterije.

! POZOR: pri strojih, izročenih z nameščenimi baterijami, je nastavitev "TIPA BATERIJ" tovarniško nastavljena.

Upoštevajte naslednja navodila, da v logiki stroja nastavite vrsto nameščene baterije:

- Stroj izklopite, tako da obrnete ključ za zagon.

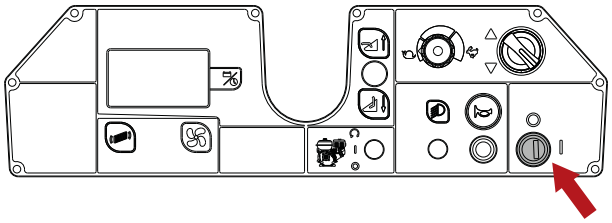

- Sočasno pritisnite gumba programiranja in sesanja, nato stroj zaženite z zasukom zagonskega ključa.

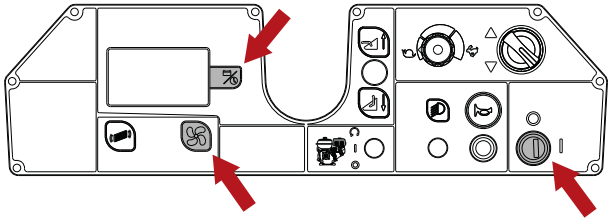

- Dvakrat pritisnite gumb za sesalnik.

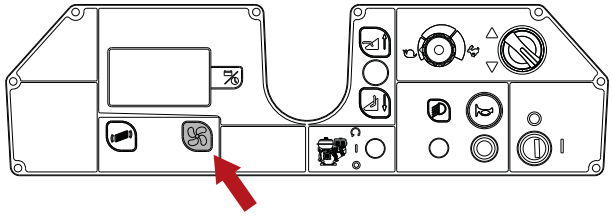

- Pritisnite gumb programiranja za vstop v meni nastavitev tipa baterije.

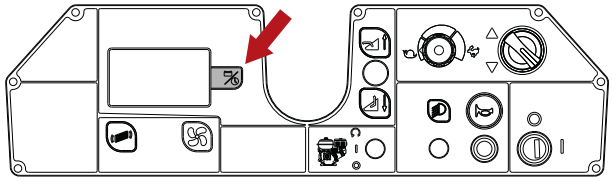

- Z gumboma sesalnika in stresalnika filtra izberite vrsto baterij, ki so nameščene: "Baterija KISLINSKA" ali "Baterija GEL/AGM".

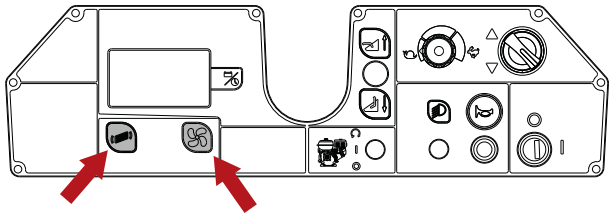

- Parameter shranite s pritiskom na gumb za programiranje.

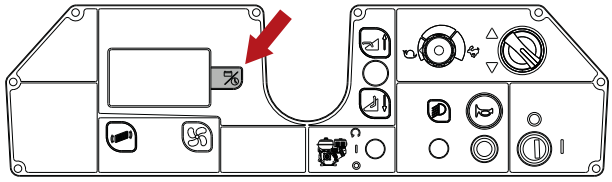

- Pritiskajte gumb sesalnika do postavke "IZHOD", pritisnite gumb programiranja za izhod in shranitev parametra.

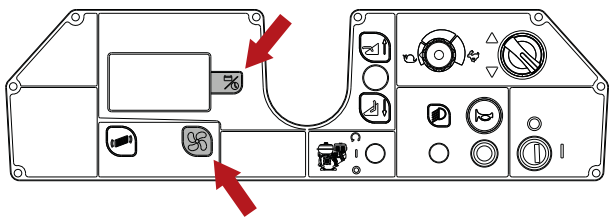

Baterije WET, priprava:

! NEVARNOST: Postopek priprave, montaže in povezave ter odstranitve baterij mora opraviti usposobljeno tehnično osebje podjetja TENNANT (v nadaljevanju poimenovanem usposobljeno osebje).

! NEVARNOST: med montažo ali kakršnim koli vzdrževanjem baterije, usposobljeno osebje mora biti opremljeno z opremo (rokavice, očala , zaščitna obleka itd.), ki je potrebna za omejitev tveganja poškodbe. Odmaknite se od morebitnega odprtega plamena, baterije ne vežite kratkostično, ne povzročajte iskrenja in ne kadite.

! NEVARNOST: v primeru razlitja tekočine iz baterije se slednje ne dotikajte, upoštevajte naslednje previdnostne ukrepe:
Stik s kožo lahko povzroči draženje, umijte z vodo in milom.
Vdihavanje lahko povzroči draženje dihalnih poti, osebo izpostavite svežemu zraku in se posvetujte z zdravnikom.
Stik z očmi lahko povzroči draženje, oči nemudoma in skrbno izpirajte
z vodo najmanj 15 minut, posvetujte se z zdravnikom.

Baterije: montaža in povezovanje

! NEVARNOST: med montažo ali kakršnim koli vzdrževanjem baterije, usposobljeno osebje mora biti opremljeno z opremo (rokavice, očala , zaščitna obleka itd.), ki je potrebna za omejitev tveganja poškodbe. Odmaknite se od morebitnega odprtega plamena, baterije ne vežite kratkostično, ne povzročajte iskrenja in ne kadite.

! NEVARNOST: v primeru razlitja tekočine iz baterije se slednje ne dotikajte, upoštevajte naslednje previdnostne ukrepe:
Stik s kožo lahko povzroči draženje, umijte z vodo in milom.
Vdihavanje lahko povzroči draženje dihalnih poti, osebo izpostavite svežemu zraku in se posvetujte z zdravnikom.
Stik z očmi lahko povzroči draženje, oči nemudoma in skrbno izpirajte z vodo najmanj 15 minut, posvetujte se z zdravnikom.

! POZOR: postopek montaže in povezave baterij mora opraviti usposobljeno osebje.

! POZOR: pri montaži in povezavi baterije odklopite polnilnik baterij iz omrežne vtičnice.

! POZOR: pred izvedbo v nadaljevanju opisanih postopkov stroj ustavite na ravni površini, ga izklopite ter odstranite ključ za zagon in vklopite parkirno zavoro.

! NEVARNOST: pazite, da na pozitivne pole namestite samo sponke, ki so označene s simbolom "+". Polnitve baterije ne preverjajte z iskrenjem.

Pokrov s sedežem obrnite proti volanu, nato vstavite baterije v prostor, obrnite jih tako, kot je prikazano na risbi.

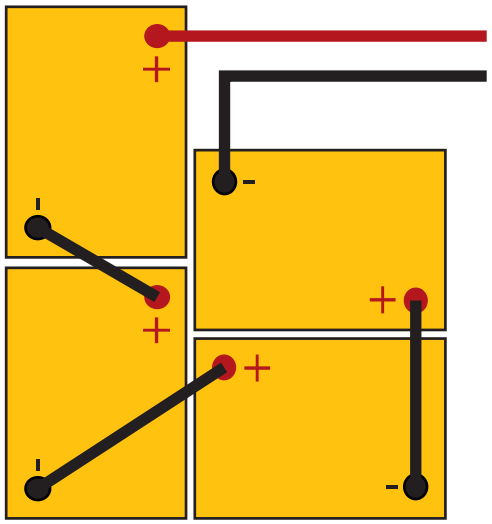

Priklopite sponke napeljave na pole baterij, sponke zategnite na pole in jih namažite z vazelinom. Pokrov s sedežem zaprite v delovni položaj.
Stroj uporabljajte v skladu z navodili v nadaljevanju.

Izbira ZUNANJEGA polnilnika baterij

! NEVARNOST: uporabite polnilnik baterij z znakom CE, ki je skladen s standardom izdelka (EN 60335-2-29), opremljen z dvojno izolacijo ali ojačano izolacijo med vhodom in izhodom ter z izhodnim vezjem vrste SELV.

! POZOR: preverite, ali je polnilnik baterij združljiv z baterijami, ki jih je treba polniti.

Svinčene baterije s cevnimi ploščami (WET): priporočljivo je uporabljati elektronski polnilnik baterij, vendar pa se posvetujte s proizvajalcem in preberite navodila za polnilnik, da potrdite ustreznost zunanjega polnilnika baterij.
Baterije GEL ali AGM: uporabite za to vrsto baterij specifičen polnilnik.

Priprava ZUNANJEGA polnilnika baterij

! POZOR: ta postopek sme izvesti samo pooblaščen tehnik.

Če želite uporabiti polnilnik baterij, ki ni dobavljen s strojem, morate nanj namestiti spojnik, ki je dobavljen s strojem.
Spojnik, ki je priložen zunanjemu polnilniku baterij, je primeren za vodnike s presekom največ 16 $mm^{2.}$
Spojnik montirajte na naslednji način:
Odstranite približno 13 mm zaščitnega ovoja z rdečega in črnega vodnika polnilnika baterij;
Vodnika vstavite sponki na spojniku in močno stisnite z ustreznimi kleščami;
Vodnika vstavite v spojnik skladno s polariteto (rdeč vodnik +, črn vodnik -).

Montaža stranske ščetke

! POZOR: pred izvedbo v nadaljevanju opisanih postopkov stroj ustavite na ravni površini, ga izklopite ter odstranite ključ za zagon in vklopite parkirno zavoro.

Montaža:
- Odvijte vijak na gredi motorja.
- Preverite, da je na gredi motorja nameščen moznik za prenos gibanja.
- Vstavite ščetko skupaj s prirobnico na gred.
- Znova privijte zaporni vijak.

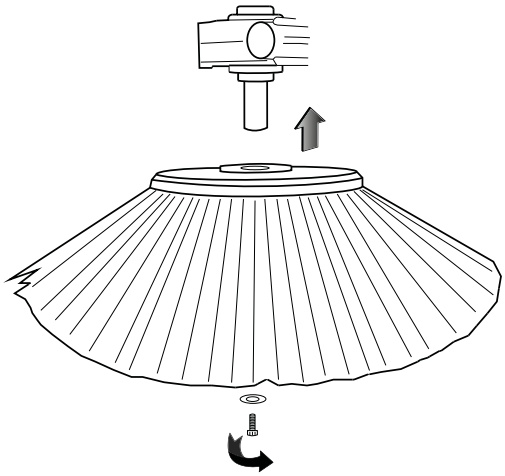

Demontaža:
- Naredite v nasprotnem vrstnem redu.

PRAKTIČNI VODNIK ZA OPERATERJA

Oblačila in oprema

Nosite varnostne čevlje z nedrsečimi podplati.
Nosite zaščitna očala ali vizir ter zaščitna oblačila.
Glede na površino, ki jo je treba očistiti, ter okolja, v katerem se slednja nahaja, zaščitni ukrepi, ki so potrebni zaradi razpršenih meglic, lahko zajemajo dihalne maske razreda FFP2, enakovredne ali višje.

Pred pričetkom dela s strojem

Pred čiščenjem odstranite velike odpadke. Poberite koščke žice, trakov, vrvic, ki bi se lahko zapletli okrog ščetk,

Priprava stroja za delo

Pred začetkom dela opravite naslednje korake:

- Preverite, ali so baterije povsem napolnjene, v nasprotnem primeru opravite polnjenje; pri tem postopku upoštevajte napisano v oddelku "**Polnjenje baterij**".
- Prepričajte se, da je vsebnik odpadkov prazen, če ni tako, ga izpraznite skladno z navodili v oddelku **"Izpraznitev vsebnika odpadkov"**.

! INFORMACIJA
Za udobnejšo uporabo stroja je mogoče prilagoditi položaj operaterjevega sedeža.

Delovanje

! POZOR: stroja ne uporabljajte, če niste prebrali navodil za uporabo in vzdrževanje.

! POZOR: poberite koščke žice, trakov, vrvic, ki bi se lahko zapletli okrog ščetk.

! INFORMACIJA
Ko spustite stopalko za pospeševanje, se v 5 sekundah samodejno izklopijo vse funkcije (AUTO POWER-OFF). Za ponovni vklop funkcij preprosto pritisnite na stopalko za pospeševanje.

! INFORMACIJA
Sistem "AUTO POWER- OFF" lahko vklopite/izklopite v meniju programske opreme stroja, glejte razdelek "UPORABNIŠKI MENI".

! NEVARNOST: nikoli ne pobirajte gorljivega prahu, vnetljivih ali eksplozivnih tekočin (npr. bencina, kurilnega olja itd.), kislin in topil (npr. razredčil za lake, acetona itd.), niti razredčenih ne.

- Sedite na sedež.
- Stroj vklopite, tako da obrnete ključ za zagon.

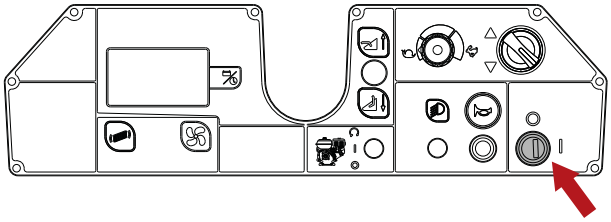

- Z izbirnim stikalom vožnje nastavite smer vožnje.

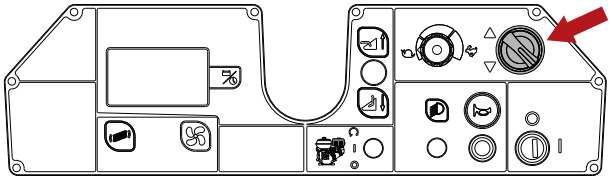

- Znižajte glavno ščetko s potiskom ročice za aktiviranje naprej, z znižanjem glavne ščetke se aktivirata motor ščetke in sesanje.

! INFORMACIJA
Na vodilu ročice za aktiviranje glavne ščetke se nahaja obnovljiva varovalka.
V primeru, da glavna ščetka preneha delovati, pritisnite gumb za obnovitev varovalke.

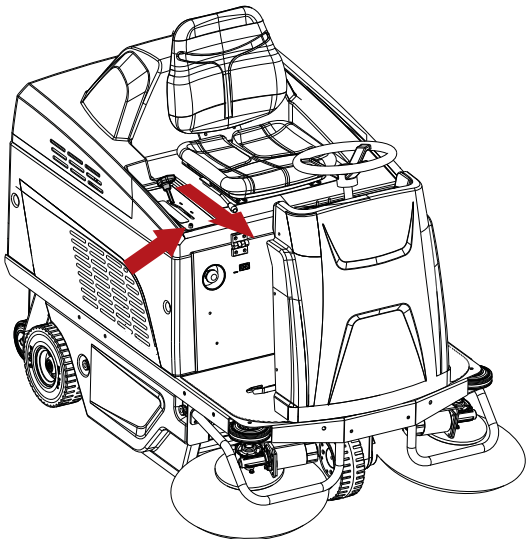

- Znižajte stranski ščetki tako, da povlečete ali potisnete navzdol ustrezni ročici.

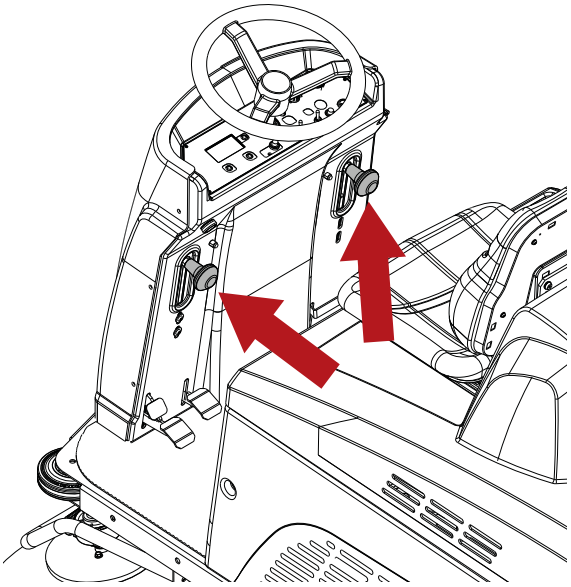

! INFORMACIJA
Nad vsako ročico za aktiviranje stranske ščetke se nahaja obnovljiva varovalka.
V primeru, da stranska ščetka preneha delovati, pritisnite gumb za obnovitev varovalke.

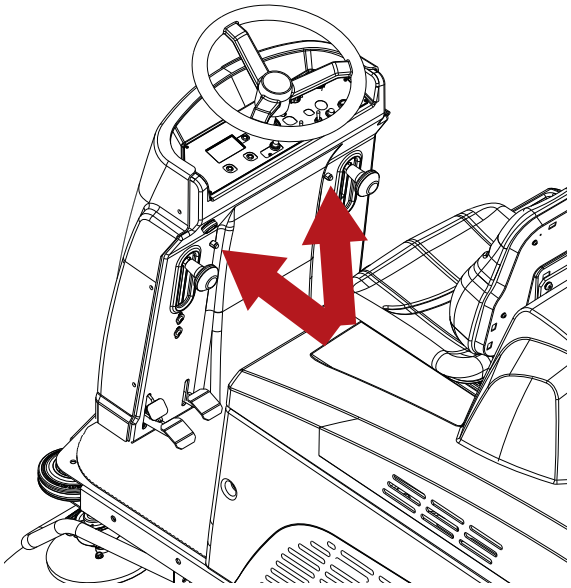

- Začnite s čiščenjem, z obračanjem volana z rokama in s pritiskom na stopalko za pospeševanje.

- Največjo hitrost delovanja lahko nastavite z obračanjem potenciometra.

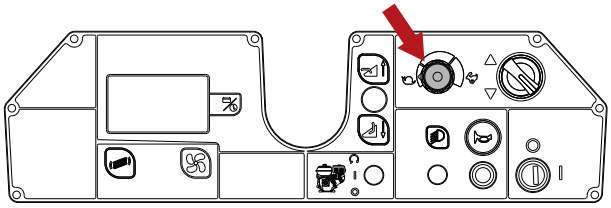

- Če je treba delovati na vlažnem terenu, je zaradi varovanja papirnatega filtra nujno potrebno ustaviti motor sesalnika s pritiskom na gumb za aktiviranje sesalnika.

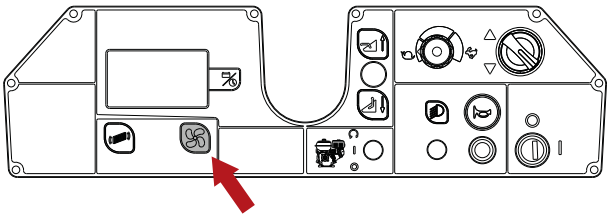

- Pritisnite stopalko za "dvig letve", da poberete velike predmete.

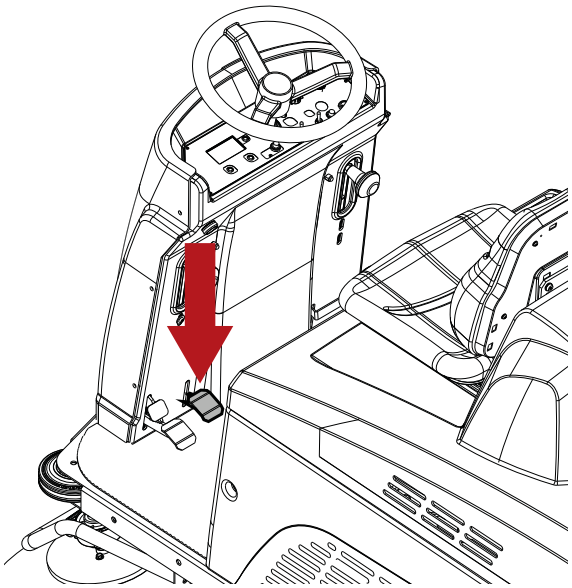

Za ustavitev stroja spustite stopalko za pospeševanje in pritisnite na zavorno stopalko, glejte razdelek "**Delovna zavora in parkirna zavora**".
Preden stroj zapustite, ga zaustavite na ravni podlagi, stroj izklopite, odstranite ključ za zagon, prepričajte se, da so glavna ščetka in stranski ščetki dvignjene od tal ter vklopite parkirno zavoro.

Delovna zavora in parkirna zavora

Za aktiviranje delovne zavore pritisnite stopalko.

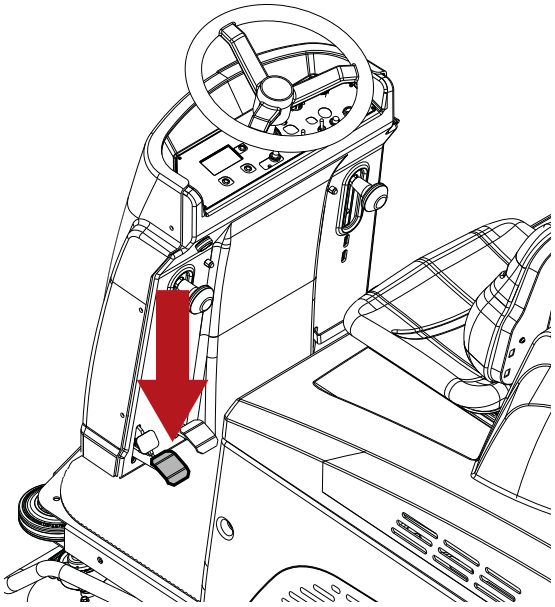

Za vklop parkirne zavore do konca pritisnite zavorno stopalko skupaj s stopalko za blokiranje.

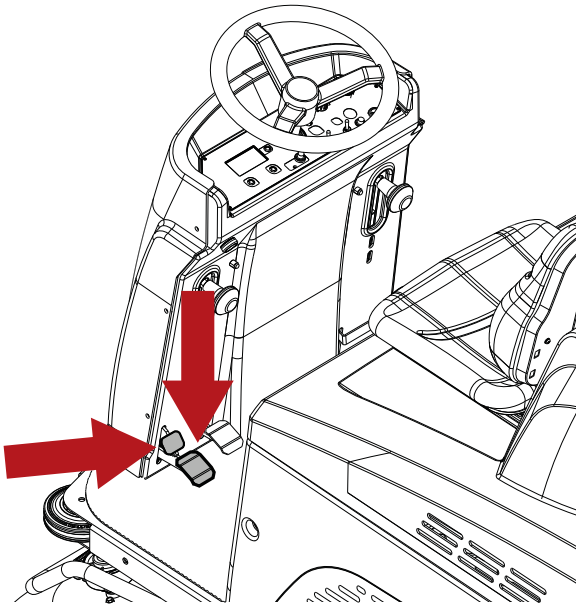

Za izklop parkirne zavore do konca pritisnite zavorno stopalko.

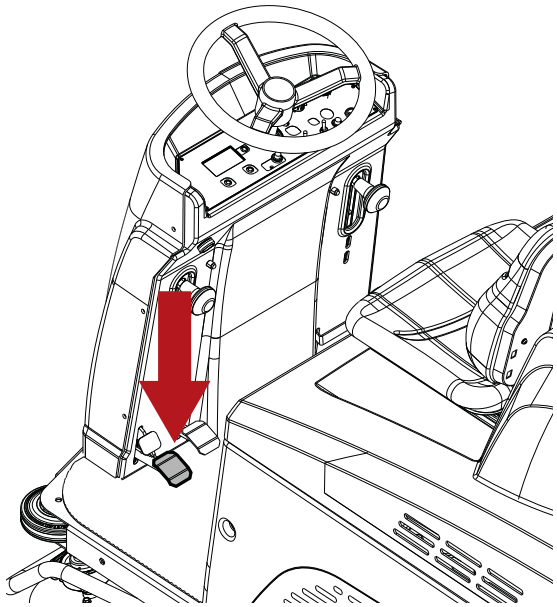

Med delovanjem stroja

- Skušajte izvajati čim bolj ravne prehode.
- Poti naj se prekrivajo za nekaj centimetrov.
- Hitrost stroja regulirajte glede na potrebo po čiščenju.
- Preverite indikator baterij, da se prepričate, ali imate dovolj avtonomije za dokončanje dela.

! POZOR: ne uporabljajte za na nagibih ali klančinah, ki so bolj strme od tistih, ki so označeni na stroju.

! POZOR: pri uporabi stroja na manjših nagibih, slednjega ne uporabljati z vožnjo prečno po nagibu, z vozilom peljite vedno vzporedno v smeri nagiba, vedno upravljajte previdno in ne obračajte.

Gumb za ustavitev v sili

V primeru izrednih razmer, ta gum prekine napajanje stroja. Za prekinitev napajanja pritisnite gumb.Za dovajanje pritisnite gumb.
Za ponovni zagon stroja povlecite gumb.

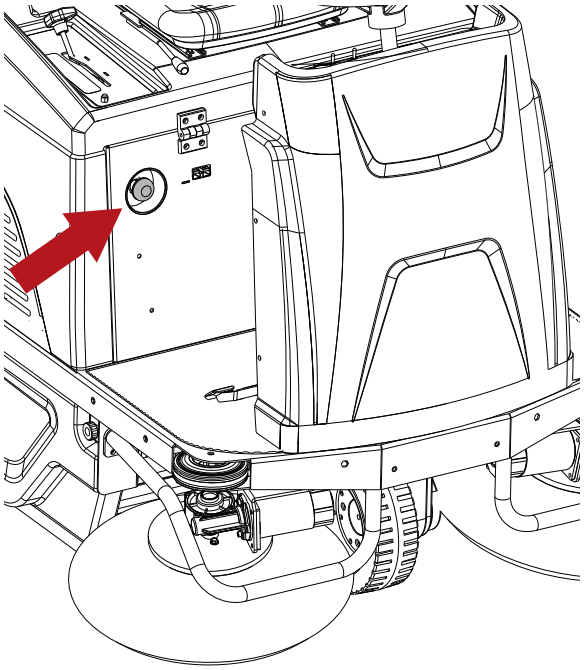

Varnostni termostat

Varnostni termostat se nahaja na označenem mestu.
V primeru nastanka požara v zaboju za odpadke, termostat ustavi sesalni ventilator, nato nadaljujte na naslednji način:

- Stroj premaknite na varen kraj.
- Odstranite ključ za zagon in vklopite parkirno zavoro.
- Odprite vsebnik odpadkov in odstranite vir toplote.

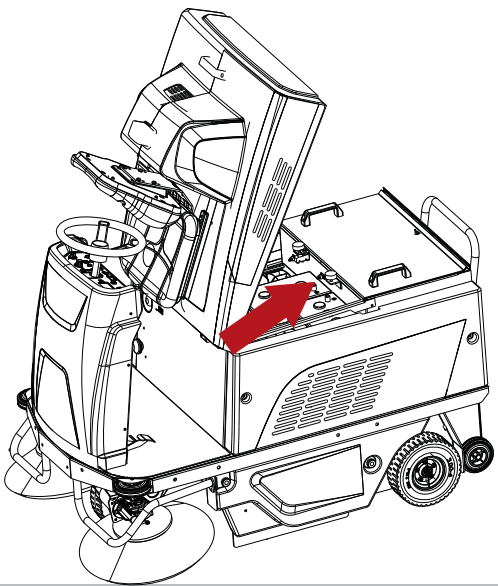

Indikator baterij

Zaslon prikazuje stanje preostale napolnjenosti baterij, izraženo v odstotkih. Ko odstotek napolnjenosti baterije pade pod določeno vrednost, se funkcije čiščenja zaustavijo, razen pogona, glejte razdelek **"Alarmi / opozorila na zaslonu"**.
Opravite polnjenje, o tem postopku si preberite razdelek "**Polnjenje baterij**".

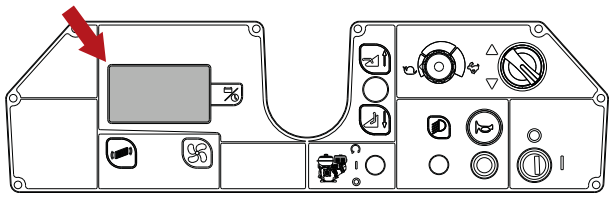

Izpraznitev vsebnika odpadkov

! NEVARNOST: postopek praznjenja posode za odpadke morate vedno opravljati opremljeni z masko, ki ščiti dihalne poti pred prahom, ki je vedno prisoten med tem postopkom.

Po končanem delu izpraznite vsebnik odpadkov, sledite v nadaljevanju opisanim navodilom:

- Za 5 sekund aktivirajte stresalnik filtra.

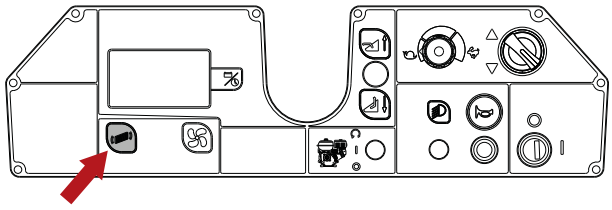

! POZOR: pred izvedbo v nadaljevanju opisanih postopkov stroj ustavite na ravni površini, ga izklopite ter odstranite ključ za zagon in vklopite parkirno zavoro.

- Približajte se vsebniku za odpadke.

- Znižajte zaporno ročico predala.

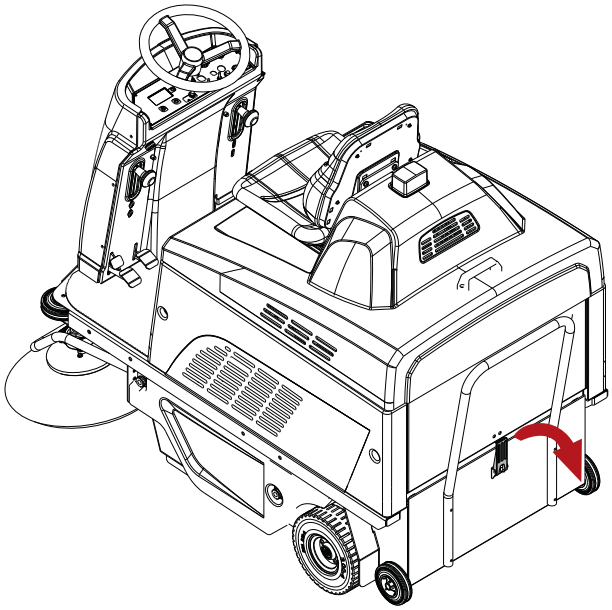

- Vsebnik izvlecite in ga izpraznite.

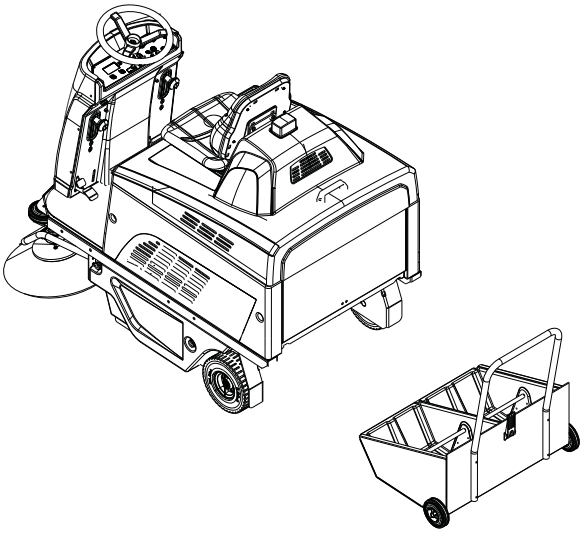

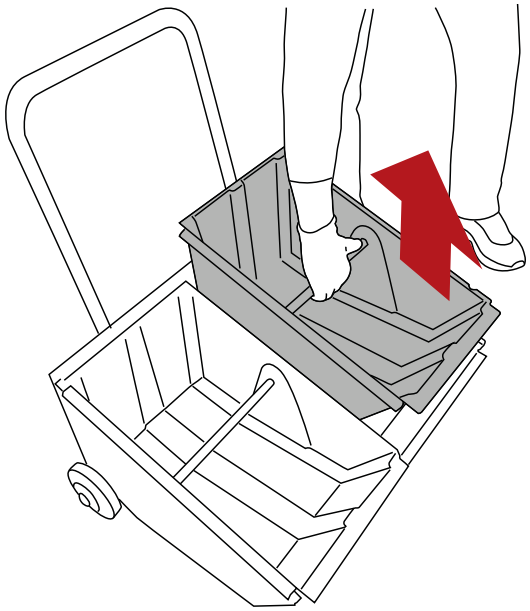

- Vsebnik znova vstavite in ga blokirajte z ročico.

Premikanje stroja, ko ne dela

Za premikanje stroja storite naslednje:

- Stroj vklopite, tako da obrnete ključ za zagon.
- Izberite smer vožnje.
- Pritisnite stopalko za vožnjo.
- Z obračanjem potenciometra se spreminja največjo hitrost stroja.
- Za ustavitev stroja spustite stopalko za pospeševanje in pritisnite na zavorno stopalko, glejte razdelek "**Delovna zavora in parkirna zavora**".
- Obrnite stroj za zagon, da izklopite stroj.
- Vklopite parkirno zavoro, glejte razdelek "Delovna zavora in parkirna zavora".

NAVODILA ZA VZDRŽEVANJE

! NEVARNOST: dokler ne odklopite napajanja, ne izvajajte nobenega vzdrževanja. Vzdrževalne posege na električnem sistemu, kot tudi vsa ostala vzdrževanja, ki niso izrecno opisana v tem priročniku za uporabo, mora opraviti usposobljeno tehnično osebje podjetja TENNANT, v skladu z veljavnimi varnostnimi predpisi in s predvidenim v priročniku za vzdrževanje.

Vzdrževanje - Splošna pravila

Izvajanje rednega vzdrževanja opravite po napotkih proizvajalca zagotavlja boljši izkoristek in daljšo trajnost stroja.
Pri čiščenju stroja vedno upoštevajte naslednje varnostne ukrepe:
Ne uporabljajte visokotlačnih čistilnikov: voda bi lahko prodrla v prostor z električnimi komponentami ali motorji, s posledičnim poškodovanjem ali tveganjem kratkega stika;
Ne uporabljajte pare, ker bi se plastični deli lahko deformirali;
Ne uporabljajte ogljikovodikov ali topil: pokrovi in gumijasti deli bi se lahko poškodovali.

Čiščenje filtra zraka sesalnika

Filter je komponenta primarnega pomena za pravilno delovanje stroja. Pravilno vzdrževanje filtra zagotavlja zmogljivost stroja vedno na najvišji ravni.
Filter lahko očistite na naslednje načine:

- S sistemom samodejnega čiščenja je stroj med delovanjem programiran za samodejno in ciklično čiščenje filtra v določenih časovnih presledkih.

! INFORMACIJA
Sistem samodejnega čiščenja lahko vklopite/izklopite v meniju programske opreme stroja, glejte razdelek "UPORABNIŠKI MENI".
Stroj je tovarniško nastavljen tako, da je sistem ONEMOGOČEN.

- S sistemom ročnega čiščenja; pritisnite gumb stresalnika filtra in ga držite pritisnjenega 5 sekund. Ta postopek ponovite 4 ali 5-krat med uporabo stroja. Priporočljivo je, da ta postopek opravite po vsakem končanem delovnem ciklu. Če stroj uporabljate v prašnem okolju (na primer v žagah, skladiščih s prehodom vozil itd.) uporabite stresalnik filtra pogosteje.

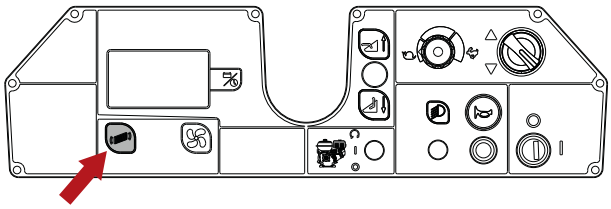

- Ročno čiščenje filtra; če čiščenje filtra s stresalnikom filtra ne daje zadovoljivih rezultatov, je priporočljivo, in vsekakor vsakih 50 ur delovanja, opraviti ročno čiščenje filtra.

! POZOR: pred izvedbo v nadaljevanju opisanih postopkov stroj ustavite na ravni površini, ga izklopite ter odstranite ključ za zagon in vklopite parkirno zavoro.

- Izvlecite vsebnik odpadkov in ga izpraznite, glejte razdelek "Izpraznitev vsebnika odpadkov"
- Demontirajte pokrov prostora s filtrom.

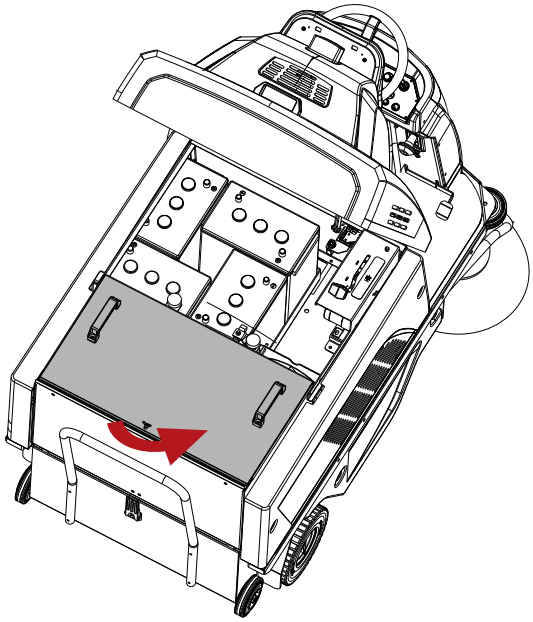

- Z dvigom dveh ročajev izvlecite nosilec z motorjem stresalnika filtra, pri tem odklopite spojnik napajanja stresalnika filtra.
- Odstranite filter.

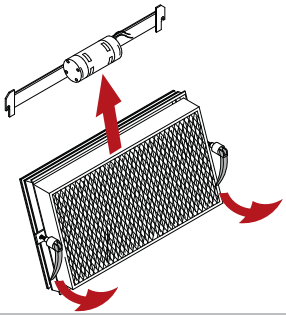

- Filter izpihajte s stisnjenim zrakom (s tlakom največ 6 bar).
- Znova montirajte filter in vstavite vsebnik odpadkov.

Varovalke

! POZOR: pred izvedbo v nadaljevanju opisanih postopkov stroj ustavite na ravni površini, ga izklopite ter odstranite ključ za zagon in vklopite parkirno zavoro.

! POZOR: nikoli ne vgradite varovalke z višjo jakostjo toka, kot je predvideno.

Varovalke lahko zamenja samo v servisni center TENNANT ali usposobljeno tehnično osebje podjetja TENNANT.
Stroj je opremljen tudi z varovalkami, ki jih je mogoče ponastaviti, znanimi tudi kot termične zaščite. So ponastavljive zaščitne naprave električnega tokokroga, ki prekinejo tok v primeru preobremenitve tokokroga. Ko se termična zaščita sproži, počakajte, da se ohladi, nato jo obnovite s pritiskom na ustrezen gumb.
Če se je termična zaščita sprožila zaradi preobremenitve, ki je še vedno prisotna, bo še naprej prekinjala tokokrog vse dokler težave ne odpravite.

! INFORMACIJA
Nad vsako ročico za aktiviranje stranske ščetke se nahaja obnovljiva varovalka.
V primeru, da stranska ščetka preneha delovati, pritisnite gumb za obnovitev varovalke.

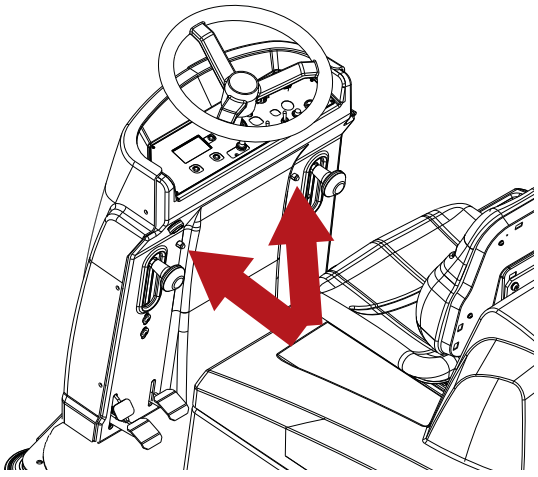

! INFORMACIJA
Na vodilu ročice za aktiviranje glavne ščetke se nahaja obnovljiva varovalka.
V primeru, da glavna ščetka preneha delovati, pritisnite gumb za obnovitev varovalke.

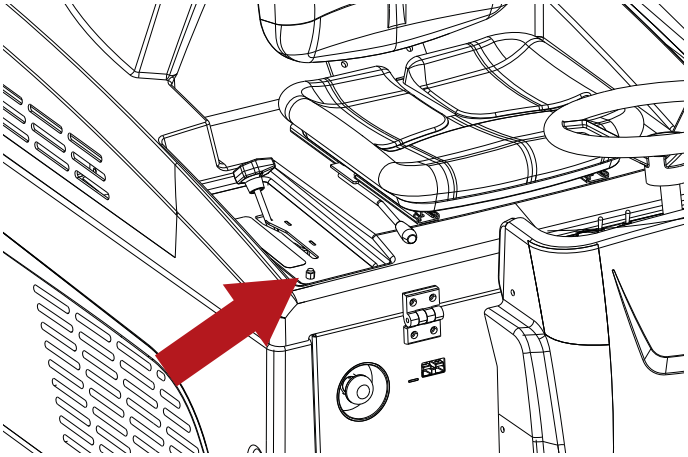

Preostale varovalke se nahajajo v prostoru baterij in pod prednjim pokrovom.

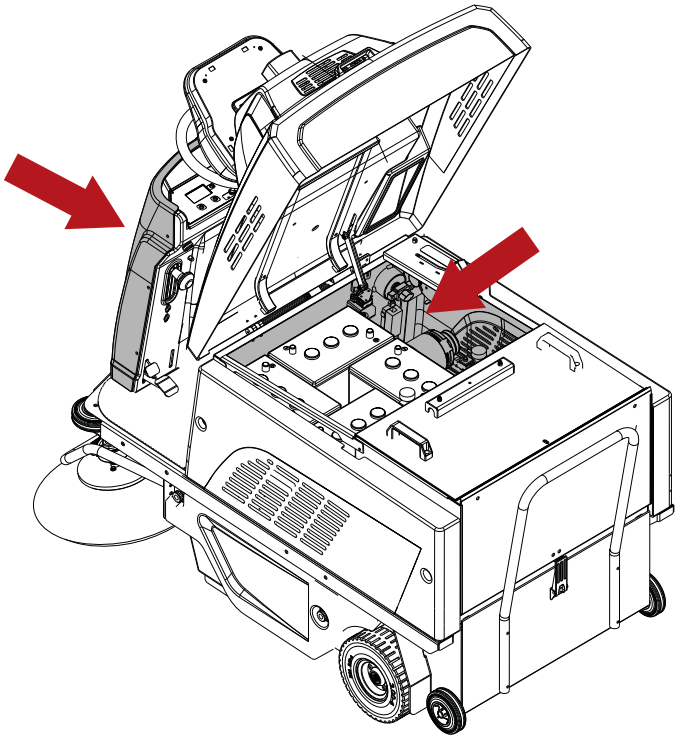

Vzdrževanje baterij

! NEVARNOST: baterij ne preverjajte z iskrenjem. Baterije (WET) sproščajo vnetljive hlape: vsak plamen pogasite pred preverjanjem in dolivanjem baterij.

! NEVARNOST: med vsakim vzdrževanjem baterije, operater mora biti opremljen z opremo (rokavice, očala, zaščitna obleka itd.), ki je potrebna za omejitev tveganja poškodbe. Odmaknite se od morebitnega odprtega plamena, baterije ne vežite kratkostično, ne povzročajte iskrenja in ne kadite.

! NEVARNOST: v primeru razlitja tekočine iz baterije se slednje ne dotikajte, upoštevajte naslednje previdnostne ukrepe:
Stik s kožo lahko povzroči draženje, umijte z vodo in milom.
Vdihavanje lahko povzroči draženje dihalnih poti, osebo izpostavite svežemu zraku in se posvetujte z zdravnikom.
Stik z očmi lahko povzroči draženje, oči nemudoma in skrbno izpirajte z vodo najmanj 15 minut, posvetujte se z zdravnikom.

Življenjska doba baterij je odvisna od pravilnega vzdrževanja. Za najboljše delovanje baterije upoštevajte naslednje ukrepe:

- Ne puščajte delno izpraznjenih baterij dlje časa.
- Pred ponovno uporabo stroja baterije povsem napolnite.
- Ohranjajte čistočo baterij in dobro zategnjene povezave.
- Vsaka dva tedna preverite nivo elektrolita (baterije WET).

Kontrola nivoja elektrolita v baterijah WET

Baterije WET zahtevajo redno kontrolo nivoja elektrolita. Dolivajte samo destilirano vodo, da tekočina pokrije plošče; z dolivanjem ne pretiravajte (največ 5 mm nad ploščami), elektrolit se razteza in bi se lahko prelil med polnjenjem baterije.

Polnjenje baterij

! NEVARNOST: baterij ne preverjajte z iskrenjem. Baterije (WET) sproščajo vnetljive hlape: vsak plamen pogasite pred preverjanjem in dolivanjem baterij.

! NEVARNOST: naslednje postopke opravljajte v prezračevanih prostorih.

! NEVARNOST: med polnjenjem baterij se sprošča visoko eksploziven plin vodik. Med celotnim ciklom polnjenja baterij naj bo pokrov s sedežem odprt (obrnjen proti volanu), postopek izvajajte samo v dobro prezračevanem območju in stran od prostih plamenov.

! POZOR: pred izvedbo v nadaljevanju opisanih postopkov stroj ustavite na ravni površini, ga izklopite ter odstranite ključ za zagon in vklopite parkirno zavoro.

! POZOR: preden pričnete s polnjenjem se prepričajte, da je polnilnik baterij nastavljen za vrsto nameščenih baterij.

! POZOR: polnjenje opravite v skladu z navedenim v navodilih za polnjenje baterij, po končanem polnjenju odklopite spojnike.

ZUNANJI POLNILNIK BATERIJ

- Priklopite spojnik polnilnika baterij na spojnik stroja.
- Vtič polnilnika baterij vklopite v omrežno vtičnico.
- Začnite s polnjenjem.

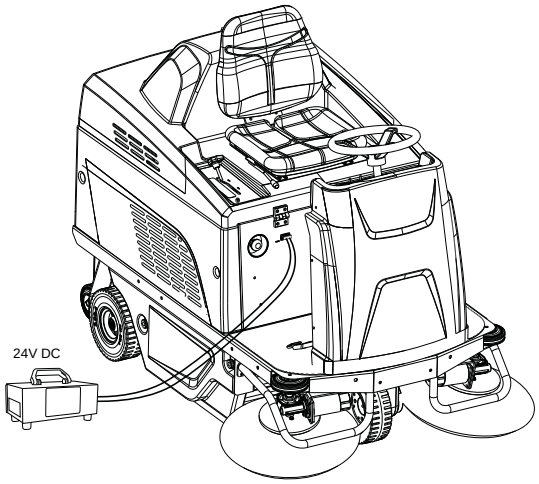

Baterija: odstranitev

! POZOR: postopek odstranitve baterij mora opraviti usposobljeno osebje.

! NEVARNOST: v primeru razlitja tekočine iz baterije se slednje ne dotikajte, upoštevajte naslednje previdnostne ukrepe:
Stik s kožo lahko povzroči draženje, umijte z vodo in milom.
Vdihavanje lahko povzroči draženje dihalnih poti, osebo izpostavite svežemu zraku in se posvetujte
z zdravnikom.
Stik z očmi lahko povzroči draženje, oči nemudoma in skrbno izpirajte z vodo najmanj 15 minut, posvetujte se z zdravnikom.

! NEVARNOST: med odstranjevanjem baterije mora usposobljeno osebje biti opremljeno z opremo (rokavice, očala , zaščitna obleka itd.), ki je potrebna za omejitev tveganja poškodb. Preden pričnete z demontažo odstranite ključ za zagon iz armaturne plošče. Odmaknite se od morebitnega odprtega plamena, baterije ne vežite kratkostično, ne povzročajte iskrenja in ne kaditi.

! POZOR: pri odstranjevanju baterije odklopite polnilnik baterij iz omrežne vtičnice.

! POZOR: pred izvedbo v nadaljevanju opisanih postopkov stroj ustavite na ravni površini, ga izklopite ter odstranite ključ za zagon in vklopite parkirno zavoro.

- Odklopite sponke napeljave baterije in premostitveni kabel s polov baterije.
- Odstranite, če so predvidene, naprave za pritrditev baterij na podstavek stroja.
- Baterijo dvignite iz prostora z ustreznimi sredstvi za premikanje.

Zamenjava glavne ščetke

! POZOR: pred izvedbo v nadaljevanju opisanih postopkov stroj ustavite na ravni površini, ga izklopite ter odstranite ključ za zagon in vklopite parkirno zavoro.

Zamenjavo glavne ščetke opravite na naslednji način:

- Odvijte gumba in odprite vrata na levi strani stroja.

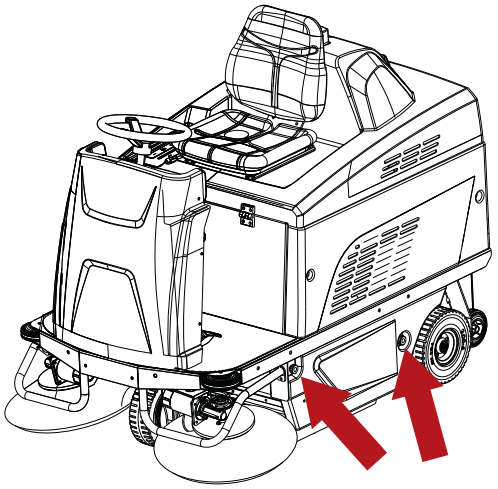

- Odvijte in odstranite tri gumbe, s katerimi je pritrjen pokrov prostora ščetke.
- Odstranite pokrov prostora za ščetko.
- Izvlecite obrabljeno ščetko.

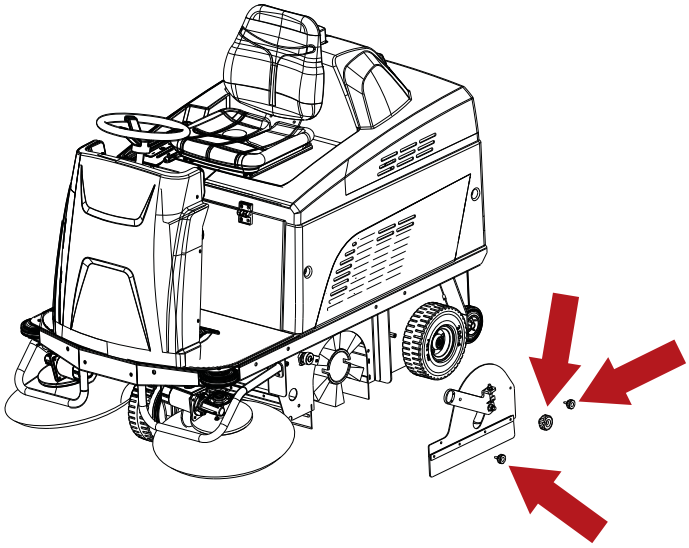

- Odstranite adapter z ohišja obrabljene ščetke in ga namestite na novo ščetko, pri tem naj ohrani enako smer nagiba ščetin.

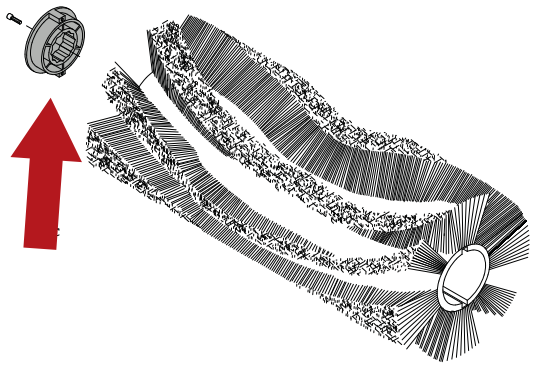

- Vstavite novo ščetko in se prepričajte, ali je adapter vstavljen v pestu pogona.
- Znova montirajte pokrov prostora ščetke in vrata, sledite postopkom razstavitve v obratnem vrstnem redu.

Reguliranje obrabe glavne ščetke

S pravilno nastavitvijo glavne ščetke omogočite doseganje odličnih rezultatov v najkrajšem času.
Nastavitev opravite, ko je ščetka obrabljena. Naredite na naslednji način:

- Dvignite ščetko.
- Odvijte gumb.
- Protiurno obrnite izbirno stikalo, pritrditev gumba premaknite za eno odprtino.
- Gumb znova privijte.

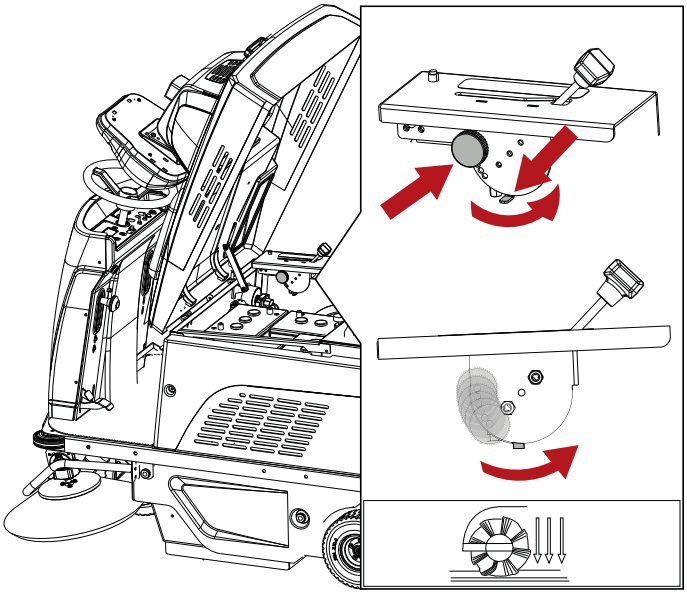

! INFORMACIJA
Ko uporabite vseh šest položajev za nastavitev, opravite z zamenjavo ščetke, kot je navedeno v razdelku "Zamenjava glavne ščetke".

Reguliranje obrabe stranskih ščetk

! POZOR: pred izvedbo v nadaljevanju opisanih postopkov stroj ustavite na ravni površini, ga izklopite ter odstranite ključ za zagon in vklopite parkirno zavoro.

Ko stranski ščetki (znižani) se ne dotikata tal, ker so obrabljene, jih lahko nastavite na naslednji način:

- Znižajte stranski ščetki tako, da povlečete ali potisnete navzdol ustrezni ročici.
- Popustite nastavitvena vijaka.
- Ščetko ročno nastavite v želeni položaj.
- Zategnite nastavitvena vijaka.

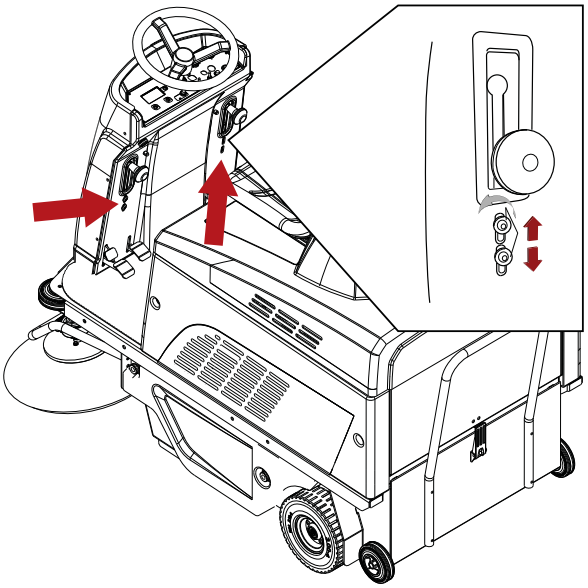

Obdobni pregledi

KONTROLA	POSTOPKI OB IZROČITVI	POSTOPKI VSAKIH 30 UR	POSTOPKI VSAKIH 50 UR	POSTOPKI VSAKIH 100 UR	POSTOPKI VSAKIH 400 UR
NIVO TEKOČINE IN NAPETOST BATERIJE	X	X ALI VSAKA DVA TEDNA			
PREVERITE ŠČETKE (ALI KARBONSKE ŠČETKE) VSEH ELEKTROMOTORJEV IN, ČE SO OBRABLJENE), JIH ZAMENJAJTE					X (*)
OBRABA JERMENOV				X (*)	
NASTAVITEV ZAVORE				X (*)	
PRIVITJE MATIC IN VIJAKOV					X
STANJE OBRABLJENOSTI ŠČETK			X		
ČIŠČENJE FILTRA ZRAKA SESALNIKA			X		
TESNJENJE TESNIL / LETEV	X		X		

(*) Izvaja samo usposobljeno servisno osebje

OBDOBJA NEAKTIVNOSTI

Ko stroja dolgo časa ne nameravate uporabljati, na primer, če je razstavljen v razstavnem prostoru ali v skladišču dlje od enega meseca, sledite spodaj navedenim točkam:

- Povsem napolnite baterije. Med daljšimi obdobji nedejavnosti poskrbite za občasna dodatna polnjenja (vsaj enkrat mesečno), da ohranite stalno največjo napolnjenost akumulatorjev.
- Baterije odklopite s stroja.
- Prepričajte se, da je vsebnik odpadkov povsem prazen in popolnoma čist.

! POZOR: če se občasne ponovne polnitve baterij ne izvaja, kot je bilo predhodno navedeno, obstaja tveganje, da bodo nepopravljivo poškodovane. Proizvajalec ni odgovoren za morebitno nepravilno delovanje zaradi malomarnosti, neustrezne in/ali napačne uporabe stroja.

! POZOR: ko se baterije izpraznijo, poskrbite, da ne ostanejo v tem stanju dalj časa, da se izognete skrajšanju življenjske dobe baterij. Napolnjenost baterij preverjajte vsaj enkrat tedensko.

TEŽAVE, VZROKI IN REŠITVE

TEŽAVE	VZROKI	REŠITVE
Stroj praši	Zapolnjen filter	Filter stresite s stresalnikom filtra in, če je potrebno, ga izvlecite in temeljito očistite
	Poškodovan filter	Zamenjajte filter
	Filter napačno montiran	Filter pravilno vstavite na svoje mesto
	Poseg varnostnega termostata.	Odstranite toploti vir iz zaboja za odpadke.
Stroj pušča umazanijo na tleh	Glavna ščetka je pobrala niti in vrvi.	Odstranite nabrane niti in vrvi.
	Zakrilca so poškodovana.	Zamenjajte zakrilce
	Poln vsebnik odpadkov.	Izpraznite vsebnik odpadkov.
Glavna ščetka se ne vrti	Pretrgan jermen	Obrnite se na servisno službo
	Poseg varovalke.	Naprožite varovalko
	Poškodovano motorno gonilo	Obrnite se na servisno službo
Stranska ščetka se ne vrti	Poseg varovalke.	Naprožite varovalko
	Poškodovano mikrostikalo	Obrnite se na servisno službo
	Poškodovano motorno gonilo	Obrnite se na servisno službo
Motor sesalnika ne deluje	Poseg varovalke.	Obrnite se na servisno službo
	Poškodovan motor.	Obrnite se na servisno službo
	Poseg varnostnega termostata.	Odstranite toploti vir iz zaboja za odpadke.
Motor stresalnika filtra ne deluje	Poseg varovalke.	Obrnite se na servisno službo
	Poškodovan motor.	Obrnite se na servisno službo
Stroj se ne zažene	Odklopljene sponke baterije	Preverite
	Prazne baterije	Napolnite
	Pritisnjen gobasti gumb	Sprostite
	Okvara naprave za nadzor prisotnosti operaterja	Obrnite se na servisno službo
	Operater ni na vozniškem mestu	Sedite na sedež
	Pregorela glavna varovalka	Obrnite se na servisno službo
Baterija ne ohranja polnitve	Manjka tekočina	Dolijte
	Popuščena sponka	Zategnite

ALARMI / SVARILA NA ZASLONU

Varnostna koda	Obnašanje stroja	Opis nepravilnosti	Morebiten poseg
TERMIČNA ZAŠČITA MOTORJA ŠČETKE	Ščetka se ustavi.	Pregrevanje motorja ščetke.	Počakajte, da se ohladi.
ZAVORA	Pogon se ustavi.	Zavora vklopljena. Pregrevanje motorja pogona.	Sprostite zavoro. Počakajte, da se ohladi.
PRIPRAVLJENOST	Stroj blokiran.	Mikrostikalo sedeža ne zaznava operaterja.	Pravilno sedite na sedež.
SPROSTI POSPEŠEVALNIK	Stroj blokiran,	Prikaže se, ko je stopalka za pospeševanje pritisnjena ob vklopu stroja.	Spustite stopalko za pospeševanje.
NAPAKA EEPROM 1	Stroj blokiran,	Pomanjkljiva programska oprema.	Zamenjajte kartico zaslona.
TERMIČNA ZAŠČITA KARTICE POGONA	Stroj blokiran,	Pregrevanje kartice pogona.	Počakajte, da se motor pogona ohladi.
OKVARA POSPEŠEVALNIKA	Stroj blokiran.	Napaka napeljave pospeševalnika.	Preverite napeljavo.
OKVARA POTENCIOMETRA MAKS HITROSTI	Stroj blokiran.	Napaka napeljave potenciometra.	Preverite napeljavo.
OKVARA PODNAPETOSTI	Delovanje preprečeno, pogon omogočen.	Napetost baterije nižja od 21,4V za baterije GEL/ AGM ali 20,5V za kislinske baterije.	Če težave ne odpravite, napolnite ali zamenjajte baterije.
OKVARA NADNAPETOSTI	/	Napetost baterije višja od 29V za baterije GEL/ AGM ali 29V za kislinske baterije.	Če težave ne odpravite, napolnite ali zamenjajte baterije.
OKVARA GLAVNEGA RELEJA	Stroj blokiran,	Notranji rele kartice pogona v okvari.	Zamenjajte kartico pogona.
HPD	Stroj blokiran,	Prikaže se, ko je stopalka za pospeševanje pritisnjena ob vklopu stroja ali potenciometer ni pravilno nastavljen.	Stroj izklopite in znova vklopite s sproščeno stopalka za pospeševanje. Preverite nastavitev potenciometra.
TEŽAVA MOSFET	Stroj blokiran,	Zlom ali kratek stik kartice pogona Mosfet.	Zamenjajte kartico pogona.
NAPAKA EEPROM 2	Stroj blokiran,	Pomanjkljiva programska oprema kartice pogona.	Zamenjajte kartico pogona.
SERVIS	/	Funkcija SERVICE aktivna.	Pokličite servisni center.
BATERIJA PRAZNA	Delovanje preprečeno, pogon omogočen.	Napetost baterije nižja od 18,3V za baterije GEL/ AGM ali 18V za kislinske baterije.	Baterije napolnite ali zamenjajte.
ODPRT POKROV	Stroj blokiran,	Odprt pokrov.	Zaprite pokrov. Preverite varnostno mikrostikalo pokrova. Preverite napeljavo.

UPORABNIŠKI MENI

Za vstop v UPORABNIŠKI MENI:

- Stroj izklopite, tako da obrnete ključ za zagon.
- Sočasno pritisnite gumba programiranja in sesanja, nato stroj zaženite z zasukom zagonskega ključa.

S pritiskom na gumb programiranja izberete parameter za spreminjanje in shranite podatek.
S pritiskom na gumb sesalnika spremenite (povečate) spremenljivko izbranega parametra ali pa krmarite po uporabniškem meniju.
S pritiskom na gumb stresalnika filtra spremenite (zmanjšate) spremenljivko izbranega parametra ali pa krmarite po uporabniškem meniju.
Uporabniški meni zapustite tako, da izberete postavko IZHOD in nato pritisnete gumb programiranja.

Parameter	Opis
JEZIK	Nastavitev jezika na zaslonu.
TEHNIČNE INFORMACIJE	Prikazuje izdajo strojne in programske opreme elektronske kartice.
VRSTA BATERIJE	Nastavitev vrste baterije, nameščene na stroju GEL/AGM ali KISLINSKA (WET).
SAMODEJNI IZKLOP	Izberite zakasnitev izklopa funkcij po sprostitvi stopalke za pospeševanje. 0 = funkcija ni aktivna. 1 - 10 = čas od 1 do 10 sekund.
STRESALNIK FILTRA	Izbere delovanje stresalnika filtra med uporabo stroja. ROČNO = samodejni stresalnik filtra onemogočen. 5 - 30 = čas od 5 do 30 minut, za aktiviranje stresalnika filtra v samodejnem načinu.
VRSTA STROJA	Izbira različice stroja. BATTERY = različica z baterijo. DUAL POWER = različica dual power.
SERVISNI MENI	Tehnični meni.
ZAČETNA STRAN	Izbira logotipa za prikaz. 0 = brez logotipa. 1 = standardni logotip. 2 - 10 = prilagojeni logotipi.
RESET ŠTEVCA UR	Izbris ur stroja. 1 = reset števca ur.
RESET UR DELOVANJA	Izbris ur delovanja. 1 = reset števca ur.
URE DELOVANJA	Aktivira sporočilo "Call Service" na zaslonu za upravljanje vzdrževalne storitve. 0 = funkcija ni aktivna. 50 - 500 = čas v urah.
IZHOD	Izbira izhoda iz uporabniškega menija.

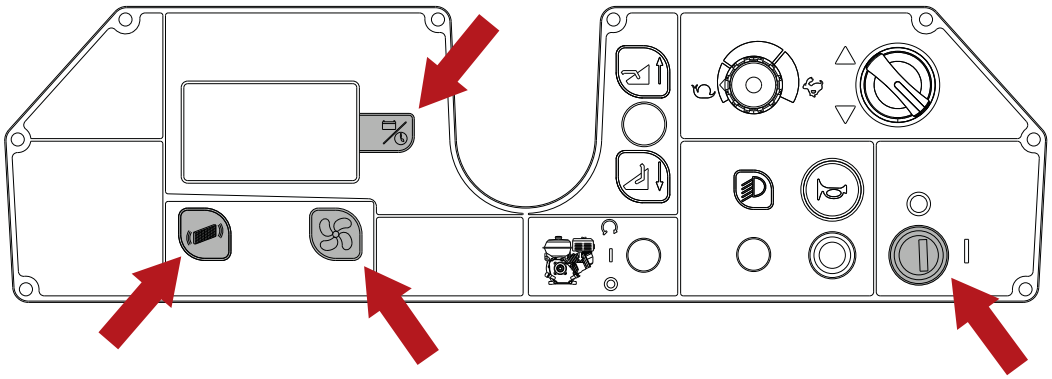

PRIPOROČENI NADOMESTNI DELI

Koda	Opis
SPPV75791	Glavna ščetka , PPL (standardna)
SPPV01379	Glavna ščetka, PPL - Mehka (opcija)
SPPV00013	Glavna ščetka, Mix SOFT/JEKLO - Srednja (opcija)
SPPV75793	Glavna ščetka, Mix PPL/JEKLO - Abrazivna (opcija)
PMVR00283	Kit - Stranska ščetka , PPL (standardna)
SPPV07065	Kit - Stranska ščetka, Mix PPL/JEKLO - Abrazivna (opcija)
MPVR75936	Stranska letev
MPVR75935	Prednja letev
MPVR75934	Zadnja letev
KTRI04766	Komplet sivih letev, brez oznake (opcija)
FTDP76070	Filter, poliester (standard)
FTDP76067	Filter, papir (opcija)
MTCG00139	Jermen d.8 710
MTCG00138	Jermen d.10 710
CUVR17004	Ležaj ščetke
CMCV00451	Kabel, dvig glavne ščetke
CMCV75904	Ovojnica kabla za dvig glavne ščetke
KTRI02289	Potenciometer stopalke pospeševalnika
KTRI05576	Potenciometer reguliranja hitrosti
GUVR00625	Tesnilo vsebnika odpadkov
VEVR00070	Motor sesalnika
9018332	Varovalka, 50A, motor ščetke
MOCC87164	Motor glavne ščetke
9017784	Karbonske ščetke motorja glavne ščetke
MOCC00443	Motor stranske ščetke (levi)
MOCC00442	Motor stranske ščetke (desni)
MEVR31145	Karbonske ščetke motorja stranske ščetke
MELF33431	Sijalka, 24V 21W
MOCC00445	Motor pogona
MEVR02107	Karbonske ščetke motorja pogona
RTRT00548	Prednje kolo
KTRI75744	Zadnje kolo
KTRI02348	Komplet sivih koles, brez oznake (opcija)
CUVR00005	Ležaj jermenice glavne ščetke
MECI75801	Mikrostikalo
MLML85997	Vzmet stopalke

MECE00591	Kartica armaturne plošče
MECE00592	Kartica krmilnikov
MECE00925	Kartica/aktivator pogona
MECE00915	Kartica vmesnika
MECI00532	Kontaktor, 24V-100A
MECE00201	Rele 24V 10-20A
994203	Baterija, 06Vdc 0180Ah, Gel [5H,GF06180]
BACA00273	Polnilnik baterij, 24VDC, 25A [SB50]
MECB00922	Podaljšek za napajanje polnilnika baterij (EMEA)
MECB02036	Podaljšek za napajanje polnilnika baterij (UK)

OBSAH

DŮLEŽITÁ BEZPEČNOSTNÍ OPATŘENÍ 3
BEZPEČNOSTNÍ SYMBOLY 6
TECHNICKÉ SPECIFIKACE 7
ROZMĚRY STROJE 9
VŠEOBECNÉ INFORMACE 10
Účel této příručky 10
Označení stroje 10
Dokumentace přiložená ke stroji 10
TECHNICKÉ INFORMACE 11
Všeobecný popis 11
Hlavní součásti stroje 11
Ovládací panel 12
Příslušenství 12
MANIPULACE A INSTALACE 13
Zvedání a přeprava paletizovaného stroje 13
Kontrola při dodání 13
Vybalení 13
Pokud si obal neponecháte, je nutné jej zlikvidovat v souladu s platnými předpisy. 13
Baterie 14
Pokyny pro nastavení typu baterie na stroji 14
MOKRÉ Baterie (WET), příprava: 15
Baterie: instalace a připojení 15
Nastavení MIMOPLUBNÍ nabíječky baterií 16
Příprava MIMOPLUBNÍ nabíječky baterií 16
Montáž postranního kartáče 16
PRAKTICKÉ POKYNY PRO PRACOVNÍKA OBSLUHY 17
Oděv a vybavení 17
Přes spuštěním stroje 17
Příprava stroje k práci 17
Práce 17
Provozní brzda a parkovací brzda. 19
Během provozu stroje 19
Tlačítko nouzového zastavení 20
Bezpečnostní termostat 20
Indikátor nabití baterie 20
Vyprázdnění nádoby na špinavou vodu. 20
Přemístění vypnutého stroje 21
POKYNY PRO ÚDRŽBU 22
Údržba - Všeobecné pokyny 22
Čištění vzduchových filtrů odsávače 22
Pojistky: 23
Údržba baterie 23
Kontrola hladiny elektrolytu v mokrých bateriích WET 24
Dobíjení baterií 24
Baterie: vyjmutí 25
Vyměňte prostřední kartáč 25
Nastavení postranních kartáčů kvůli opotřebení. 26
Nastavení postranních kartáčů kvůli opotřebení 26
Pravidelné kontroly 27
DOBA NEČINNOSTI 27
ODSTRAŇOVÁNÍ ZÁVAD 28
ZOBRAZENÉ ALARMY/VÝSTRAHY 29
UŽIVATELSKÁ NABÍDKA 30
DOPORUČENÉ NÁHRADNÍ DÍLY 31

DŮLEŽITÁ BEZPEČNOSTNÍ OPATŘENÍ

Textové pasáže, kterým je třeba věnovat zvláštní pozornost, jsou tučně vytištěny a předchází jim níže znázorněné a popsané symboly.

! NEBEZPEČÍ:
Označuje, že je potřeba postupovat opatrně, aby se předešlo vážným následkům, které by mohly vést k úmrtí personálu nebo k situacím, jež představují možné ohrožení zdraví a bezpečnosti.

! POZOR:
Označuje, že je potřeba postupovat opatrně, aby se předešlo vážným následkům, které by mohly vést k poškození stroje nebo pracoviště nebo k ekonomickým ztrátám.

! NEBEZPEČÍ: Pokud jsou ve stroji nainstalovány olověné mokré baterie (WET), udržujte jiskry, plameny a kouřící materiály mimo dosah baterií. Při běžném používání mohou unikat výbušné plyny, a to zejména při dobíjení baterií.

! NEBEZPEČÍ: Pokud jsou ve stroji instalovány olověné mokré baterie (WET), vzniká při jejich nabíjení vysoce výbušný plynný vodík. Během celého nabíjecího cyklu akumulátoru ponechejte kryt sedadla nakloněný směrem k volantu po celou dobu nabíjecího cyklu a postup provádějte pouze v dobře větraných prostorách mimo dosah otevřeného ohně.

! NEBEZPEČÍ: Neprovozujte stroj v přítomnosti hořlavých kapalin nebo výparů nebo hořlavého prachu.

! NEBEZPEČÍ: Nikdy nesbírejte toxické materiály.

! NEBEZPEČÍ: Nikdy nenasávejte hořící nebo rozžhavené předměty.

! NEBEZPEČÍ: Tento stroj nesmí být používán na podlahách s nebezpečným nátěrem / povrchem / materiály.

! POZOR: Nepoužívejte stroj na mokrých površích.

Stroj nepoužívejte:
- **aniž byste si přečetli návod k obsluze a údržbě.**
- **aniž byste byli vyškoleni v používání tohoto stroje.**
- **aniž byste byli výslovně pověřeni jeho používáním.**
- **pokud jste nezletilí.**
- **bez nádoby na odpad a/nebo umístěného filtru.**
- **pokud stroj nepracuje správně.**
- **na místech bez dostatečného osvětlení.**
- **ve výbušném prostředí.**
- **na veřejných komunikacích.**
- **kde jsou nečistoty, které mohou být zdraví škodlivé (prach, plyn atd.).**
- **tam, kde hrozí nebezpečí pádu předmětů, pokud stroj není vybaven nadhlavní ochrannou konstrukcí.**
- **V oblastech, které jsou příliš tmavé, abyste mohli bezpečně vidět ovladače nebo obsluhovat stroj.**

Oděv a vybavení:
- **Noste bezpečnostní obuv s neklouzavou podrážkou.**
- **Noste ochranné brýle nebo štít a ochranný oděv.**
- **V závislosti na čištěném povrchu a na prostředí patří k ochranným opatřením nezbytným pro rozprašované spreje respirátory třídy FFP2 nebo ekvivalentní či s vyšší ochranou.**

Přes spuštěním stroje:
- **Zkontrolujte, zda není stroj poškozen.**
- **Zkontrolujte funkčnost brzdy.**
- **Zkontrolujte, zda jsou všechna bezpečnostní zařízení na svém místě a zda správně fungují.**

Při používání stroje:
- **Stroj smí obsluhovat pouze jedna osoba.**
- **Zaparkujte stroj na plochém povrchu bez nerovností.**
- **Nedovolte dětem, aby si hrály na stroji nebo v jeho blízkosti.**
- **Nepoužívejte stroj ke sbírání nebo vysávání kapalin.**
- **Nepoužívejte stroj ke sbírání drátů, provazů, pásků nebo podobného materiálu.**
- **Dostaňte se do budovy, která má být čištěna, např. nemocnice, průmyslových závodů (farmaceutických, chemických apod.) a ujistěte se, abyste dodrželi bezpečnostní předpisy a podmínky přijaté na těchto zařízeních.**
- **Stroj se nesmí používat k jiným účelům, než pro které je výslovně určen.**
- **Stroj je určen k obchodnímu použití, například v hotelech, školách, nemocnicích, továrnách, obchodech, kancelářích a obchodních prostorách obecně. Nepoužívejte jej k jiným účelům.**

- **Když se stroj pohybuje, udržujte všechny části tělesa v poloze jízdy.**
- **Stroj musí být skladován pouze v interiéru.**
- **Nedovolte, aby byl stroj používán jako hračka.**
- **Tento stroj není určen k tažení nebo aby byl tažený.**
- **Nikdy na stroj z žádného důvodu nepokládejte hmotnější předměty.**
- **Nikdy nezakrývejte přívodní a vypouštěcí otvory.**
- **Neodstraňujte, neměňte ani neobcházejte bezpečnostní zařízení.**
- **Během používání se může tvořit rozprašovaná mlha. Vdechování této rozprašované mlhy může být zdraví škodlivé.**
- **Poskytovatelé prací musí provést posouzení rizik, aby určili nezbytná ochranná opatření týkající se tvorby rozprašované mlhy v závislosti na čištěném povrchu a prostředí. Pro ochranu před vdechnutím rozprašované mlhy jsou vhodné respirátory s třídou ochrany FFP2 nebo ekvivalentní nebo vyšší.**
- **Nevkládejte ruce mezi pohybující se součásti.**
- **V případě poruchy a/nebo chybného provozu stroj okamžitě vypněte (odpojte od baterií/ zásuvky) a nemanipulujte s ním; obraťte se na servisní středisko schválené výrobcem.**
- **Rozsah teplot, za nichž lze stroj používat, je +4°C až +40°C; není-li stroj používán, rozsah teplot činí +0°C až +50°C.**
- **Stroj je určen k pro vozu při relativní vlhkosti od 30% do 95%.**
- **Stroj může být provozován v nadmořské výšce až do 2000 m.**
- **K zastavení stroje použijte brzdu.**
- **Nepoužívejte stroj k čištění povrchů na svazích nebo se sklonem větším, než je uvedeno na výrobním štítku.**
- **Nepoužívejte stroj na svazích nebo svazích se sklonem větším, než je uvedeno na výrobním štítku.**
- **Při používání stroje na mírných svazích se nepohybujte příčně po svahu, ale udržujte stroj v linii rovnoběžné se směrem svahu, manévrujte opatrně a bez otáčení.**
- **Stroj nesmí používat osoby (včetně dětí) se sníženými fyzickými, smyslovými nebo duševními schopnostmi nebo s nedostatečnými zkušenostmi a znalostmi, pokud nejsou pod dohledem osoby odpovědné za jejich bezpečnost a pokud nebyly poučeny o používání stroje.**
- **Nikdy nepoužívejte stroj k přepravě osob nebo zboží nebo k tažení.**
- **Nenoste šperky, hodinky, kravaty ani jiné předměty.**
- **Obsluha musí vždy používat osobní ochranné prostředky: ochrannou zástěru nebo kombinézu, protiskluzovou nepromokavou obuv, gumové rukavice, ochranné brýle a chrániče sluchu a respirátor na ochranu dýchacích cest.**

Před opuštěním stroje nebo před prováděním údržby:

- **Zaparkujte stroj na plochém povrchu bez nerovností.**
- **Vypněte stroj a vyjměte klíček ze zapalování.**
- **Použijte parkovací brzdu.**

Při provádění údržby:

- **Všechny činnosti musí být prováděny za podmínek zaručujících dostatečnou viditelnost a osvětlení.**
- **Izolujte stroj od jeho elektrického zdroje odpojením baterií.**
- **Odpojte nabíječku baterií od stroje.**
- **Obsluha musí vždy používat osobní ochranné prostředky: ochrannou zástěru nebo kombinézu, protiskluzovou nepromokavou obuv, gumové rukavice, ochranné brýle a chrániče sluchu a respirátor na ochranu dýchacích cest.**
- **Nenoste šperky, hodinky, kravaty ani jiné předměty.**
- **Stroj netlačte ani netáhněte, nesedí-li na sedadle řidiče obsluha, která je schopna točit volantem.**
- **Chraňte baterie před nečistotami, například kovovým prachem.**
- **Při manipulaci s kyselinou z baterií buďte opatrní a vyvarujte se kontaktu s ní. V případě úniku kapaliny z baterie se kapaliny nedotýkejte a dodržte následující bezpečnostní opatření: Kontakt s kůží může způsobit podráždění; omyjte mýdlem a vodou. Vdechnutí výparů může způsobit podráždění dýchacích cest; odejděte ba čerstvý vzduch a zavolejte lékaře. Při kontaktu s očima může dojít k podráždění; oči okamžitě vypláchněte, proplachujte vodou po dobu nejméně 15 minut a vyhledejte lékaře.**
- **Nikdy nepokládejte na baterie nářadí - nebezpečí zkratu a výbuchu.**
- **Vždy používejte nabíječku baterií, která je součástí stroje (pokud je dodána), nebo pokud není, výrobek se specifikacemi doporučenými v technických údajích.**
- **Instalaci baterie svěřte schválenému servisnímu technikovi společnosti TENNANT.**
- **Pravidelně kontrolujte napájecí kabel nabíječky baterií, zda není poškozený; v případě zjištění poškození nelze přístroj používat. Výměnu kabelu svěřte schválenému servisnímu technikovi společnosti TENNANT. Odpojte obě přípojky nabíječky (na straně střídavého proudu a na straně stejnosměrného proudu).**
- **Při odpojování kabelu nabíječky ze zásuvky za něj netahejte: pevně uchopte zástrčku a zatáhněte za ni.**

- **Nikdy stroj nemyjte proudy vody.**
- **Práce čištění a údržby, které mohou být prováděny uživatelem, nesmí být svěřovány dětem, pokud nejsou pod dohledem.**
- **Veškeré opravy musí provádět schválený servisní technik společnosti TENNANT.**
- **Používejte pouze originální příslušenství a náhradní díly dodávané výhradně výrobcem, protože pouze ty mohou zaručit bezpečný a bezporuchový provoz stroje.**
- **Nepoužívejte části demontované z jiných strojů či jiných sad jako náhradní díly.**

Když se stroj nakládá na vozidlo nebo vykládá z vozidla:

- **Před naložením stroje vyprázdněte nádrže na odpad.**
- **Nejezděte se strojem po kluzké rampě.**
- **Při provozu stroje na rampách dbejte zvýšené opatrnosti.**
- **Vypněte stroj a vyjměte klíček ze zapalování.**
- **Zablokujte kola stroje.**
- **Stroj ukotvěte pomocí popruhů.**

TYTO POKYNY ULOŽTE NA BEZPEČNÉM MÍSTĚ

BEZPEČNOSTNÍ SYMBOLY

	VAROVÁNÍ! NEBEZPEČÍ OD POHYBUJÍCÍCH SE ČÁSTÍ
	VAROVÁNÍ! NEBEZPEČÍ POPÁLENÍ KYSELINOU
	MAXIMÁLNÍ SKLON
	NÁVOD PRO OBSLUHU, NÁVOD K POUŽITÍ
	PŘEČTĚTE SI NÁVOD PRO OBSLUHU
	SYMBOL STEJNOMĚRNÉHO PROUDU
	IZOLAČNÍ TŘÍDA: TATO KLASIFIKACE SE POUŽÍVÁ POUZE U STROJŮ POHÁNĚNÝCH BATERIEMI.
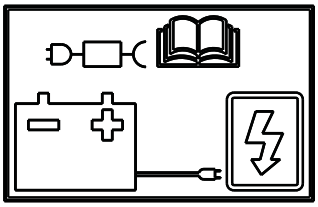	MÍSTO PŘIPOJEN EXTERNÍ NABÍJEČKY.

TECHNICKÉ SPECIFIKACE

Šířka čištění		mm	1100
		palců	43,30
Čisticí kapacita za hodinu		m^2/h	3800-5600
		ft^2/h	40902,86 - 60277,9
Průměr hlavního kartáče		mm	280
		palců	11,02
Průměr vedlejšího kartáče		mm	400
		palců	15,74
Výkon motoru prostředního kartáče		W	600
		HP (koňská síla)	0,80
Výkon vedlejšího motoru kartáče		W	90
		HP (koňská síla)	0,12
Výkon hnacího motoru		W	450
		HP (koňská síla)	0,60
Výkon sacího motoru		W	260
		HP (koňská síla)	0,34
Výkon motoru vytřásadla filtru		W	90
		HP (koňská síla)	0,12
Výkon stroje (P_M)		W	1560
		HP (koňská síla)	2,092
Maximální rychlost		km/h	6,2
		mph	3,8
Objem nádoby na odpad		l	61
		galonů	13,84
Povrchová plocha panelového filtru		m^2	4
		ft^2	43,05
Průměr předního kola		mm	250
		palců	9,84
Průměr zadního kola		mm	250
		palců	9,84
Sjízdný sklon			16 % / 9°
Brutto hmotnost (GVW)		kg	651
		liber	1435,21
Přepravovaná hmotnost bez baterií		kg	258
		liber	568,8
Přepravovaná hmotnost s bateriemi		kg	394,4
		liber	869,5
Počet baterií		č.	4
Napětí stroje V_M		V	24Vdc
Kapacita jednotlivé baterie		Ah (5h)	180
Hmotnost jednotlivé baterie		kg	34,1
		liber	75,2
Přívodní napětí (nabíjení baterie)	Verze bez palubní nabíječky	V	24Vdc
Max. proud (nabíjení baterie)		I	23 A
Rozměry stroje		mm	X=1615 X Y=905 X Z=1210
		palců	X=63,58 X Y=35,62 X Z=47,63
Rozměry bateriové části		mm	500 x 500 x 360
		palců	19,68 x 19,68 x 14,1
Velikost balení (délka, šířka, výška)		mm	1740 x 1100 x 1410
		palců	68,50 x 43,30 x 55,51

Akustický tlak - Příloha DD (Vydávání akustického šumu) EN 60335-2-72: 2012		LpA (dB)	70
Nejistota měření		K (dB)	3
Naměřený akustický výkon		Lwa (dB)	82
Nejistota měření		K (dB)	3
Zaručený akustický výkon		Lwa,g (dB)	83
Nejistota měření		K (dB)	3
Hladina vibrací (ruka) IEC 60335-2-72		HAV m/sec^2	2,6
Nejistota měření, k		m/sec^2	1,3
Hladina vibrací (tělo) IEC 60335-2-72		HBV m/sec^2	0,5
Nejistota měření, k		m/sec^2	0,3
Stupeň IP		IP	IPX3

Brutto hmotnost (GVW): maximální přípustná hmotnost s plně zatíženým strojem připraveným k použití. Brutto hmotnost vozidla zahrnuje, pokud je to vhodné, plné nádrže na čistou vodu, prázdné nádrže na špinavou vodu (v případě recyklačního systému z poloviny plné), prázdné sáčky na prach, násypku naplněnou na její jmenovitou kapacitu, největší doporučené baterie a veškerá příslušenství, jako jsou kabely, hadice, čisticí prostředky, hadrové smetáky a kartáče.
Přepravovaná hmotnost: hmotnost stroje včetně baterií, ale bez volitelného příslušenství (např. kabina obsluhy, FOPS, druhé a třetí boční kartáče a příslušenství předního kartáče), pitné vody (v případě kartáčovacích nebo kombinovaných strojů) a hmotnost běžné obsluhy stroje (75 kg).
Změny dat vyhrazeny bez předchozího upozornění
V, I: nabíjení / hodnoty napájení
V_M , P_M : stroj v průměrných provozních podmínkách (všechny funkce aktivní)

ROZMĚRY STROJE

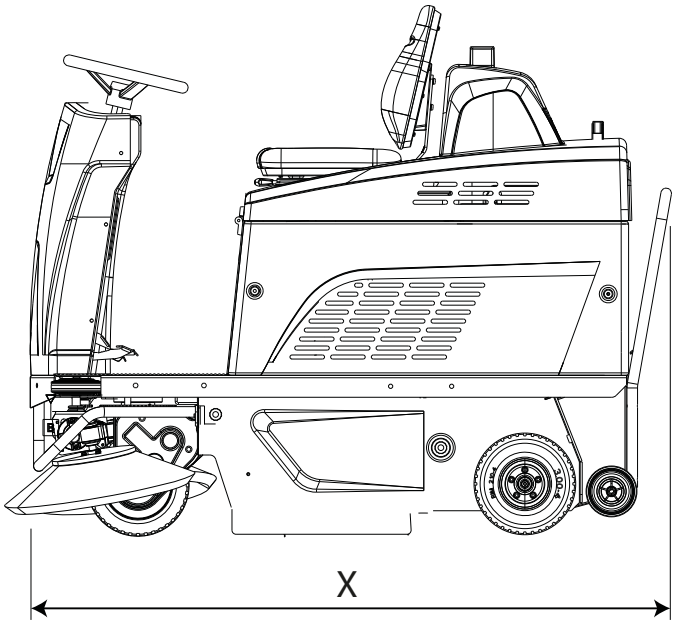

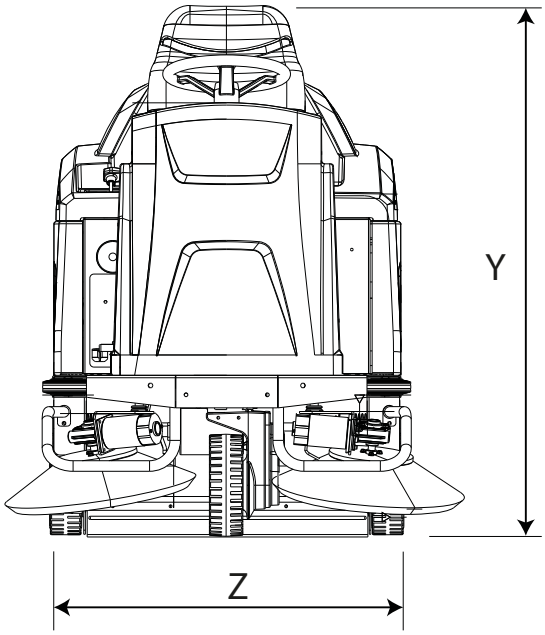

X-Y-Z: X-Y-Z: Viz tabulka “TECHNICKÉ SPECIFIKACE”

VŠEOBECNÉ INFORMACE

Účel této příručky

Tento návod byl vypracován výrobcem a je nedílnou součástí příslušenství stroje[1].
Je v něm uveden účel, pro který byl stroj zkonstruován, a obsahuje veškeré informace potřebné pro pracovníky obsluhy[2].
Kromě tohoto návodu, který obsahuje informace potřebné pro uživatele, byly vypracovány také publikace, v nichž jsou uvedeny informace určené pro techniky pověřené údržbou[3].
Pojmy „pravý“ a „levý“, „po směru hodinových ručiček“ a „proti směru hodinových ručiček“ se týkají pohybu stroje vpřed.
Díky neustálému dodržování upozornění bude zajištěna bezpečnost pracovníků i stroje, hospodárnost provozu, kvalitní výsledky a delší životnost stroje. Nedodržení těchto pokynů může vést ke zranění pracovníka obsluhy nebo poškození stroje, podlahy a okolního prostředí.
Podívejte se do obsahu na začátku tohoto návodu, pokud chcete rychle najít část, kterou potřebujete.

I když se stroj, který jste si zakoupili, značně liší od ilustrací obsažených v této příručce, je zajištěna jeho bezpečnost a správnost informací v návodu obsažených.

Označení stroje

Štítek poskytuje následující informace:

- Název výrobce
- Model.
- Výrobní číslo
- Rok výroby
- Napětí napájecího zdroje (hodnota nabíjení a napájení)
- Intenzita proudu (maximální úroveň nabití co možná nejvíce v souladu s hodnotou označenou výrobcem baterie).
- Hmotnost včetně obalu.
- Stupeň ochrany IP
- Napětí stroje (za průměrných provozních podmínek).
- Výkon stroje za průměrných provozních podmínek).
- Maximální sjízdný sklon

Dokumentace přiložená ke stroji

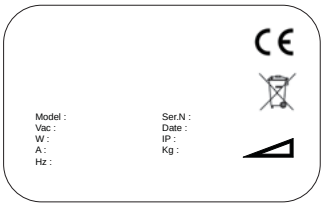

- Návod k použití;
- Prohlášení o shodě ES;
- Rychlý průvodce
- Návod k použití nabíječky baterií (přiložen k nabíječce).

1 Pojem "stroj" nahrazuje obchodní název výrobku, kterého se týká tento návod.

2 Osoby, které mají na starosti používání stroje; nesmí však provádět zásahy, jež vyžadují přesně vymezenou technickou odbornost.

3 Osoby, které disponují zkušenostmi a odbornými znalostmi, byly seznámeny s normami a právními předpisy, jsou schopny vykonávat potřebné činnosti a rozpoznat případná nebezpečí při manipulaci, instalaci, používání a údržbě stroje a zamezit jim.

TECHNICKÉ INFORMACE

Všeobecný popis

Stroj popsaný v tomto návodu je motorizovaný zametací stroj navržený k zametání podlah v občanských a průmyslových prostorách.
Může se používat k čištění zbytků průmyslových postupů, prachu a špíny obecně na všech relativně rovných, mírných a tvrdých površích jako je beton, asfalt, porcelánová kamenina, keramické dlaždice, tabulový plech, mramor, reliéfní nebo hladká guma nebo plastové podložky.

Hlavní součásti stroje

Hlavní součásti stroje jsou uvedeny níže:

1. Nádoba na odpad je plná
2. Ovládací panel.
3. Prostřední kartáč
4. Postranní kartáč
5. Sací filtr
6. Vytřásač filtru.
7. Sedadlo řidiče.
8. Prostor baterie.
9. Volant.
10. Plynový pedál
11. Servisní a parkovací brzdový pedál.
12. Zvedací páka bočního kartáče.
13. “Zvedací klapka” ovládacího pedálu umožňuje prostřednímu kartáči zvedat objemné předměty.
14. Páka ovládání prostředního kartáče.

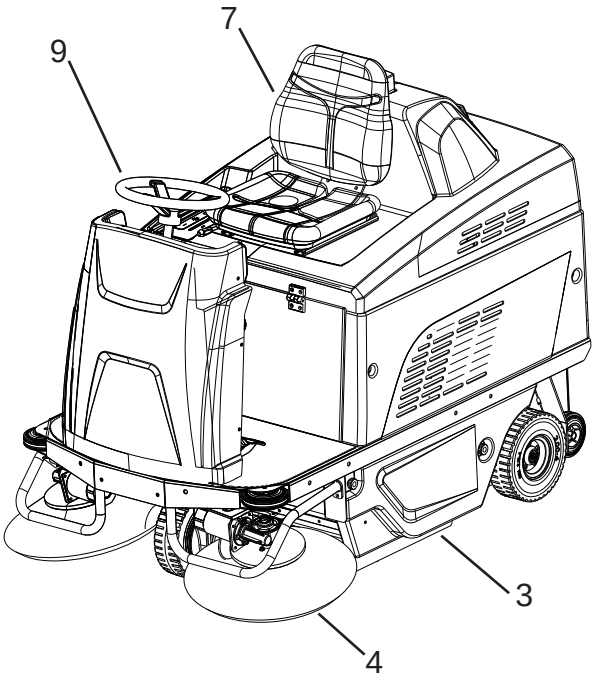

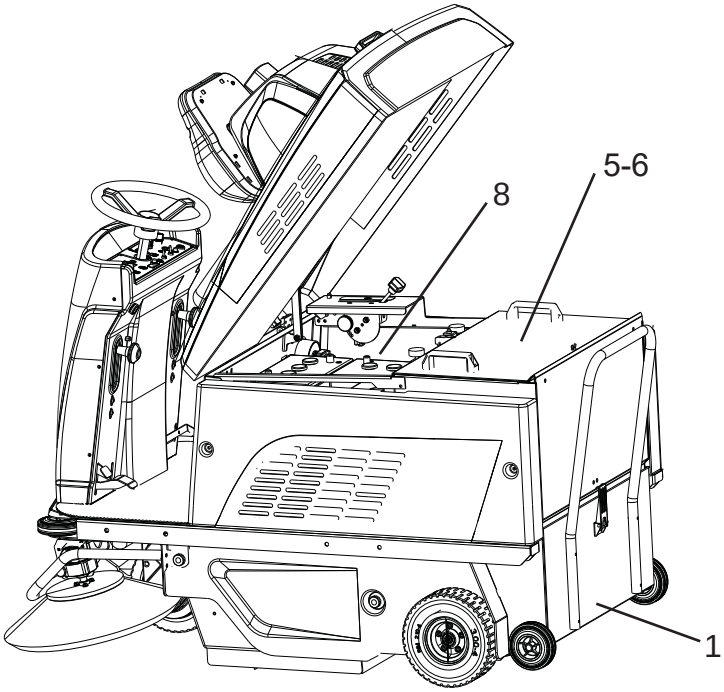

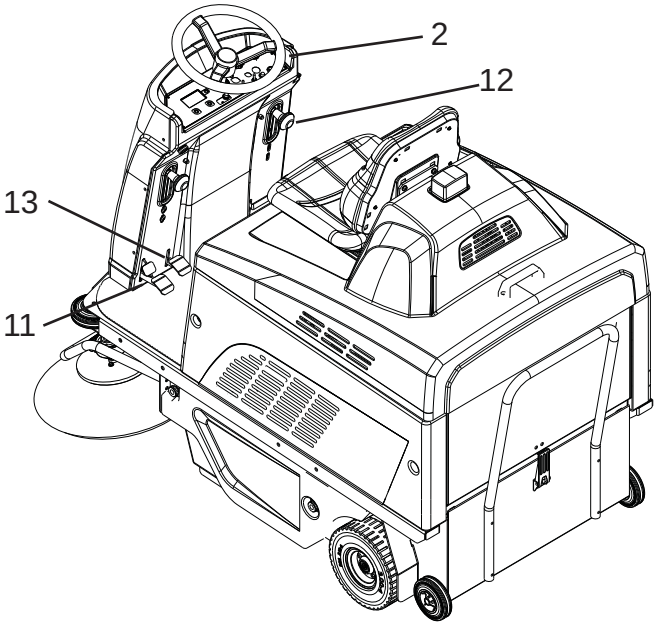

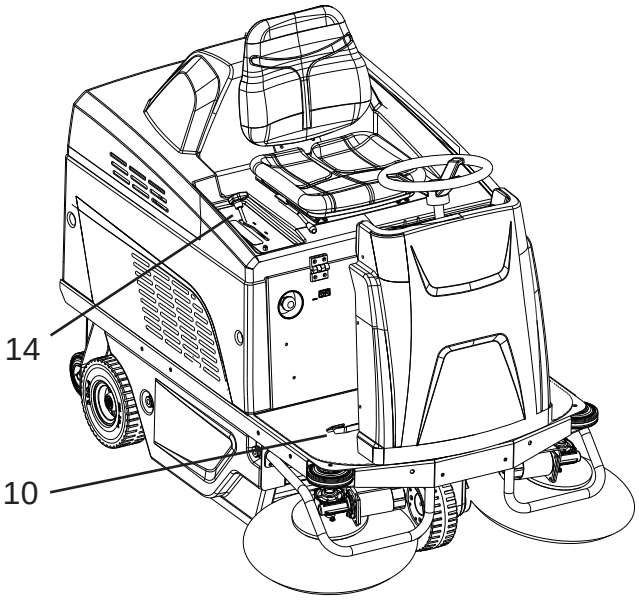

Ovládací panel

Stroj má následující ovladače a kontrolní světla:

15. Tlačítko nouzového zastavení: slouží jako bezpečnostní zařízení.
16. Potenciometr rychlosti: reguluje maximální rychlost stroje vpřed i vzad.
17. Spínač voliče směru pro nastavení pohybu stroje vpřed nebo vzad.
18. Displej, zobrazuje: Zbývající nabití baterie vyjádřené jako procento, Alarmové kódy a Měřič hodin.
19. Tlačítko klaksonu.
20. Tlačítko odsávání: zapíná/vypíná sací motor.
21. Tlačítko Programování použité pro navigování Hlavní nabídkou.
22. Tlačítko vytřásače filtru umožňuje ruční provoz vytřásadla filtru.
23. Hlavní vypínač / zapalovací spínač: připojuje a odpojuje elektrické napájení všech funkcí stroje.
24. Nepoužito.
25. Nepoužito.
26. Nepoužito.

Příslušenství

Viz seznam doporučených náhradních dílů.

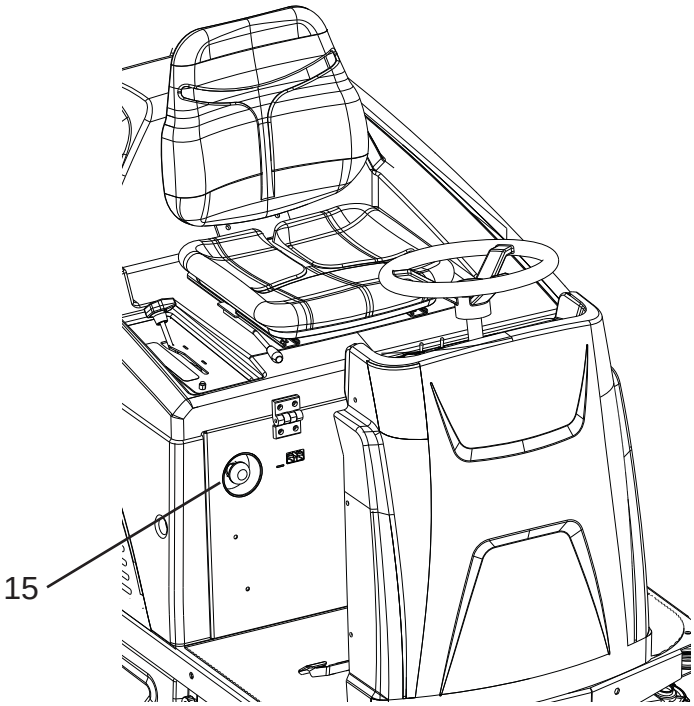

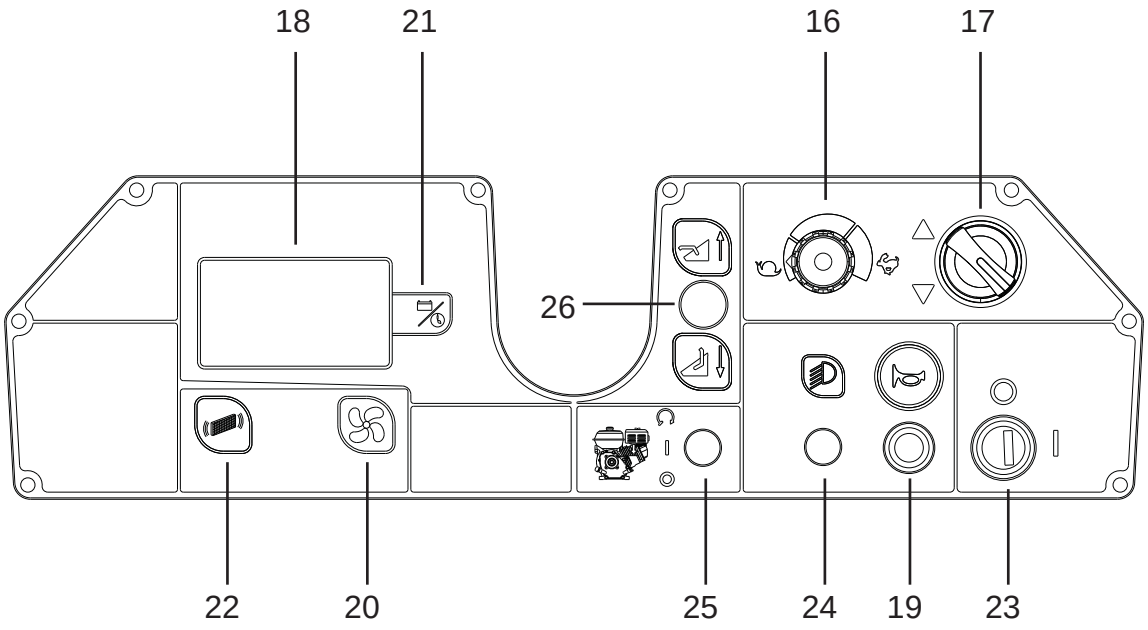

MANIPULACE A INSTALACE

Zvedání a přeprava paletizovaného stroje

! POZOR: Při zvedání se vždy ujistěte, že je paletizovaný stroj pevně ukotven, aby nedošlo k jeho převrácení či náhodnému pádu.
Stroj musí být nakládán na vozidla a vykládán z nich v prostorách s dostatečným osvětlením.

Stroj je výrobcem zabalen na dřevěné paletě. Musí být naložen na přepravní vozidlo pomocí vhodného zařízení (viz směrnice ES 2006/42 a následné změny a/nebo dodatky). V cílovém místě musí být vyložen pomocí podobných prostředků.
Paletizované těleso stroje lze zvedat pouze pomocí vysokozdvižného vozíku. Zacházejte opatrně, abyste zabránili nárazu a zajistili, aby se stroj nepřevrátil.

Kontrola při dodání

V okamžiku dodání ze strany dopravce pozorně zkontrolujte neporušenost obalu i stroje v něm obsaženého. V případě, že došlo k poškození, zjistěte spolu s dopravcem jeho rozsah; před přijetím zboží si písemně vyhraďte, že podáte žádost o náhradu škod.

Vybalení

! NEBEZPEČÍ: při vybalování stroje musí obsluha používat vhodné osobní ochranné pomůcky (rukavice, brýle atd.), aby se omezilo riziko zranění.

Při vybalování stroje proveďte následující úkony:

- Přestřihněte a odstraňte plastové balicí pásky nůžkami nebo štípačkami;
- Odstraňte kartón;
- Odstraňte postranní kartáč nacházející se uvnitř schránky na baterie;
- Vyjměte sáčky umístěné uvnitř prostoru na baterie a zkontrolujte obsah: uživatelská příručka; CE certifikát shody; stručný návod; pokyny pro nastavení nabíječky baterií; bateriové můstky se svorkami; 1 × konektor pro nabíjení baterií; 2 × šestihranný klíč;
- Odstraňte kovové držáky upevňující přední/zadní kola a podvozek stroje k základně palety
- Uvolněte parkovací brzdu.

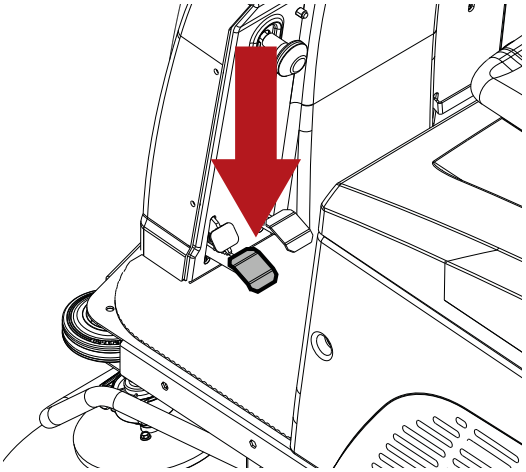

- Pomocí rampy sesuňte stroj z palety v opačném směru. Stroj nesmí být zvednutý.

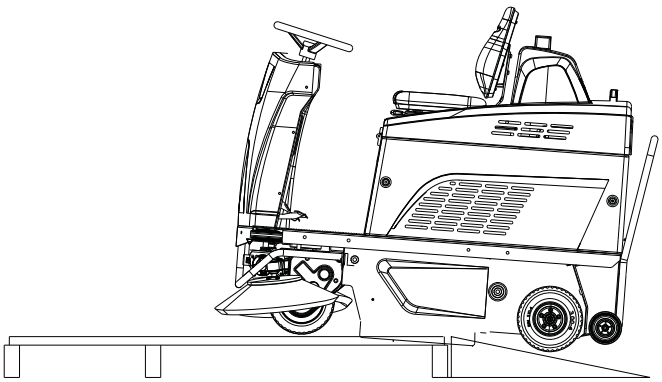

- Vyjměte kartáče z příslušných obalů.
- Očistěte vnější část stroje, dbejte při tom na dodržování bezpečnostních předpisů.

Po odstranění obalu ze stroje lze provést instalaci baterií, postupujte podle části „**Instalace a připojení baterií**“.
Různé obaly si podle potřeby můžete ponechat, protože je lze znovu použít k ochraně stroje v případě jeho přemístění na jiné místo nebo odeslání do opravny.
Pokud si obal neponecháte, je nutné jej zlikvidovat v souladu s platnými předpisy.

Baterie

! POZOR: Nepoužívejte nenabíjecí baterie.

U těchto strojů mohou být instalovány dva různé typy baterií:
Válcové baterie odolné proti netěsnostem (WET): hladina elektrolytu se musí pravidelně kontrolovat.
Utěsněné baterie (GEL nebo AGM): tyto typy baterií nevyžadují žádnou údržbu.
Technické parametry baterie musí odpovídat parametrům uvedeným v části **"Technické údaje"** stroje. Použití vysokokapacitních baterií by mohlo závažně poškodit manévrovatelnost a vést k přehřátí hnacího motoru. Naopak lehčí baterie o nižší kapacitě je třeba nabíjet častěji.

Pokyny pro nastavení typu baterie na stroji

! UPOZORNĚNÍ
V nastavení softwaru stroje zadejte typ nainstalované baterie.

! POZOR: když se stroje dodávají s nainstalovanými bateriemi, jsou parametry "TYP BATERIE" nastaveny na výrobním závodě.

Dodržujte následující pokyny pro úpravu typu instalované baterie v logice stroje:

- Otočením klíčku zapalování stroj vypněte.

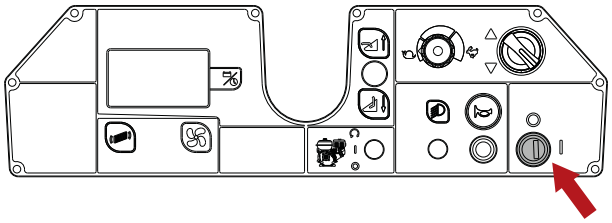

- Stiskněte současně tlačítka Programování a Sání, pak zapněte stroj otočením klíče zapalování.

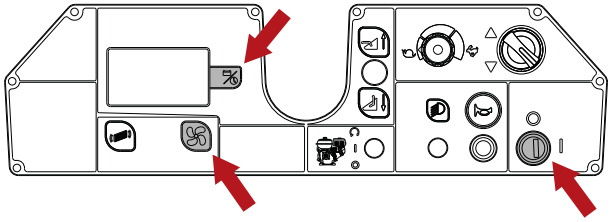

- Stiskněte dvakrát tlačítko sání.

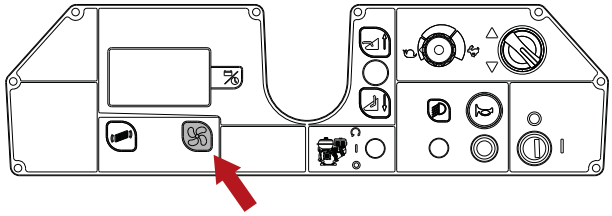

- Pro přístup k nabídce nastavení typu baterie stiskněte tlačítko Programování.

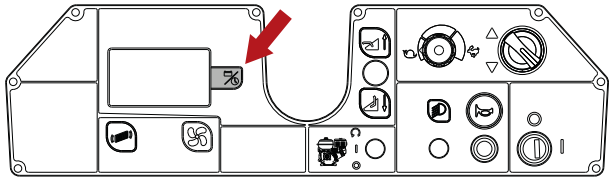

- Vyberte typ nainstalovaných baterií pomocí tlačítek Sání nebo Vytřásání filtru. KYSELINOVÁ baterie nebo GELOVÁ/AGM baterie.

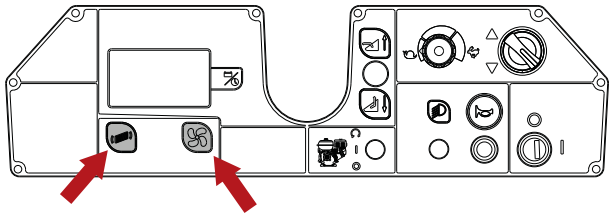

- Stisknutím tlačítka Programování uložte parametr.

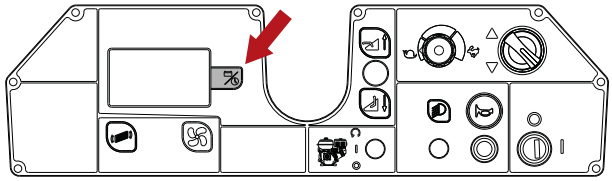

- Stiskněte opakovaně tlačítko Sání, dokud se neobjeví EXIT, pak stiskněte tlačítko Programování pro odchod a uložte parametr.

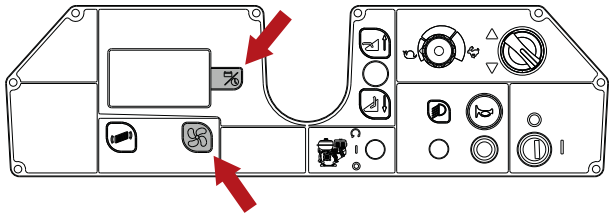

MOKRÉ Baterie (WET), příprava:

! NEBEZPEČÍ: Práce přípravy, instalace, připojení a odstranění baterií je nutné svěřit servisnímu technikovi schválenému společností TENNANT (dále jen kvalifikovaný technik).

! NEBEZPEČÍ: během jakéhokoliv typu údržby Údržba baterie musí zkušený technik nosit ochranné osobní prostředky (rukavice, ochranu očí, kombinézy apod.) potřebné k omezí rizika nehod. Chraňte před přímým plamenem, zabraňte zkratování pólů baterie, zabraňte jiskrám a nekuřte.

! NEBEZPEČÍ: v případě úniku kapaliny z baterie se kapaliny nedotýkejte a dodržte následující bezpečnostní opatření:
Kontakt s kůží může způsobit podráždění; omyjte mýdlem a vodou.
Vdechnutí výparů může způsobit podráždění dýchacích cest; odejděte ba čerstvý vzduch a zavolejte lékaře.
Při kontaktu s očima může dojít k podráždění; oči okamžitě vypláchněte, proplachujte vodou po dobu nejméně 15 minut a vyhledejte lékaře.

Baterie: instalace a připojení

! NEBEZPEČÍ: během jakéhokoliv typu údržby Údržba baterie musí zkušený technik nosit ochranné osobní prostředky (rukavice, ochranu očí, kombinézy apod.) potřebné k omezí rizika nehod. Chraňte před přímým plamenem, zabraňte zkratování pólů baterie, zabraňte jiskrám a nekuřte.

! NEBEZPEČÍ: v případě úniku kapaliny z baterie se kapaliny nedotýkejte a dodržte následující bezpečnostní opatření:
Kontakt s kůží může způsobit podráždění; omyjte mýdlem a vodou.
Vdechnutí výparů může způsobit podráždění dýchacích cest; odejděte ba čerstvý vzduch a zavolejte lékaře.

Při kontaktu s očima může dojít k podráždění; oči okamžitě vypláchněte, proplachujte vodou po dobu nejméně 15 minut a vyhledejte lékaře.

! POZOR: Práce instalace a připojení baterií musí provádět zkušený technik.

! POZOR: Při instalaci a připojování baterií se ujistěte, že je nabíječka baterií odpojena od elektrické zásuvky.

! POZOR: Před prováděním níže popsaných úkonů zastavte na rovném a rovném povrchu, vypněte stroj, vyjměte klíček ze zapalování a použijte parkovací brzdu.

! NEBEZPEČÍ: Ujistěte se, že ke kladným pólům baterie jsou připojeny pouze svorky označené jako "+". Nekontrolujte nabití baterií vytvářením jisker.

Sedadlo sklopte dozadu, pak vložte baterie do prostoru pro baterie, umístěte je podle nákresu na skříňce na baterie.

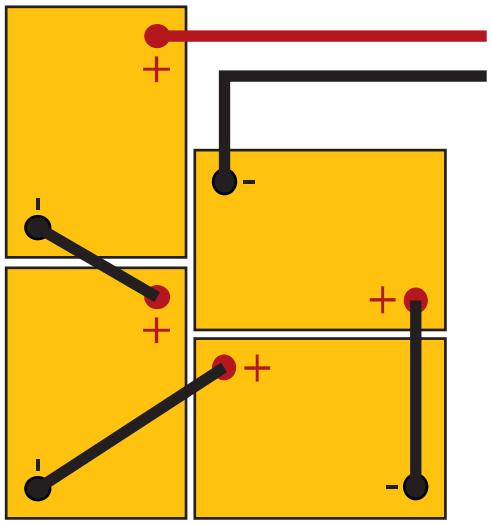

Připojte svorky kabeláže k pólům baterie, utáhněte je a potřete vazelínou.
Snižte kryt do pracovní polohy.
Používejte stroj v souladu s níže uvedenými pokyny.

Nastavení MIMOPLUBNÍ nabíječky baterií

! NEBEZPEČÍ: Použijte nabíječku s označením CE, která je v souladu s normou týkající se výrobku (EN 60335-2-29), vybavenou dvojí izolací nebo zvýšenou izolací mezi vstupem a výstupem SELV.

! POZOR: Zkontrolujte, zda je nabíječka kompatibilní s bateriemi, které hodláte nabít.

Tubulární olovnaté kyselinové baterie (MOKRÉ): doporučujeme používání elektronické nabíječky baterií; v každém případě se poraďte s výrobcem a návodem k nabíječce baterií pro potvrzení vhodnosti externí nabíječky baterií.

Gelové nebo AGM baterie: použijte nabíječku určenou pro daný typ akumulátoru.

Příprava MIMOPLUBNÍ nabíječky baterií

! POZOR: Tento postup musí provádět oprávněný servisní technik.

Při použití nabíječky baterií dodané se strojem musí být vybavena konektorem zahrnutým v balení zařízení stroje.
Konektor dodaný pro externí nabíječku je vhodný pro kabely o minimálním průřezu 16 $mm^{2.}$
Přejete-li si namontovat konektor, proveďte následující úkony:
Odstraňte cca 13 mm ochranného pláště červenočerného kabelu nabíječky;
Připojte konce ke kontaktům konektoru a zmáčkněte násilně vhodnými lemovacími kleštěmi;
Při připojování drátů ke konektoru se ujistěte, že je polarita správná (červená + černá -).

Montáž postranního kartáče

! POZOR: Před prováděním níže popsaných úkonů zastavte na rovném a rovném povrchu, vypněte stroj, vyjměte klíček ze zapalování a použijte parkovací brzdu.

Montáž:

- uvolněte šroub na hřídeli motoru.
- Zkontrolujte, zda je klíčová drážka pohonu vložena do hřídele motoru.
- Umístěte kartáč kompletně s přírubou na hřídel motoru.
- Znovu utáhněte šroub svorky.

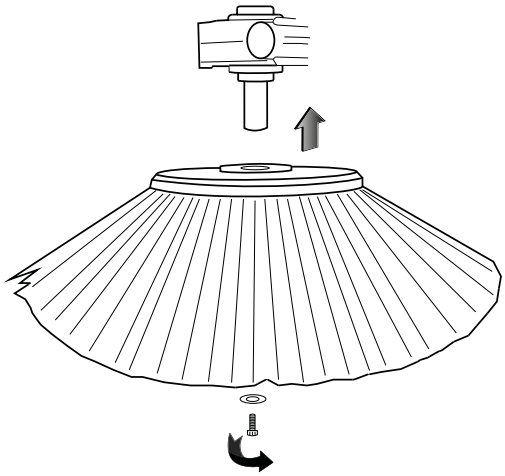

Demontáž:

- Výše popsané kroky opakujte v opačném pořadí.

PRAKTICKÉ POKYNY PRO PRACOVNÍKA OBSLUHY

Oděv a vybavení

Noste bezpečnostní obuv s neklouzavou podrážkou.
Noste ochranné brýle nebo štít a ochranný oděv.
V závislosti na čištěném povrchu a na prostředí patří k ochranným opatřením nezbytným pro rozprašované spreje respirátory třídy FFP2 nebo ekvivalentní či s vyšší ochranou.

Přes spuštěním stroje

Před zametáním odstraňte větší části odpadu. Posbírejte všechny kusy drátů, pásky, provázky a podobné předměty, které by se mohly zamotat do kartáčů.

Příprava stroje k práci

Před zahájením práce proveďte následující úkony:

- Zkontrolujte, zda jsou baterie plně nabité, a pokud ne, dobijte je: Před provedením této činnosti si přečtěte část „**Nabíjení baterií**“.
- Ujistěte se, že je nádrž na špinavou vodu prázdná a pokud ne, vyprázdněte ji, podívejte se do části **„Vyprázdnění nádrže na špinavou vodu.“**.

! UPOZORNĚNÍ
Sedadlo obsluhy může být nastaveno do polohy, aby bylo používání stroje pohodlnější.

Práce

! POZOR: Nepoužívejte stroj, aniž byste si předtím přečetli návod k obsluze a údržbě.

! POZOR: Posbírejte všechny kusy drátů, pásky, provázky a podobné předměty, které by se mohly zamotat do kartáčů.

! UPOZORNĚNÍ
Uvolněním plynového pedálu se všechny funkce stroje do 5 sekund automaticky vypnou (AUTO POWER-OFF). Pro opětovnou aktivaci funkcí jednoduše stlačte plynový pedál.

! UPOZORNĚNÍ
Systém “AUTO POWER-OFF” může být v nabídce software stroje povolen nebo zablokován; viz kapitola UŽIVATELSKÁ NABÍDKA.

! NEBEZPEČÍ: Nikdy nezametejte hořlavé prášky, zápalné nebo výbušné kapaliny (např. benzín, palivový olej apod.), kyseliny nebo rozpouštědla (např. ředidla na barvy, aceton apod.), i když jsou rozředěné.

- Sedněte si na sedadlo.
- Otočením klíčku zapalování stroj zapněte.

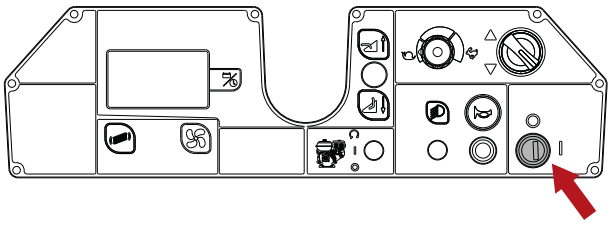

- Použijte volič pohonu pro zvolení směru jízdy.

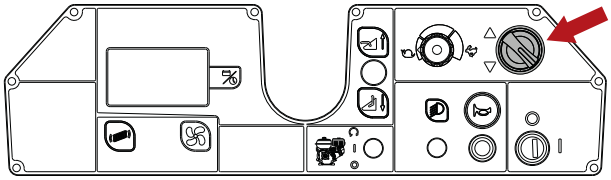

- Pro snížení prostředního kartáče táhněte provozní páku směrem dopředu: jak se kartáč sníží, motoru kartáče a sací motor se zapnou.

! UPOZORNĚNÍ
Resetovatelná pojistka je namontována na vodicí desce ovládací páky prostředního kartáče.
V případě, že by postranní kartáč přestal pracovat, stiskněte tlačítko pro resetování pojistky.

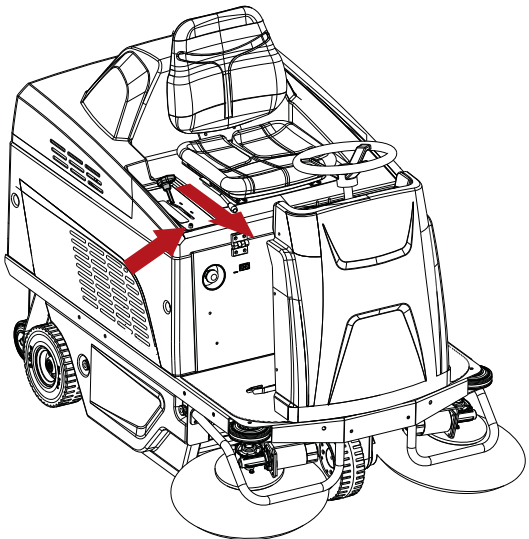

- Snižte postranní kartáče vytáhnutím příslušných pák ven a jejich snížením dolů.

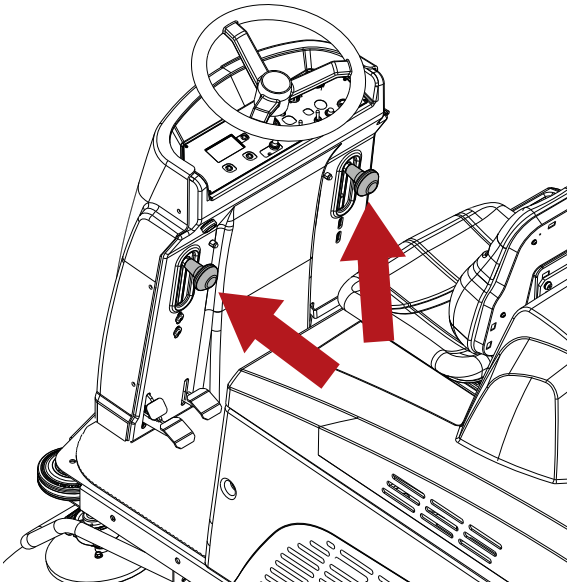

! UPOZORNĚNÍ
POZNÁMKA: resetovatelná pojistka je namontována pod každou stranou ovládací páky kartáče.
V případě, že by postranní kartáč přestal pracovat, stiskněte tlačítko pro resetování pojistky.

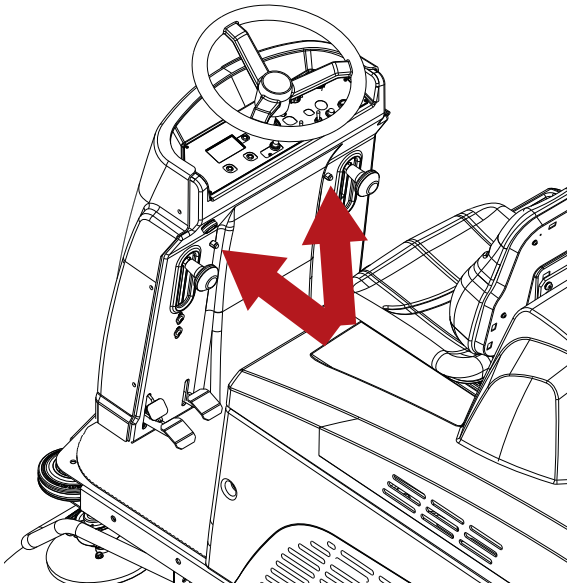

- Začněte s čištěním, otáčejte volantem rukou a stlačte plynový pedál.

- Maximální provozní rychlost lze nastavit otáčením potenciometru otáček.

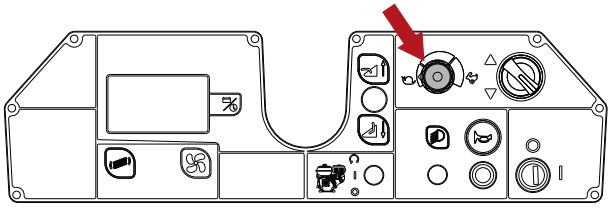

- Pokud byl stroj používaný na vlhké podlaze, je zásadní chránit papírový filtr: podle toho vypněte sací motor stisknutím tlačítka sání.

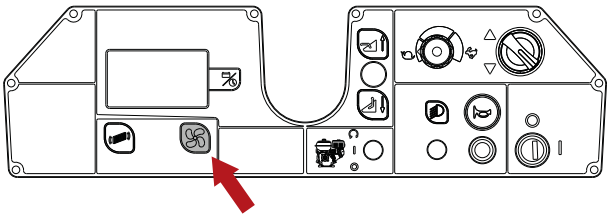

- Pro zvednutí objemného zboží stlačte pedál “Zvednout klapku”.

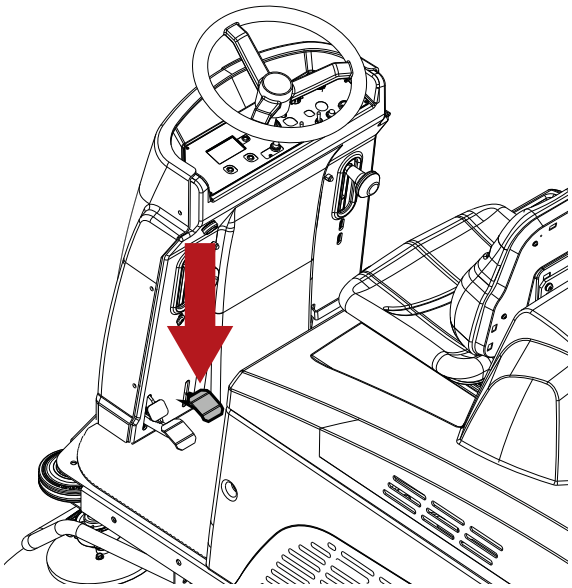

Pro zastavení stroje uvolněte plynový pedál a stlačte brzdový pedál; viz část **Provozní brzda a parkovací brzda**.
Před opuštěním stoje bez dohledu se zastavte na rovném a vyrovnaném povrchu, vypněte stroj, vytáhněte klíč zapalování a ujistěte se, že jsou prostřední kartáč a postranní kartáče zvednuty nad zemí a použijte parkovací brzdu.

Provozní brzda a parkovací brzda.

Provozní brzda se obsluhuje stlačením pedálu.

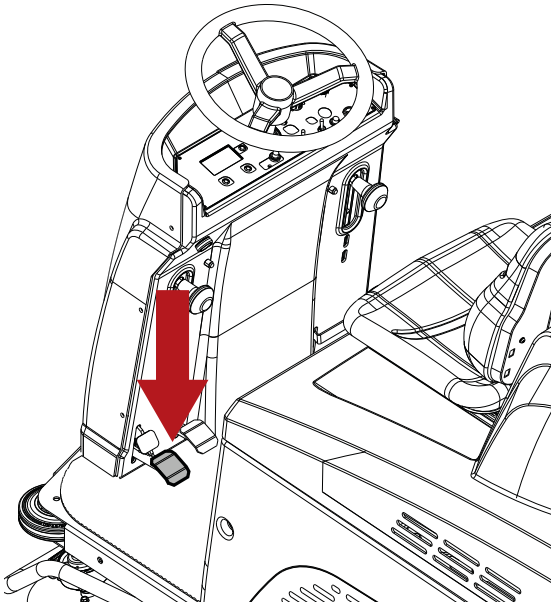

Pro použití provozní brzdy stlačte zcela brzdový pedál spolu s uzamykacím pedálem.

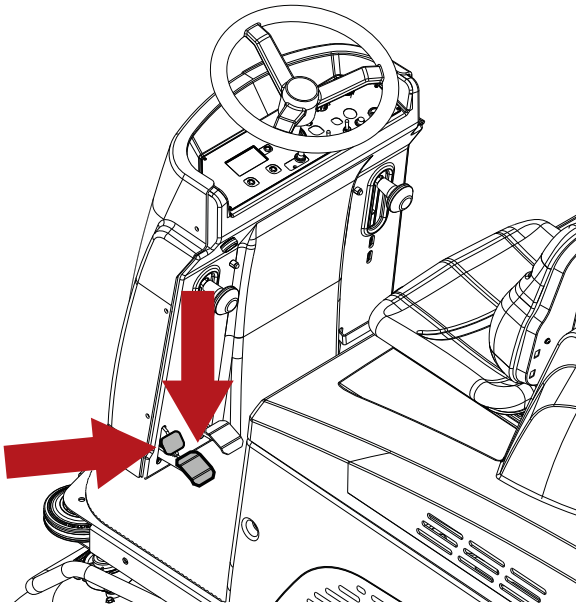

Pro uvolnění parkovací brzdy stlačte zcela brzdový pedál.

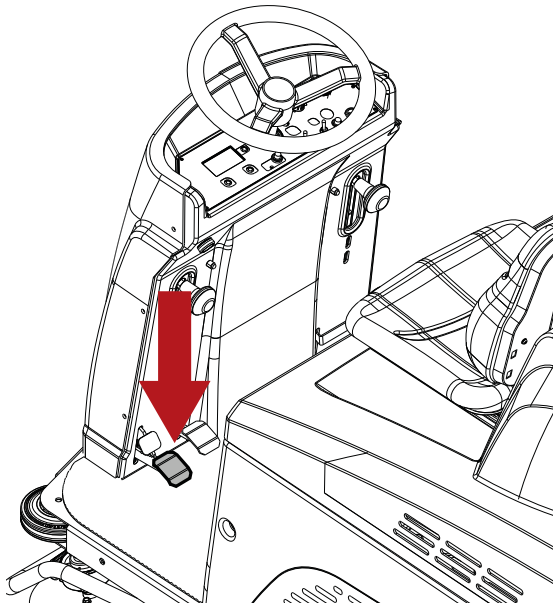

Během provozu stroje

- Při čištění projíždějte co nejrovněji.
- Překrývejte po sobě jdoucí pásy čištění o několik centimetrů navzájem.
- Nastavte rychlost stroje podle typu čištění.
- Zkontrolujte indikátor nabití baterie, abyste se ujistili, že pro dokončení čištění budete mít dostatek energie.

! POZOR: Nepoužívejte stroj na svazích nebo svazích se sklonem větším, než je uvedeno na výrobním štítku.

! POZOR: Při používání stroje na mírných svazích se nepohybujte příčně po svahu, ale udržujte stroj v linii rovnoběžné se směrem svahu, manévrujte opatrně a bez otáčení.

Tlačítko nouzového zastavení

V případě nouze lze stisknutím tohoto tlačítka odpojit stroj od zdroje napájení.
Chcete-li vypnout napájení, stiskněte toto tlačítko.
Chcete-li stroj restartovat, otočte tímto tlačítkem.

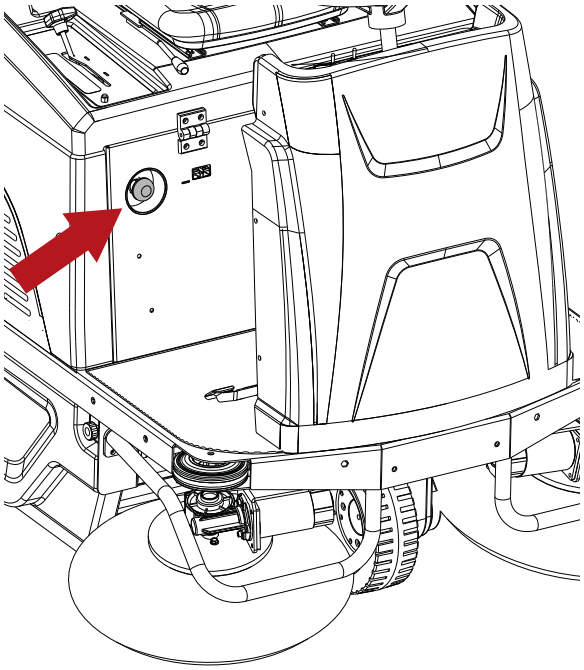

Bezpečnostní termostat

Bezpečnostní termostat se nachází v uvedeném místě- Pokud by vznikl v nádobě ba špinavou vodu požár, termostat způsobí, že ventilátor sání se vypne. Postupujte následovně:

- Přemístěte stroj do bezpečné oblasti.
- Vytáhněte klíč zapalování a použijte parkovací brzdu.
- Otevřete nádrž na špinavou vodu odstraňte zdroj tepla.

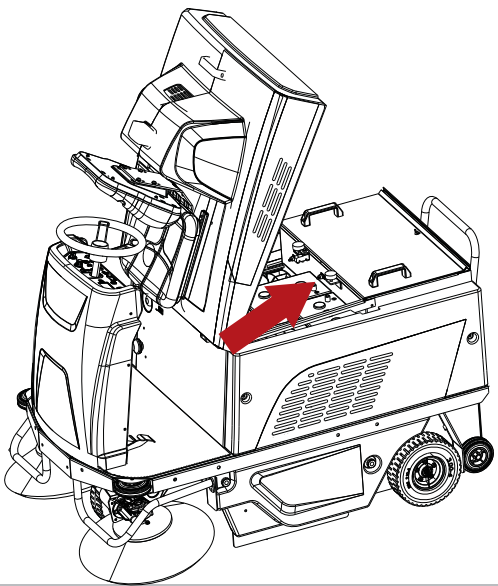

Indikátor nabití baterie

Indikátor ukazuje zbývající nabití baterie, vyjádřené v procentech. Když hodnota procenta nabití poklesne pod uvedenou úroveň, veškeré čisticí funkce se zastaví, zatímco hnací systém zůstává povolený. Podívejte se do části **“Alarmy / zprávy na displeji”**.
Pokračujte v nabíjení baterií: na tuto operaci se podívejte do části “**Nabíjení baterií**”.

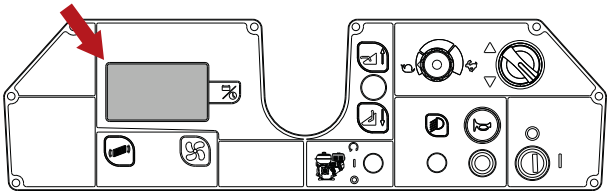

Vyprázdnění nádoby na špinavou vodu.

! NEBEZPEČÍ: při vyprazdňování nádoby na špinavou vodu vždy noste roušku, abyste chránili dýchací trakt před prachem, který se při této práci nevyhnutelně zvedne.

Po skončení práce pokračujte vyprázdněním nádoby na špinavou vodu podle pokynů uvedených níže:

- Zapněte vytřásač filtru po dobu 5 sekund.

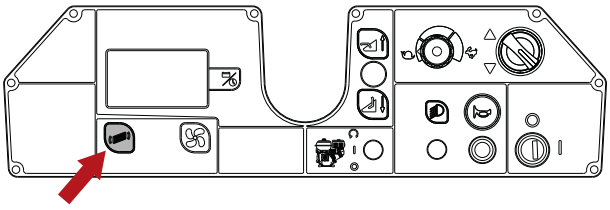

! POZOR: Před prováděním níže popsaných úkonů zastavte na rovném a rovném povrchu, vypněte stroj, vyjměte klíček ze zapalování a použijte parkovací brzdu.

- Posuňte stroj blíž k nádobě na špinavou vodu.

- Snižte páku svorky nádoby na špinavou vodu.

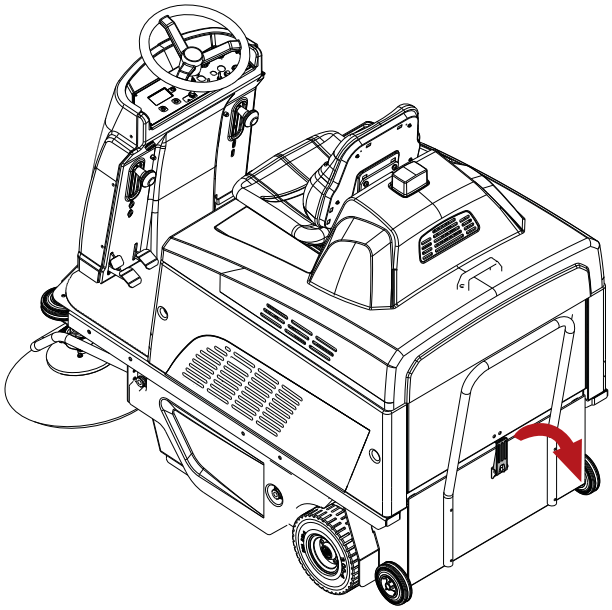

- Vyjměte nádobu a vyprázdněte ji.

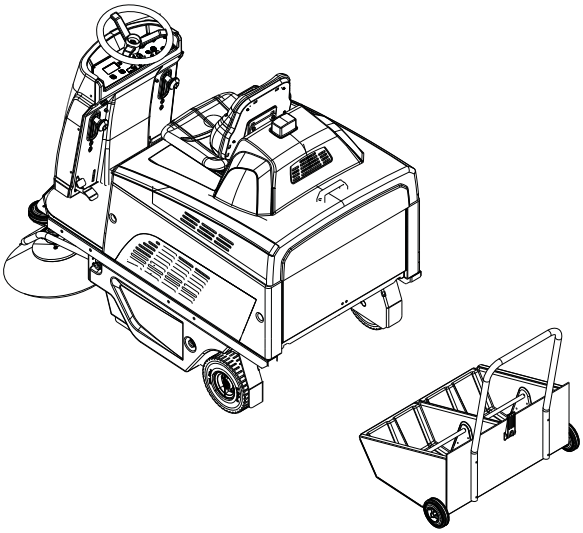

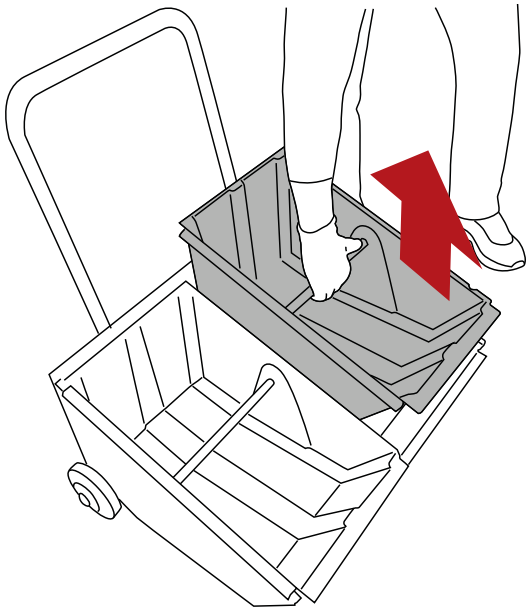

- Znovu umístěte nádobu a uzamkněte ji na místě pákou.

Přemístění vypnutého stroje

Přejete-li si stroj přemístit, proveďte následující úkony:

- Otočením klíčku zapalování stroj zapněte.
- Zvolte směr posunu.
- Stiskněte plynový pedál.
- Maximální rychlost stroje se nastavuje otáčením potenciometru.
- Pro zastavení stroje uvolněte plynový pedál a stlačte brzdový pedál; viz část **Provozní brzda a parkovací brzda**.
- Otočením klíčku zapalování stroj vypněte.
- Použijte parkovací brzdu: viz část Provozní brzda a parkovací brzda.

POKYNY PRO ÚDRŽBU

! NEBEZPEČÍ: Bez předchozího odpojení stroje od zdroje napájení se nesmí provádět žádná údržba.
Údržbu elektrického obvodu – a v každém případě všechny ostatní činnosti, které nejsou výslovně popsány v tomto návodu k obsluze – musí provádět servisní technik schválený společností TENNANT v souladu s platnými bezpečnostními předpisy a podle pokynů v návodu k údržbě.

Údržba - Všeobecné pokyny

Provádění pravidelné údržby v souladu s pokyny poskytnutými výrobcem zaručí lepší výkonnost a delší životnost stroje.
Při čištění stroje vždy dodržujte následující upozornění:
Nepoužívejte tlakové čističe. Do prostoru, kde se nacházejí elektrické součásti, nebo do motorů by mohla vniknout voda, v důsledku čehož by mohlo dojít k poškození nebo ke zkratům.
Nepoužívejte páru, protože teplo by mohlo způsobit deformaci plastových dílů;
Nepoužívejte rozpouštědla ani uhlovodíky. Mohou poškodit kryt motoru nebo gumové součásti.

Čištění vzduchových filtrů odsávače

Sací filtr je zejména důležitý při zajištění správného provozu stroje. Správná údržba filtru zajistí, že bude stroj vždy mít stejnou účinnost.
Sací filtr se dá čistit následovně:

- Pomocí automatického čisticího cyklu je stroj naprogramovaný na to, aby se automatické a cyklické čištění filtru provádělo během provozu v předem určených intervalech.

! UPOZORNĚNÍ
POZNÁMKA: automatické čištění může být v nabídce software stroje povoleno nebo zablokováno; viz kapitola UŽIVATELSKÁ NABÍDKA.
Stroj je nastaven na výrobním závodě se ZABLOKOVANÝM systémem.

- Pomocí systému ručního čištění; stiskněte tlačítko vytřásadla filtru a podržte ho dole po dobu několika sekund. Zopakujte tuto operaci 4 nebo 5x při použití stoje. Tato operace by měla být prováděna na konci každé pracovní směny. Pokud je stroj používán v prašném prostředí (např. pily, skladiště, kde pracují vozidla apod.), ujistěte se, že používáte vytřásadlo filtru častěji.

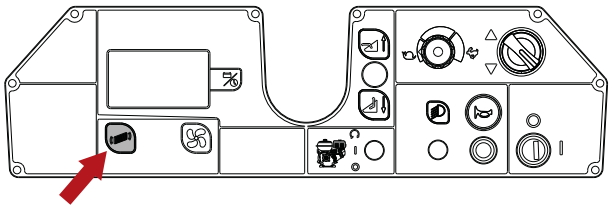

- Ruční čištění filtru; pokud vytřásadlo filtru neposkytuje požadovaný výsledek, očistěte filtr ručně. V každém případě čistěte filtr alespoň jednou za každých 50 pracovních hodin.

! POZOR: Před prováděním níže popsaných úkonů zastavte na rovném a rovném povrchu, vypněte stroj, vyjměte klíček ze zapalování a použijte parkovací brzdu.

- Ujistěte se, že je nádrž na špinavou vodu prázdná a pokud ne, vyprázdněte ji, podívejte se do části **„Vyprázdnění nádrže na špinavou vodu“**
- Odstraňte kryt pláště filtru.

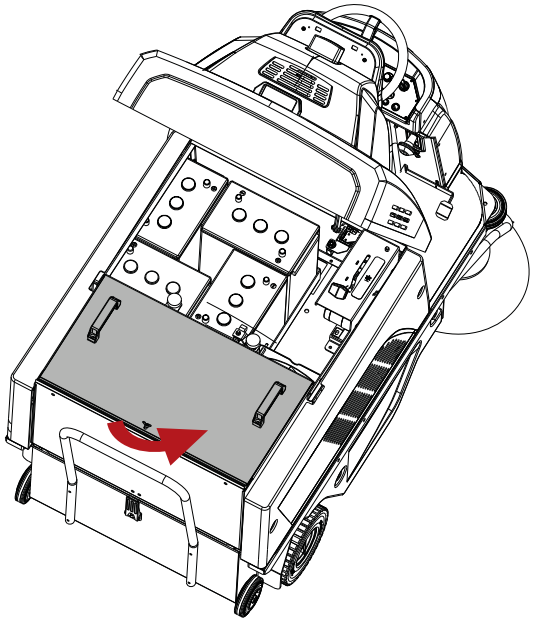

- Zvedněte dvě páky a odstraňte konzolu vytřásadla filtru spolu s motorem vytřásadla filtru a opatrně odpojte elektrický kabel od vytřásadla filtru.
- Vytáhněte filtr.

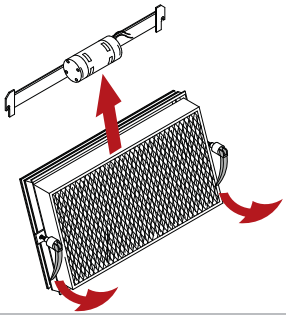

- Profoukněte filtr stlačeným vzduchem (maximální tlak 6 bar).
- Znovu namontujte filtr a znovu umístěte nádrž na špinavou vodu.

Pojistky:

! POZOR: Před prováděním níže popsaných úkonů zastavte na rovném a rovném povrchu, vypněte stroj, vyjměte klíček ze zapalování a použijte parkovací brzdu.

! POZOR: Nikdy neinstalujte pojistku na vyšší jmenovitý proud, než je uvedeno.

Výměnu pojistek smí provést pouze servisní středisko společnosti TENNANT nebo servisní technik schválený společností TENNANT.
Stroj je navíc vybaven nastavitelnými pojistkami známými také jako teplotní pojistky. Jedná se o znovu nastavitelné zařízení sloužící k ochraně elektrických obvodů, které vypne tok proudu v případě přetížení. Jakmile je tepelná pojistka vyhozena, nechejte ji vychladnout a pak stiskněte tlačítko pro obnovení normálního provozu.
V případě, že by přetížení, které způsobilo vyhození pojistky, bylo stále přítomné, jistič bude nadále vypínat tok proudu, dokud nebude problém vyřešen.

! UPOZORNĚNÍ
POZNÁMKA: resetovatelná pojistka je namontována pod každou stranou ovládací páky kartáče.
V případě, že by postranní kartáč přestal pracovat, stiskněte tlačítko pro resetování pojistky.

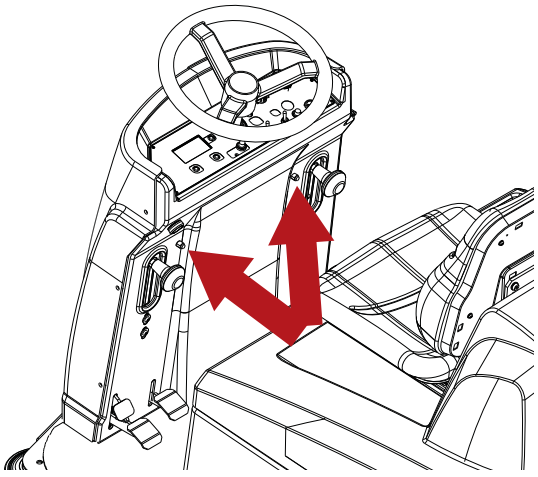

! UPOZORNĚNÍ
Resetovatelná pojistka je namontována na vodicí desce ovládací páky prostředního kartáče.
V případě, že by postranní kartáč přestal pracovat, stiskněte tlačítko pro resetování pojistky.

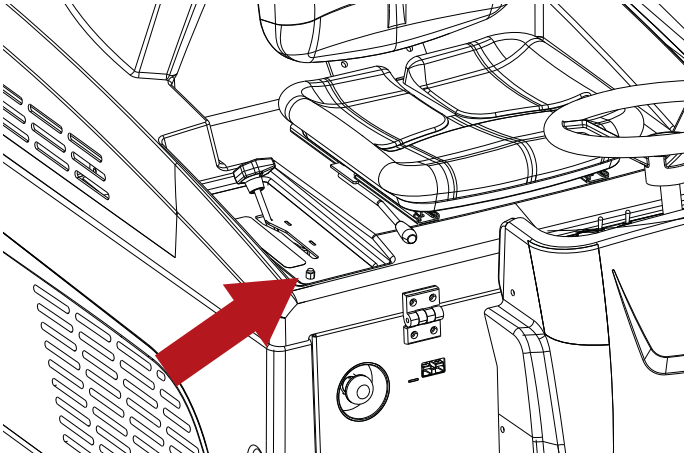

Zbývající pojistky se nacházejí v prostoru pro baterii a uvnitř předního pouzdra.

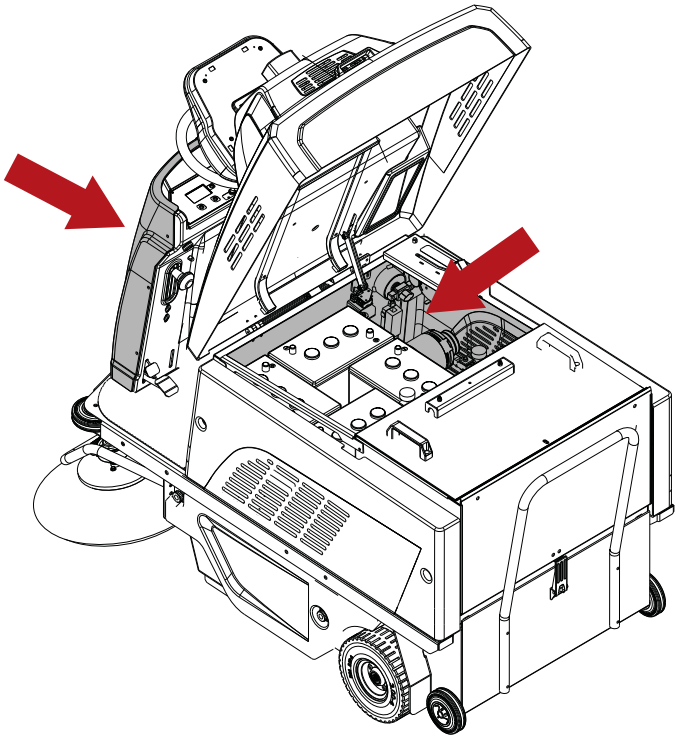

Údržba baterie

! NEBEZPEČÍ: Nekontrolujte baterie jiskřením. Z mokrých olověných (WET) baterií se uvolňují hořlavé výpary: před kontrolou nebo doplněním baterií uhaste otevřený oheň nebo žhavé uhlíky.

! NEBEZPEČÍ: během jakéhokoliv typu údržby na bateriích musí zkušený technik nosit ochranné osobní prostředky (rukavice, ochranu očí, kombinézy apod.) potřebné k omezí rizika nehod. Chraňte před přímým plamenem, zabraňte zkratování pólů baterie, zabraňte jiskrám a nekuřte.

! NEBEZPEČÍ: v případě úniku kapaliny z baterie se kapaliny nedotýkejte a dodržte následující bezpečnostní opatření:
Kontakt s kůží může způsobit podráždění; omyjte mýdlem a vodou.
Vdechnutí výparů může způsobit podráždění dýchacích cest; odejděte ba čerstvý vzduch a zavolejte lékaře.
Při kontaktu s očima může dojít k podráždění; oči okamžitě vypláchněte, proplachujte vodou po dobu nejméně 15 minut a vyhledejte lékaře.

Využitelná životnost baterie závisí na správné údržbě. Chcete-li dosáhnout co nejlepší účinnosti baterií, dodržujte následující pravidla:

- Nenechávejte baterie dlouhodobě v částečně vybitém stavu.
- Před dalším používáním stroje nechte baterie zcela nabít.
- Baterie udržujte čisté a spoje vždy dobře dotažené.
- Každý druhý týden zkontrolujte hladinu elektrolytu (mokré baterie).

Kontrola hladiny elektrolytu v mokrých bateriích WET

Mokré baterie WET je třeba pravidelně kontrolovat z hlediska hladiny elektrolytu. K doplnění hladiny používejte pouze destilovanou vodu tak, aby byly desky ponořeny. Baterii nepřeplňujte (maximálně 5 mm nad desky), protože by elektrolyt mohl při nabíjení zvětšit svůj objem a přetéct.

Dobíjení baterií

! NEBEZPEČÍ: Nekontrolujte baterie jiskřením. Z mokrých olověných (WET) baterií se uvolňují hořlavé výpary: před kontrolou nebo doplněním baterií uhaste otevřený oheň nebo žhavé uhlíky.

! NEBEZPEČÍ: Níže popsané činnosti provádějte ve větraném prostoru.

! NEBEZPEČÍ: Při nabíjení baterií vzniká vysoce výbušný plynný vodík. Během celého nabíjecího cyklu akumulátoru ponechejte kryt sedadla otevřený (nakloněný směrem k volantu) po celou dobu nabíjecího cyklu a postup provádějte pouze v dobře větraných prostorách mimo dosah otevřeného ohně.

! POZOR: Před prováděním níže popsaných úkonů zastavte na rovném a rovném povrchu, vypněte stroj, vyjměte klíček ze zapalování a použijte parkovací brzdu.

! POZOR: Před nabíjením se ujistěte, že je nabíječka správně nastavena pro typ instalované baterie.

! POZOR: Proveďte cyklus dobíjení přesně podle pokynů v návodu k nabíječce a na konci cyklu odpojte svorky.

MIMOPLUBNÍ NABÍJEČKA BATERIÍ

- Připojte konektor nabíječky baterie do konektoru stroje.
- Zapojte nabíječku baterií do síťové zásuvky.
- Zahajte nabíjecí cyklus.

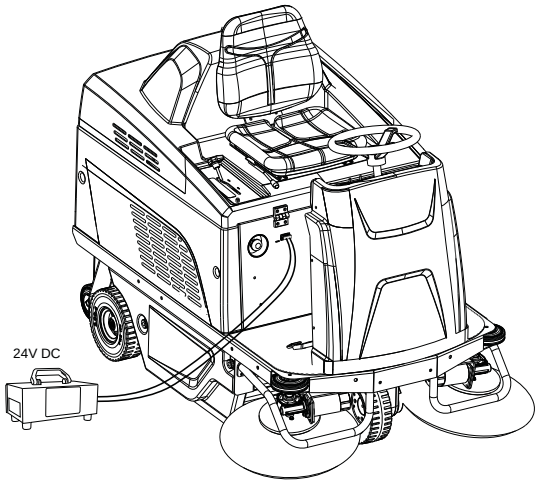

Baterie: vyjmutí

! POZOR: Baterie musí vyjmout kvalifikovaný technik.

! NEBEZPEČÍ: v případě úniku kapaliny z baterie se kapaliny nedotýkejte a dodržte následující bezpečnostní opatření:
Kontakt s kůží může způsobit podráždění; omyjte mýdlem a vodou.
Vdechnutí výparů může způsobit podráždění dýchacích cest; odejděte ba čerstvý vzduch a zavolejte lékaře.

Při kontaktu s očima může dojít k podráždění; oči okamžitě vypláchněte, proplachujte vodou po dobu nejméně 15 minut a vyhledejte lékaře.

! NEBEZPEČÍ: Při demontáži baterií musí kvalifikovaný technik používat osobní ochranné pomůcky (rukavice, brýle, kombinézu atd.), aby omezil riziko úrazu; před zahájením demontáže vyjměte klíček zapalování z ovládacího panelu, nepřibližujte se k otevřenému ohni, nezkratujte póly baterií, nezpůsobujte jiskření a nekuřte.

! POZOR: Při demontáži baterií zajistěte, aby byla nabíječka baterií vytažena z elektrické zásuvky.

! POZOR: Před prováděním níže popsaných úkonů zastavte na rovném a rovném povrchu, vypněte stroj, vyjměte klíček ze zapalování a použijte parkovací brzdu.

- Odpojte svorky kabeláže baterie pólů baterie.
- Odstraňte případné kotvicí prostředky, jimiž je baterie upevněna k základně stroje.
- Pomocí vhodných manipulačních prostředků zvedněte baterie z prostoru baterie.

Vyměňte prostřední kartáč

! POZOR: Před prováděním níže popsaných úkonů zastavte na rovném a rovném povrchu, vypněte stroj, vyjměte klíček ze zapalování a použijte parkovací brzdu.

Při výměně prostředního kartáče postupujte následovně:

- Vyšroubujte knoflík a otevřete dveře na levé straně stroje.

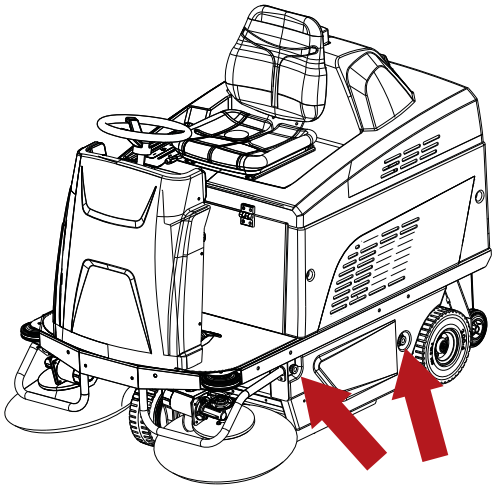

- Vyšroubujte a vyjměte tři knoflíky zajišťující kryt oddělení s kartáčem.
- Odstraňte kryt oddělení s kartáčem.
- Vytáhněte opotřebovaný kartáč.

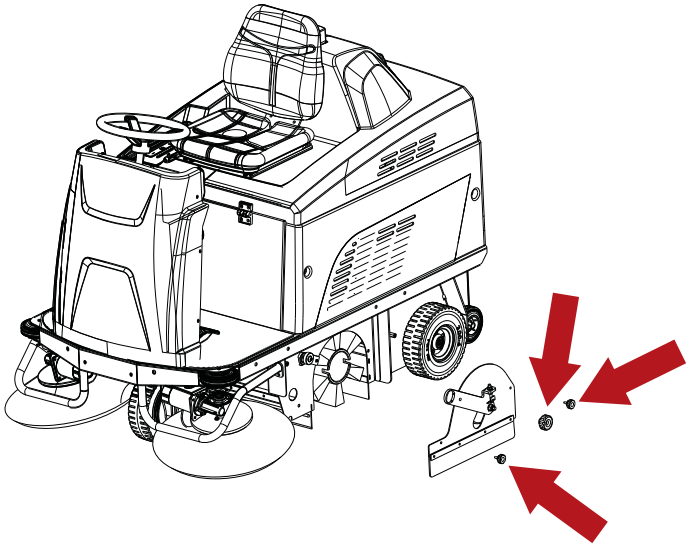

- Odstraňte adaptér z jádra starého kartáče a připevněte ho k novému kartáči, dávejte pozor, abyste štětiny udrželi vyrovnané ve stejném směru.

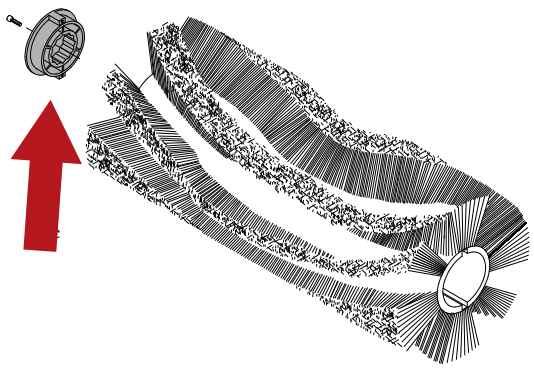

- Připevněte nový kartáč a ujistěte se, že je adaptér vložen do náboje pohonu.
- Vyměňte kryt oddělení s kartáči, pokračujte operací demontáže v opačném pořadí.

Nastavení postranních kartáčů kvůli opotřebení.

Správné nastavení prostředního kartáče zajistí lepší kvalitu čištění z kratší dobu.
Proveďte nastavení, když se kartáč stal opotřebený. Postupujte následovně:

- Zvedněte kartáč.
- Vyšroubujte knoflík.
- Pak otočte seřizovač proti směru hodinových ručiček, až se knoflík vyrovná a požadovaným upevňovacím otvorem.
- Znovu utáhněte knoflík.

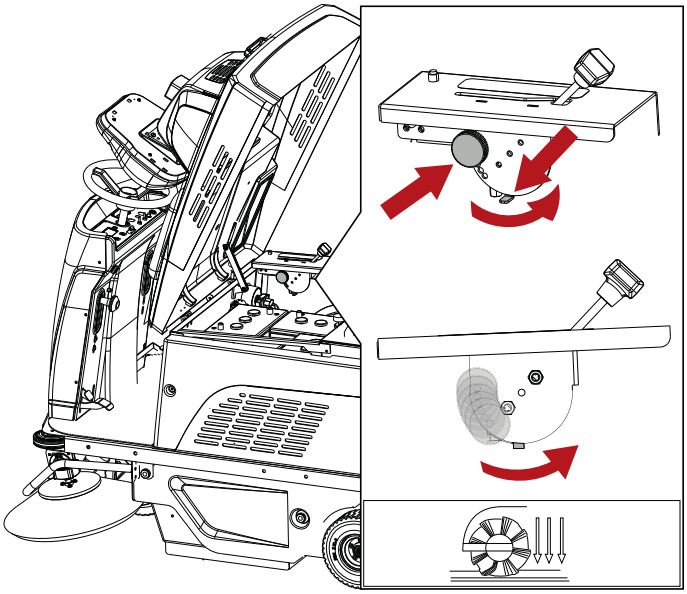

! UPOZORNĚNÍ
Jakmile bylo využito všech šest nastavovacích poloh, pokračujte s výměnou kartáče tak, jak je označeno v části Výměna prostředního kartáče.

Nastavení postranních kartáčů kvůli opotřebení

! POZOR: Před prováděním níže popsaných úkonů zastavte na rovném a rovném povrchu, vypněte stroj, vyjměte klíček ze zapalování a použijte parkovací brzdu.

Pokud se postranní kartáče (při snížení) nedotýkají podlahy kvůli nadměrnému opotřebení, mohou být nastaveny následovně:

- Snižte postranní kartáče vytáhnutím příslušných pák ven a jejich snížením dolů.
- Utáhněte nastavovací šrouby.
- V případě potřeby umístěte kartáč ručně.
- Utáhněte nastavovací šrouby.

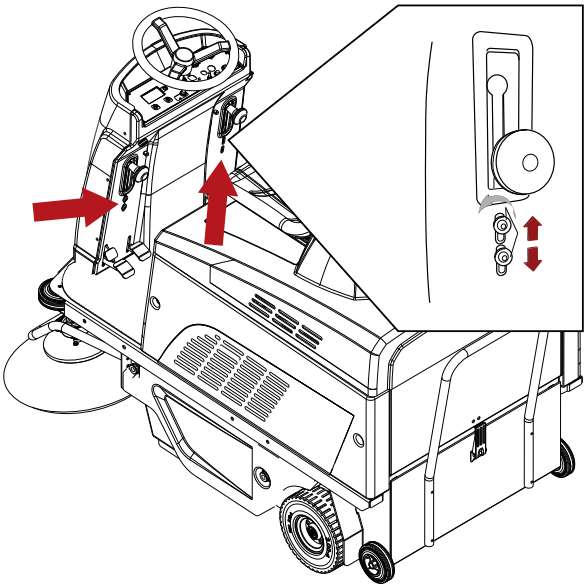

Pravidelné kontroly

KONTROLA	PROVOZ PŘI DODÁNÍ	PROVOZ KAŽDÝCH 30 HODIN	PROVOZ KAŽDÝCH 50 HODIN	PROVOZ KAŽDÝCH 100 HODIN	PROVOZ KAŽDÝCH 400 HODIN
ÚROVEŇ ELEKTROLYTU BATERIE A NAPĚTÍ	X	X NEBO KAŽDÉ DVA TÝDNY			
ZKONTTROLUJTE KARTÁČE (NEBO UHLÍKOVÉ KARTÁČE) NA VŠECH ELEKTRICKÝCH MOTORECH A V PŘÍPADĚ OPOTŘEBENÍ JE VYMĚŇTE.					X (*)
NOŠENÍ PÁSU				X (*)	
NASTAVENÍ BRZDY				X (*)	
TĚSNOST ZÁVITOVÝCH SPOJOVACÍCH PRVKŮ					X
ROZSAH OPOTŘEBENÍ KARTÁČŮ			X		
ČIŠTĚNÍ VZDUCHOVÉHO FILTRU SACÍHO MOTORU			X		
TĚSNOST TĚSNĚNÍ/KLAPKY	X		X		

(*) Může provádět pouze vyškolený servisní personál.

DOBA NEČINNOSTI

Pokud stroj nebude po delší dobu používán, například bude-li vystaven na veletrhu nebo zůstane-li ve skladu po více než měsíc, proveďte níže uvedené úkony:

- Zcela nabijte baterie. Během doby nečinnosti pravidelně nabíjejte baterie (nejméně jednou za dva měsíce), aby byly neustále udržovány maximálně nabité.
- Odpojte baterie od stroje.
- Ujistěte se, že je nádrž na špinavou vodu zcela prázdná a dokonale čistá.

! POZOR: Nezapomeňte kontrolovat baterie – pokud nejsou pravidelně dobíjeny dle popisu výše, mohou se neopravitelně poškodit.
Výrobce nezodpovídá za případné špatné fungování stroje v důsledku nedbalosti, nesprávného použití a/ nebo použití v rozporu s pokyny.

! POZOR: Když se baterie vybijí na minimální úroveň, dbejte na to, abyste je v tomto stavu nenechávali delší dobu, protože se tím může zkrátit jejich životnost. Kontrolujte úroveň nabití baterie alespoň jednou týdně.

ODSTRAŇOVÁNÍ ZÁVAD

PROBLÉMY	PŘÍČINY	ŘEŠENÍ
Stroj zvedá prach.	Filtr je ucpaný.	Zatřeste filtrem pomocí vytřásače filtrů a v případě potřeby filtr odstraňte a opatrně vyčistěte.
	Filtr je poškozený.	Vyměňte filtr
	Filtr je nesprávně namontovaný	Připevněte filtr ve správné poloze
	Bezpečnostní termostat je aktivován.	Odstraňte zdroj tepla z pojistky na odpad.
Stroj zanechává špínu na podlaze.	Prostřední kartáč zvedl provaz nebo drát.	Vytáhněte sesbíraný provaz nebo drát.
	Klapky jsou poškozené.	Vyměňte klapky
	Nádoba na odpad je plná	Vyprázdněte nádobu na odpad.
Hlavy kartáčů se neotáčejí.	Pás je přetržený	Kontaktujte Zákaznický servis
	Vysílač je zapnutý,	Resetujte pojistku.
	Převodový motor je poškozený.	Kontaktujte Zákaznický servis
Hlavy kartáčů se neotáčejí.	Pojistka byla vyhozena.	Resetujte pojistku.
	Mikrospínač je vadný.	Kontaktujte Zákaznický servis
	Převodový motor je poškozený.	Kontaktujte Zákaznický servis
Sací motor nefunguje	Vysílač je zapnutý,	Kontaktujte Zákaznický servis
	Motor je poškozený.	Kontaktujte Zákaznický servis
	Bezpečnostní termostat je aktivován.	Odstraňte zdroj tepla z pojistky na odpad.
Motor vytřásače filtru nefunguje.	Vysílač je zapnutý,	Kontaktujte Zákaznický servis
	Motor je poškozený.	Kontaktujte Zákaznický servis
Stroj se nespustí	Svorky baterie jsou odpojeny	Kontrola
	Baterie jsou vybité	Nabijte je
	Tlačítko nouzového zastavení je stisknuté	Resetovat
	Zařízení měřící hmotnost obsluhy je vadné.	Kontaktujte Zákaznický servis
	Obsluha nesedí správně.	Usaďte se správně na sedadlo.
	Hlavní pojistka je spálená	Kontaktujte Zákaznický servis
Baterie nezůstává nabitá.	Není kapalina	Doplňte
	Uvolněte svorku	Utáhněte

ZOBRAZENÉ ALARMY/VÝSTRAHY

Alarmová zpráva	Chování stroje	Popis problému	Možné řešení
OBVOD MOTOR KARTÁČE JE VYPNUTÝ	Kartáč se nepohybuje	Motor kartáče se přehřívá.	Nechejte ho vychladnout.
BRZDA	Pohon se nepohybuje.	Je použita brzda. Motor kartáče se přehřívá.	Uvolněte brzdu. Nechejte ho vychladnout.
POHOTOVOSTNÍ	Stroj se nepohybuje.	Mikrospínač sedadla nedetekuje hmotnost cestujícího.	Usaďte se správně na sedadlo
UVOLNĚNÍ PLYNOVÉHO PEDÁLU	Stroj se nepohybuje.	Objeví se zpráva, pokud je plynový pedál stlačený při otáčení se stroje.	Uvolněte plynový pedál.
CHYBA EEPROM 1	Stroj se nepohybuje.	Vadné software.	Vyměňte palubní desku.
PŘERUŠOVAČ OVLÁDACÍHO PANELU POHONU JE VYPNUTÝ	Stroj se nepohybuje.	Deska hnacího obvodu se přehřívá.	Počkejte až motory pohonu vychladnou.
PORUCHA AKCEELRÁTORU	Stroj se nepohybuje.	Závada u elektrického vedení akcelerátoru.	Zkontrolujte elektrické vedení.
PORUCHA MAX. OTÁČKY POTENCIOMETRU	Stroj se nepohybuje.	Závada u elektrického vedení potenciometru.	Zkontrolujte elektrické vedení.
PORUCHA PODPĚTÍ	Provoz je zpomalen, pohon je povolen.	Napětí baterie je menší, než 21,4 V (GEL/AGM Baterie) nebo 20,5 V (Acid baterie)	Nabijte baterie nebo je vyměňte, pokud problém přetrvává.
PORUCHA PŘEPĚTÍ	/	Napětí baterie je menší, než 29 V (GEL/AGM Baterie) nebo 29 V (Acid baterie)	Nabijte baterie nebo je vyměňte, pokud problém přetrvává.
PORUCHA HLAVNÍHO RELÉ	Stroj se nepohybuje.	Porucha interního relé hnacího obvodu.	Vyměňte desku hnacího obvodu.
HPD	Stroj se nepohybuje.	Objeví se zpráva, pokud je plynový pedál stlačený při otáčení se stroje, nebo pokud není potenciometr správně nastaven.	Vypněte stroj a opět zapněte s uvolněným plynovým pedálem. Zkontrolujte nastavení potenciometru.
PORUCHA MOSFET	Stroj se nepohybuje.	Porucha Mosfetu nebo zkrat na desce hnacího obvodu.	Vyměňte desku hnacího obvodu.
CHYBA EEPROM 2	Stroj se nepohybuje.	Vadné software desky hnacího obvodu.	Vyměňte desku hnacího obvodu.
SERVIS	/	Funkce PROVOZ je aktivní.	Kontaktujte servisní centrum.
BATERIE JSOU VYBITÉ	Provoz je zpomalen, pohon je povolen.	Napětí baterie je menší, než 18,3 V (GEL/AGM Baterie) nebo 18 V (Acid baterie)	Nabijte baterie nebo je vyměňte.
KRYT MOTORU JE OTEVŘENÝ	Stroj se nepohybuje.	Kryt je zvednutý nebo není správně zavřený.	Zavřete kryt. Zkontrolujte bezpečnostní spínač krytu. Zkontrolujte elektrické vedení.

UŽIVATELSKÁ NABÍDKA

Přístup k Uživatelské nabídce:

- Otočením klíčku zapalování stroj vypněte.
- Stiskněte současně tlačítka Programování a Sání, pak zapněte stroj otočením klíče zapalování.

Stisknutím tlačítka Programování může uživatel zvolit parametr, provést změnu a uložit nové nastavení.
Stisknutím tlačítka Sání může uživatel změnit (zvýšit) hodnotu vybraného parametru nebo procházet jiné položky uživatelské nabídky.
Stisknutím tlačítka může uživatel změnit (snížit) hodnotu vybraného parametru nebo procházet jiné položky uživatelské nabídky.
Pro opuštění uživatelské nabídky vyberte EXIT a stiskněte tlačítko Programování pro potvrzení.

Parametr	Popis
JAZYK	Nastaví jazyk použitý na displeji.
TECHNICKÉ INFORMACE	Označuje uvolnění hardware a software obvodové desky.
KYSELINA	Stanovuje typ baterie nainstalované ve stroji, GEL/AGM nebo ACID (WET).
AUTOMATICKÉ VYPNUTÍ	Vybírá délku dne předtím, než jsou funkce stroje vypnuty po uvolnění plynového pedálu. 0 = funkce není aktivní. 1 - 10 = čas od 1 do 10 sekund.
VYTŘÁSAČ FILTRU	Vybírá provozní režim vytřásače filtru se strojem v používání. MANUÁLNÍ = automatické vytřásání filtru je zablokováno. 5 - 30 = čas od 5 to 30 minut, určující aktivaci vytřásače filtru v automatickém režimu.
TYP STROJE	Vybírá verzi stroje. BATTERY = verze poháněná baterií. DUAL POWER = verze dual power.
SERVISNÍ NABÍDKA	Technická nabídka
SPOUŠTĚCÍ STRÁNKA	Výběr loga na displeji. 0 = žádné logo. 1 = standardní logo. 2 - 10 = zákaznicky uzpůsobená loga.
RESETOVAT ČÍTAČ HODIN	Resetuje čítač hodin na nulu. 1 = resetovat měřič hodin.
RESETOVAT HODINY PROVOZU	Resetuje hodiny provozu na nulu. 1 = resetovat měřič hodin.
HODINY PROVOZU	Aktivuje zprávu “Volat servis” na displeji kvůli naplánované údržbě. 0 = funkce není aktivní. 50 - 500 = čas v hodinách.
UKONČENÍ	Vybráno pro ukončení uživatelské nabídky.

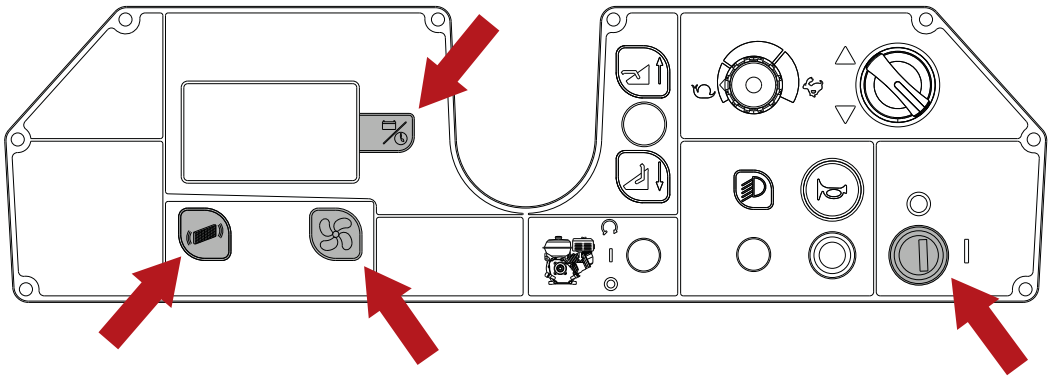

DOPORUČENÉ NÁHRADNÍ DÍLY

Číslo dílu	Popisy
SPPV75791	Hlavní kartáč , PPL (standardní)
SPPV01379	Hlavní kartáč , PPL - Soft (volitelné)
SPPV00013	Hlavní kartáč, Mix Soft/ocel - Medium (volitelné)
SPPV75793	Hlavní kartáč, Mix PPL/ocel - Abrazivní (volitelné)
PMVR00283	Kit - Postranní kartáč , PPL (standardní)
SPPV07065	Kit - Postranní kartáč, Mix PPL/ocel - Abrazivní (volitelné)
MPVR75936	Postranní klapka
MPVR75935	Přední klapka
MPVR75934	Zadní klapka
KTRI04766	Sada klapek, neoznačené (volitelné)
FTDP76070	Panel filtru, Polyester (standardní)
FTDP76067	Panel filtru, Papír (volitelné)
MTCG00139	Pás d.8 710
MTCG00138	Pás d.10 710
CUVR17004	Ložisko kartáče
CMCV00451	Kabel, zvedák hlavního kartáče
CMCV75904	Pouzdro, zvedák hlavního kartáče
KTRI02289	Trakční potenciometr
KTRI05576	Potenciometr omezovače rychlosti
GUVR00625	Těsnění nádoby na odpad
VEVR00070	Ventilátor motoru
9018332	Pojistka, 50A, Motor kartáče
MOCC87164	Motor kartáče
9017784	Motor kartáče Uhlíkové kartáče
MOCC00443	Motor postranního kartáče (levá strana)
MOCC00442	Motor postranního kartáče pravá strana)
MEVR31145	Motor postranního kartáče Uhlíkové kartáče
MELF33431	Světlo, výstražné světlo
MOCC00445	Trakční motor
MEVR02107	Uhlíkové kartáče trakčního motoru
RTRT00548	Přední gumové kolo
KTRI75744	Zadní gumové kolo
KTRI02348	Sada kol, neoznačené (volitelné)
CUVR00005	Ložisko řemenice hlavního kartáče
MECI75801	Spínač násypky
MLML85997	Pružina pedálu

MECE00591	Deska displeje
MECE00592	Servisní deska
MECE00925	Trakční deska
MECE00915	Deska převodníku
MECI00532	Hlavní stykač, 24V-100A
MECE00201	Relé 24V 10-20A
994203	Baterie, 06Vdc 0180Ah , Gelová [5H,GF06180]
BACA00273	Nabíječka, Baterie, 24V DC, 25A [SB50]
MECB00922	Kabel nabíječky baterie (EMEA)
MECB02036	Kabel nabíječky baterie (UK)

SADRŽAJ

VAŽNE SIGURNOSNE MJERE OPREZA 3
SIGURNOSNE OZNAKE 6
TEHNIČKE SPECIFIKACIJE 7
DIMENZIJE UREĐAJA 9
OPĆE INFORMACIJE 10
Svrha ovog priručnika 10
Identifikacijski podaci uređaja 10
Dokumentacija priložena uz uređaj 10
TEHNIČKE INFORMACIJE 11
Opći opis 11
Glavni dijelovi uređaja 11
Upravljačka ploča 12
Dodatna oprema 12
RUKOVANJE I MONTAŽA 13
Podizanje i prijevoz paletiziranog stroja 13
Pregled pri isporuci 13
Raspakiravanje 13
Ako je ne želite zadržati, morate je zbrinuti u skladu s važećim propisima 13
Akumulator 14
Postavljanje određene vrste akumulatora na stroj 14
WET akumulator, priprema: 15
Akumulator: ugradnja i spajanje 15
Postavke VANJSKOG PUNJAČA akumulatora 16
Priprema VANJSKOG PUNJAČA akumulatora 16
Montiranje bočne četke. 16
PRAKTIČNI VODIČ ZA RUKOVATELJA 17
Odjeća i oprema 17
Prije pokretanja stroja 17
Priprema uređaja za rad 17
Rad 17
Radna i parkirna kočnica 19
Tijekom rada stroja 19
Gumb za zaustavljanje u slučaju nužde 20
Sigurnosni termostat 20
Indikator napunjenosti akumulatora. 20
Pražnjenje posude za smeće 20
Premještanje uređaja kada ne radi 21
UPUTE ZA ODRŽAVANJE 22
Održavanje – Opća pravila 22
Čišćenje zračnog filtra usisnog motora 22
Osigurači: 23
Održavanje akumulatora 23
Provjera razine elektrolita mokrih akumulatora 24
Punjenje akumulatora 24
Akumulator: uklanjanje 25
Zamjena srednje četke 25
Podešavanje trošenja srednje četke 26
Podešavanje trošenja bočnih četki 26
Periodične provjere 27
RAZDOBLJE NEKORIŠTENJA 27
OTKLANJANJE POTEŠKOĆA 28
ALARMI/UPOZORENJA NA ZASLONU 29
KORISNIČKI IZBORNIK 30
PREPORUČENI REZERVNI DIJELOVI 31

VAŽNE SIGURNOSNE MJERE OPREZA

Dijelovi teksta koji zahtijevaju posebnu pozornost otisnuti su podebljano te imaju oznake opisane u nastavku.

! OPASNOST:
Ukazuje na važnost opreza kako bi se izbjegle ozbiljne posljedice koje bi mogle dovesti do smrti osoblja ili do situacija koje predstavljaju moguću opasnost po zdravlje i sigurnost.

! PAŽNJA:
Ukazuje na važnost opreza kako bi se izbjegle ozbiljne posljedice koje mogu dovesti do štete na stroju ili radnom mjestu ili do financijskog gubitka.

! OPASNOST: Ako je u stroj instaliran olovno-kiselinski (WET) akumulator, držite ga podalje od iskrenja, plamena i materijala za pušenje. Tijekom normalne upotrebe mogu se oslobađati eksplozivni plinovi, a posebno pri punjenju akumulatora.

! OPASNOST: Ako je u stroj instaliran olovno-kiselinski (WET) akumulator, punjenjem akumulatora nastaje visoko eksplozivan vodik. Ostavite poklopac sjedala nagnutim prema upravljaču tijekom cijelog ciklusa punjenja akumulatora. Punite akumulator samo u dobro prozračenom prostoru i daleko od otvorenog plamena.

! OPASNOST: Nemojte raditi uređajem u prisustvu zapaljivih tekućina, para ili zapaljive prašine.

! OPASNOST: Nikada ne kupite otrovne materijale.

! OPASNOST: Nikada ne kupite goruće ili užarene objekte.

! OPASNOST: Stroj se ne smije koristiti na podovima na kojima se nalaze opasni premazi / završni slojevi / materijali.

! PAŽNJA: Nikada ne upotrebljavajte stroj na vlažnim površinama.

Ne upotrebljavajte stroj u sljedećim okolnostima:

- **ako niste pročitali upute za uporabu i održavanje;**
- **ako niste obučeni za upotrebu;**
- **ako vam nije povjereno njegovo korištenje;**
- **ako po zakonu nemate dovoljno godina;**
- **ako posuda za smeće i/ili filtar nisu na svom mjestu;**
- **ako stroj ne radi ispravno;**
- **na mjestima bez odgovarajuće rasvjete;**
- **u eksplozivnim okruženjima;**
- **na javnim cestama;**
- **na mjestima na kojima postoji nečistoća koja može naštetiti zdravlju (prašina, plin itd.);**
- **na mjestima na kojima postoji opasnost od pada predmeta, osim ako je stroj opremljen zaštitnom konstrukcijom iznad glave.**
- **u neosvijetljenim područjima u kojima se kontrole ne mogu dobro vidjeti te sigurno upravljati strojem.**

Odjeća i oprema:

- **Nosite zaštitne cipele s protukliznim potplatima.**
- **Nosite zaštitne naočale ili vizir i zaštitnu odjeću.**
- **Ovisno o površini koja se čisti i okolišu, zaštitne mjere potrebne za atomizirane sprejeve uključuju respiratorne maske klase FFP2 ili istovjetne ili maske s većom zaštitom.**

Prije pokretanja stroja:

- **Provjerite da stroj nije oštećen.**
- **Provjerite rad kočnice.**
- **Provjerite jesu li svi sigurnosni uređaji na svom mjestu i rade li ispravno.**

Pri upotrebi stroja:

- **Strojem smije upravljati samo jedna osoba.**
- **Parkirajte stroj na ravnoj površini.**
- **Pazite da se djeca ne igraju na uređaju ili u njegovoj blizini.**
- **Nemojte koristiti uređaj za metenje/usisavanje prolivenih tekućina.**
- **Nemojte koristiti uređaj za sakupljanje žice, konopa, traka ili sličnih materijala.**
- **Procijenite vrstu građevine koju treba pomesti, npr. bolnice, industrijska postrojenja (farmaceutska, kemijska industrija itd.) i obavezno se pridržavajte sigurnosnih propisa i uvjeta koji su prihvaćeni u tim objektima.**
- **Uređaj se ne smije koristiti u druge svrhe osim onih za koje je namijenjen.**
- **Ovaj je stroj namijenjen za komercijalnu upotrebu, primjerice u hotelima, školama, bolnicama, tvornicama, trgovinama, uredima i općenito u poslovnim prostorima. Nemojte ga upotrebljavati u druge svrhe.**
- **Dok je stroj u pokretu, cijelim tijelom budite u**

granicama položaja za vožnju.
- Stroj se smije držati samo u zatvorenom.
- Nemojte dopustiti da se uređaj korist kao igračka.
- Stroj nije namijenjen za vuču niti da bude vučen.
- Nikad ne ostavljajte teške predmete na uređaju iz bilo kojeg razloga.
- Nikad ne blokirajte otvore za ulaz i ispuštanje zraka.
- Nikada nemojte uklanjati, mijenjati ili zaobilaziti sigurnosne uređaje.
- Tijekom upotrebe može se formirati atomizirani sprej. Udisanje ovog atomiziranog spreja može biti štetno za zdravlje.
- Korisnik mora procijeniti rizik kako bi odredio potrebne zaštitne mjere za zaštitu od atomiziranog spreja, ovisno o površini koju treba očistiti i okolišu. Maske klase FFP2 ili istovjetne ili maske s većom zaštitom prikladne su za sprečavanje udisanja atomiziranog spreja.
- Držite ruke podalje od pokretnih dijelova.
- U slučaju kvara i/ili neispravnosti, odmah isključite uređaj (odspojite ga od akumulatora/ mrežnog izvora električnog napajanja) i ne pokušavajte ga popravljati. Obratite se servisnom centru koji je ovlastio proizvođač.
- Uređaj je dizajniran za rad na temperaturi od +4 °C do +40 °C, a ako nije u uporabi može se čuvati na temperaturi od +0 °C i +50 °C.
- Uređaj je dizajniran za rad pri relativnoj vlažnosti između 30% i 95%.
- Ovaj stroj može raditi na nadmorskim visinama ispod 2000 m.
- Za zaustavljanje stroja upotrebljavajte kočnicu.
- Ne upotrebljavajte stroj za čišćenje kosih površina ili nagiba strmijih od naznačenog na pločici s podacima.
- Strojem nemojte upravljati na kosinama ili nagibima strmijim od naznačenog na pločici s podacima.
- Kada koristite stroj na blagim nagibima, nemojte se kretati poprečno preko nagiba, već ga držite paralelno sa smjerom nagiba, upravljajući strojem pažljivo i bez okretanja.
- Uređaj ne smiju upotrebljavati osobe (uključujući djecu) sa smanjenim tjelesnim, osjetilnim ili mentalnim sposobnostima, nedostatkom iskustva i znanja, osim ako ih nadzire osoba odgovorna za njihovu sigurnost te su poučeni kako se uređaj koristi.
- Nikad ne koristite uređaj za prijevoz osoba, robe ili za vuču.
- Ne nosite nakit, sat, kravatu ili druge predmete.
- Rukovatelj obvezno mora koristiti osobnu zaštitnu opremu kao što je: zaštitna pregača ili odijelo, vodootporne cipele koje se ne kližu, gumene rukavice, zaštitne naočale i štitnici za uši te maska za zaštitu dišnih puteva.

Prije napuštanja stroja ili prije održavanja napravite sljedeće:
- Parkirajte stroj na ravnoj površini.
- Isključite stroj i izvadite ključ za paljenje.
- Aktivirajte parkirnu kočnicu.

Tijekom održavanja:
- Sve radnje moraju se izvoditi u uvjetima koji jamče odgovarajuću vidljivost i osvjetljenje.
- Isključite stroj iz izvora napajanja odvajanjem akumulatora.
- Odvojite punjač akumulatora od uređaja.
- Rukovatelj obvezno mora koristiti osobnu zaštitnu opremu kao što je: zaštitna pregača ili odijelo, vodootporne cipele koje se ne kližu, gumene rukavice, zaštitne naočale i štitnici za uši te maska za zaštitu dišnih puteva.
- Ne nosite nakit, sat, kravatu ili druge predmete.
- Nemojte gurati ili vući stroj ako rukovatelj ne sjedi na vozačkom sjedalu i ne upravlja upravljačem.
- Zaštitite akumulator od nečistoća poput metalne prašine.
- Budite oprezni prilikom rukovanja kiselinom iz akumulatora i izbjegavajte kontakt s njom. U slučaju curenja tekućine iz akumulatora, ne dodirujte tekućinu i pridržavajte se sljedećih mjera opreza: Budući da kontakt s kožom može uzrokovati iritaciju, operite kožu sapunom i vodom. Udisanje pare može izazvati iritaciju dišnih putova. Izađite na čist zrak i obratite se liječniku. Kontakt s očima može izazvati iritaciju. Odmah počnite ispirati oči s puno vode najmanje 15 minuta i obratite se liječniku.
- Nikada ne ostavljajte alat na akumulatoru jer to može uzrokovati kratak spoj i eksploziju.
- Uvijek koristite punjač za akumulator koji dolazi uz uređaj (ako je isporučen), ili ako nije, proizvod sa specifikacijama prema preporuci u tehničkim podacima.
- Instalaciju akumulatora treba povjeriti serviseru koji je odobrila tvrtka TENNANT.
- Povremeno pregledajte kabel za napajanje punjača akumulatora kako biste bili sigurni da nije oštećen. U slučaju da uočite oštećenje uređaj se ne smije upotrebljavati. Zamjenu kabela treba obaviti serviser koji je odobrila tvrtka TENNANT. Odvojite oba priključka punjača akumulatora (AC i DC).
- Da biste iskopčali kabel punjača akumulatora iz utičnice nemojte povlačiti kabel: čvrsto uhvatite utikač i povucite.
- Nikada ne perite uređaj pod vodenim mlazom.
- Čišćenje i održavanje koje korisnik može izvoditi ne smije se povjeravati djeci, osim pod nadzorom.

- **Sve popravke mora izvoditi serviser koji je odobrila tvrtka TENNANT.**
- **Da bi siguran i ispravan rad uređaja bio zajamčen treba koristiti samo originalnu dodatnu opremu i rezervne dijelove koje isporučuje proizvođač.**
- **Nikada nemojte koristiti dijelove skinute s drugih uređaja ili iz drugih kompleta.**

Utovar i istovar uređaja na vozilo:

- **Ispraznite posudu za smeće prije utovara.**
- **Ne vozite uređaj na skliskim rampama.**
- **Budite posebno oprezni pri upravljanju uređajem na rampama.**
- **Isključite stroj i izvadite ključ za paljenje.**
- **Zablokirajte kotače na uređaju.**
- **Trakama pričvrstite uređaj.**

ČUVAJTE OVE UPUTE NA SIGURNOM MJESTU.

SIGURNOSNE OZNAKE

	UPOZORENJE! OPASNOST OD POKRETNIH DIJELOVA
	UPOZORENJE! RIZIK OD OPEKLINA ZBOG KISELINE
	MAKSIMALNI NAGIB
	PRIRUČNIK ZA KORIŠTENJE, UPUTE ZA UPOTREBU
	PROČITAJTE PRIRUČNIK ZA KORIŠTENJE
	OZNAKA ZA ISTOSMJERNU STRUJU
	IZOLACIJSKI RAZRED: RAZVRSTAVANJE SE PRIMJENJUJE SAMO NA STROJEVE NA AKUMULATORSKI POGON.
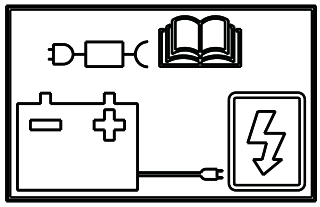	TOČKA SPAJANJA VANJSKOG PUNJAČA AKUMULATORA.

TEHNIČKE SPECIFIKACIJE

Širina čišćenja		mm	1100
		inča	43,30
Kapacitet čišćenja po satu		m^2/h	3800-5600
		ft^2/h	40902,86 - 60277,9
Promjer srednje četke		mm	280
		inča	11,02
Promjer bočne četke		mm	400
		inča	15,74
Snaga motora srednje četke		W	600
		HP	0,80
Snaga motora bočne četke		W	90
		HP	0,12
Snaga pogonskog motora		W	450
		HP	0,60
Snaga usisnog motora		W	260
		HP	0,34
Snaga motora tresilice filtra		W	90
		HP	0,12
Snaga stroja (P_M)		W	1560
		HP	2,092
Maksimalna brzina		km/h	6,2
		mph	3,8
Kapacitet koša za otpatke		l	61
		galona	13,84
Aktivna površina panel filtra		m^2	4
		ft^2	43,05
Promjer prednjeg kotača		mm	250
		inča	9,84
Promjer stražnjeg kotača		mm	250
		inča	9,84
Prilagodljivi gradijent			16 % / 9°
Bruto težina (eng. GVW)		kg	651
		lbs	1435,21
Težina isporuke bez akumulatora		kg	258
		lbs	568,8
Težina isporuke s akumulatorom		kg	394,4
		lbs	869,5
Broj akumulatora		br.	4
Napon stroja V_M		V	24Vdc
Pojedinačni kapacitet akumulatora		Ah (5h)	180
Pojedinačna težina akumulatora		kg	34,1
		lbs	75,2
Napon napajanja (punjenje akumulatora)	Modeli bez ugrađenog punjača za akumulator	V	24Vdc
Maks. struja (punjenje akumulatora)		l	23A
Dimenzije uređaja		mm	X=1615 x Y=905 x Z=1210
		inča	X=63,58 x Y=35,62 x Z=47,63
Dimenzije pretinca za akumulator (duljina, širina, visina)		mm	500 x 500 x 360
		inča	19,68 x 19,68 x 14,1
Veličina zapakiranog uređaja (duljina, širina, visina)		mm	1740 x 1100 x 1410
		inča	68,50 x 43,30 x 55,51

Tlak zvuka - Prilog DD (Emisija akustičkih smetnji) EN 60335-2-72: 2012		LpA (dB)	70
Odstupanja u mjerenju		K (dB)	3
Izmjerena jakost zvuka		Lwa (dB)	82
Odstupanja u mjerenju		K (dB)	3
Zajamčena jakost zvuka		Lwa,g (dB)	83
Odstupanja u mjerenju		K (dB)	3
Razina vibracije (ručna) - IEC 60335-2-72		HAV m/sek^2	2,6
Odstupanja u mjerenju, k		m/sek^2	1,3
Razina vibracije (tijelo) - IEC 60335-2-72		HBV m/sek^2	0,5
Odstupanja u mjerenju, k		m/sek^2	0,3
IP stupanj		IP	IPX3

Bruto težina: maksimalna dopuštena težina s potpuno napunjenim uređajem spremnim za upotrebu. Ukupna težina stroja uključuje spremnik za otopinu deterdženta pun čiste vode, prazan spremnik za prljavu vodu (napola pun u slučaju sustava za recikliranje), prazne vrećice za prašinu, lijevak za punjenje napunjen prema nazivnom kapacitetu, najveći preporučeni akumulator i sav pribor, kao što su kabeli, crijeva, deterdžent, mopovi i četke.
Transportna težina: težina stroja uključujući akumulator, ali bez dodataka (primjerice, kabine rukovatelja, zaštitne strukture od padajućih predmeta (FOPS), druge i treće bočne četke i prednje četke), svježu vodu (kod uređaja s četkama za ribanje ili kombiniranih uređaja) i težinu rukovatelja standardne težine (75 kg).
Podaci su podložni promijeni bez prethodne najave.
V, I: vrijednosti punjenja / napajanja
V_M , P_M : stroj u prosječnim radnim uvjetima (sve funkcije aktivne)

DIMENZIJE UREĐAJA

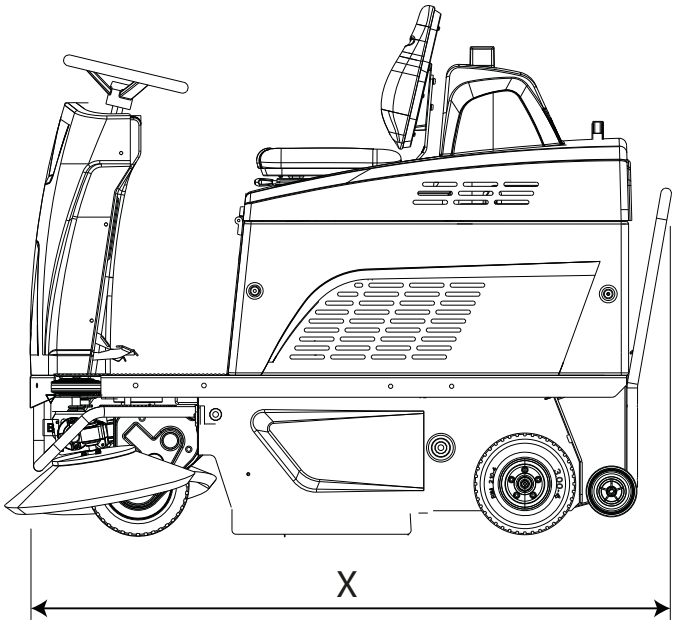

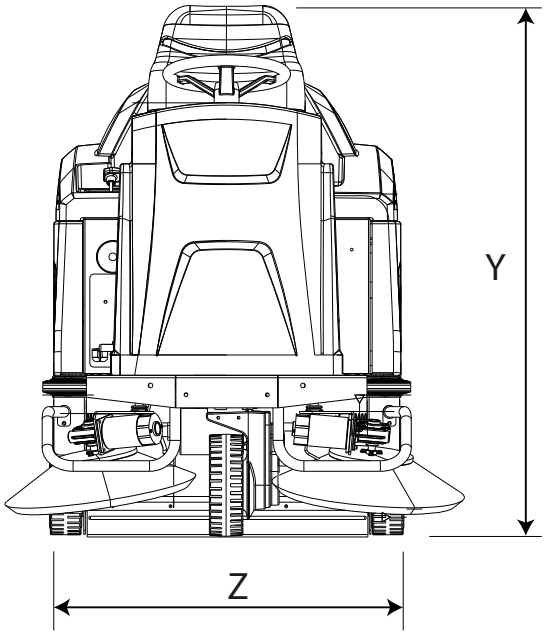

X-Y-Z: Pogledajte tablicu "TEHNIČKE SPECIFIKACIJE"

OPĆE INFORMACIJE

Svrha ovog priručnika

Ovaj je priručnik napisao proizvođač te je sastavni dio uređaja[1].
Definira svrhu za koju je uređaj dizajniran i konstruiran i sadrži sve informacije potrebne rukovateljima[2].
Uz ovaj priručnik, koji sadrži informacije za rukovatelje, dostupne su i druge publikacije koje pružaju specifične informacije za servisno osoblje[3].
Izrazi "desno" i "lijevo", "u smjeru kazaljke na satu" i "suprotno od kazaljke na satu" odnose se na pomicanje uređaja prema naprijed.
Dosljedno pridržavanje uputa navedenih u ovom priručniku jamči sigurnost rukovatelja i uređaja, osigurava niske troškove rada i visoku kvalitetu rezultata te produljuje radni vijek uređaja. Nepoštivanje ovih uputa može dovesti do ozljeda rukovatelja ili oštećenja uređaja, poda i okoliša.
Pogledajte sadržaj na početku priručnika kako biste lakše pronašli dio koji vam je potreban.

Iako se vaš uređaj može znatno razlikovati od ilustracija u ovom dokumentu, ispravnost i valjanost uputa sadržanih u ovom priručniku su zajamčeni.

Identifikacijski podaci uređaja

Pločica s nazivom sadrži sljedeće podatke:

- Naziv proizvođača
- Model
- Serijski broj
- Godina proizvodnje
- Napon napajanja (vrijednost punjenja/napajanja).
- Intenzitet struje (maksimalna razina napunjenosti, što je više moguće u skladu s vrijednosti koju je naznačio proizvođač akumulatora).
- Bruto težina.
- Stupanj IP zaštite.
- Napon stroja (u prosječnim radnim uvjetima).
- Snaga stroja (u prosječnim radnim uvjetima).
- Maksimalni mogući nagib

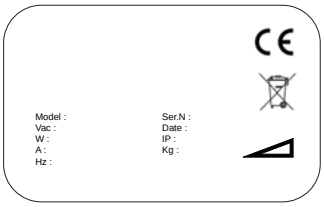

Dokumentacija priložena uz uređaj

- Korisnički priručnik
- Potvrda o sukladnosti CE
- Kratki vodič
- Korisnički priručnik punjača akumulatora (uz punjač)

1 Izraz "uređaj" zamjenjuje trgovački naziv proizvoda na koji se odnosi ovaj priručnik.

2 Osobe odgovorne za korištenje uređaja bez obavljanja poslova koji zahtijevaju precizne tehničke vještine.

3 Osobe s iskustvom, tehničkom izobrazbom i poznavanjem važećih propisa i standarda, sposobne provoditi sve nužne radnje te prepoznati i izbjeći moguće rizike pri rukovanju, instalaciji, korištenju i održavanju ovog uređaja.

TEHNIČKE INFORMACIJE

Opći opis

Stroj opisan u ovom priručniku je motorizirani stroj za čišćenje namijenjen za metenje podova u građevinskim i industrijskim prostorijama.
Motorizirani stroj za čišćenje može se koristiti za čišćenje ostataka u industrijskoj proizvodnji te općenito prašine i nečistoće na svim relativno ravnim, ravnim i tvrdim površinama kao što su beton, asfalt, porculanske i keramičke pločice, lim, mramor, reljefni ili glatki gumeni ili plastični otirači.

Glavni dijelovi uređaja

Glavni dijelovi uređaja su sljedeći:

1. Posuda za smeće
2. Upravljačka ploča
3. Srednja četka
4. Bočna četka
5. Usisni filtar
6. Tresilica filtra
7. Sjedalo vozača
8. Pretinac za akumulator
9. Upravljač
10. Papučica za ubrzanje
11. Papučica servisne i parkirne kočnice
12. Upravljačka ručica bočne četke
13. Upravljačka papučica "podizna klapna" omogućuje da središnja četka kupi veće predmete.
14. Upravljačka ručica srednje četke

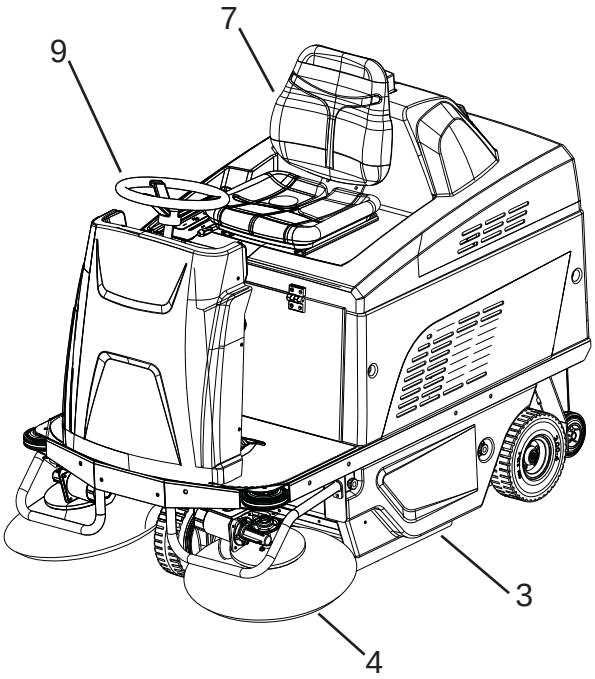

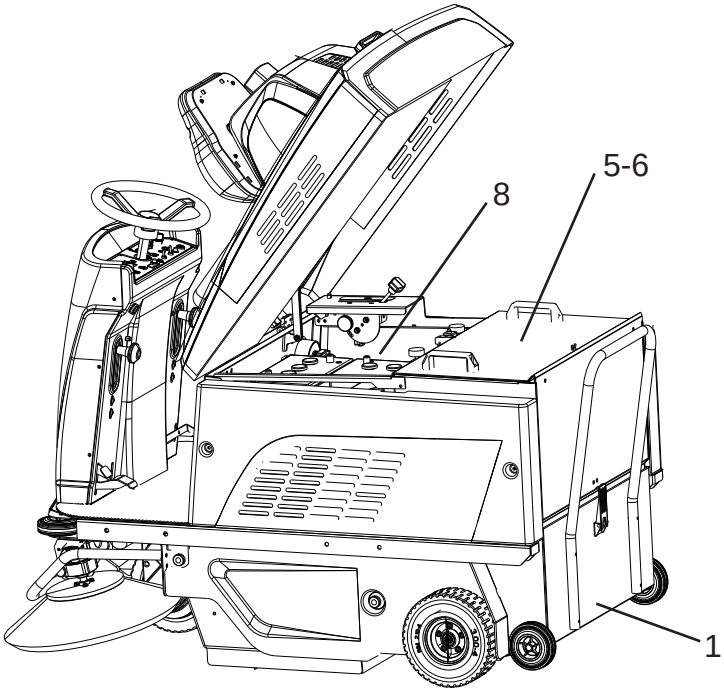

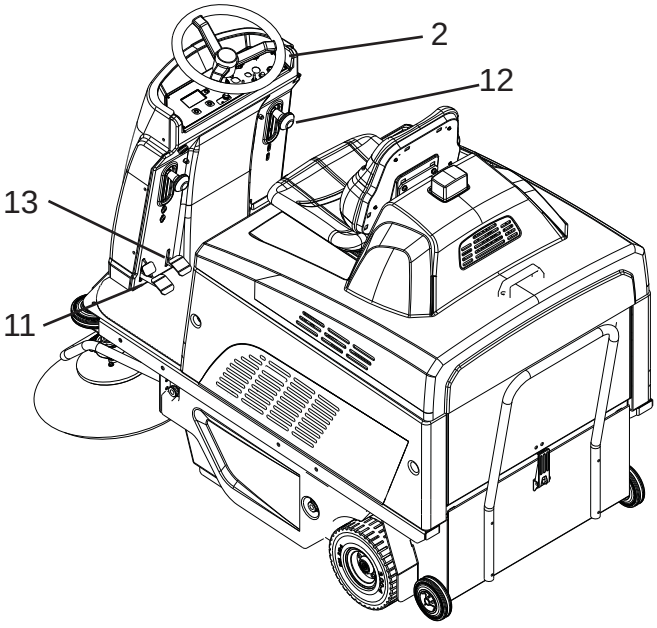

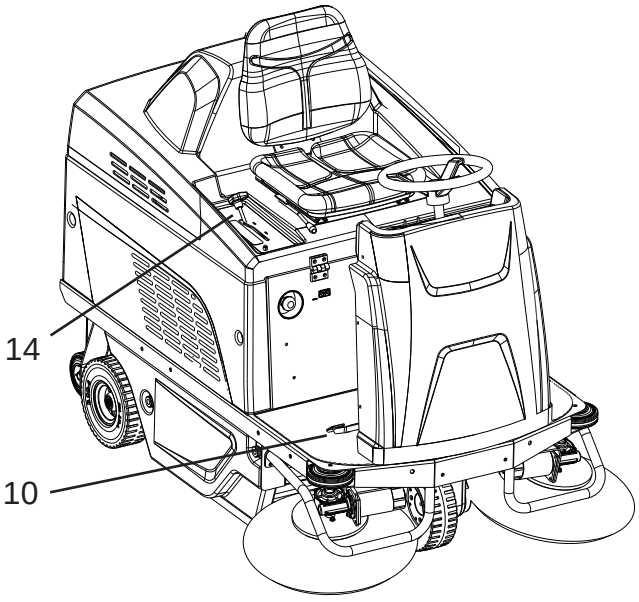

Upravljačka ploča.

Stroj ima sljedeće upravljačke značajke i indikatorske žarulje:

15. Gumb za zaustavljanje u hitnom slučaju: djeluje kao sigurnosni uređaj.
16. Potenciometar brzine: regulira maksimalnu brzinu uređaja prema naprijed i natrag.
17. Prekidač za odabir smjera: određuje kretanje stroja prema naprijed ili unatrag.
18. Prikaz pokazuje: Preostala napunjenost akumulatora izražena u postocima, šifre alarma i mjerač sati.
19. Gumb sirene.
20. Gumb za usisavanje: omogućuje/onemogućuje usisni motor.
21. Gumb za programiranje: koristi se za navigaciju KORISNIČKIM IZBORNIKOM.
22. Gumb tresilice filtra: omogućuje ručno upravljanje filtrom.
23. Glavna sklopka/prekidač za paljenje: uključuje i isključuje električnu energiju za sve funkcije uređaja.
24. Ne koristi se.
25. Ne koristi se.
26. Ne koristi se.

Dodatna oprema

Pogledajte popis preporučenih rezervnih dijelova.

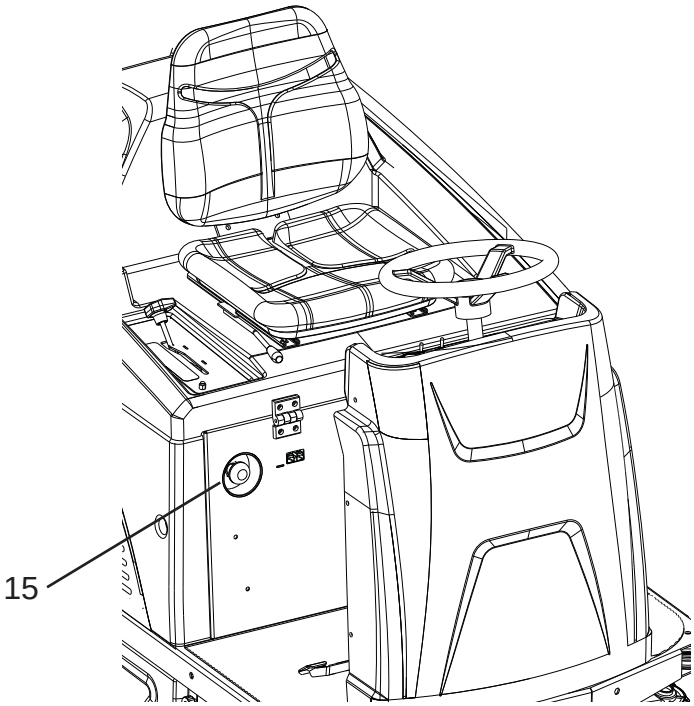

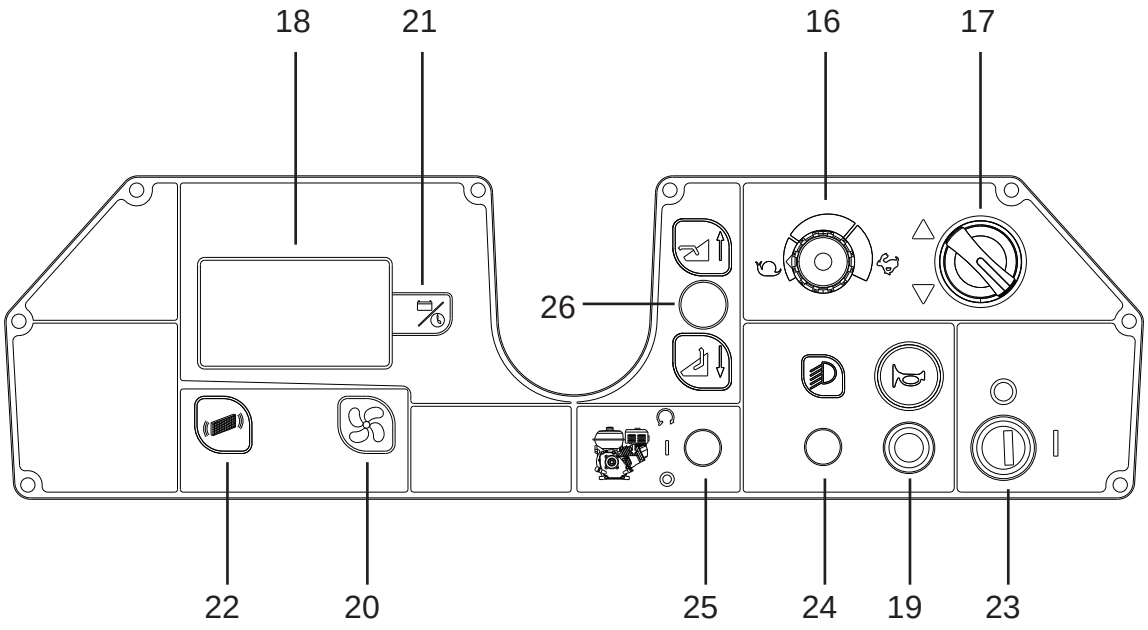

RUKOVANJE I MONTAŽA

Podizanje i prijevoz paletiziranog stroja

! PAŽNJA: Svaki put prije podizanja uređaja, provjerite je li paletizirani uređaj dobro pričvršćen kako biste spriječili prevrtanje ili slučajni pad. Uređaj se mora utovarivati/istovarivati iz vozila na mjestima s odgovarajućim osvjetljenjem.

Proizvođač pakira uređaj na drvenu paletu. Uređaj se mora utovariti na prijevozno sredstvo pomoću odgovarajuće opreme (pogledajte Direktivu 2006/42/EEZ te naknadne izmjene i/ili dopune). Na odredištu se mora istovariti na sličan način.
Paletizirani uređaj može se podići samo viličarom. Pažljivo rukujte kako biste izbjegli udarce i pazite da se stroj ne prevrne.

Pregled pri isporuci

Kada prijevoznik isporuči uređaj, provjerite jesu li ambalaža i uređaj cijeli i neoštećeni. Ako je uređaj oštećen, provjerite zna li prijevoznik za oštećenje. Ne zaboravite da možete zatražiti naknadu štete (u pisanom obliku) prije prihvaćanja robe.

Raspakiravanje

! OPASNOST: Prilikom raspakiranja uređaja, rukovatelj mora nositi potrebnu osobnu zaštitnu opremu (rukavice, naočale itd.) kako bi se izbjegao rizik od ozljeda.

Prilikom raspakiravanja uređaja postupite na sljedeći način:

- Pomoću škara ili kliješta razrežite i skinite plastične trake.
- Skinite kartonsku ambalažu.
- Uklonite bočne četke koje se nalaze u pretincu za akumulator.
- Izvadite vrećice smještene unutar pretinca za akumulator i provjerite sadržaj: korisnički priručnik; CE certifikat o sukladnosti; kratki vodič; upute za postavljanje punjača akumulatora; akumulatorski mostovi sa stezaljkama; 1 x priključak za punjač akumulatora; 2 x ključ.
- Skinite metalne nosače koji pričvršćuju prednje/stražnje kotače i kućište uređaja na paletu.
- Otpustite ručnu kočnicu.

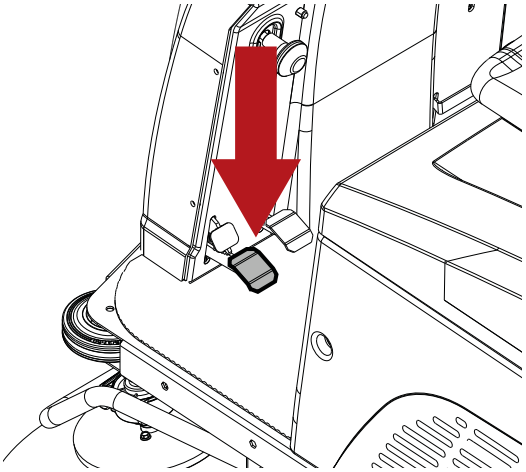

- Pomoću rampe gurnite stroj s palete u smjeru kretanja unatrag. Uređaj se ne smije podizati.

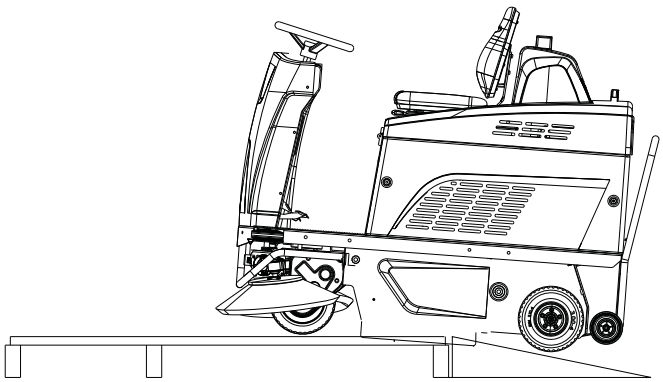

- Uklonite bočne četke iz pakiranja.
- Izvana očistite uređaj, vodeći računa o poštivanju sigurnosnih propisa.

Nakon što skinete ambalažu s uređaja, nastavite s instalacijom akumulatora. Pogledajte odjeljak "**Akumulator: ugradnja i spajanje**".
Ako želite, dijelove ambalaže možete sačuvati te ih ponovno iskoristiti za zaštitu uređaja u slučaju da se premješta na drugo mjesto ili šalje u radionicu radi popravka.
Ako je ne želite zadržati, morate je zbrinuti u skladu s važećim propisima.

Akumulator

! PAŽNJA: Ne koristite akumulatore koji se NE mogu puniti.

Na ove se uređaje mogu ugraditi dvije različite vrste akumulatora:
Cjevasti nepropusni akumulator (WET): razina elektrolita mora se redovito provjeravati.
Zabrtvljeni akumulatori (GEL ili AGM): za ove vrste akumulatora nije potrebno održavanje.
Tehničke specifikacije akumulatora moraju odgovarati specifikacijama navedenim u odjeljku “**Tehničke specifikacije”** uređaja. Korištenje težih akumulatora može ozbiljno ugroziti upravljanje uređajem i dovesti do pregrijavanja pogonskog motora. S druge strane, lakše akumulatore manjeg kapaciteta bit će potrebno češće puniti.

Postavljanje određene vrste akumulatora na stroj

! NAPOMENA
U postavke softvera uređaja unesite vrstu akumulatora koji je instaliran.

! PAŽNJA: kada se uređaji isporučuju s ugrađenim akumulatorom, parametri "VRSTA AKUMULATORA" tvornički su postavljeni.

Slijedite upute u nastavku kako biste prilagodili postavke uređaja za vrstu akumulatora koji je instaliran.

- Okrenite ključ da biste isključili stroj.

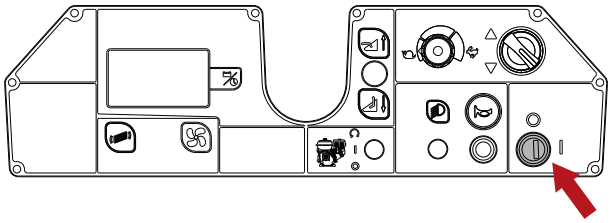

- Istodobno pritisnite gumb za programiranje i usisavanje, a zatim uključite stroj okretanjem ključa za paljenje.

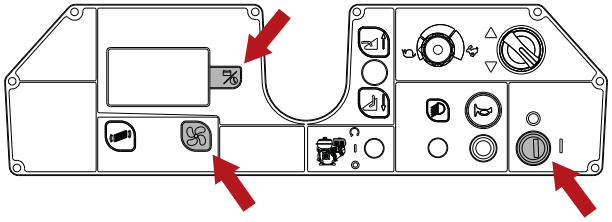

- Dvaput pritisnite gumb za usisavanje.

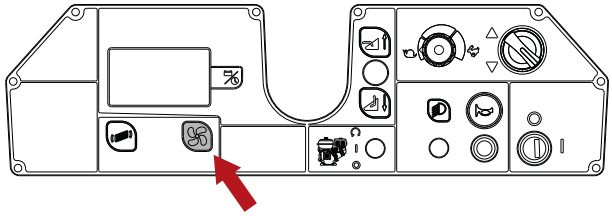

- Pritisnite gumb za programiranje da biste pristupili izborniku za postavljanje vrste akumulatora.

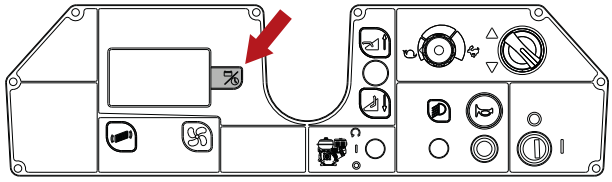

- Odaberite vrstu ugrađenog akumulatora gumbima za usisavanje i tresilicu filtra: "ACID battery" (kiselinski akumulator) ili "GEL/AGM battery" (gel/agm akumulator).

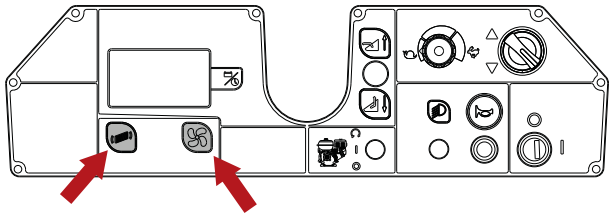

- Pritisnite gumb za programiranje da biste spremili parametar.

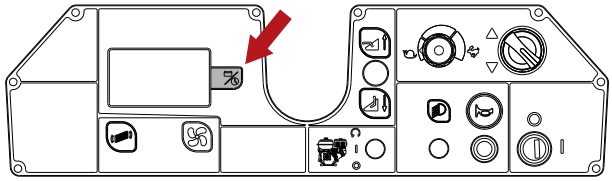

- Više puta pritisnite gumb za usisavanje dok se ne pojavi "EXIT" (izlaz), a zatim pritisnite gumb za programiranje za izlaz i spremanje parametra.

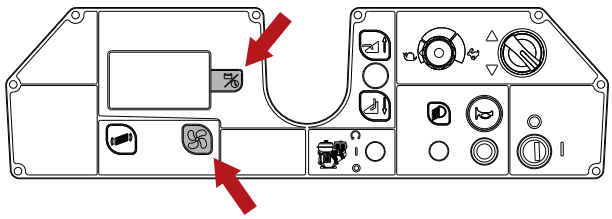

WET akumulator, priprema:

! OPASNOST: Radove oko pripreme, instalacije te spajanja i uklanjanja akumulatora mora izvoditi tehničar kojeg je ovlastila tvrtka TENNANT (dalje u tekstu: obučeni tehničar).

! OPASNOST: pri ugradnji te održavanju bilo koje vrste akumulatora, obučeni tehničar mora nositi potrebnu osobnu zaštitnu opremu (rukavice, zaštitne naočale, radno odijelo itd.) kako bi se smanjio rizik od nesreće. Držite podalje od otvorenog plamena, izbjegavajte kratak spoj polova akumulatora, iskrenje i pušenje.

! OPASNOST: U slučaju curenja tekućine iz akumulatora, ne dodirujte tekućinu i pridržavajte se sljedećih mjera opreza: Budući da kontakt s kožom može uzrokovati iritaciju, operite kožu sapunom i vodom. Udisanje pare može izazvati iritaciju dišnih putova. Izađite na čist zrak i obratite se liječniku.
Kontakt s očima može izazvati iritaciju. Odmah počnite ispirati oči s puno vode najmanje 15 minuta i obratite se liječniku.

Akumulator: ugradnja i spajanje

! OPASNOST: pri ugradnji te održavanju bilo koje vrste akumulatora, obučeni tehničar mora nositi potrebnu osobnu zaštitnu opremu (rukavice, zaštitne naočale, radno odijelo itd.) kako bi se smanjio rizik od nesreće. Držite podalje od otvorenog plamena, izbjegavajte kratak spoj polova akumulatora, iskrenje i pušenje.

! OPASNOST: U slučaju curenja tekućine iz akumulatora, ne dodirujte tekućinu i pridržavajte se sljedećih mjera opreza: Budući da kontakt s kožom može uzrokovati iritaciju, operite kožu sapunom i vodom. Udisanje pare može izazvati iritaciju dišnih putova. Izađite na čist zrak i obratite se liječniku.

Kontakt s očima može izazvati iritaciju. Odmah počnite ispirati oči s puno vode najmanje 15 minuta i obratite se liječniku.

! PAŽNJA: Postupak instaliranja i spajanja akumulatora mora izvesti obučeni tehničar.

! PAŽNJA: Kada instalirate i spajate akumulator, provjerite je li punjač akumulatora isključen iz utičnice.

! PAŽNJA: Prije izvođenja radnji opisanih u nastavku postavite uređaj na ravnu površinu, isključite ga, izvadite ključ za paljenje i aktivirajte parkirnu kočnicu.

! OPASNOST: Pripazite da su na pozitivne polove akumulatora spojeni priključci označeni s "+". Ne provjeravajte napunjenost akumulatora iskrenjem.

Nagnite poklopac sjedala prema upravljaču, a zatim stavite akumulator u pretinac u položaj prikazan na crtežu.

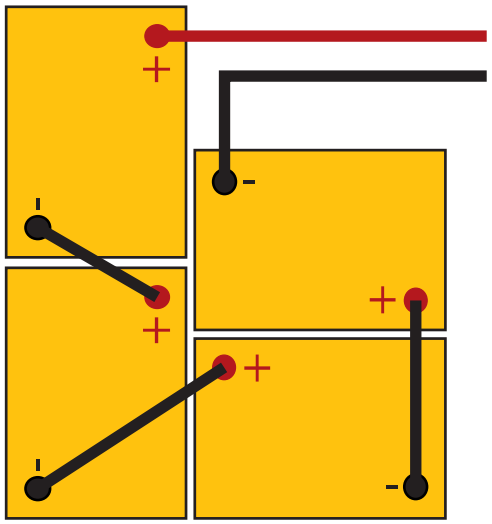

Spojite priključke ožičenja na polove akumulatora, zategnite i premažite vazelinom.
Vratite poklopac sjedala u radni položaj.
Pri korištenju uređaja pridržavajte se uputa u nastavku.

Postavke VANJSKOG PUNJAČA akumulatora

! OPASNOST: koristite punjače akumulatora s oznakom CE koji su u skladu s odgovarajućim standardima proizvoda (EN 60335-2-29), s dvostrukom ili pojačanom izolacijom između ulaza i izlaza te izlaznim krugom tipa SELV (sigurnosni mali napon).

! PAŽNJA: provjerite je li punjač akumulatora kompatibilan s akumulatorom koji treba napuniti.

Cjevasti olovno-kiselinske (WET) akumulatori: preporučuje se uporaba elektroničkog punjača akumulatora. U svakom slučaju, konzultirajte proizvođača i priručnik za punjač akumulatora kako biste provjerili prikladnost vanjskog punjača akumulatora.

Gel ili AGM akumulator: koristite punjač posebno namijenjen ovoj vrsti akumulatora.

Priprema VANJSKOG PUNJAČA akumulatora

! PAŽNJA: Za izvođenje ovog postupka potreban je ovlašteni servisni tehničar.

Ako koristite punjač akumulatora koji nije isporučen s uređajem, morate ga priključiti na priključak isporučen s opremom uređaja.
Isporučeni priključak za vanjski punjač akumulatora kompatibilan je s kabelima maksimalnog poprečnog presjeka od 16 mm^2.
Kako biste spojili priključak, postupite na sljedeći način:
Skinite oko 13 mm zaštitne obloge s crvenih i crnih žica kabela punjača akumulatora.
Pričvrstite krajeve na kontakte konektora i čvrsto stisnite prikladnim kliještima za krimpanje.
Pri pričvršćivanju žica na konektor provjerite je li polaritet ispravan (crvena + crna -).

Montiranje bočne četke.

! PAŽNJA: Prije izvođenja radnji opisanih u nastavku postavite uređaj na ravnu površinu, isključite ga, izvadite ključ za paljenje i aktivirajte parkirnu kočnicu.

Sastavljanje:

- Odvrnite vijak na osovini motora.
- Provjerite nalazi li se pogonski zatik u utoru osovine motora.
- Postavite četku zajedno s prirubnicom na osovinu motora.
- Zategnite stezni vijak.

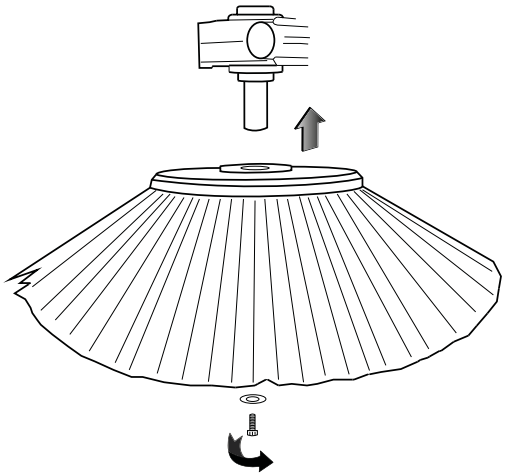

Rastavljanje:

- Ponovite prethodno opisane korake obrnutim redoslijedom.

PRAKTIČNI VODIČ ZA RUKOVATELJA

Odjeća i oprema

Nosite zaštitne cipele s protukliznim potplatima.
Nosite zaštitne naočale ili vizir i zaštitnu odjeću.
Ovisno o površini koja se čisti i okolišu, zaštitne mjere potrebne za atomizirane sprejeve uključuju respiratorne maske klase FFP2 ili istovjetne ili maske s većom zaštitom.

Prije pokretanja stroja

Prije čišćenja uklonite veće komade smeća. Pokupite sve komade žice, vrpce, niti i slične predmete koji bi se mogli zaplesti oko četkica.

Priprema uređaja za rad

Prije početka rada postupite na sljedeći način:

- Provjerite jesu li akumulatori potpuno napunjeni, a ako nisu, provedite postupak punjenja: kad poduzimate ovu radnju, pogledajte odjeljak "**Punjenje akumulatora**".
- Provjerite je li posuda za smeće prazna i ako nije, ispraznite je u skladu s uputama iz odjeljka **„Pražnjenje posude za smeće”**.

! NAPOMENA
Položaj sjedala rukovatelja može se podesiti kako bi uporaba uređaja bila ugodnija.

Rad

! PAŽNJA: nemojte koristiti stroj ako prethodno niste pročitali priručnik za rad i održavanje.

! PAŽNJA: izbjegavajte čišćenje komada žice, vrpce, niti i sličnih predmeta koji bi se mogli zaplesti oko četki.

! NAPOMENA
Otpuštanjem papučice ubrzanja sve funkcije stroja će se automatski isključiti u roku od 5 sekundi (AUTOMATSKO ISKLJUČIVANJE). Za ponovno aktiviranje funkcija jednostavno pritisnite papučicu ubrzanja.

! NAPOMENA
Sustav "AUTOMATSKO ISKLJUČIVANJE" može se omogućiti/onemogućiti putem softverskog izbornika stroja. Pogledajte odjeljak "KORISNIČKI IZBORNIK".

! OPASNOST: nikad nemojte mesti zapaljive praškaste tvari ili eksplozivne tekućine (npr. benzin, lož ulje itd.), kiseline ili otapala (npr. razrjeđivače, aceton itd.) čak i ako su razrijeđeni.

- Sjednite u sjedalo.
- Okrenite ključ da biste uključili stroj.

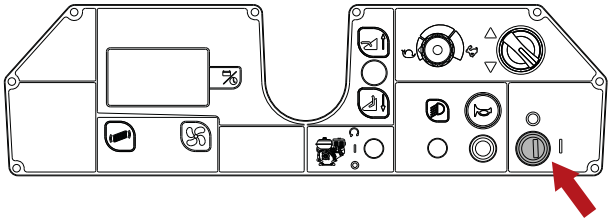

- Pomoću prekidača za pogon odaberite smjer vožnje.

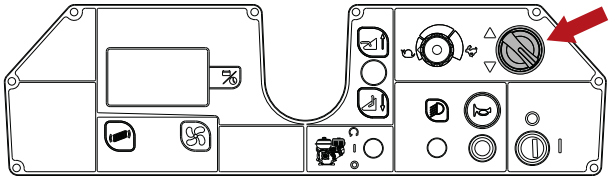

- Kako biste spustili srednju četku, gurnite upravljačku polugu prema naprijed: kako se četka spušta, motor četke i usisni motor započinju s radom.

! NAPOMENA
Resetirajući osigurač nalazi se na vodećoj ploči upravljačke ručice srednje četke.
Ako srednja četka prestane raditi, pritisnite gumb za resetiranje osigurača.

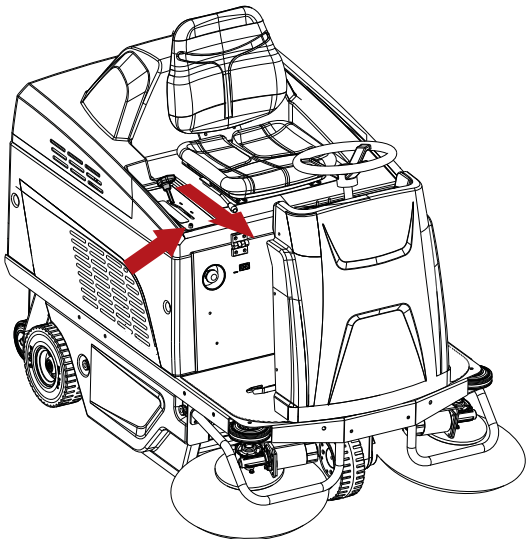

- Spustite bočne četke tako da povučete odgovarajuće ručice i spustite ih nadolje.

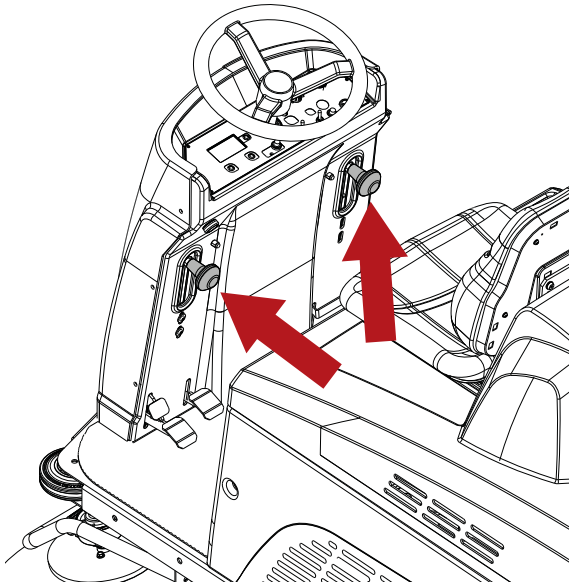

! NAPOMENA
Preklopni osigurač nalazi se iznad svake upravljačke ručice bočne četke.
Ako bočna četka prestane raditi, pritisnite gumb za resetiranje osigurača.

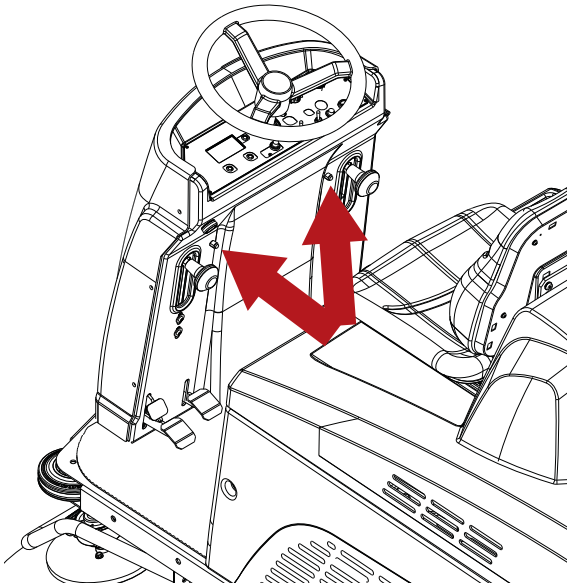

- Započnite s čišćenjem tako da ručno okrećete upravljač i pritisnete papučicu gasa.

- Maksimalna radna brzina može se podesiti okretanjem potenciometra za regulaciju brzine.

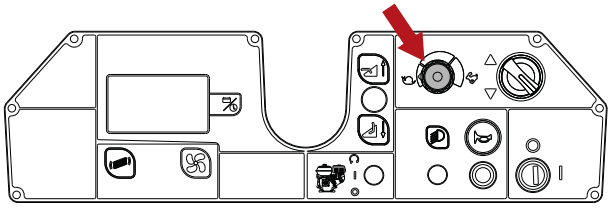

- Ako se uređaj mora koristiti na vlažnoj podlozi, bitno je zaštititi papirnati filtar: u skladu s tim isključite usisni motor tako da pritisnete gumb za usisavanje.

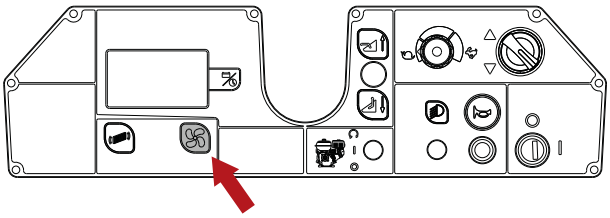

- Pritisnite papučicu "podizna klapna" kako biste pokupili veće predmete.

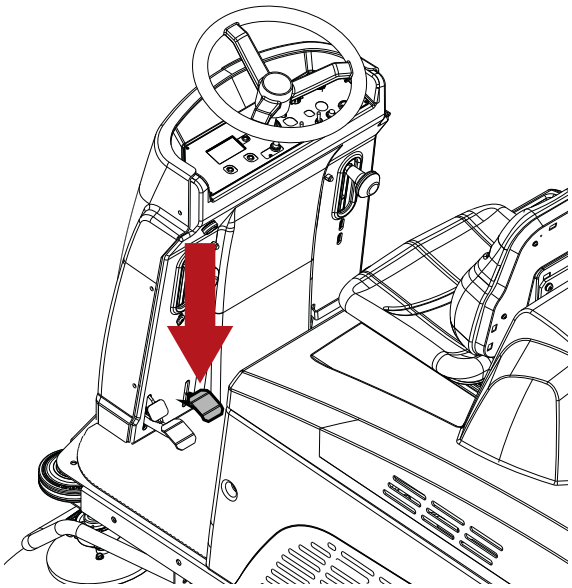

Za zaustavljanje stroja otpustite papučicu gasa i pritisnite papučicu kočnice. Pogledajte odjeljak **"Radna i parkirna kočnica"**.
Prije nego što stroj ostavite bez nadzora, zaustavite se na ravnoj površini, isključite stroj, izvadite ključ za paljenje, provjerite jesu li srednja i bočne četke podignute od poda i povucite ručnu kočnicu.

Radna i parkirna kočnica

Radna kočnica aktivira se pritiskom na papučicu.

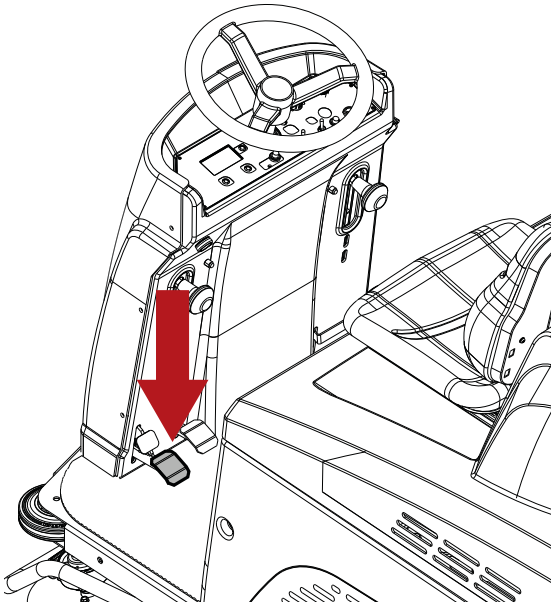

Za aktiviranje parkirne kočnice pritisnite papučicu kočnice do kraja zajedno s papučicom blokade.

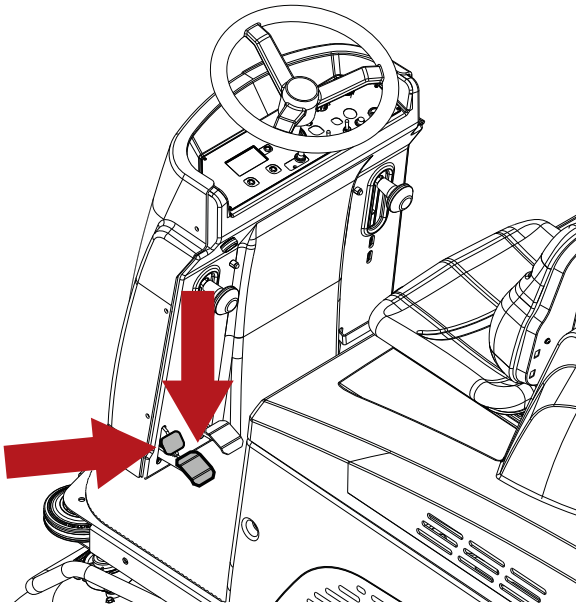

Za otpuštanje parkirne kočnice pritisnite papučicu kočnice do kraja.

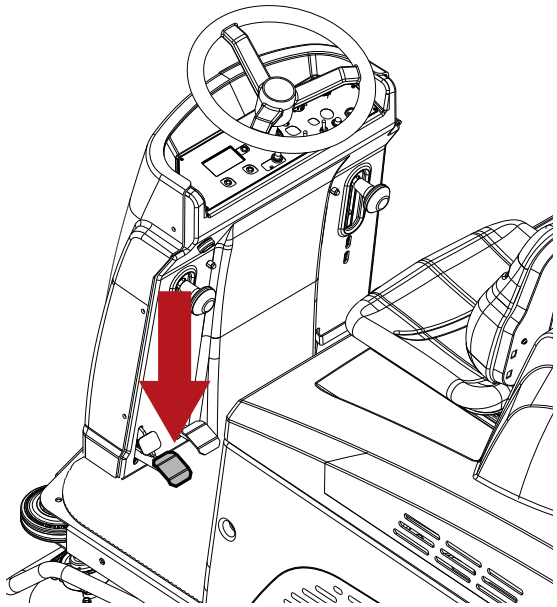

Tijekom rada stroja

- Nastojte da staza u kojoj se krećete pri čišćenju bude što ravnija.
- Staze po kojima čistite trebaju se preklapati za nekoliko centimetara.
- Prilagodite brzinu stroja vrsti čišćenja.
- Provjerite indikator napunjenosti akumulatora kako biste bili sigurni da će biti dovoljno snage za završetak postupka čišćenja.

! PAŽNJA: Strojem nemojte upravljati na kosinama ili nagibima strmijim od naznačenog na pločici s podacima.

! PAŽNJA: Kada koristite stroj na blagim nagibima, nemojte se kretati poprečno preko nagiba, već ga držite paralelno sa smjerom nagiba, upravljajući strojem pažljivo i bez okretanja.

Gumb za zaustavljanje u slučaju nužde.

U slučaju nužde, ovaj gumb izolira stroj od izvora napajanja.
Za isključivanje napajanja gurnite gumb.
Za ponovno pokretanje uređaja povucite gumb natrag.

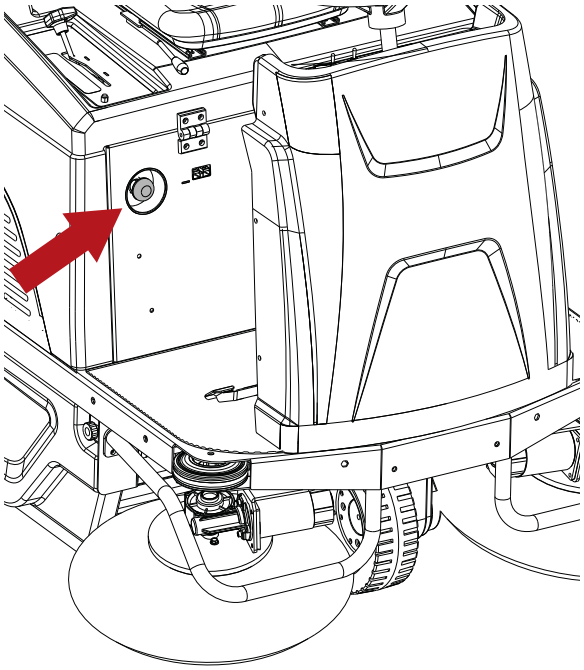

Sigurnosni termostat

Sigurnosni termostat nalazi se u prikazanom položaju.
Ako dođe do požara unutar posude za smeće, termostat će uzrokovati isključivanje usisnog ventilatora. Postupite na sljedeći način.

- Pomaknite uređaj na sigurno područje.
- Uklonite ključ za paljenje i aktivirajte parkirnu kočnicu.
- Otvorite posudu za smeće i uklonite izvor zapaljenja.

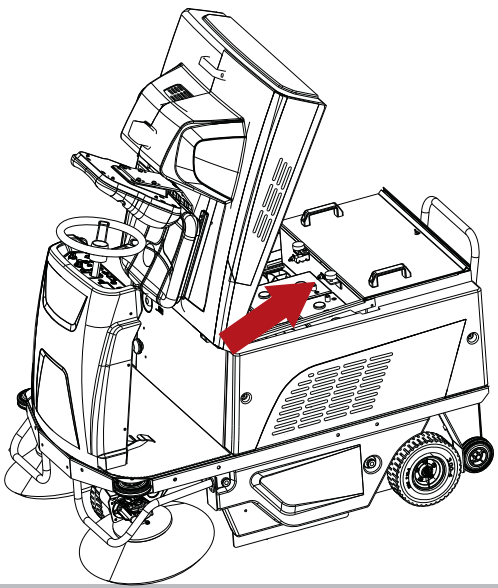

Indikator napunjenosti akumulatora.

Indikator pokazuje preostalu napunjenost akumulatora izraženu u postocima. Kada postotak napunjenosti akumulatora padne ispod zadane razine, sve funkcije čišćenja se zaustavljaju, dok pogonski sustav ostaje uključen. Pogledajte odjeljak **"Alarmi / poruke na zaslonu"**.
Nastavite s punjenjem akumulatora: za ovu radnju pogledajte odjeljak "**Punjenje akumulatora**".

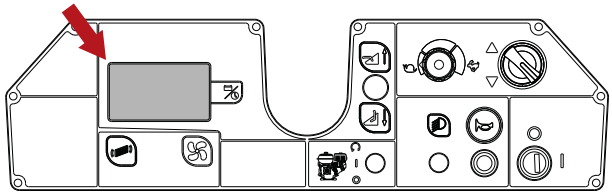

Pražnjenje posude za smeće

! OPASNOST: uvijek nosite masku kada praznite posudu za smeće kako biste zaštitili dišne puteve od prašine koja će se neizbježno podići tijekom ovog postupka.

Kad završite s radom nastavite s pražnjenjem posude za smeće tako da slijedite upute u nastavku:

- Uključite tresilicu filtra na 5 sekundi.

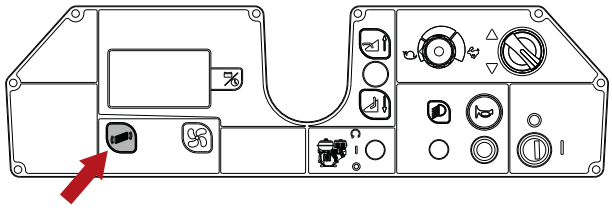

! PAŽNJA: Prije izvođenja radnji opisanih u nastavku postavite uređaj na ravnu površinu, isključite ga, izvadite ključ za paljenje i aktivirajte parkirnu kočnicu.

- Pomaknite stroj blizu spremnika za smeće.

- Spustite steznu polugu posude za smeće.

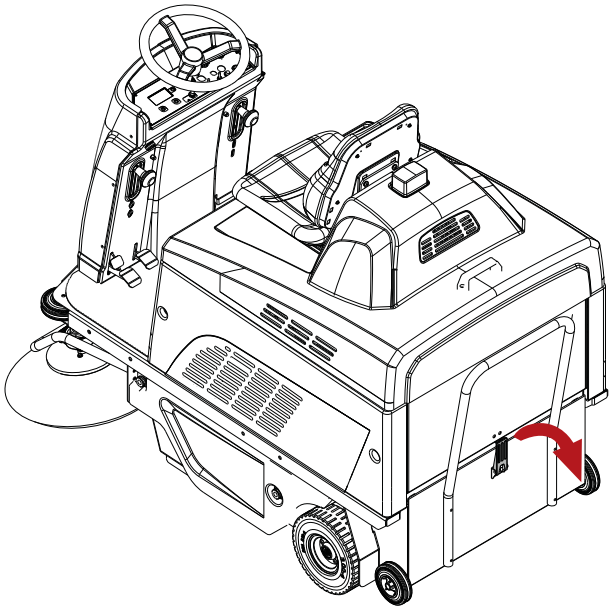

- Uklonite posudu i ispraznite je.

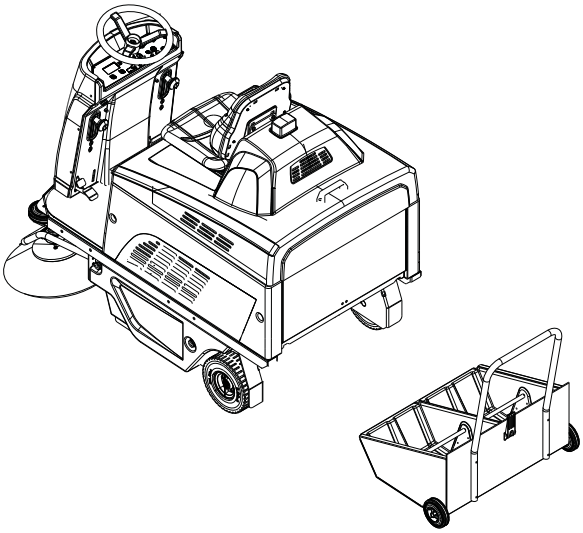

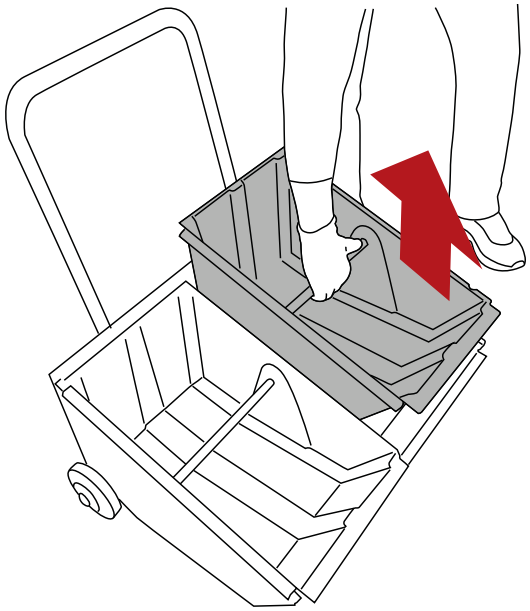

- Ponovno namjestite posudu i zablokirajte je polugom.

Premještanje uređaja kada ne radi

Za premještanje uređaja postupite na sljedeći način:

- Okrenite ključ da biste uključili stroj.
- Odaberite smjer kretanja.
- Pritisnite papučicu ubrzanja.
- Najveća brzina stroja podešava se okretanjem potenciometra.
- Za zaustavljanje stroja otpustite papučicu gasa i pritisnite papučicu kočnice. Pogledajte odjeljak **"Radna i parkirna kočnica"**.
- Okrenite ključ da biste isključili stroj.
- Aktivirajte parkirnu kočnicu: pogledajte odjeljak "Radna i parkirna kočnica".

UPUTE ZA ODRŽAVANJE

! OPASNOST: ne smiju se izvoditi bilo kakvi radovi na održavanju, a da prethodno niste izolirali stroj od izvora napajanja.
Održavanje električnog strujnog kruga i sve ostale radnje koje nisu izričito opisane u ovom priručniku mora obavljati isključivo serviser kojeg je ovlastila tvrtka TENNANT u skladu s važećim sigurnosnim propisima te prema uputama iz priručnika za održavanje.

Održavanje – Opća pravila

Redovito održavanje prema uputama proizvođača poboljšava izvedbu i produljuje radni vijek uređaja.
Pri čišćenju uređaja obvezno se pridržavajte sljedećih mjera opreza:
Izbjegavajte upotrebu mlaznih čistača. Voda može prodrijeti u električni pretinac ili motore te dovesti do oštećenja ili kratkog spoja;
Izbjegavajte upotrebu pare jer toplina može prouzročiti deformaciju plastičnih dijelova;
Ne koristite otapala ili proizvode na bazi ugljikovodika. To može oštetiti kućište i gumene dijelove.

Čišćenje zračnog filtra usisnog motora

Usisni filtar je od posebne važnosti za osiguravanje ispravnog rada stroja. Pravilno održavanje filtra osigurat će da stroj uvijek pruža maksimalnu učinkovitost.
Usisni filtar možete očistiti na sljedeći način:

- Pomoću sustava za automatsko čišćenje stroj je programiran za automatsko i cikličko čišćenje filtra koje se odvija tijekom rada u unaprijed određenim intervalima.

! NAPOMENA
Automatski sustav za čišćenje može se omogućiti/onemogućiti putem softverskog izbornika stroja.
Pogledajte odjeljak "KORISNIČKI IZBORNIK".
Tvornička postavka stroja za sustav je: ONEMOGUĆENO.

- Ručni sustav za čišćenje: pritisnite gumb tresilice filtra i držite ga nekoliko sekundi. Ponovite ovaj postupak 4 ili 5 puta tijekom uporabe stroja. Ovaj postupak treba obaviti na kraju svakog radnog ciklusa. Ako se stroj koristi u prašnjavom okruženju (npr. pilane, skladišta u kojima se kreću vozila itd.), pobrinite se da češće koristite tresilicu filtra.

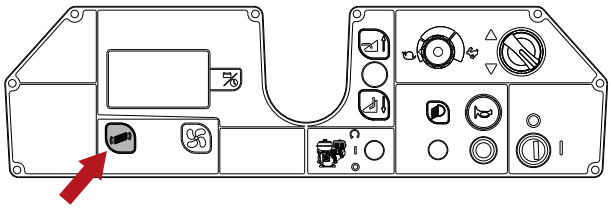

- Ručno čišćenje filtra: ako tresilica filtra ne daje očekivani rezultat, ručno očistite filtar. U svakom slučaju, očistite filtar barem jednom svakih 50 radnih sati.

! PAŽNJA: Prije izvođenja radnji opisanih u nastavku postavite uređaj na ravnu površinu, isključite ga, izvadite ključ za paljenje i aktivirajte parkirnu kočnicu.

- Izvadite posudu za smeće i ispraznite je. Pogledajte odjeljak "Pražnjenje posude za smeće".
- Skinite poklopac kućišta filtra.

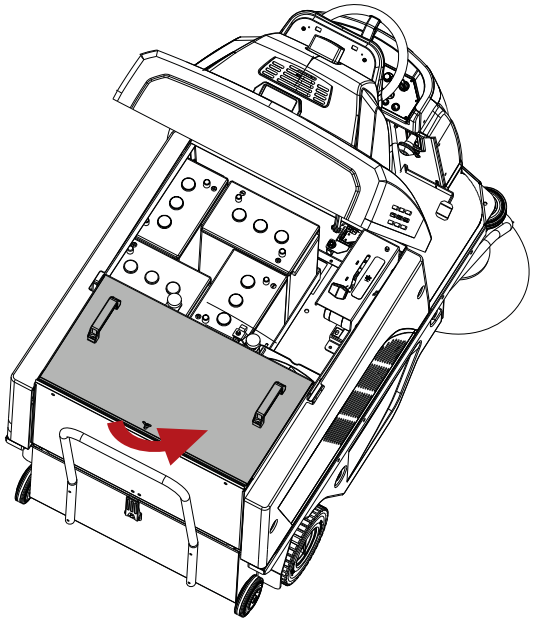

- Podignite dvije poluge i uklonite držač tresilice filtra zajedno s motorom tresilice filtera tako da pažljivo odvojite kabel za napajanje iz tresilice filtra.
- Izvadite filtar.

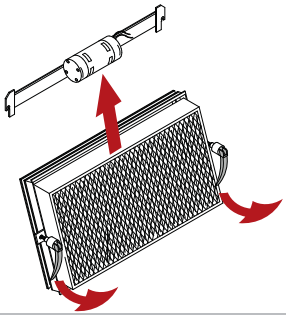

- Očistite filtar komprimiranim zrakom (maksimalni tlak od 6 bara).
- Ponovno postavite filtar i namjestite posudu za smeće.

Osigurači:

! PAŽNJA: Prije izvođenja radnji opisanih u nastavku postavite uređaj na ravnu površinu, isključite ga, izvadite ključ za paljenje i aktivirajte parkirnu kočnicu.

! PAŽNJA: nikada nemojte instalirati osigurač s nazivnom vrijednošću većom od navedene.

Zamjena osigurača mora se povjeriti samo servisnom centru STRUČNOM servisnom centru ili servisnom tehničaru.
Osim toga, stroj je opremljen resetirajućim osiguračima poznatim i kao toplinski osigurači. Ovi resetirajući uređaji služe za zaštitu električnih krugova i isključuju dovod struje u slučaju preopterećenja. Nakon što toplinski osigurač iskoči, pustite ga da se ohladi, a zatim pritisnite tipku za resetiranje kako biste vratili stroj u normalan rad.
Ako uzrok preopterećenja zbog kojeg je aktiviran osigurač još uvijek nije otklonjen, prekidač će nastaviti isključivati protok struje dok se problem ne riješi.

! NAPOMENA
Preklopni osigurač nalazi se iznad svake upravljačke ručice bočne četke.
Ako bočna četka prestane raditi, pritisnite gumb za resetiranje osigurača.

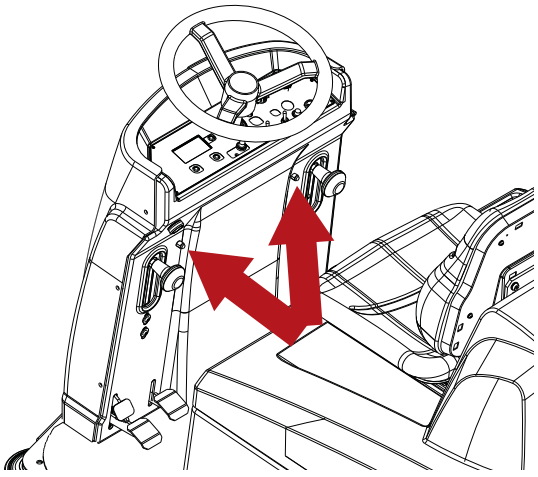

! NAPOMENA
Resetirajući osigurač nalazi se na vodećoj ploči upravljačke ručice srednje četke.
Ako srednja četka prestane raditi, pritisnite gumb za resetiranje osigurača.

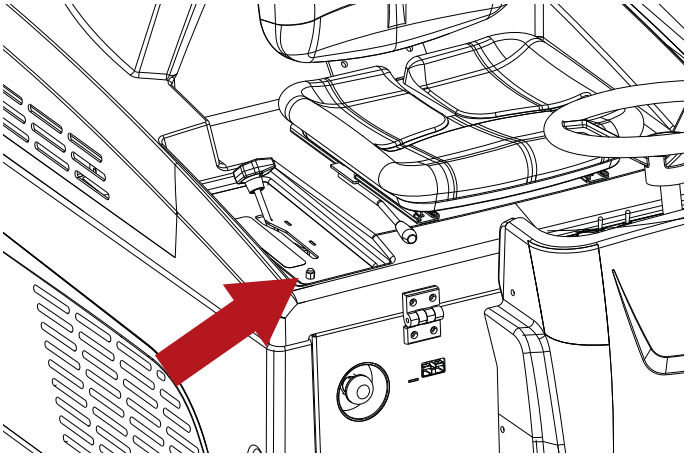

Preostali osigurači nalaze se u odjeljku za akumulator i unutar prednjeg kućišta.

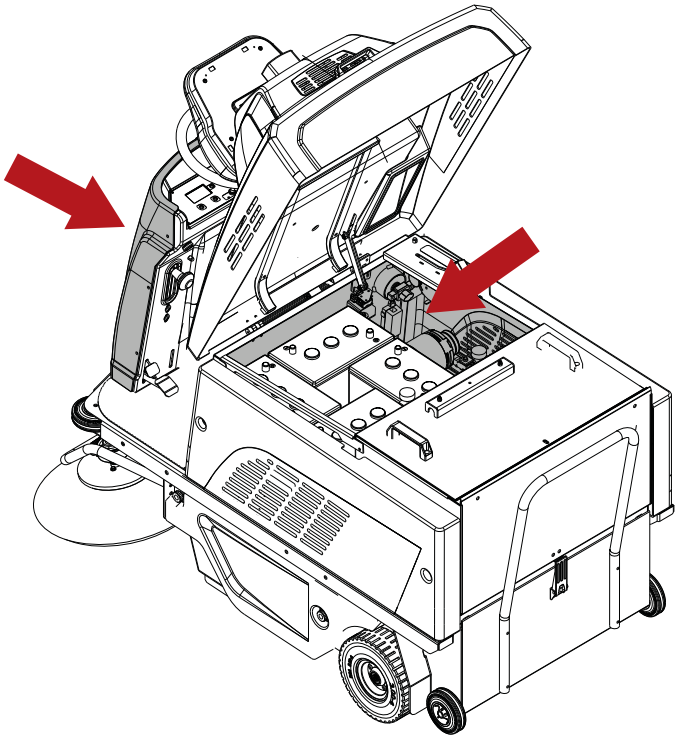

Održavanje akumulatora

! OPASNOST: Nemojte provjeravati akumulatore pomoću iskrenja. Olovno-kiselinski (mokri) akumulatori ispuštaju zapaljive pare: ugasite otvoreni plamen ili žar prije provjere ili dolijevanja akumulatora.

! OPASNOST: Pri održavanju bilo koje vrste akumulatora, tehničar mora nositi potrebnu osobnu zaštitnu opremu (rukavice, zaštitne naočale, radno odijelo itd.) kako bi se smanjio rizik od nesreće. Držite podalje od otvorenog plamena, izbjegavajte kratak spoj polova akumulatora, iskrenje i pušenje.

! OPASNOST: U slučaju curenja tekućine iz akumulatora, ne dodirujte tekućinu i pridržavajte se sljedećih mjera opreza: Budući da kontakt s kožom može uzrokovati iritaciju, operite kožu sapunom i vodom. Udisanje pare može izazvati iritaciju dišnih putova. Izađite na čist zrak i obratite se liječniku.
Kontakt s očima može izazvati iritaciju. Odmah počnite ispirati oči s puno vode najmanje 15 minuta i obratite se liječniku.

Koristan radni vijek akumulatora baterije ovisi o pravilnom održavanju. Da biste postigli najbolju moguću učinkovitost akumulatora, pridržavajte se sljedećih pravila:

- Nemojte ostavljati akumulatore djelomično ispražnjene dulje vrijeme.
- Dopustite da se akumulator potpuno napuni prije ponovnog korištenja u stroju.
- Održavajte akumulatore u čistom stanju, a priključci uvijek moraju biti dobro stegnuti.
- Provjeravajte razinu elektrolita svaka dva tjedna (mokri akumulatori).

Provjera razine elektrolita mokrih akumulatora

Mokri akumulatori moraju se povremeno pregledavati kako bi se provjerila razina elektrolita. Za dolijevanje razine koristite samo destiliranu vodu tako da ploče budu prekrivene. Nemojte ga previše napuniti (najviše 5 mm iznad ploča), jer bi se elektrolit mogao proširiti i preliti kad se baterija električki napuni.

Punjenje akumulatora

! OPASNOST: Nemojte provjeravati akumulatore pomoću iskrenja. Olovno-kiselinski (mokri) akumulatori ispuštaju zapaljive pare: ugasite otvoreni plamen ili žar prije provjere ili dolijevanja akumulatora.

! OPASNOST: Izvršite radnje opisane u nastavku u ventiliranom prostoru.

! OPASNOST: prilikom punjenja akumulatora stvara se visoko eksplozivan plinoviti vodik. Ostavite poklopac sjedala otvorenim (nagnutim prema upravljaču) tijekom cijelog ciklusa punjenja akumulatora. Punite akumulator samo u dobro prozračenom prostoru i daleko od otvorenog plamena.

! PAŽNJA: Prije izvođenja radnji opisanih u nastavku postavite uređaj na ravnu površinu, isključite ga, izvadite ključ za paljenje i aktivirajte parkirnu kočnicu.

! PAŽNJA: prije punjenja provjerite je li punjač ispravno postavljen za dotičnu vrstu akumulatora.

! PAŽNJA: pokrenite ciklus punjenja točno onako kako je navedeno u priručniku za punjenje akumulatora, a na kraju ciklusa odvojite konektore.

VANJSKI PUNJAČI ZA AKUMULATOR

- Spojite priključak punjača akumulatora na utičnicu uređaja.
- Priključite punjač u mrežnu utičnicu.
- Pokrenite ciklus punjenja.

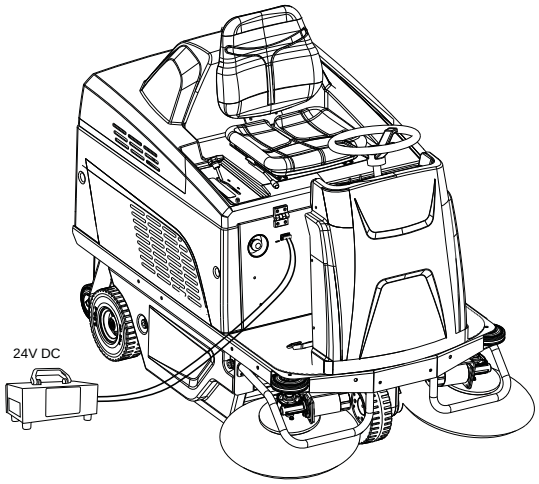

Akumulator: uklanjanje

! PAŽNJA: Postupak uklanjanja akumulatora mora izvesti osposobljeni tehničar.

! OPASNOST: U slučaju curenja tekućine iz akumulatora, ne dodirujte tekućinu i pridržavajte se sljedećih mjera opreza: Budući da kontakt s kožom može uzrokovati iritaciju, operite kožu sapunom i vodom. Udisanje pare može izazvati iritaciju dišnih putova. Izađite na čist zrak i obratite se liječniku.

Kontakt s očima može izazvati iritaciju. Odmah počnite ispirati oči s puno vode najmanje 15 minuta i obratite se liječniku.

! OPASNOST: Pri uklanjanju akumulatora, kvalificirani tehničar mora nositi osobnu zaštitnu opremu (rukavice, zaštitne naočale, radno odijelo itd.) neophodnu za smanjivanje rizika od nezgoda; izvadite ključ za paljenje iz upravljačke ploče prije nastavka uklanjanja, držite podalje od otvorenog plamena, nemojte kratko spajati polove akumulatora, ne stvarajte iskre i nemojte pušiti.

! PAŽNJA: kada uklanjate akumulator, provjerite je li punjač akumulatora isključen iz utičnice.

! PAŽNJA: Prije izvođenja radnji opisanih u nastavku postavite uređaj na ravnu površinu, isključite ga, izvadite ključ za paljenje i aktivirajte parkirnu kočnicu.

- Odvojite priključke kabela akumulatora s polova akumulatora.
- Ako je potrebno, uklonite elemente koji pričvršćuju akumulator na bazu uređaja.
- Podignite akumulator iz pretinca pomoću odgovarajuće opreme za podizanje.

Zamjena srednje četke

! PAŽNJA: Prije izvođenja radnji opisanih u nastavku postavite uređaj na ravnu površinu, isključite ga, izvadite ključ za paljenje i aktivirajte parkirnu kočnicu.

Kako biste iskoristili dodatnu opremu, postupite na sljedeći način:

- Odvrnite kotačić i otvorite vratašca na lijevoj strani stroja.

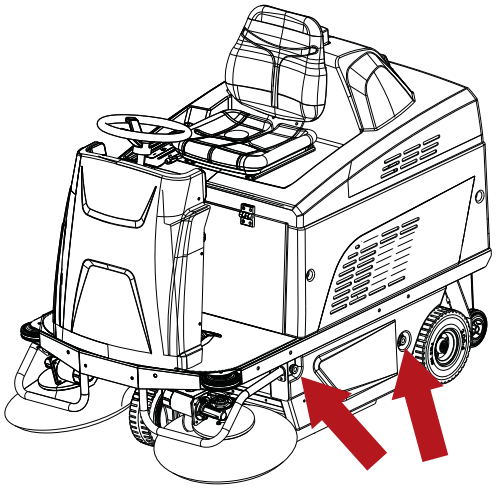

- Odvrnite i uklonite tri kotačića koji pričvršćavaju poklopac pretinca za četku.
- Skinite poklopac pretinca za četku.
- Izvadite istrošenu četku.

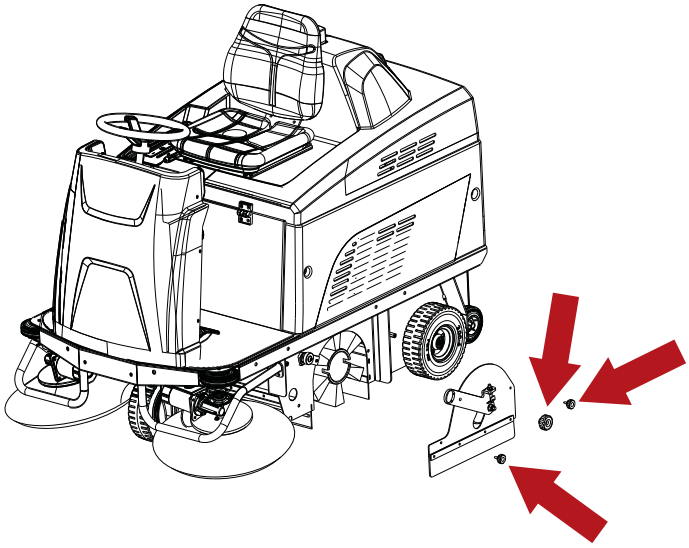

- Izvadite adapter iz jezgre stare četke i stavite ga na novu četku, pazeći da su čekinje poravnate u istom smjeru.

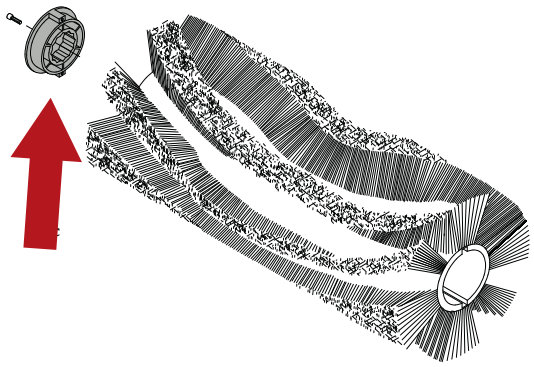

- Postavite novu četku i uvjerite se da je adapter spojen s pogonskom glavom.
- Ponovno vratite poklopac pretinca za četku ponavljajući radnje obrnutim redoslijedom od rastavljanja.

Podešavanje trošenja srednje četke

Ispravno podešavanje srednje četke osigurat će kvalitetnije čišćenje u kraćem vremenu.
Podešavanje izvršite kada se četka istroši. Postupite na sljedeći način.

- Podignite četku.
- Odvrnite gumb.
- Okrenite regulator u smjeru suprotnom od kazaljke na satu dok se gumb ne poravna sa sljedećom rupom za fiksiranje.
- Ponovno zategnite gumb.

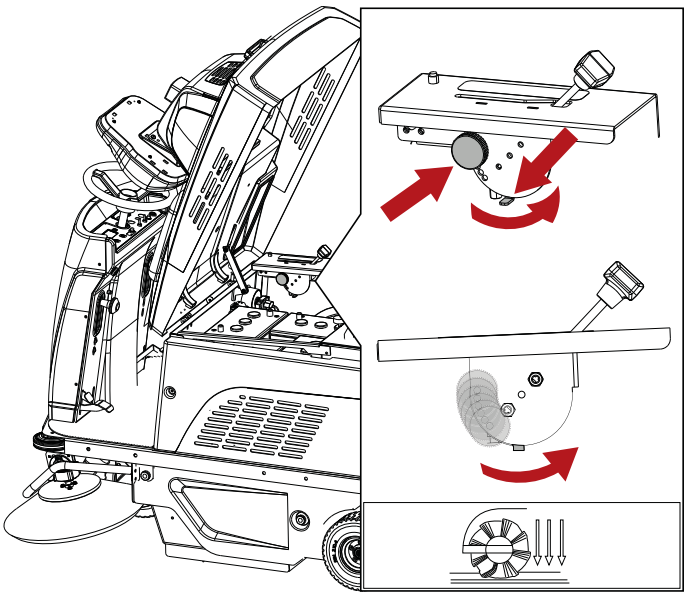

! NAPOMENA
Nakon što se iskoristi svih šest položaja za podešavanje, nastavite sa zamjenom četke kako je navedeno u odjeljku "Zamjena srednje četke".

Podešavanje trošenja bočnih četki

! PAŽNJA: Prije izvođenja radnji opisanih u nastavku postavite uređaj na ravnu površinu, isključite ga, izvadite ključ za paljenje i aktivirajte parkirnu kočnicu.

Ako bočne četke (kada su spuštene) ne dodiruju pod jer su previše istrošene, mogu se podesiti na sljedeći način:

- Spustite bočne četke tako da povučete odgovarajuće ručice i spustite ih nadolje.
- Otpustite vijke za podešavanje.
- Po potrebi postavite četku rukom.
- Pritegnite vijke za podešavanje.

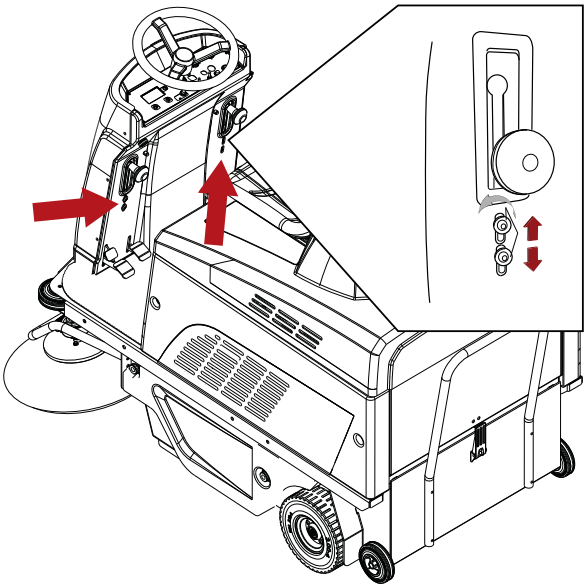

Periodične provjere

PROVJERA	RADNJE PRI ISPORUCI	RADNJE SVAKIH 30 SATI	RADNJE SVAKIH 50 SATI	RADNJE SVAKIH 100 SATI	RADNJE SVAKIH 400 SATI
RAZINA ELEKTROLITA U AKUMULATORU I NAPON	X	X ILI SVAKA DVA TJEDNA			
PROVJERITE ČETKICE (ILI UGLJIČNE ČETKICE) NA SVIM ELEKTRIČNIM MOTORIMA I ZAMIJENITE IH AKO SU ISTROŠENE					X (*)
NOŠENJE REMENA				X (*)	
PODEŠAVANJE KOČNICE				X (*)	
ZATEGNUTOST PRIČVRŠĆIVAČA S NAVOJIMA					X
ISTROŠENOST ČETKI			X		
ČIŠĆENJE ZRAČNOG FILTRA USISNOG MOTORA			X		
ZATEGNUTOST BRTVI/KLAPNE	X		X		

(*) Smije izvoditi samo kvalificirano servisno osoblje

RAZDOBLJE NEKORIŠTENJA

Ako se uređaj ne koristi neko vrijeme, na primjer ako služi kao izložbeni primjerak u salonu ili je spremljen u skladište više od mjesec dana, potrebno je provesti sljedeće:

- Potpuno napunite akumulator. Tijekom dužeg razdoblja nekorištenja, povremeno punite akumulatore (najmanje jednom u dva mjeseca) kako bi stalno bili potpuno napunjeni.
- Odvojite akumulator s uređaja.
- Provjerite je li posuda za smeće potpuno prazna i besprijekorno čista.

! PAŽNJA: ne zaboravite provjeriti akumulatore – ako se povremeno ne pune kako je opisano, mogu se nepovratno oštetiti.
Proizvođač ne snosi odgovornost za kvarove uslijed nemara, neprikladnog i/ili neispravnog korištenja.

! PAŽNJA: kada se baterije isprazne na minimalnu razinu, pobrinite se nipošto ne ostanu u tom stanju, jer to može smanjiti njihov radni vijek.
Najmanje jednom tjedno provjeravajte napunjenost akumulatora

OTKLANJANJE POTEŠKOĆA

PROBLEM	UZROCI	RJEŠENJE
Stroj podiže prašinu.	Filtar je začepljen.	Protresite filtar pomoću tresilice filtra i po potrebi ga izvadite i pažljivo očistite.
	Filtar je oštećen.	Zamijenite filtar.
	Filtar je neispravno postavljen.	Pravilno postavite filtar na mjesto.
	Aktiviran sigurnosni termostat.	Uklonite izvor zapaljenja iz posude za smeće.
Stroj ostavlja prljavštinu na tlu.	Srednja četka pokupila je konop ili žicu.	Uklonite konop i žicu.
	Zakrilca su oštećena.	Zamijenite zakrilca.
	Koš za smeće je pun.	Ispraznite koš za smeće.
Srednja četka se ne okreće.	Remen je prekinut.	Obratite se službi za korisnike
	Aktiviran prekid.	Resetirajte osigurač.
	Motor s reduktorom je oštećen.	Obratite se službi za korisnike
Bočne četke se ne okreću.	Osigurač se aktivirao.	Resetirajte osigurač.
	Kvar mikroprekidača.	Obratite se službi za korisnike
	Motor s reduktorom je oštećen.	Obratite se službi za korisnike
Usisni motor ne radi.	Aktiviran prekid.	Obratite se službi za korisnike
	Motor je oštećen.	Obratite se službi za korisnike
	Aktiviran sigurnosni termostat.	Uklonite izvor zapaljenja iz posude za smeće.
Motor tresilice filtra ne radi.	Aktiviran prekid.	Obratite se službi za korisnike
	Motor je oštećen.	Obratite se službi za korisnike
Stroj se ne pokreće.	Stezaljke akumulatora su odvojene.	Provjerite
	Akumulator je ispražnjen.	Ponovno napunite akumulator.
	Pritisnut je gumb za zaustavljanje u slučaju nužde.	Resetirajte.
	Kvar uređaja za mjerenje težine rukovatelja.	Obratite se službi za korisnike
	Rukovatelj nije ispravno sjeo.	Sjednite ispravno na sjedalo.
	Glavni osigurač je pregorio.	Obratite se službi za korisnike
Akumulator se ne puni.	Nema tekućine.	Napunite ga
	Olabavljena stezaljka.	Zategnite ih.

ALARMI/UPOZORENJA NA ZASLONU

Poruka alarma	Ponašanje stroja	Opis problema	Moguće rješenje
TERMIČKA ZAŠTITA MOTORA ČETKE	Četka se ne miče.	Pregrijavanje motora četke.	Ostavite da se ohladi.
KOČNICA	Stroj se ne kreće.	Aktivirana kočnica. Pregrijavanje pogonskog motora.	Otpustite kočnicu. Ostavite da se ohladi.
STANJE ČEKANJA	Stroj ne započinje s radom.	Mikroprekidač sjedala ne detektira težinu rukovatelja.	Sjednite ispravno na sjedalo.
OTPUŠTANJE PAPUČICE GASA	Stroj ne započinje s radom.	Poruka se pojavljuje ako je papučica gasa pritisnuta prilikom uključivanja stroja.	Otpustite papučicu gasa.
GREŠKA EEPROM 1	Stroj ne započinje s radom.	Neispravan softver.	Zamijenite elektroničku pločicu zaslona.
TERMIČKA ZAŠTITA UPRAVLJ. PLOČE	Stroj ne započinje s radom.	Pregrijavanje pogonske pločice.	Pričekajte da se pogonski motor ohladi.
KVAR PAPUČICE GASA	Stroj ne započinje s radom.	Kvar s ožičenjem ubrzanja.	Provjerite ožičenje.
KVAR POTENCIOMETRA MAKS. BRZINE	Stroj ne započinje s radom.	Kvar s ožičenjem potenciometra.	Provjerite ožičenje.
KVAR ZBOG PODNAPONA	Servis onemogućen, pogon omogućen.	Napon akumulatora manji od 21,4 V (GEL/AGM akumulator) ili 20,5 V (kiselinski akumulator).	Ponovno napunite akumulator ili ga zamijenite ako se problem nastavi.
KVAR ZBOG PRENAPONA	/	Napon akumulatora veći od 29 V (GEL/AGM akumulator) ili 29 V (kiselinski akumulator).	Ponovno napunite akumulator ili ga zamijenite ako se problem nastavi.
KVAR GLAVNOG RELEJA	Stroj ne započinje s radom.	Kvar unutarnjeg releja pogona.	Zamijenite elektroničku pločicu pogona.
HPD	Stroj ne započinje s radom.	Poruka se pojavljuje ako je papučica gasa pritisnuta uključivanja stroja ili ako potenciometar nije ispravno podešen.	Isključite i ponovno uključite stroj s papučicom ubrzanja otpuštenom. Provjerite podešenost potenciometra.
KVAR MOSFET-A	Stroj ne započinje s radom.	Kvar Mosfet-a ili kratki spoj na pločici pogona.	Zamijenite elektroničku pločicu pogona.
GREŠKA EEPROM 2	Stroj ne započinje s radom.	Neispravan softver pločice pogona.	Zamijenite elektroničku pločicu pogona.
SERVIS	/	Funkcija SERVIS aktivna.	Obratite se servisnom centru.
AKUMULATOR ISPRAŽNJEN	Servis onemogućen, pogon omogućen.	Napon akumulatora manji od 18,3V (GEL/AGM akumulator) ili 18V (kiselinski akumulator).	Ponovno napunite akumulator ili ga zamijenite.
POKLOP. OTVOREN	Stroj ne započinje s radom.	Poklopac je podignut ili nije dobro zatvoren.	Zatvorite poklopac. Provjerite sigurnosni mikroprekidač poklopca. Provjerite ožičenje.

KORISNIČKI IZBORNIK

Pristup KORISNIČKOM IZBORNIKU:

- Okrenite ključ da biste isključili stroj.
- Istodobno pritisnite gumb za programiranje i usisavanje, a zatim uključite stroj okretanjem ključa za paljenje.

Pritiskom na gumb za programiranje korisnik može odabrati parametar, izvršiti promjenu i spremiti novu postavku.
Pritiskom na gumb za usisavanje korisnik može promijeniti (povećati) vrijednost odabranog parametra ili se kretati drugim stavkama korisničkog izbornika.
Pritiskom na gumb za tresilice filtra korisnik može promijeniti (smanjiti) vrijednost odabranog parametra ili se kretati drugim stavkama korisničkog izbornika.
Za izlazak iz korisničkog izbornika odaberite IZLAZ i pritisnite gumb za programiranje za potvrdu.

Parametar	Opis
JEZIK	Postavlja jezik koji se koristi na zaslonu.
TEHNIČKE INFORMACIJE	Navodi verziju hardvera i softvera tiskane elektroničke pločice.
TIP AKUMULATORA	Postavlja vrstu akumulatora koji je ugrađen u stroj: GEL/AGM ili KISELINSKI (MOKRI).
AUTOMAT. ISKLJ.	Odabire duljinu odgode prije nego što se funkcije stroja isključe nakon otpuštanja papučice gasa. 0 = funkcija nije aktivna. 1 – 10 = vrijeme od 1 do 10 sekundi.
TRESIL. FILTR.	Odabire način rada tresilice filtra s uređajem na kojem se koristi. RUČNO = automatsko potresanje filtra onemogućeno. 5 – 30 = vrijeme od 5 do 30 minuta, određuje aktivaciju tresilice filtra u automatskom načinu rada.
TIP STROJA	Odabire verziju stroja. AKUMULATOR = verzija na akumulatorski pogon. DVOSTRUKA SNAGA = verzija s dvostrukom snagom.
SERVISNI IZBOR.	Tehnički izbornik
POČETNA STRAN.	Odabir logotipa na zaslonu. 0 = bez logotipa. 1 = standardni logotip. 2 – 10 = prilagođeni logotipi.
RESET. BR. SATI	Resetira broj sati na nulu. 1 = resetira mjerač sati.
RESETIRANJE SATI SERVISA	Resetira sate servisiranja na nulu. 1 = resetira mjerač sati.
SATI DO SERVISA	Aktivira poruku "Nazovi servis" na zaslonu radi planiranja održavanja. 0 = funkcija nije aktivna. 50 – 500 = vrijeme u satima.
IZLAZ	Odabire izlaz iz korisničkog izbornika.

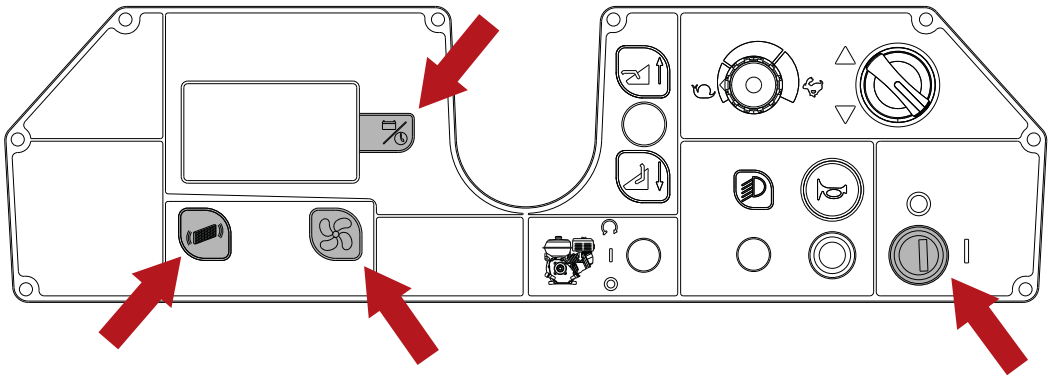

PREPORUČENI REZERVNI DIJELOVI

Broj dijela	Opis
SPPV75791	Glavna četka, PPL (standardna)
SPPV01379	Glavna četka, PPL – meka (opcionalno)
SPPV00013	Glavna četka, mješavina PPL/čelik – srednja (opcionalno)
SPPV75793	Glavna četka, mješavina PPL/čelik – abrazivna (opcionalno)
PMVR00283	Kit - Bočna četka, PPL (standardna)
SPPV07065	Kit - Bočna četka, mješavina PPL/čelik – abrazivna (opcionalno)
MPVR75936	Bočno zakrilce
MPVR75935	Prednje zakrilce
MPVR75934	Stražnje zakrilce
KTRI04766	Komplet zakrilca, bez oznake (opcionalno)
FTDP76070	Ploča filtra, poliester (standardno)
FTDP76067	Ploča filtra, papir (opcionalno)
MTCG00139	Remen d.8 710
MTCG00138	Remen d.10 710
CUVR17004	Ležaj četke
CMCV00451	Kabel za podizanje glavne četke
CMCV75904	Plašt kabela za podizanje glavne četke
KTRI02289	Potenciometar vuče
KTRI05576	Potenciometra graničnika broja okretaja
GUVR00625	Brtva spremnika za otpad
VEVR00070	Motor ventilatora
9018332	Osigurač, 50 A, motor četke
MOCC87164	Motor četke
9017784	Ugljične četkice motora četke
MOCC00443	Motor bočne četke (lijeva strana)
MOCC00442	Motor bočne četke (desna strana)
MEVR31145	Ugljične četkice motora bočne četke
MELF33431	Svjetlo
MOCC00445	Vučni motor
MEVR02107	Ugljične četkice vučnog motora
RTRT00548	Prednji gumeni kotač
KTRI75744	Stražnji gumeni kotač
KTRI02348	Komplet kotača, bez oznake (opcionalno)
CUVR00005	Ležaj remenice glavne četke
MECI75801	Mikroprekidač
MLML85997	Opruga papučice

MECE00591	Elektronička pločica zaslona
MECE00592	Elektronička pločica za servisiranje
MECE00925	Elektronička pločica vuče
MECE00915	Inverterska ploča
MECI00532	Glavni kontaktor, 24 V-100 A
MECE00201	Relej 24 V 10 – 20 A
994203	Akumulator, 06 Vdc 0180 Ah, Gel [5H,GF06180]
BACA00273	Punjač akumulatora, 24 VDC, 25 A [SB50]
MECB00922	Kabel za punjač akumulatora (EMEA)
MECB02036	Kabel za punjač akumulatora (UK)

TURINYS

SVARBIOS SAUGOS PRIEMONĖS 3
SAUGUMO SIMBOLIAI 6
TECHNINĖS SPECIFIKACIJOS 7
MAŠINOS DYDŽIAI 9
BENDROJI INFORMACIJA 10
Šio vadovo paskirtis 10
Mašinos identifikavimas 10
Su mašina tiekiami dokumentai 10
TECHNINĖ INFORMACIJA 11
Bendrasis aprašymas 11
Mašinos pagrindinės dalys 11
Valdymo pultas 12
Priedai 12
TVARKYMAS IR MONTAVIMAS 13
Pakrautos ant padėklo mašinos kėlimas ir transportavimas 13
Pristatytos mašinos patikra 13
Išpakavimas 13
Kitu atveju utilizuokite pakuotę pagal galiojančius teisės aktus. 13
Akumuliatoriai 14
Akumuliatoriaus tipo nustatymas mašinoje 14
Skysčių pildomų akumuliatorių (WET) paruošimas: 15
Akumuliatoriai: montavimas ir prijungimas 15
IŠORINIO akumuliatoriaus įkroviklio nustatymai 16
IŠORINIO akumuliatoriaus įkroviklio paruošimas 16
Šoninio šepečio montavimas 16
PRAKTINIS OPERATORIAUS VADOVAS 17
Drabužiai ir įranga 17
Prieš paleisdami mašiną 17
Mašinos paruošimas dirbti 17
Darbas 17
Darbo stabdys ir stovėjimo stabdys 19
Mašinos darbo metu 19
Avarinio stabdymo mygtukas 20
Saugumo termostatas 20
Akumuliatoriaus įkrovos indikatorius 20
Šiukšlių konteinerio ištuštinimas 20
Nedirbančios mašinos perkėlimas 21
TECHNINĖS PRIEŽIŪROS INSTRUKCIJOS 22
Techninė priežiūra. Bendrosios taisyklės 22
Siurbimo variklio oro filtro valymas 22
Saugiklis: 23
Akumuliatoriaus techninė priežiūra 23
WET akumuliatorių elektrolito lygio patikra 24
Akumuliatorių įkrovimas 24
Akumuliatorius: nuėmimas 25
Centrinio šepečio keitimas 25
Centrinio šepečio reguliavimas susidėvėjimui kompensuoti 26
Šoninių šepečių reguliavimas susidėvėjimui kompensuoti 26
Periodinė patikra 27
PRASTOVOS LAIKOTARPIAI 27
TRIKČIŲ ŠALINIMAS 28
RODOMI PAVOJAUS SIGNALAI / ĮSPĖJIMAI 29
VARTOTOJO MENIU 30
REKOMENDUOJAMOS ATSARGINĖS DALYS 31

SVARBIOS SAUGOS PRIEMONĖS

Teksto dalys, kurias reikia perskaityti ypač įdėmiai, atspausdintos paryškintu šriftu ir pažymėtos toliau pavaizduotais ir aprašytais simboliais.

! PAVOJUS:
Nurodo, kad būtina paisyti saugumo norint išvengti rimtų pasekmių, dėl kurių personalas gali mirti ar gali kilti situacijų, galinčių kelti pavojų sveikatai ir saugai.

! DĖMESIO:
Nurodo, kad būtina paisyti saugumo norint išvengti rimtų pasekmių, įskaitant žalą mašinai ar darbo vietai ar finansinius nuostolius.

! PAVOJUS: Jei mašinoje sumontuoti švino akumuliatoriai (WET), užtikrinkite, kad ant jų nepatektų žiežirbos, liepsnos ir karštos medžiagos. Įprastomis darbo sąlygomis, ypač įkrovimo metu, išskiriamos sprogiosios dujos.

! PAVOJUS: Jei mašinoje sumontuoti švino akumuliatoriai (WET), juos įkraunant išsiskiria itin sprogios vandenilio dujos. Viso akumuliatoriaus įkrovimo ciklo metu laikykite sėdynės gaubtą palenktą vairaračio link. Procedūrą atlikite tik gerai vėdinamose vietose toliau nuo atviros liepsnos.

! PAVOJUS: Neeksploatuokite mašinos šalia degių skysčių, garų ar sprogių dulkių.

! PAVOJUS: Niekada nerinkite nuodingų medžiagų.

! PAVOJUS: Niekada nerinkite liepsnojančių ar įkaitusių daiktų.

! PAVOJUS: Mašinos negalima naudoti ant grindų su pavojingomis dangomis / apdaila / medžiagomis.

! DĖMESIO: Niekada nenaudokite mašinos ant drėgnų paviršių.

Nenaudokite mašinos:

- **neperskaitę operatoriaus vadovo ar techninės priežiūros vadovo;**
- **jei nesate apmokyti, kaip ja naudotis;**
- **jei jums nebuvo patikėta ja naudotis;**
- **jei jūsų amžius neatitinka teisės aktuose nustatytų reikalavimų;**
- **be sumontuoto šiukšlių konteinerio ir (arba) filtro;**
- **jei mašina netinkamai veikia;**
- **netinkamai apšviestose vietose;**
- **sprogioje aplinkoje;**
- **viešuosiuose keliuose;**
- **vietose, kur esama sveikatai pavojingo purvo (dulkių, dujų ir t. t.);**
- **kur gali nukristi daiktai, nebent mašina turi apsaugos nuo krentančių daiktų sistemą.**
- **zonose, kurios yra nepakankamai apšviestos, kad būtų galima saugiai matyti valdiklius ar valdyti mašiną.**

Drabužiai ir įranga:

- **Avėkite apsauginius batus neslystančiu padu.**
- **Mūvėkite apsauginius akinius arba antveidį ir apsauginius drabužius.**
- **Priklausomai nuo valomo paviršiaus ir aplinkos apsaugos nuo dulksnos, dulkių priemonės apima FFP 2 klasę atitinkančius ar aukštesnės klasės respiratorius.**

Prieš paleisdami mašiną:

- **Patikrinkite, ar mašina nėra sugadinta.**
- **Patikrinkite, ar stabdys veikia.**
- **Patikrinkite, ar sumontuoti ir tinkamai veikia visi saugos įtaisai.**

Naudodamiesi mašina:

- **Mašiną turi valdyti tik vienas asmuo.**
- **Pastatykite mašiną ant plokščio ir lygaus paviršiaus.**
- **Neleiskite vaikams žaisti ant ar šalia mašinos.**
- **Nenaudokite mašinos skysčiams surinkti / susiurbti.**
- **Nenaudokite mašinos laidams, virvėms, diržams ar panašioms medžiagoms surinkti.**
- **Atsižvelkite į pastato, kuriame reikia atlikti valymo darbus, tipą (pavyzdžiui, ligoninės, pramoninės paskirties patalpos – farmacijos / cheminių medžiagų gamyklos ir t. t.) ir griežtai vadovaukitės taikomomis vidaus saugos taisyklėmis.**
- **Mašina skirta naudoti tik pagal savo tikslią paskirtį.**
- **Mašina skirta naudoti komerciniais tikslais, pavyzdžiui, viešbučiuose, mokyklose, ligoninėse, gamyklose, parduotuvėse, biuruose ir verslo patalpose. Nenaudokite kitiems tikslams.**
- **Kol mašina juda, visos kūno dalys turi būti**

važiavimo padėtyje.
- Mašiną būtina saugoti tik viduje.
- Neleiskite žaisti su mašina.
- Mašina neskirta stumti arba būti stumiama.
- Jokiomis aplinkybėmis nedėkite ant mašinos jokių daug sveriančių daiktų.
- Niekada neužstatykite oro įleidimo ir išleidimo angų.
- Niekada nenuimkite, nekeiskite ir neignoruokite saugos įtaisų.
- Naudojimo metu gali susidaryti dulksna. Ją įkvėpti gali būti pavojinga.
- Darbdaviai turi įvertinti riziką, kad, atsižvelgdami į valomą paviršių ir aplinką, galėtų nurodyti būtinas saugos priemones, susijusias su dulksnos susidarymu. Siekiant neįkvėpti dulksnos turi būti naudojami FFP 2 klasę atitinkantys ar aukštesnės klasės respiratoriai.
- Laikykite rankas toliau nuo besisukančių dalių.
- Sugedus ir (ar) netinkamai veikiant mašinai, nedelsdami ją išjunkite (atjunkite nuo maitinimo šaltinio / akumuliatorių) ir nebandykite jo pataisyti. Susisiekite su gamintojo patvirtintu techninės priežiūros centru.
- Mašina skirta naudoti esant nuo +4 iki +40 °C temperatūrai, nenaudojamą mašiną galima saugoti esant nuo 0 iki +50 °C temperatūrai.
- Mašina skirta naudoti aplinkoje, kurioje santykinis drėgmės lygis yra 30–95 %.
- Mašina gali veikti iki 2 000 m aukštyje.
- Mašiną stabdykite stabdžiu.
- Niekada nenaudokite mašinos paviršiams ant šlaitų ant rampų, kurių statumas yra didesnis nei nurodyta duomenų lentelėje, valyti.
- Niekada nenaudokite mašinos ant šlaitų ant rampų, kurių statumas yra didesnis nei nurodyta duomenų lentelėje.
- Kai mašiną naudojate ant nedidelių nuolydžių, nejudėkite skersai nuolydžio, išlaikykite mašiną lygiagrečią nuolydžio krypčiai, manevruokite atsargiai ir nedarykite apsisukimų.
- Mašinos negali naudoti asmenys (įskaitant vaikus), turintys fizinę, jutiminę ar protinę negalią, taip pat asmenys, neturintys patirties ar žinių, nebent juos prižiūrėtų už jų saugumą atsakingas asmuo ir jiems buvo pateiktos instrukcijos dėl to, kaip saugiai naudotis mašina.
- Niekada nevežkite mašina žmonių ar prekių ir nevilkite ja daiktų.
- Nesegėkite papuošalų, laikrodžių, neryšėkite kaklaraiščių ar kitų aksesuarų.
- Operatorius turi visada naudotis asmens saugos priemones: apsauginį žiurstą ar kombinezoną, neslystančią vandeniui atsparią avalynę, gumines pirštines, apsauginius akinius ir klausos apsaugos priemones, kaukę kvėpavimo takams apsaugoti.

Prieš palikdami mašiną ar atlikdami techninę priežiūrą:
- Pastatykite mašiną ant plokščio ir lygaus paviršiaus.
- Išjunkite mašiną ir ištraukite uždegimo raktelį.
- Įjunkite stovėjimo stabdį.

Atlikdami techninę priežiūrą:
- Visos operacijos turi būti atliekamos tokiomis sąlygomis, kad būtų užtikrintas tinkamas matomumas ir apšvietimas.
- Izoliuokite mašiną nuo jos maitinimo šaltinio atjungdami akumuliatorius.
- Atjunkite akumuliatoriaus įkroviklį nuo mašinos.
- Operatorius turi visada naudotis asmens saugos priemones: apsauginį žiurstą ar kombinezoną, neslystančią vandeniui atsparią avalynę, gumines pirštines, apsauginius akinius ir klausos apsaugos priemones, kaukę kvėpavimo takams apsaugoti.
- Nesegėkite papuošalų, laikrodžių, neryšėkite kaklaraiščių ar kitų aksesuarų.
- Mašiną galima stumti ir vilkti tik tada, kai operatorius sėdi operatoriaus sėdynėje ir gali kontroliuoti vairaratį.
- Apsaugokite akumuliatorius nuo nešvarumų, pavyzdžiui, metalo dulkių.
- Akumuliatoriaus rūgštį tvarkykite atsargiai, venkite sąlyčio. Išsiliejus akumuliatoriaus rūgščiai, nelieskite jos ir vadovaukitės atsargumo priemonėmis: Liečiantis gali dirginti odą – nuplaukite muilu ir vandeniu. Įkvėpus, gali dirginti kvėpavimo takus. Likite lauke ir kreipkitės į gydytoją. Patekus į akis, gali sudirginti. Iš karto plaukite akis vandeniu bent 15 minučių ir kreipkitės į gydytoją.
- Niekada nedėkite įrankių ant akumuliatorių, nes gali kilti trumpas sujungimas ar net sprogimas.
- Visada naudokite tik su mašina tiekiamą (jei tiekiamas) akumuliatoriaus įkroviklį arba įkroviklį, atitinkantį techninėse specifikacijose nurodytas reikšmes.
- Akumuliatorius turi montuoti „TENNANT“ patvirtintas technikas.
- Reguliariai tikrinkite, ar akumuliatoriaus įkroviklio kabelis yra nesugadintas. Pastebėjus gedimą prietaisu naudotis negalima. Kabelį turi keisti „TENNANT“ patvirtintas technikas. Atjunkite abi akumuliatoriaus įkroviklio jungtis (AC ir DC).
- Netraukite už akumuliatoriaus įkroviklio kabelio, norėdami atjungti prietaisą nuo lizdo: tvirtai suimkite už kištuko ir patraukite.
- Niekada neplaukite mašinos vandens

čiurkšlėmis.

- **Valymo ir techninės priežiūros darbų, kuriuos gali atlikti vartotojas, negalima patikėti vaikams, nebent jie būtų prižiūrimi.**
- **Visus remonto darbus turi atlikti „TENNANT“ patvirtintas technikas.**
- **Kad mašina tinkamai dirbtų, būtina naudoti tik originalius priedus ir gamintojo tiekiamas atsargines dalis, nes tik taip galima užtikrinti, kad mašina veiks saugiai ir nesuges.**
- **Niekada nenaudokite iš kitų mašinų išrinktų ar kitų rinkinių dalių.**

Kai mašiną reikia pakrauti arba iškrauti iš transporto priemonės:

- **Prieš kraudami mašiną ištuštinkite šiukšlių konteinerį.**
- **Nejudėkite mašina slidžia rampa.**
- **Naudodami mašiną ant rampų būkite ypač atsargūs.**
- **Išjunkite mašiną ir ištraukite uždegimo raktelį.**
- **Užblokuokite mašinos ratus.**
- **Mašinai pritvirtinti naudokitės diržais.**

LAIKYKITE ŠIAS INSTRUKCIJAS SAUGIOJE VIETOJE

SAUGUMO SIMBOLIAI

	ĮSPĖJIMAS! JUDANČIŲ DALIŲ KELIAMAS PAVOJUS
	ĮSPĖJIMAS! PAVOJUS NUSIDEGINTI RŪGŠTIMI
	DIDŽIAUSIAS NUOLYDIS
	OPERATORIAUS VADOVAS, NAUDOJIMO INSTRUKCIJOS
	PERSKAITYKITE OPERATORIAUS VADOVĄ
	TIESIOGINĖS SROVĖS SIMBOLIS
	IZOLIACIJOS KLASĖ: ŠI KLASIFIKACIJA TAIKOMA TIK AKUMULIATORIŲ MAITINAMOMS MAŠINOMS.
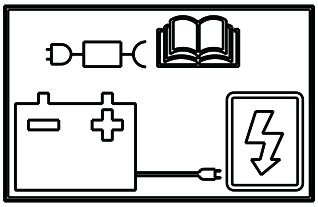	IŠORINIO AKUMULIATORIAUS ĮKROVIKLIO PRIJUNGIMO TAŠKAS.

TECHNINĖS SPECIFIKACIJOS

Valymo plotis		mm	1100
		colių	43,30
Valymo našumas per valandą		m^2/val.	3800–5600
		pėd.^{2}/val.	40902,86–60277,9
Centrinio šepečio skersmuo		mm	280
		colių	11,02
Šoninio šepečio skersmuo		mm	400
		colių	15,74
Centrinio šepečio variklio galia		W	600
		AG	0,80
Šoninio šepečio variklio galia		W	90
		AG	0,12
Pavaros variklio galia		W	450
		AG	0,60
Siurbimo variklio galia		W	260
		AG	0,34
Filtro kratytuvo variklio galia		W	90
		AG	0,12
Mašinos galia (P_M)		W	1560
		AG	2,092
Didžiausias greitis		km/val.	6,2
		mylių per val.	3,8
Šiukšlių konteinerio talpa		l	61
		galonų	13,84
Panelinio filtro paviršiaus plotas		m^2	4
		pėd.^{2}	43,05
Priekinio rato skersmuo		mm	250
		colių	9,84
Užpakalinio rato skersmuo		mm	250
		colių	9,84
Leistinas nuolydis			16 % / 9°
Bendras svoris (GVW)		kg	651
		svarų	1435,21
Transportavimo svoris be akumuliatorių		kg	258
		svarų	568,8
Transportavimo svoris su akumuliatoriais		kg	394,4
		svarų	869,5
Akumuliatorių skaičius		skaičius	4
Mašinos įtampa, V_M		V	24Vdc
Vieno akumuliatoriaus talpa		Ah (5h)	180
Vieno akumuliatoriaus svoris		kg	34,1
		svarų	75,2
Tiekimo įtampa (akumuliatoriaus įkrovimas)	Versija be vidinio akumuliatoriaus įkroviklio	V	24Vdc
Didžiausia srovė (akumuliatoriaus įkrovimas)		l	23 A
Mašinos dydžiai		mm	X=1615 x Y=905 x Z=1210
		colių	X=63,58 x Y=35,62 x Z=47,63
Akumuliatoriaus skyrius dydžiai (ilgis, plotis, aukštis)		mm	500 x 500 x 360
		colių	19,68 x 19,68 x 14,1
Supakuotas dydis (ilgis, plotis, aukštis)		mm	1740 x 1100 x 1410
		colių	68,50 x 43,30 x 55,51

Garso slėgis – DD priedas (skleidžiamas akustinis triukšmas) prie standarto EN 60335-2-72: 2012		LpA (dB)	70
Matavimo nuokrypis		K (dB)	3
Išmatuota garso galia		Lwa (dB)	82
Matavimo nuokrypis		K (dB)	3
Garantuota garso galia		Lwa, g (dB)	83
Matavimo nuokrypis		K (dB)	3
Vibracijos lygis (rankai) – IEC 60335-2-72		HAV m/sek.^{2}	2,6
Matavimo nuokrypis, k		m/sek.^{2}	1,3
Vibracijos lygis (kūnui) – IEC 60335-2-72		HBV m/sek.^{2}	0,5
Matavimo nuokrypis, k		m/sek.^{2}	0,3
IP klasė		IP	IPX3

Bendras svoris (GVW): didžiausias leistinas svoris esant visiškai pakrautai ir paruoštai dirbti mašinai. Į bendrą mašinos svorį įskaičiuota: švaraus vandens pripildyto valymo priemonės rezervuaro svoris, tuščio purvino vandens rezervuaro (pusiau pripildytų – perdirbimo sistemų atveju) svoris, tušti dulkių maišai, piltuvas, pripildytas iki vardinės talpos, didžiausi rekomenduojami akumuliatoriai ir visi priedai, pvz., kabeliai, žarnos, valymo priemonė, šluostės ir šepečiai.
Transportavimo svoris: mašinos svoris, įskaitant akumuliatorius, bet neįskaitant priedų (pavyzdžiui, operatoriaus kabinos, FOPS (apsaugos nuo krintančių objektų konstrukcijos), antrojo ir trečiojo šoninių šepečių ir priekinio šepečio priedo), šviežio vandens (plovimo ar kombinuotų mašinų atvejų) ir standartinio operatoriaus svorį (75 kg).
Duomenys gali būti keičiami neįspėjus
V, I: įkrovimo / tiekimo reikšmės
V_M , P_M : mašina, veikianti įprastomis sąlygomis (visos funkcijos įjungtos)

MAŠINOS DYDŽIAI

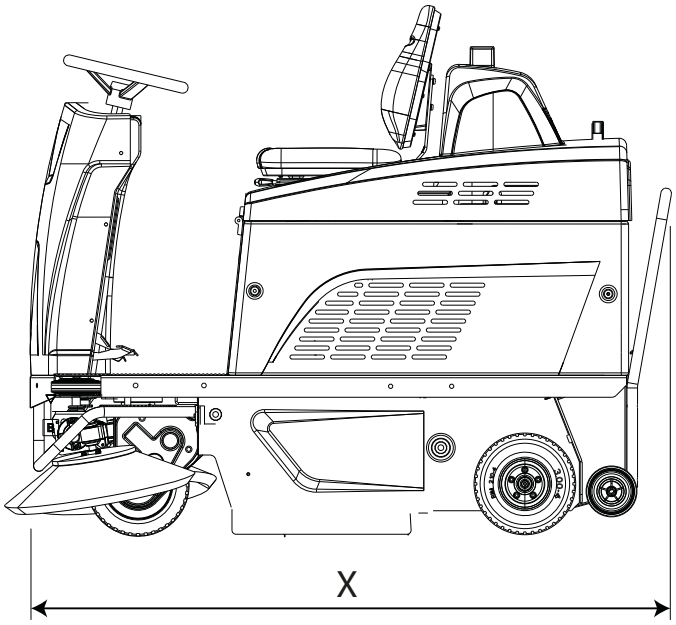

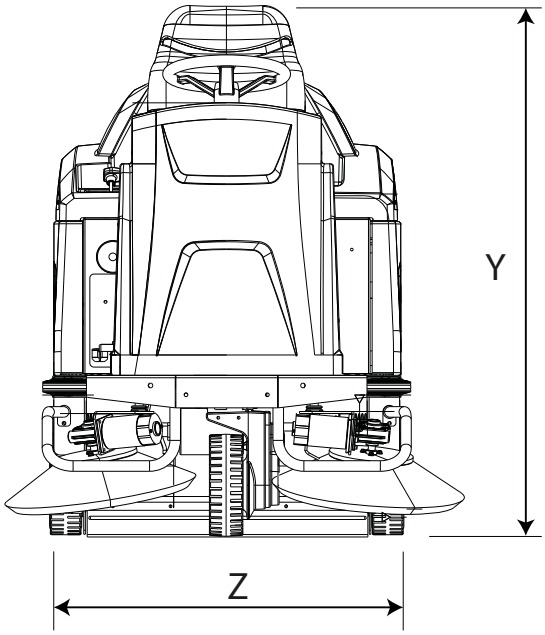

X-Y-Z: Žr. lentelę „TECHNINĖS SPECIFIKACIJOS“

BENDROJI INFORMACIJA

Šio vadovo paskirtis

Šį vadovą parengė gamintojas, jis yra neatsiejama mašinos[1] dalis.
Jame aprašyta, kokia paskirtimi mašina buvo sukurta ir pagaminta, taip pat pateikta visa informacija, kurios gali prireikti mašinos operatoriams[2].
Be šio vadovo, kuriame pateikta visa vartotojams būtina informacija, galima naudotis ir kitais leidiniais, kuriuose pateikiama informacija techninės priežiūros darbuotojams[3].
Sąvokos „dešinėn“ ir „kairėn“, taip pat „palei laikrodžio rodyklę“ ir „prieš laikrodžio rodyklę“ minimos nurodant mašinos judėjimo į priekį kryptį.
Laikantis visų šiame vadove pateiktų instrukcijų užtikrinamas operatoriaus ir mašinos saugumas, nedidelės eksploatavimo sąnaudos, kokybiški darbo rezultatai ir ilgas mašinos tarnavimo laikas. Nesilaikydamas šių instrukcijų operatorius gali susižaloti pats ir padaryti žalą mašinai, grindims ar aplinkai.
Vadovo pradžioje esančiame turinyje greitai rasite reikiamą skyrių.

Nepaisant to, kad jūsų mašina gali pastebimai skirtis nuo šio dokumento iliustracijų, mes užtikriname, kad šiame vadove pateiktos instrukcijos yra teisingos ir galiojančios.

Mašinos identifikavimas

Techninių duomenų plokštėje nurodoma ši informacija:

- Gamintojo pavadinimas.
- Modelis.
- Serijos numeris.
- Gamybos metai.
- Energijos tiekimo įtampa (įkrovimo / tiekimo reikšmė).
- Srovės intensyvumas (didžiausias įkrovimo lygis, kuo labiau atitinkantis akumuliatoriaus gamintojo nurodytą reikšmę).
- Bendras svoris.
- Apsaugos IP indeksas.
- Mašinos įtampa (standartinėmis eksploatavimo sąlygomis).
- Mašinos galia (standartinėmis eksploatavimo sąlygomis).
- Didžiausias leistinas nuolydis.

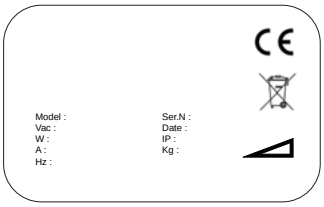

Su mašina tiekiami dokumentai

- vartotojo vadovas;
- EB atitikties deklaracija;
- Trumpasis vadovas;
- akumuliatoriaus įkroviklio naudotojo vadovas (tiekiamas su įkrovikliu).

1 Sąvoka „mašina“ pakeičia šiame vadove minimą prekės pavadinimą.

2 Asmenys, atsakingi eksploatuoti mašiną neatlikdami operacijų, kurioms būtini sudėtingi techniniai įgūdžiai.

3 Asmenys, turintys patirties, techninių žinių ir išmanantys teisės aktus ir standartus, galintys atlikti visas būtinas operacijas, atpažinti visus galimus pavojus, susijusius su mašinos naudojimu, montavimu ir priežiūra, ir jų išvengti.

TECHNINĖ INFORMACIJA

Bendrasis aprašymas

Šiame vadove aprašyta mašina yra motorinis valymo prietaisas, skirtas grindims komercinės ir pramoninės paskirties patalpose valyti.
Motorinė grindų šlavimo mašina gali būti naudojama gamybos procesų likučiams, dulkėms ir purvui valyti nuo visų palyginti lygių, plokščių ir tvirtų paviršių, tokių kaip betonas, asfaltas, akmens masės ir keraminės plytelės, lakštinis metalas, marmuras, reljefiniai ar lygūs guminiai ar plastikiniai kilimėliai.

Mašinos pagrindinės dalys

Toliau išvardytos pagrindinės mašinos dalys:

1. Šiukšlių konteineris.
2. Valdymo pultas.
3. Centrinis šepetys.
4. Šoninis šepetys.
5. Siurbimo filtras.
6. Filtro kratytuvas.
7. Vairuotojo sėdynė.
8. Akumuliatoriaus skyrius.
9. Vairaratis.
10. Akceleratoriaus pedalas.
11. Aptarnavimo ir stovėjimo stabdžio pedalas.
12. Šoninio šepečio valdymo svirtis.
13. Valdymo pedalas „Pakelti atvartus“, leidžiantis rinkti stambesnes atliekas centriniu šepečiu.
14. Centrinio šepečio valdymo svirtis.

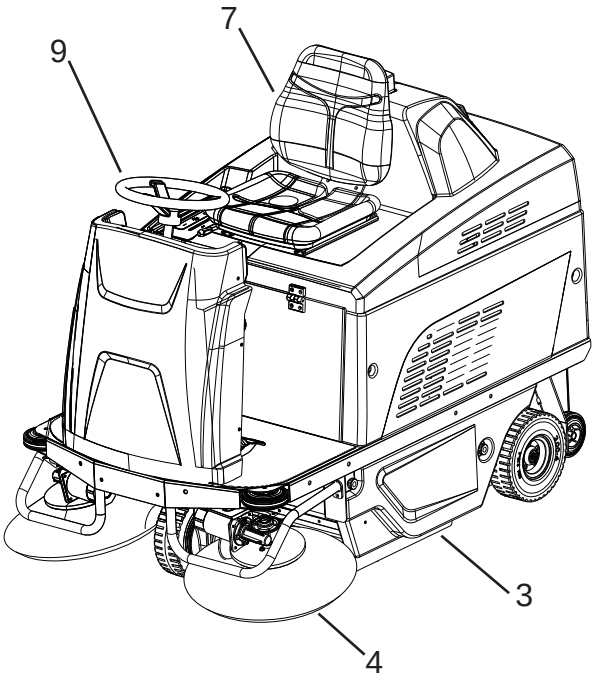

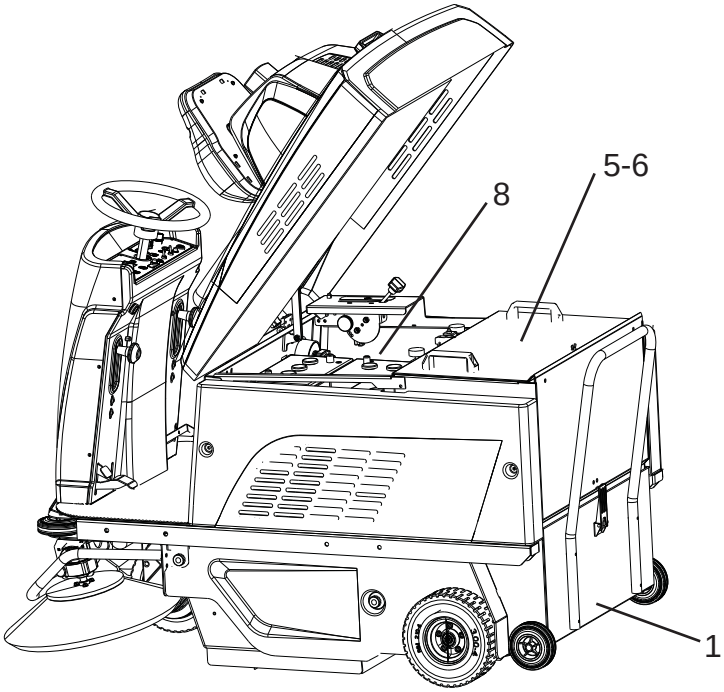

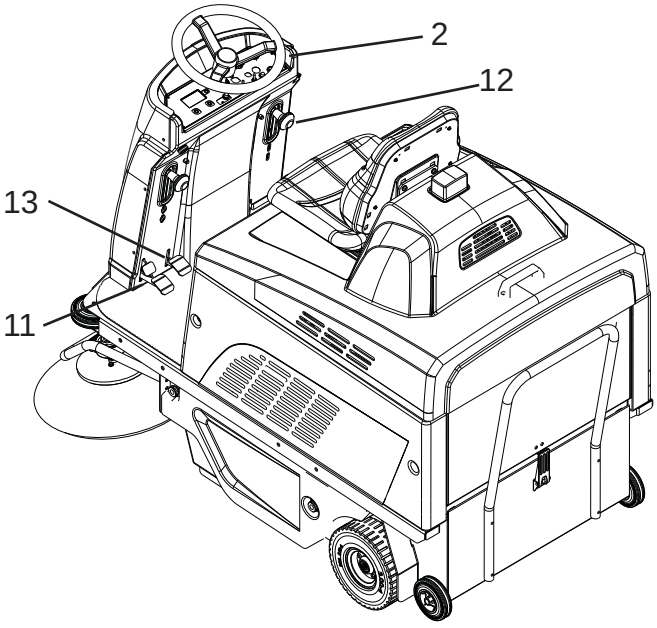

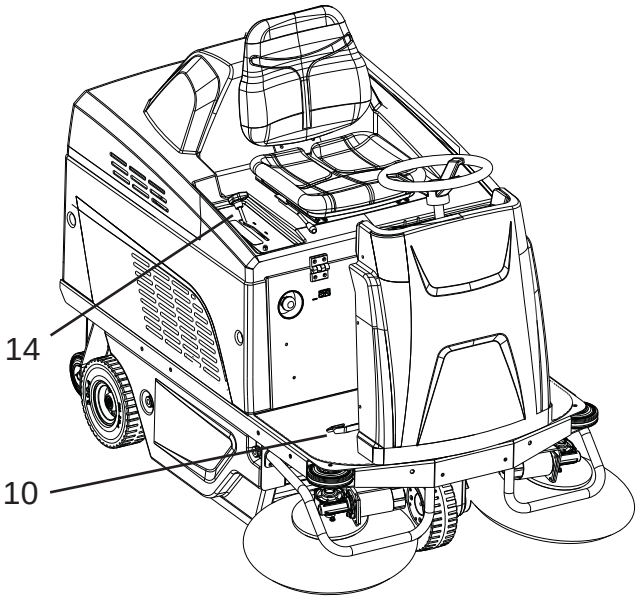

Valdymo pultas

Mašina turi šiuos valdiklius ir signalines lemputes:

15. Avarinio stabdymo mygtukas: naudojamas kaip saugos įtaisas.
16. Greičio potenciometras: reguliuoja didžiausią mašinos greitį judant į priekį ir atgal.
17. Krypties rinkiklis, nustatantis mašinos judėjimo į priekį arba atgal kryptį.
18. Ekranas, kuriame rodoma: Likęs akumuliatoriaus įkrovos lygis procentais, pavojaus kodai ir laikmatis.
19. Garso signalo mygtukas.
20. Siurbimo mygtukas: įjungia / išjungia siurbimo variklį.
21. Programavimo mygtukas: naudojamas naršyti VARTOTOJO MENIU.
22. Filtro kratytuvo mygtukas, įjungia rankinį filtro kratytuvo režimą.
23. Pagrindinis jungiklis / uždegimo jungiklis: aprūpina elektros energija visas mašinos funkcijas.
24. Nenaudojamas.
25. Nenaudojamas.
26. Nenaudojamas.

Priedai

Žr. rekomenduojamų atsarginių dalių sąrašą.

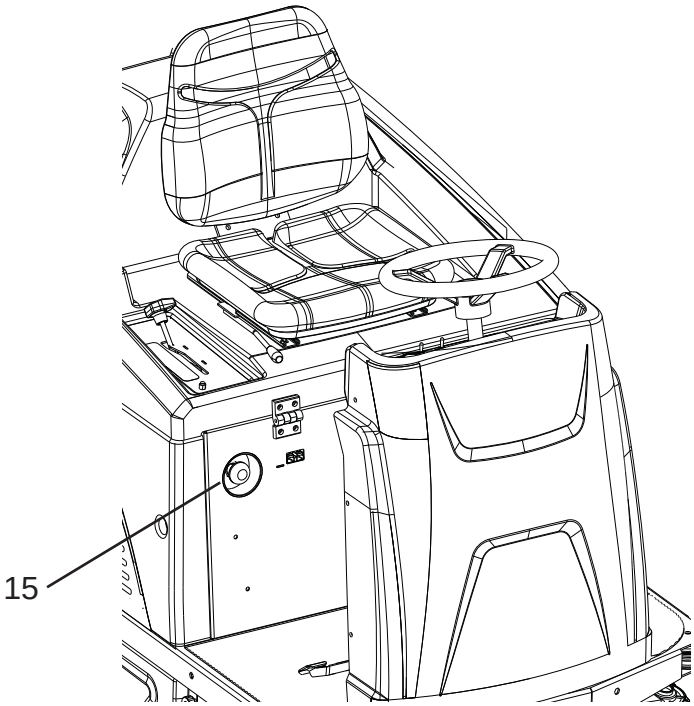

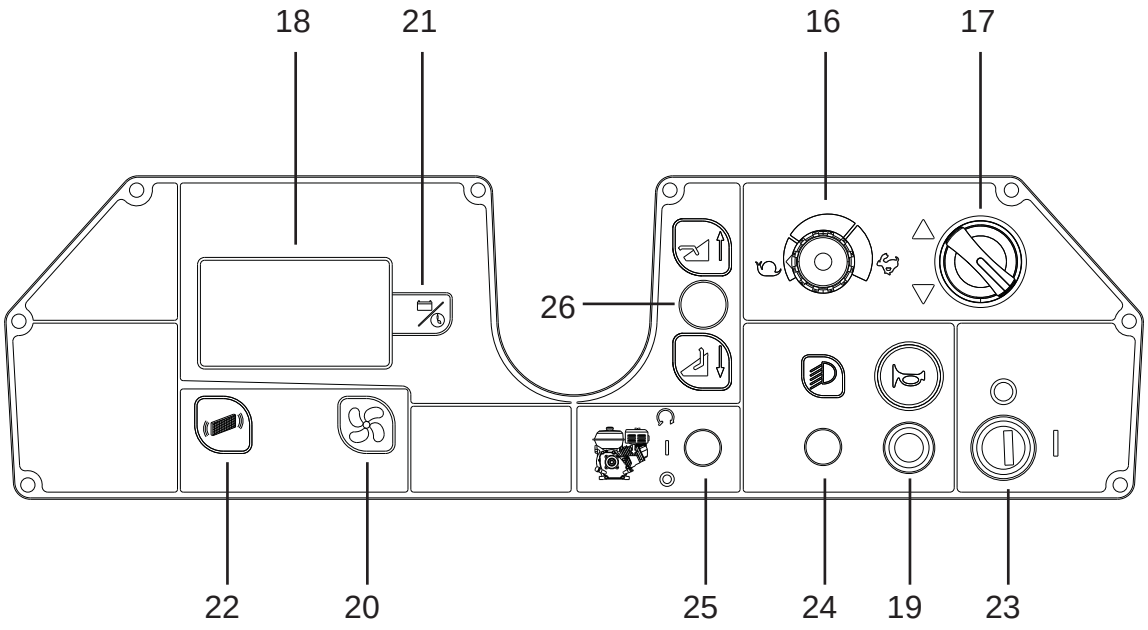

TVARKYMAS IR MONTAVIMAS

Pakrautos ant padėklo mašinos kėlimas ir transportavimas

! DĖMESIO: Atlikdami visas kėlimo operacijas įsitikinkite, kad ant padėklo pakrauta mašina yra tinkamai užfiksuota, kad ji netyčia neapsiverstų ar nenukristų.
Mašinos pakrovimo / iškrovimo iš transportų priemonių darbai turi būti atliekami tinkamai apšviestose vietose.

Mašina supakuota gamintojo ant medinio padėklo. Ji turi būti kraunama ant transporto priemonės naudojant tinkamą įrangą (žr. direktyvą 2006/42/EEB su vėlesniais pakeitimais ir / arba papildymais). Paskirties vietoje ją reikia iškrauti tuo pačiu būdu.
Pakrautą ant padėklo mašinos korpusą galima kelti tik šakiniu krautuvu. Su mašina elkitės atsargiai, kad ji nenukristų ir neapsiverstų.

Pristatytos mašinos patikra

Vežėjui pristačius mašiną, įsitikinkite, kad pakuotė ir mašina yra nepažeistos. Jei mašina yra pažeista, informuokite vežėją apie žalą, ir, prieš priimdami prekes, pasilikite teisę (raštu) prašyti atlyginti žalą.

Išpakavimas

! PAVOJUS: išpakuodamas mašiną operatorius turi naudoti asmens saugos priemones (pirštines, akinius ir t. t.) susižeidimo rizikai sumažinti.

Išpakuokite mašiną šia tvarka:

- Nupjaukite ir nuimkite plastikinius diržus žirklėmis arba replėmis;
- Nuimkite kartoninę pakuotę;
- Išimkite šoninius šepečius, įdėtus į akumuliatoriaus skyrių;
- Išimkite maišus, įdėtus į akumuliatoriaus skyrių, ir patikrinkite jų turinį: naudotojo vadovą, EB atitikties deklaraciją, trumpąjį vadovą, akumuliatoriaus įkroviklio nustatymo instrukciją; akumuliatoriaus tiltus su gnybtais, 1 akumuliatoriaus įkroviklio jungtį, 2 veržliarakčius.
- Nuimkite metalines gembes, kuriomis priekiniai / galiniai ratai ir mašinos važiuoklė tvirtinami prie padėklo.
- Atleiskite stovėjimo stabdį.

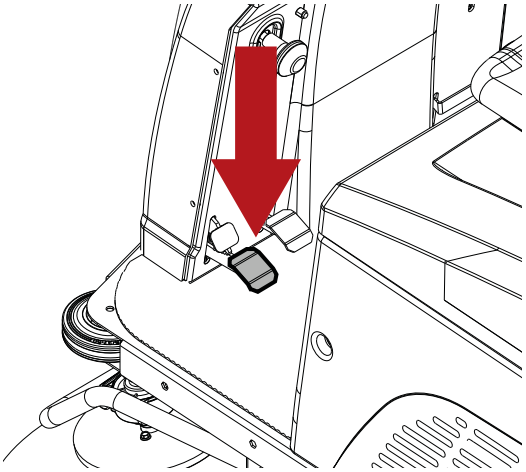

- Naudodamiesi rampa pastumkite mašiną nuo padėklo atbula kryptimi. Mašina neturi būti pakelta.

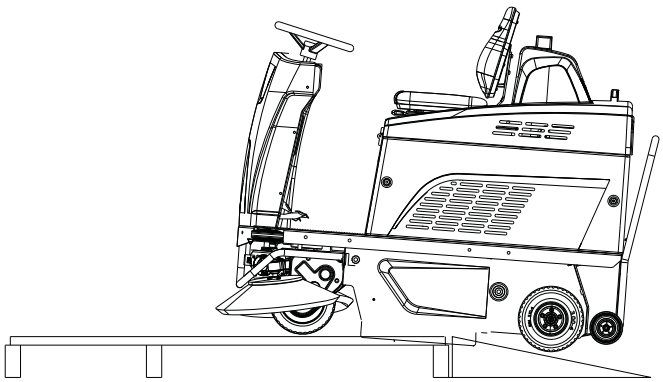

- Išimkite šoninius šepečius iš jų pakuotės.
- Nuvalykite mašinos išorinę dalį pagal saugos taisykles.

Išėmę mašiną iš pakuotės, sumontuokite akumuliatorius atsižvelgdami į skirsnį „**Akumuliatoriai: montavimas ir prijungimas**“.
Skirtingas pakuotės dalis galima pasilikti ir panaudoti dar kartą mašinai apsaugoti, kai ji bus perkeliama į kitą vietą arba remonto dirbtuves.
Kitu atveju utilizuokite pakuotę pagal galiojančius teisės aktus.

Akumuliatoriai

! DĖMESIO: nenaudokite NEĮKRAUNAMŲ akumuliatorių

Šiose mašinose gali būti sumontuoti dviejų skirtingų tipų akumuliatoriai:
Sandarūs vamzdiniai akumuliatoriai (WET): būtina reguliariai tikrinti elektrolito lygį.
Sandarūs akumuliatoriai (geliniai arba AGM): šių tipų akumuliatorių nereikia prižiūrėti.
Techninės akumuliatoriaus savybės turi atitikti išvardytas skirsnyje „**Techninės specifikacijos**“. Naudojant sunkesnius akumuliatorius gali būti neigiamai paveiktas manevringumas, perkaisti pavaros variklis. Lengvesnius mažesnės talpos akumuliatorius reikia įkrauti dažniau.

Akumuliatoriaus tipo nustatymas mašinoje

! PASTABA
Įveskite sumontuoto akumuliatoriaus tipą mašinos programinės įrangos nustatymuose.

! DĖMESIO: kai mašinos pristatomos su sumontuotais akumuliatoriais, parametrai „AKUMULIATORIAUS TIPAS“ yra nustatyti gamykloje.

Pagal toliau pateiktas instrukcijas sureguliuokite mašinos loginius nustatymus pagal sumontuoto akumuliatoriaus tipą.

- Pasukite uždegimo raktelį mašinai išjungti.

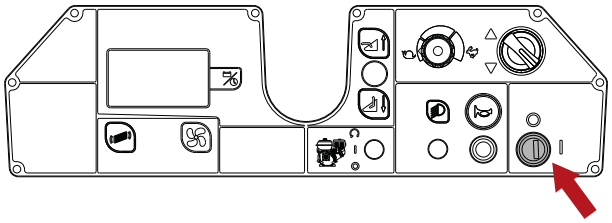

- Vienu metu paspauskite Programavimo ir Siurbimo mygtukus, tada įjunkite mašiną pasukdami uždegimo raktelį.

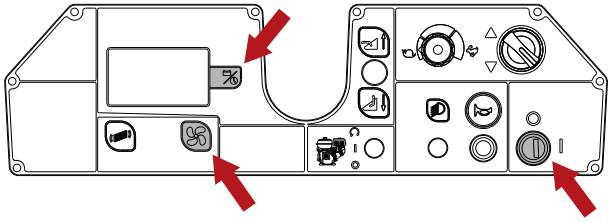

- Du kartus nuspauskite Siurbimo mygtuką.

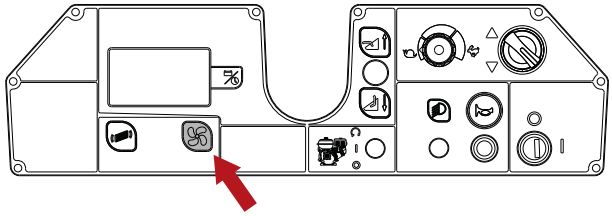

- Nuspauskite Programavimo mygtuką, kad pasiektumėte akumuliatoriaus tipo nustatymų meniu.

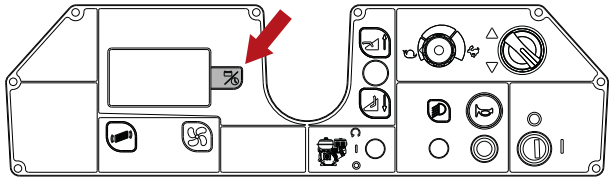

- Siurbimo arba Filtro kratytuvo mygtukais pasirinkite sumontuotų akumuliatorių tipą: „ACID battery“ (rūgštinis akumuliatorius) arba „GEL/ AGM battery“ (gelinis / AGM akumuliatorius).

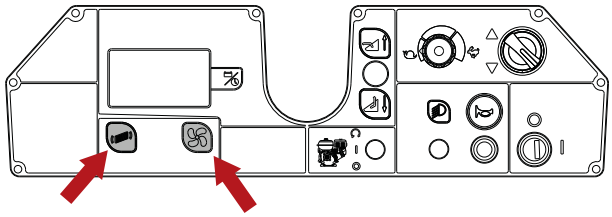

- Nuspauskite Programavimo mygtuką parametrui išsaugoti.

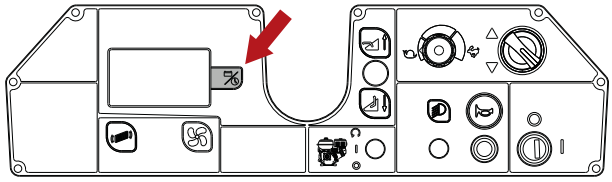

- Kelis kartus paspauskite Siurbimo mygtuką, kol pasirodys užrašas „EXIT“ (išeiti), tada paspauskite Programavimo mygtuką, kad išeitumėte ir išsaugotumėte parametrą.

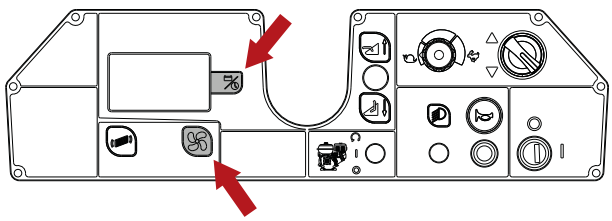

Skysčių pildomų akumuliatorių (WET) paruošimas:

! PAVOJUS: Akumuliatorius turi ruošti, montuoti, prijungti ir nuimti „TENNANT“ patvirtintas technikas (toliau – kvalifikuotas technikas).

! PAVOJUS: montuodamas akumuliatorius ir atlikdamas bet kokią jų priežiūrą kvalifikuotas technikas turi naudoti asmens saugos priemones (pirštines, akinius, kombinezoną ir t. t.) susižalojimo pavojui sumažinti. Laikykitės atokiau nuo atviros ugnies, venkite trumpo akumuliatoriaus polių sujungimo, žiežirbų ir nerūkykite.

! PAVOJUS: išsiliejus akumuliatoriaus rūgščiai, nelieskite jos ir vadovaukitės atsargumo priemonėmis:
Liečiantis gali dirginti odą – nuplaukite muilu ir vandeniu.
Įkvėpus, gali dirginti kvėpavimo takus. Likite lauke ir kreipkitės į gydytoją.
Patekus į akis, gali sudirginti. Iš karto plaukite akis vandeniu bent 15 minučių ir kreipkitės į gydytoją.

Akumuliatoriai: montavimas ir prijungimas

! PAVOJUS: montuodamas akumuliatorius ir atlikdamas bet kokią jų priežiūrą kvalifikuotas technikas turi naudoti asmens saugos priemones (pirštines, akinius, kombinezoną ir t. t.) susižalojimo pavojui sumažinti. Laikykitės atokiau nuo atviros ugnies, venkite trumpo akumuliatoriaus polių sujungimo, žiežirbų ir nerūkykite.

! PAVOJUS: išsiliejus akumuliatoriaus rūgščiai, nelieskite jos ir vadovaukitės atsargumo priemonėmis:
Liečiantis gali dirginti odą – nuplaukite muilu ir vandeniu.
Įkvėpus, gali dirginti kvėpavimo takus. Likite lauke ir kreipkitės į gydytoją.

Patekus į akis, gali sudirginti. Iš karto plaukite akis vandeniu bent 15 minučių ir kreipkitės į gydytoją.

! DĖMESIO: akumuliatoriaus montavimo ir prijungimo darbus turi atlikti kvalifikuotas technikas.

! DĖMESIO: montuodami ir prijungdami akumuliatorius įsitikinkite, kad akumuliatoriaus įkroviklis yra atjungtas nuo maitinimo tinklo lizdo.

! DĖMESIO: prieš atlikdami toliau aprašytus darbus, sustokite ant plokščio ir lygaus paviršiaus, išjunkite mašiną, ištraukite uždegimo raktelį ir įjunkite stovėjimo stabdį.

! PAVOJUS: Įsitikinkite, kad „+“ pažymėti gnybtai prijungti prie akumuliatoriaus teigiamų polių. Netikrinkite, ar akumuliatorius įkrautas, sukeldami kibirkščiavimą.

Palenkite sėdynės gaubtą vairaračio link, tada įstatykite akumuliatorius į skyrių, išdėstydami juos taip, kaip parodyta paveikslėlyje.

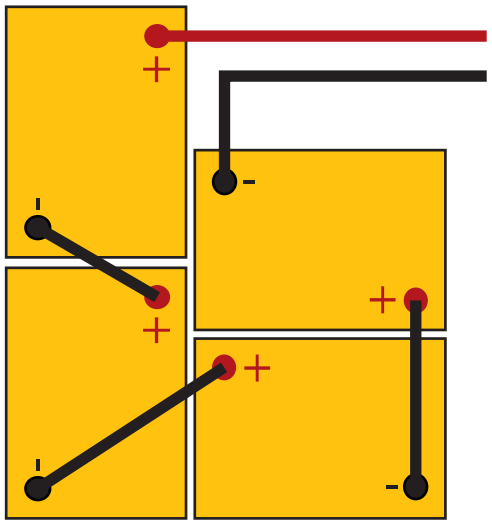

Prijunkite laidų gnybtus prie akumuliatoriaus polių, užveržkite gnybtus ant polių ir sutepkite vazelinu.
Grąžinkite sėdynės gaubtą į darbo padėtį.
Naudodamiesi mašina vadovaukitės toliau pateiktomis instrukcijomis.

IŠORINIO akumuliatoriaus įkroviklio nustatymai

! PAVOJUS: naudokite „CE“ ženklu pažymėtus įkroviklius, atitinkančius produkto standartą (EN60335-2-29) ir turinčius dvigubą arba sustiprintą izoliaciją tarp įvesties ir išvesties bei SELV tipo išvesties grandinės.

! DĖMESIO: patikrinkite, ar akumuliatoriaus įkroviklis yra suderinamas su įkraunamais akumuliatoriais.

Vamzdiniai švino ir rūgšties (WET) akumuliatoriai: rekomenduojama naudotis elektroniniu akumuliatorių įkrovikliu; bet kuriuo atveju susisiekite su gamintoju ir vadovaukitės įkroviklio naudotojo vadovu norėdami įsitikinti, kad išorinis akumuliatoriaus įkroviklis yra tinkamas.

Geliniai ar AGM akumuliatoriai: naudokite įkroviklį, skirtą šio tipo akumuliatoriui.

IŠORINIO akumuliatoriaus įkroviklio paruošimas

! DĖMESIO: šia procedūrą turi atlikti įgaliotas technikas.

Jei naudojate su mašina neteikiamą akumuliatoriaus įkroviklį, jis privalo turėti įtaisytą su mašina tiekiamą jungtį. Teikiama jungtis išoriniams akumuliatorių įkrovikliams tinka laidams, kurių skerspjūvis neviršija 16 mm^2.
Norėdami prijungti jungtį, atlikite šiuos veiksmus:
Nuimkite apie 13 mm apsauginio apvalkalo nuo raudono ir juodo akumuliatoriaus įkroviklio laidų;
Prijunkite galus prie jungties kontaktų ir stipriai suspauskite tinkamomis replėmis;
Prijungdami laidus prie jungties užtikrinkite tinkamą poliariškumą (raudonas +, juodas –).

Šoninio šepečio montavimas

! DĖMESIO: prieš atlikdami toliau aprašytus darbus, sustokite ant plokščio ir lygaus paviršiaus, išjunkite mašiną, ištraukite uždegimo raktelį ir įjunkite stovėjimo stabdį.

Surinkimas:

- atsukite sraigtą ant variklio veleno;
- įsitikinkite, kad į variklio veleną įstatytas pavaros raktelis;
- sumontuokite šepetį su sumontuotu flanšu ant variklio veleno;
- užveržkite užspaudžiamąjį varžtą.

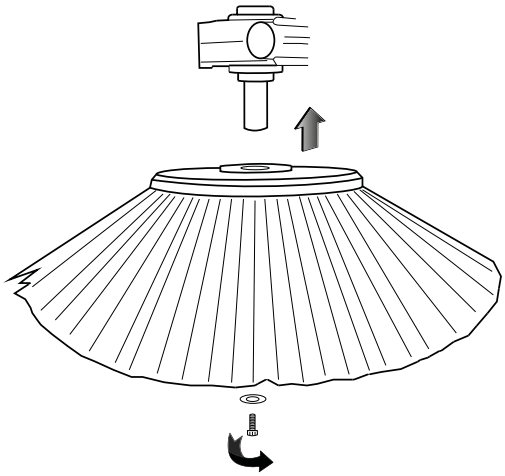

Išrinkimas:

- Pakartokite aprašytus veiksmus atvirkščia tvarka.

PRAKTINIS OPERATORIAUS VADOVAS

Drabužiai ir įranga

Avėkite apsauginius batus neslystančiu padu.
Mūvėkite apsauginius akinius arba antveidį ir apsauginius drabužius.
Priklausomai nuo valomo paviršiaus ir aplinkos apsaugos nuo dulksnos, dulkių priemonės apima FFP 2 klasę atitinkančius ar aukštesnės klasės respiratorius.

Prieš paleisdami mašiną

Prieš pradėdami šluoti, pašalinkite didesnes šiukšles. Surinkite visus laidų, juostų, virvių fragmentus ir panašius daiktus, kurie gali apsivynioti aplink šepečius.

Mašinos paruošimas dirbti

Prieš pradėdami dirbti atlikite šiuos veiksmus:

- Patikrinkite, ar akumuliatoriai yra visiškai įkrauti. Jei ne, atlikite įkrovimo procedūrą pagal nurodymus, pateikiamus skirsnyje „**Akumuliatorių įkrovimas**“.
- Įsitikinkite, kad šiukšlių konteineris yra tuščias, priešingu atveju ištuštinkite jį vadovaudamiesi skirsniu **„Šiukšlių konteinerio ištuštinimas“**.

! PASTABA
Operatoriaus sėdynę galima sureguliuoti taip, kad mašina būtų patogiau naudotis.

Darbas

! DĖMESIO: nesinaudokite mašina neperskaitę naudojimo ir techninės priežiūros vadovų.

! DĖMESIO: nešluokite laidų, juostų, virvių fragmentų ir panašių daiktų, kurie gali apsivynioti aplink šepečius.

! PASTABA
Atleidus akceleratoriaus pedalą, visos mašinos funkcijos automatiškai išsijungia per 5 sekundes („AUTO POWER-OFF“ (automatinis maitinimo išjungimas). Norėdami vėl įjungti funkcijas, tiesiog nuspauskite akceleratoriaus pedalą.

! PASTABA
„AUTO POWER-OFF“ (automatinis maitinimo išjungimas) sistemą galima įjungti / išjungti per mašinos programinės įrangos meniu; žr. skirsnį „NAUDOTOJO MENIU“.

! PAVOJUS: Niekada nešluokite degių miltelių, skysčių ar sprogių medžiagų (pavyzdžiui, degalų, mazuto ir t. t.), degių dujų, sausų dulkių, rūgščių ir tirpalų (pavyzdžiui, dažų tirpiklių, acetono ir t. t.), net jei jie buvo atskiesti.

- Atsisėskite ant sėdynės.
- Pasukite uždegimo raktelį mašinai įjungti.

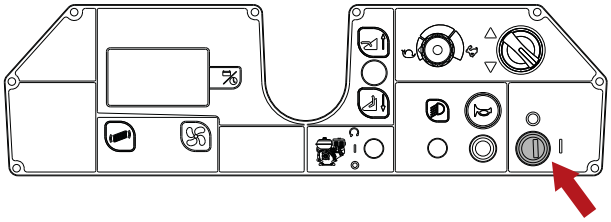

- Pavaros selektoriumi pasirinkite judėjimo kryptį.

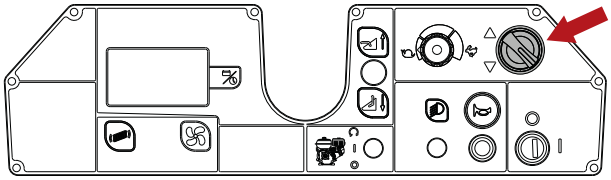

- Centriniam šepečiui nuleisti pastumkite valdymo svirtį į priekį: nuleidus šepetį, įsijungs šepečio variklis ir siurbimo variklis.

! PASTABA
Ant centrinio šepečio valdymo svirties kreipiamosios plokštės sumontuotas nustatymo iš naujo saugiklis. Centriniam šepečiui nustojus veikti spustelėkite mygtuką saugikliui nustatyti iš naujo.

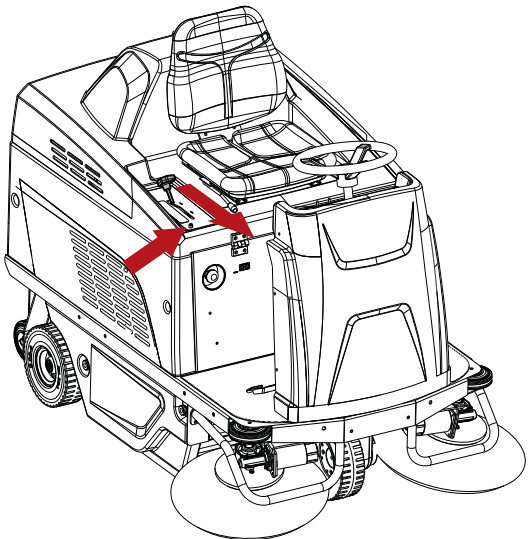

- Nuleiskite šoninius šepečius ištraukdami atitinkamas svirtis ir nuleisdami jas žemyn.

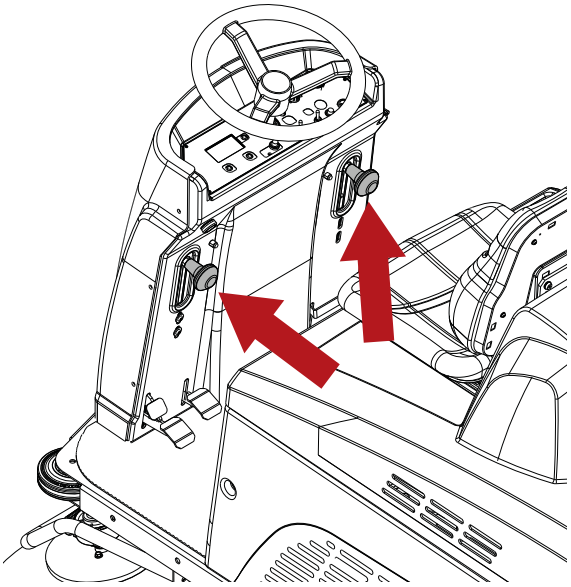

! PASTABA
Virš kiekvienos šoninio šepečio valdymo svirties sumontuotas nustatymo iš naujo saugiklis. Šoniniam šepečiui nustojus veikti spustelėkite mygtuką saugikliui nustatyti iš naujo.

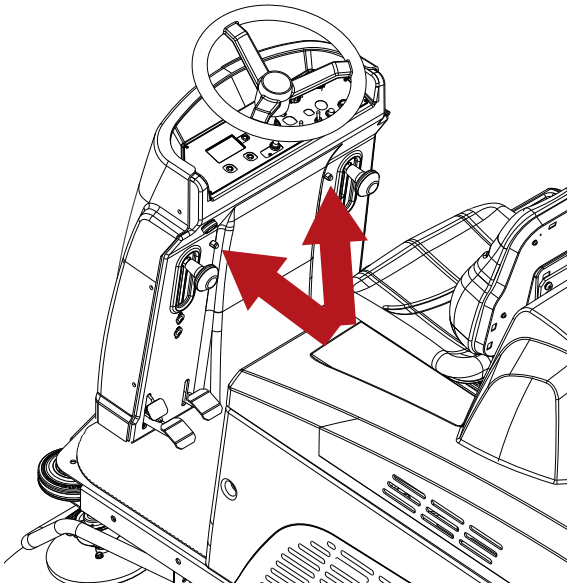

- Pradėkite valyti sukdami vairaratį ranka ir spausdami akceleratoriaus pedalą.

- Didžiausią darbo greitį galima nustatyti greičio potenciometru.

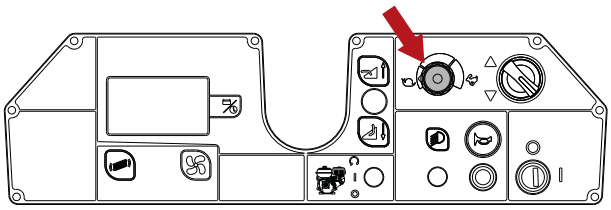

- Jei mašiną reikia naudoti ant drėgno paviršiaus, labai svarbu apsaugoti popierinį filtrą: išjunkite siurbimo variklį paspausdami siurbimo mygtuką.

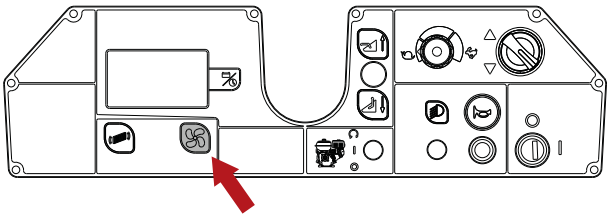

- Paspauskite pedalą „Pakelti atvartus“, kad surinktumėte stambesnes atliekas.

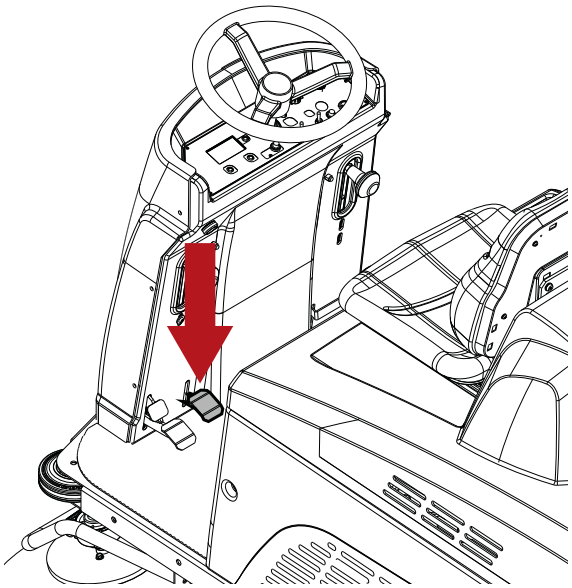

Mašinai sustabdyti atleiskite akceleratoriaus pedalą ir nuspauskite stabdžio pedalą; žr. skirsnį „**Darbo stabdys ir stovėjimo stabdys**“.
Prieš palikdami mašiną be priežiūros, sustokite ant plokščio ir lygaus paviršiaus, išjunkite mašiną, ištraukite uždegimo raktelį, įsitikinkite, kad centrinis šepetys ir šoniniai šepečiai pakelti virš grindų ir įjunkite stovėjimo stabdį.

Darbo stabdys ir stovėjimo stabdys

Darbo stabdys įjungiamas nuspaudus pedalą.

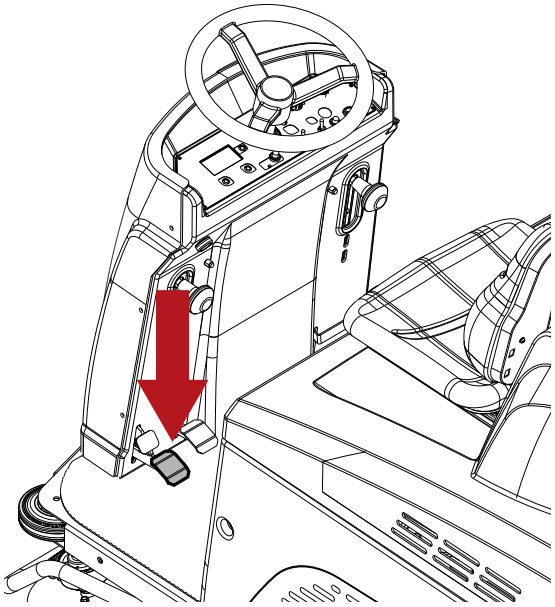

Norėdami įjungti stovėjimo stabdį, iki galo nuspauskite pedalą kartu su fiksatoriaus pedalu.

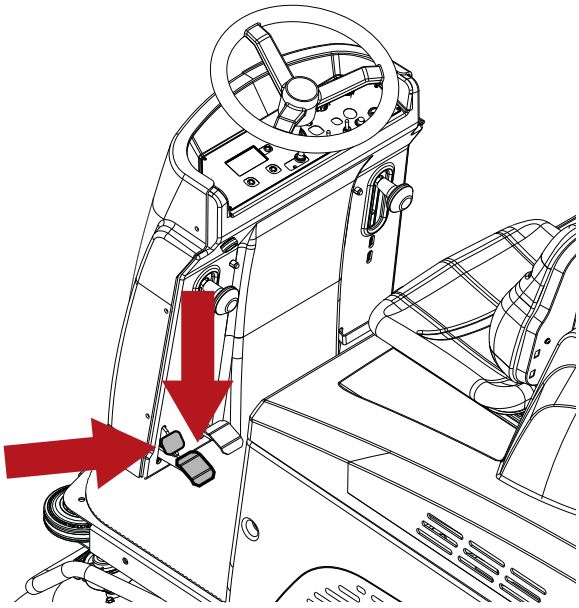

Norėdami išjungti stovėjimo stabdį, iki galo nuspauskite stabdžio pedalą.

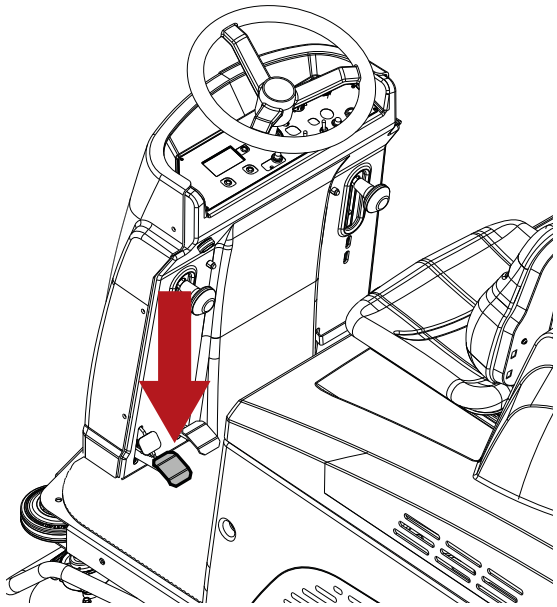

Mašinos darbo metu

- Stenkitės judėti kuo tiesesniais ruožais.
- Stenkitės, kad kiekvienas paskesnis ruožas persidengtų su ankstesniu keliais centimetrais.
- Sureguliuokite mašinos greitį pagal valymo tipą.
- Patikrinkite akumuliatoriaus įkroviklio indikatorių, kad įsitikintumėte, jog galios pakanka valymo operacijai baigti.

! DĖMESIO: Niekada nenaudokite mašinos ant šlaitų ant rampų, kurių statumas yra didesnis nei nurodyta duomenų lentelėje.

! DĖMESIO: Kai mašiną naudojate ant nedidelių nuolydžių, nejudėkite skersai nuolydžio, išlaikykite mašiną lygiagrečią nuolydžio krypčiai, manevruokite atsargiai ir nedarykite apsisukimų.

Avarinio stabdymo mygtukas

Avarijos atveju šiuo mygtuku mašina atjungiama nuo maitinimo šaltinio.
Norėdami atjungti mašiną nuo maitinimo šaltinio, nuspauskite mygtuką.
Mašinai įjungti iš naujo patraukite mygtuką.

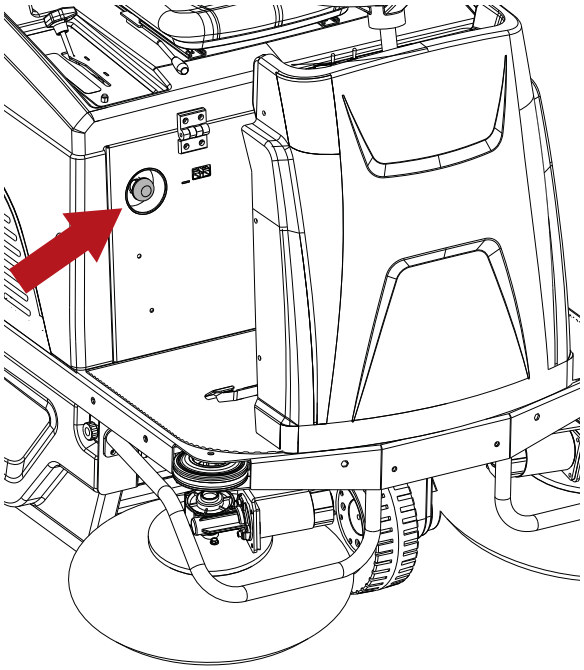

Saugumo termostatas

Saugumo termostatas išdėstytas nurodytoje padėtyje.
Jei šiukšlių konteineryje kils gaisras, termostatas išjungs siurbimo ventiliatorių. Toliau atlikite šiuos veiksmus:

- Perkelkite mašiną į saugią vietą.
- Ištraukite uždegimo raktelį ir įjunkite stovėjimo stabdį.
- Atidarykite šiukšlių konteinerį ir pašalinkite šilumos šaltinį.

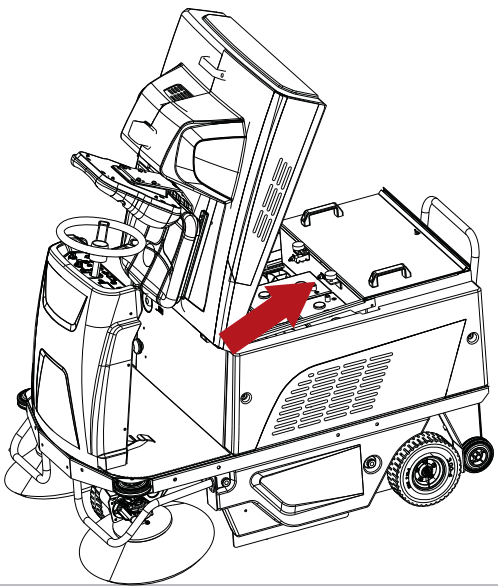

Akumuliatoriaus įkrovos indikatorius

Indikatorius rodo likusią akumuliatoriaus įkrovos reikšmę procentais. Kai akumuliatoriaus įkrovos reikšmė procentais nukrenta žemiau nustatyto lygio, visos valymo funkcijos sustabdomos, o pavaros sistema lieka įjungta. Žr. skirsnį „**Rodomi pavojaus signalai / įspėjimai**“.
Įkraukite akumuliatorius vadovaudamiesi skirsniais „**Akumuliatorių įkrovimas**“.

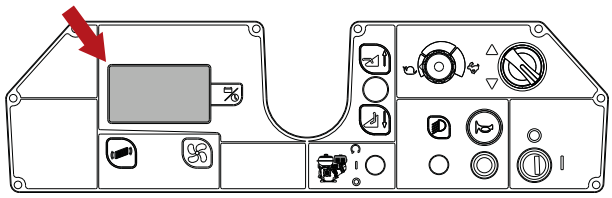

Šiukšlių konteinerio ištuštinimas

! PAVOJUS: ištuštindami konteinerį visada dėvėkite kaukę, apsaugančią kvėpavimo takus nuo dulkių, kurios neišvengiamai kils atliekant šią operaciją.

Baigdami darbą, ištuštinkite šiukšlių konteinerį laikydamiesi toliau pateiktų nurodymų:

- Įjunkite filtro kratytuvą 5 sekundėms.

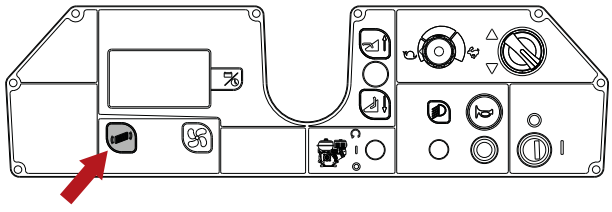

! DĖMESIO: prieš atlikdami toliau aprašytus darbus, sustokite ant plokščio ir lygaus paviršiaus, išjunkite mašiną, ištraukite uždegimo raktelį ir įjunkite stovėjimo stabdį.

- Pastatykite mašiną netoli atliekų konteinerio.

- Nuleiskite šiukšlių konteinerio fiksuojamąją svirtį.

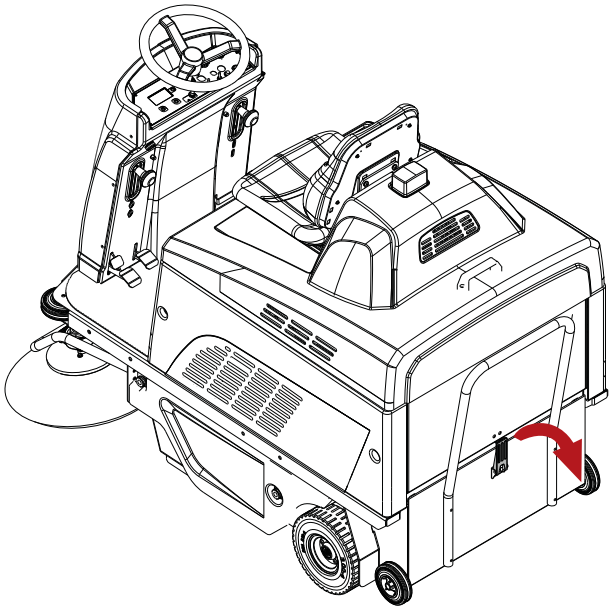

- Ištraukite konteinerį ir ištuštinkite jį.

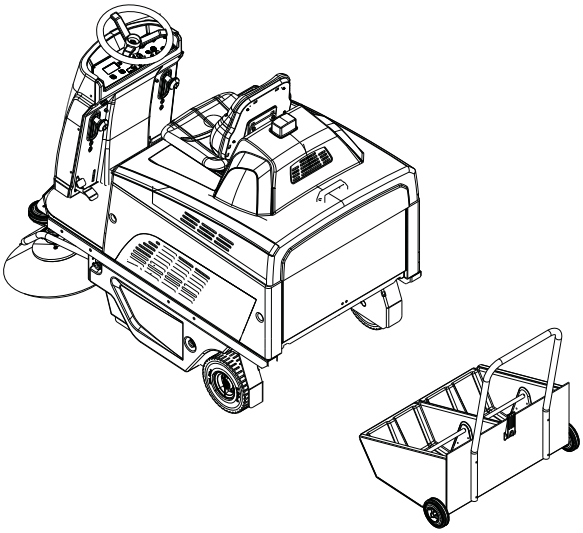

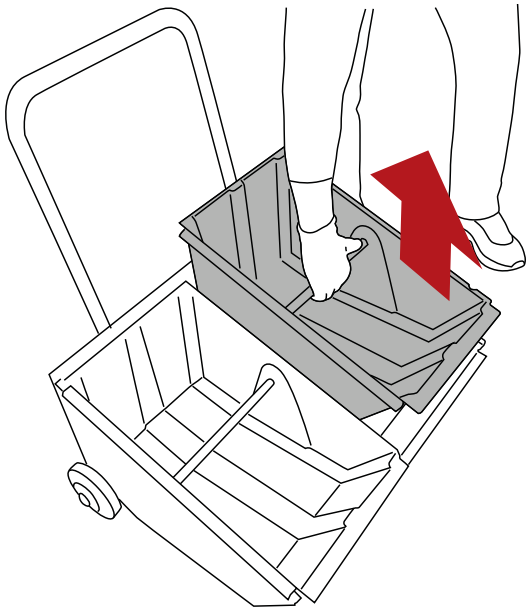

- Grąžinkite konteinerį į vietą ir užfiksuokite jį svirtimi.

Nedirbančios mašinos perkėlimas

Mašinai perkelti atlikite šiuos veiksmus:

- Pasukite uždegimo raktelį mašinai įjungti.
- Nustatykite judėjimo kryptį.
- Nuspauskite akceleratoriaus pedalą.
- Didžiausias mašinos greitis reguliuojamas sukant potenciometrą.
- Mašinai sustabdyti atleiskite akceleratoriaus pedalą ir nuspauskite stabdžio pedalą; žr. skirsnį „**Darbo stabdys ir stovėjimo stabdys**“.
- Pasukite uždegimo raktelį mašinai išjungti.
- Įjunkite stovėjimo stabdį: žr. skirsnį „**Darbo stabdys ir stovėjimo stabdys**“.

TECHNINĖS PRIEŽIŪROS INSTRUKCIJOS

! PAVOJUS: neatjungus mašinos nuo maitinimo šaltinio draudžiama atlikti bet kokius techninės priežiūros darbus.
Elektros grandinės techninės priežiūros ir kiti darbai, konkrečiai nenurodyti šiame vadove, turi būti atliekami tik „TENNANT“ patvirtinto techniko, laikantis galiojančių saugos teisės aktų ir techninės priežiūros vadove pateiktų instrukcijų.

Techninė priežiūra. Bendrosios taisyklės

Reguliariai atliekant techninę priežiūrą pagal gamintojo instrukcijas užtikrinamas geresnis mašinos našumas ir ilgesnis jos tarnavimo laikas.
Valydami mašiną visada paisykite šių atsargumo priemonių:
Nenaudokite slėginio plovimo įrenginių. Vanduo gali patekti į elektros skyrių ar variklius ir sukelti gedimą ar trumpo sujungimo pavojų;
Nenaudokite garų: dėl šilumos plastikinės dalys gali prarasti formą;
Nenaudokite skiediklių arba produktų su angliavandeniliais. Jie gali pažeisti variklio gaubtą arba gumines dalis.

Siurbimo variklio oro filtro valymas

Siurbimo filtras yra ypač svarbus tinkamam mašinos veikimui užtikrinti. Tinkamai prižiūrint filtrą užtikrinamas maksimalus mašinos našumas.
Siurbimo filtrą galima išvalyti šiais būdais:

- Naudojant automatinio valymo sistemą – mašina užprogramuojama taip, kad filtras būtų automatiškai ir reguliariai valomas iš anksto nustatytais intervalais darbo metu.

! PASTABA
Automatinio valymo sistemą galima įjungti / išjungti mašinos programinės įrangos meniu; žr. skirsnį „VARTOTOJO MENIU“.
Mašina pristatoma su IŠJUNGTA sistema

- Naudojantis rankine valymo sistema; nuspauskite filtro kratytuvo mygtuką ir palaikykite keletą sekundžių. Atlikite šį veiklą 4 ar 5 kartus naudodami mašiną. Šį veiksmą būtina atlikti baigus kiekvieną darbo pamainą. Jei mašina naudojama dulkėtoje aplinkoje (pavyzdžiui, lentpjūvėje, dirbtuvėse, kuriose transporto priemonės juda į priekį ir atgal, ir t. t.), filtro kratytuvu naudokitės dažniau.

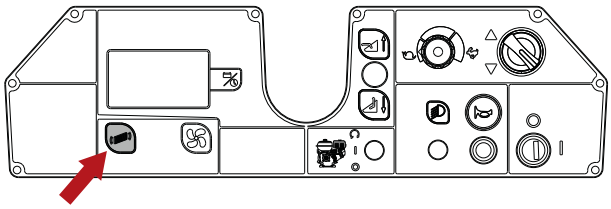

- Filtro valymas rankomis; jei filtro kratytuvas neužtikrina laukiamo rezultato, išvalykite filtrą rankiniu būdu. Bet kokiu atveju valykite filtrą bent kas 50 darbo valandų.

! DĖMESIO: prieš atlikdami toliau aprašytus darbus, sustokite ant plokščio ir lygaus paviršiaus, išjunkite mašiną, ištraukite uždegimo raktelį ir įjunkite stovėjimo stabdį.

- Išimkite šiukšlių konteinerį ir ištuštinkite jį; vadovaukitės skirsniu „**Šiukšlių konteinerio ištuštinimas**“
- Nuimkite filtro korpuso dangtį.

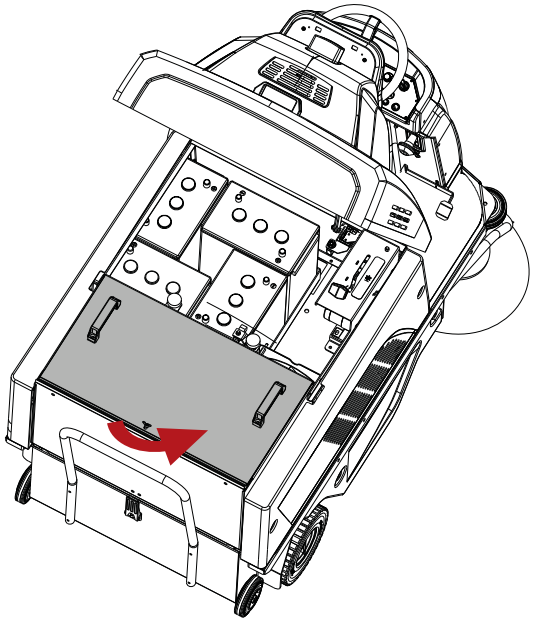

- Pakelkite dvi svirtis ir visiškai išimkite filtro kratytuvo laikiklį kartu su filtro kratytuvo varikliu, atsargiai atjungdami maitinimo laidą nuo filtro kratytuvo.
- Išimkite filtrą.

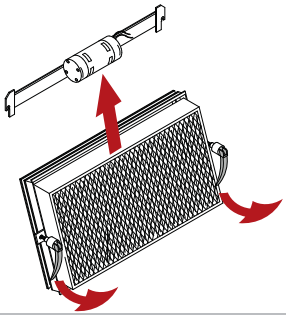

- Prapūskite filtrą suspaustu oru (ne didesniu kaip 6 barų slėgiu).
- Įstatykite filtrą į jo vietą ir įdėkite šiukšlių konteinerį atgal.

Saugiklis:

! DĖMESIO: prieš atlikdami toliau aprašytus darbus, sustokite ant plokščio ir lygaus paviršiaus, išjunkite mašiną, ištraukite uždegimo raktelį ir įjunkite stovėjimo stabdį.

! DĖMESIO: niekada nemontuokite saugiklių, skirtų aukštesnei nei nurodyta srovei.

Saugiklius turi keisti tik „TENNANT“ techninės priežiūros centras ar „TENNANT“ patvirtintas technikas.
Be to, mašina turi iš naujo nustatomus saugiklius, kurie taip pat vadinami lydžiaisiais saugikliais. Tai iš naujo nustatomi elektros grandinių apsaugos įtaisai, išjungiantys srovę esant perkrovai. Suveikus terminiam saugikliui, leiskite jam atvėsti, tada paspauskite nustatymo iš naujo mygtuką, kad grįžtumėte prie įprasto režimo.
Jei perkrovos, dėl kurios suveikė saugiklis, priežastis neišnyko, pertraukiklis išjungs srovę ir ateityje iki tol, kol problema bus išspręsta.

! PASTABA
Virš kiekvienos šoninio šepečio valdymo svirties sumontuotas nustatymo iš naujo saugiklis. Šoniniam šepečiui nustojus veikti spustelėkite mygtuką saugikliui nustatyti iš naujo.

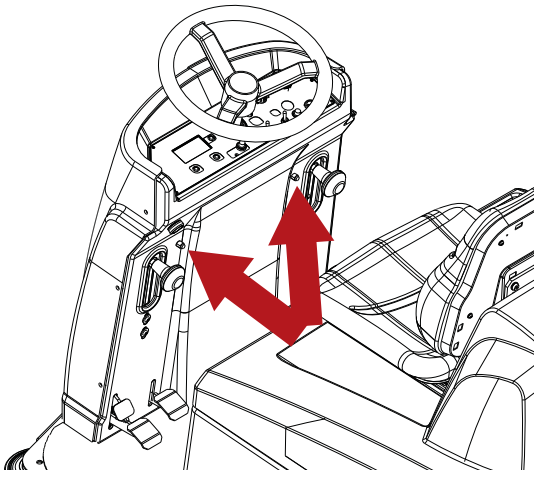

! PASTABA
Ant centrinio šepečio valdymo svirties kreipiamosios plokštės sumontuotas nustatymo iš naujo saugiklis. Centriniam šepečiui nustojus veikti spustelėkite mygtuką saugikliui nustatyti iš naujo.

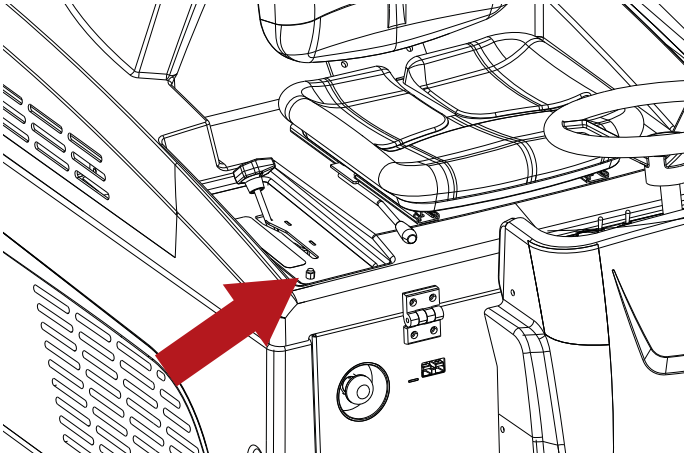

Likusieji saugikliai yra akumuliatoriaus skyriuje ir priekinio korpuso viduje.

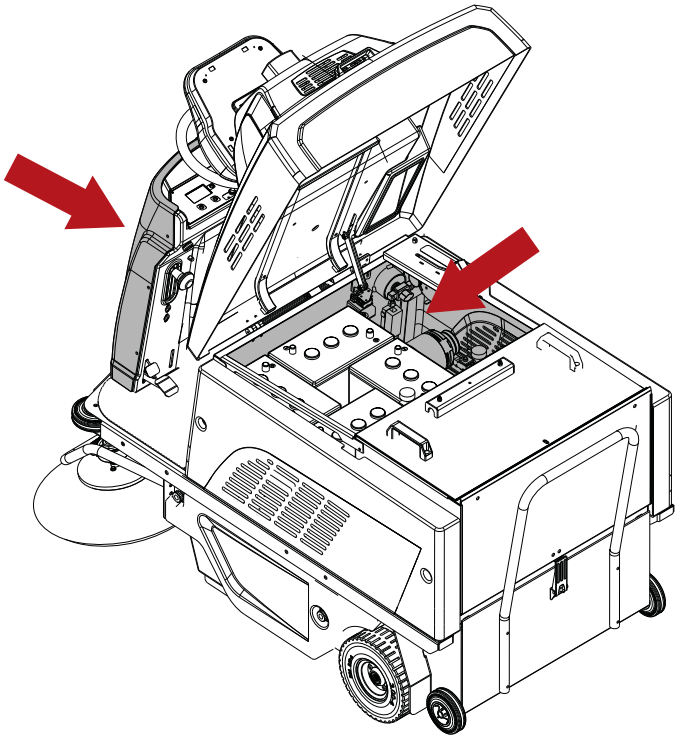

Akumuliatoriaus techninė priežiūra

! PAVOJUS: netikrinkite akumuliatorių sukeldami kibirkščiavimą. Švino ir rūgšties (WET) akumuliatoriai išskiria degias dujas: užgesinkite bet kokią atvirą liepsną ar žarijas prieš tikrindami ar pildydami elektrolito lygį akumuliatoriuose.

! PAVOJUS: atlikdamas bet kokią akumuliatorių priežiūrą kvalifikuotas technikas turi naudoti asmens saugos priemones (pirštines, akinius, kombinezoną ir t. t.) susižalojimo pavojui sumažinti. Laikykitės atokiau nuo atviros ugnies, venkite trumpo akumuliatoriaus polių sujungimo, žiežirbų ir nerūkykite.

! PAVOJUS: išsiliejus akumuliatoriaus rūgščiai, nelieskite jos ir vadovaukitės atsargumo priemonėmis:
Liečiantis gali dirginti odą – nuplaukite muilu ir vandeniu.
Įkvėpus, gali dirginti kvėpavimo takus. Likite lauke ir kreipkitės į gydytoją.
Patekus į akis, gali sudirginti. Iš karto plaukite akis vandeniu bent 15 minučių ir kreipkitės į gydytoją.

Naudingas akumuliatoriaus tarnavimo laikas priklauso nuo tinkamos techninės priežiūros. Tam, kad akumuliatoriai tarnautų kuo efektyviau, vadovaukitės šiomis taisyklėmis:

- Ilgą laiką nepalikite akumuliatorių iš dalies išsikrovusių.
- Prieš vėl naudodamiesi mašina, leiskite akumuliatoriams visiškai įsikrauti.
- Stenkitės, kad akumuliatoriai būtų švarūs, o jungtys – visada tinkamai užveržtos.
- Kas dvi savaites tikrinkite elektrolito lygį (WET akumuliatoriai).

WET akumuliatorių elektrolito lygio patikra

Būtina reguliariai tikrinti WET akumuliatorių elektrolito lygį. Lygiui papildyti naudokite tik distiliuotą vandenį ir tik tiek, kad uždengtumėte plokštes. Nepilkite per daug vandens (ne daugiau kaip 5 mm virš plokščių), nes elektrolitas gali išsiplėsti ir išsilieti kraunant akumuliatorių.

Akumuliatorių įkrovimas

! PAVOJUS: netikrinkite akumuliatorių sukeldami kibirkščiavimą. Švino ir rūgšties (WET) akumuliatoriai išskiria degias dujas: užgesinkite bet kokią atvirą liepsną ar žarijas prieš tikrindami ar pildydami elektrolito lygį akumuliatoriuose.

! PAVOJUS: atlikite aprašytus veiksmus tinkamai vėdinamoje patalpoje.

! PAVOJUS: įkraunant akumuliatorius išsiskiria itin sprogios vandenilio dujos. Viso akumuliatoriaus įkrovimo ciklo metu laikykite sėdynės gaubtą atidarytą (palenktą vairaračio link). Atlikite procedūrą tik gerai vėdinamose vietose toliau nuo atviros liepsnos.

! DĖMESIO: prieš atlikdami toliau aprašytus darbus, sustokite ant plokščio ir lygaus paviršiaus, išjunkite mašiną, ištraukite uždegimo raktelį ir įjunkite stovėjimo stabdį.

! DĖMESIO: prieš įkraudami akumuliatorių, įsitikinkite, kad akumuliatoriaus įkroviklis yra tinkamai nustatytas pagal sumontuoto akumuliatoriaus tipą.

! DĖMESIO: kraukite tiek, kiek nurodyta akumuliatorių įkroviklio vadove. Baigę ciklą, atjunkite jungtis.

IŠORINIAI AKUMULIATORIAUS ĮKROVIKLIAI

- Prijunkite akumuliatoriaus įkroviklio jungtį prie mašinos jungties.
- Įjunkite akumuliatoriaus įkroviklį į maitinimo lizdą.
- Pradėkite krauti.

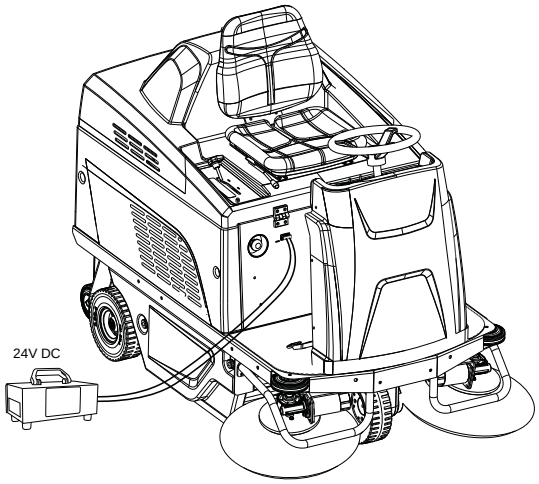

Akumuliatorius: nuėmimas

! DĖMESIO: akumuliatorius turi nuimti atlikti kvalifikuotas technikas.

! PAVOJUS: išsiliejus akumuliatoriaus rūgščiai, nelieskite jos ir vadovaukitės atsargumo priemonėmis:
Liečiantis gali dirginti odą – nuplaukite muilu ir vandeniu.
Įkvėpus, gali dirginti kvėpavimo takus. Likite lauke ir kreipkitės į gydytoją.

Patekus į akis, gali sudirginti. Iš karto plaukite akis vandeniu bent 15 minučių ir kreipkitės į gydytoją.

! PAVOJUS: Nuimdamas akumuliatorius kvalifikuotas technikas turi naudoti asmens saugos priemones (pirštines, akinius, kombinezoną, apsauginę avalynę ir t. t.) nelaimingų atsitikimų pavojui sumažinti. Prieš nuimdami akumuliatorių, ištraukite uždegimo raktelį iš valdymo pulto. Laikykitės atokiau nuo atviros ugnies, venkite trumpo akumuliatoriaus polių sujungimo, žiežirbų ir nerūkykite.

! DĖMESIO: nuimdami akumuliatorius įsitikinkite, kad akumuliatoriaus įkroviklis yra atjungtas nuo maitinimo tinklo lizdo.

! DĖMESIO: prieš atlikdami toliau aprašytus darbus, sustokite ant plokščio ir lygaus paviršiaus, išjunkite mašiną, ištraukite uždegimo raktelį ir įjunkite stovėjimo stabdį.

- Atjunkite akumuliatoriaus kabelių gnybtus nuo akumuliatoriaus polių.
- Prireikus, nuimkite prietaisus, tvirtinančius akumuliatorių prie mašinos korpuso.
- Naudodamiesi tinkama įranga, pakelkite akumuliatorius iš akumuliatorių skyriaus.

Centrinio šepečio keitimas

! DĖMESIO: prieš atlikdami toliau aprašytus darbus, sustokite ant plokščio ir lygaus paviršiaus, išjunkite mašiną, ištraukite uždegimo raktelį ir įjunkite stovėjimo stabdį.

Centriniam šepečiui pakeisti atlikite šiuos veiksmus:

- Atsukite galvutes ir atidarykite dureles kairėje mašinos pusėje.

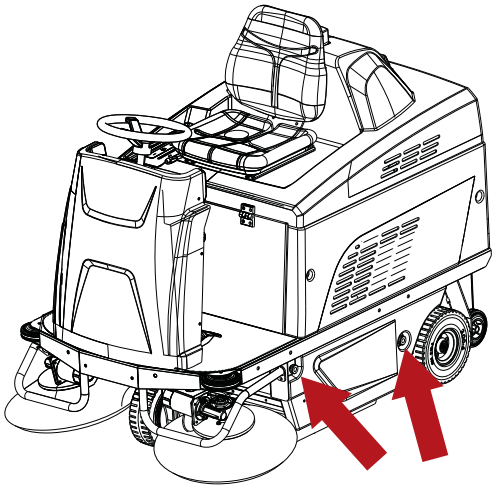

- Atsukite ir nuimkite tris galvutes, tvirtinančias šepečio skyriaus dangtį.
- Nuimkite šepečio skyriaus dangtį.
- Išimkite susidėvėjusį šepetį.

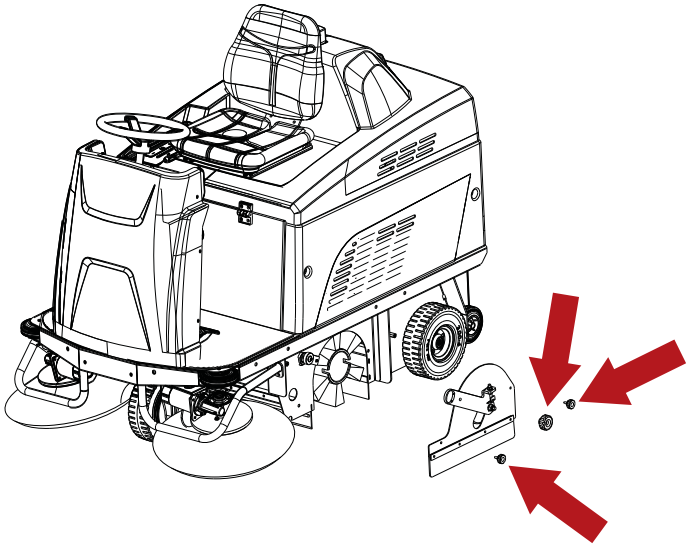

- Nuimkite adapterį nuo seno šepečio korpuso ir uždėkite jį ant naujo šepečio. Stenkitės, kad šeriai būtų nukreipti ta pačia kryptimi.

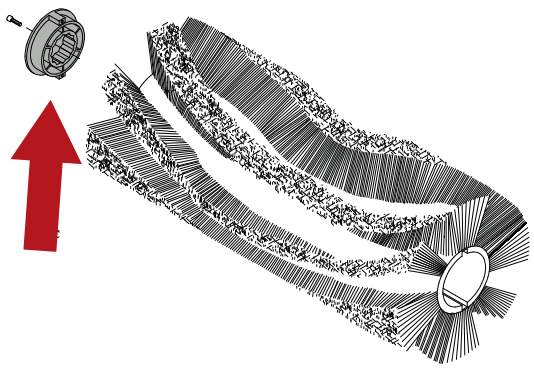

- Sumontuokite naują šepetį. Įsitikinkite, kad adapteris įstatytas į pavaros stebulę.
- Uždėkite šepečio skyriaus dangtį, pakartodami išmontavimo veiksmus atvirkštine tvarka.

Centrinio šepečio reguliavimas susidėvėjimui kompensuoti

Tinkamai sureguliavus centrinį šepetį bus užtikrinta geresnė valymo kokybė per trumpesnį laiką.
Šepečiui susidėvėjus, sureguliuokite. Toliau atlikite šiuos veiksmus:

- Pakelkite šepetį.
- Atsukite galvutę.
- Pasukite reguliatorių prieš laikrodžio rodyklę, kol galvutė susilygins su kita tvirtinimo anga.
- Užveržkite galvutę.

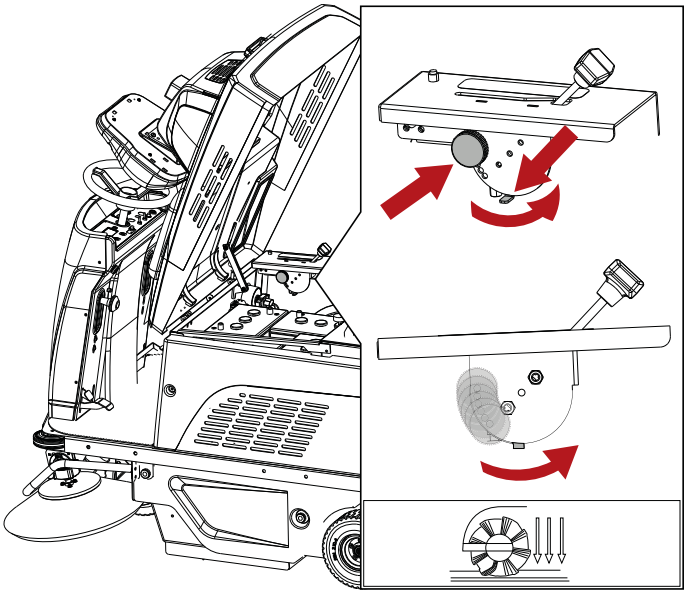

! PASTABA
Kai išnaudojamos visos šešios reguliavimo padėtys, pakeiskite šepetį, kaip nurodyta skirsnyje „Centrinio šepečio keitimas“.

Šoninių šepečių reguliavimas susidėvėjimui kompensuoti

! DĖMESIO: prieš atlikdami toliau aprašytus darbus, sustokite ant plokščio ir lygaus paviršiaus, išjunkite mašiną, ištraukite uždegimo raktelį ir įjunkite stovėjimo stabdį.

Jei šoniniai šepečiai (nuleisti) nesiliečia su grindimis dėl to, kad yra per daug susidėvėję, juos galima sureguliuoti šia tvarka:

- Nuleiskite šoninius šepečius, ištraukdami atitinkamas svirtis ir nuleisdami jas žemyn.
- Atlaisvinkite reguliuojamuosius sraigtus.
- rankiniu būdu nustatykite šepetį į reikiamą padėtį;
- užveržkite reguliuojamuosius sraigtus.

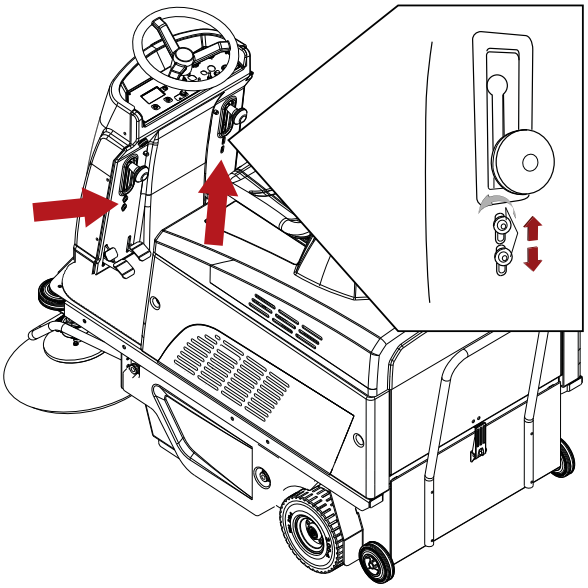

Periodinė patikra

PATIKRINKITE	DARBAI, ATLIEKAMI PRISTATYMO METU	DARBAI, ATLIEKAMI KAS 30 VALANDŲ	DARBAI, ATLIEKAMI KAS 50 VALANDŲ	DARBAI, ATLIEKAMI KAS 100 VALANDŲ	DARBAI, ATLIEKAMI KAS 400 VALANDŲ
AKUMULIATORIAUS ELEKTROLITO LYGIS IR ĮTAMPA	X	X ARBA KAS DVI SAVAITES			
PATIKRINKITE ŠEPEČIUS (ARBA ANGLINIUS ŠEPEČIUS) ANT VISŲ ELEKTRINIŲ MOTORŲ IR PAKEISKITE, JEI JIE SUSIDĖVĖJO					X (*)
DIRŽO DĖVĖJIMASIS				X (*)	
STABDŽIO REGULIAVIMAS				X (*)	
SRIEGINIŲ TVIRTINIMO DETALIŲ SANDARUMAS					X
ŠEPEČIŲ NUSIDĖVĖJIMO LAIPSNIS			X		
SIURBIMO VARIKLIO ORO FILTRO VALYMAS			X		
TARPINIŲ / ATVARTO SANDARUMAS	X		X		

(*) Turi atlikti tik apmokytas techninės priežiūros personalas

PRASTOVOS LAIKOTARPIAI

Jei mašina kurį laiką nenaudojama, pavyzdžiui, eksponuojama salone arba saugoja sandėlyje ilgiau nei vieną mėnesį, būtina atlikti šiuos veiksmus:

- Visiškai įkraukite akumuliatorius. Kai mašina nenaudojama ilgą laiką, reguliariai įkraukite akumuliatorius (bent vieną kartą per du mėnesius), kad jie nuolat būtų visiškai įkrauti.
- Atjunkite akumuliatorius nuo mašinos.
- Įsitikinkite, kad šiukšlių rezervuaras yra visiškai tuščias ir nepriekaištingai švarus.

! DĖMESIO: nepamirškite patikrinti akumuliatorių – jei neįkrausite jų pirma nurodytais intervalais, galite juos nepataisomai sugadinti.
Gamintojas nėra atsakingas už jokius gedimus, sukeltus netinkamai ir (arba) neteisingai naudojant akumuliatorius ar jų neprižiūrint.

! DĖMESIO: akumuliatoriams išsikrovus iki minimalaus lygio, stenkitės jų nepalikti tokios būklės, nes tai gali sutrumpinti jų tarnavimo laiką. Tikrinkite akumuliatoriaus įkrovimo lygį bent vieną kartą per savaitę

TRIKČIŲ ŠALINIMAS

PROBLEMOS	PRIEŽASTYS	SPRENDIMAI
Mašina kelia dulkes.	Užsikimšo filtras	Pakratykite filtrą naudodamiesi filtro kratytuvu ir, prireikus, ištraukite ir kruopščiai nuvalykite filtrą
	Filtras pažeistas	Pakeiskite filtrą
	Filtras neteisingai sumontuotas	Teisingai sumontuokite filtrą
	Suveikė saugumo termostatas.	Pašalinkite šilumos šaltinį iš šiukšlių konteinerio.
Mašina palieka dulkes ant grindų.	Už centrinio šepečio užsikabino virvė arba laidas.	Nuimkite virvę arba laidą.
	Sugadinti atvartai.	Pakeiskite atvartus
	Pilnas šiukšlių konteineris	Ištuštinkite šiukšlių konteinerį
Centrinis šepetys nesisuka.	Sugedo diržas	Kreipkitės į techninės pagalbos tarnybą
	Suveikė automatinis išsijungimas	Nustatykite saugiklį iš naujo
	Sugadintas pavaros variklis.	Kreipkitės į techninės pagalbos tarnybą
Šoniniai šepečiai nesisuka.	Suveikė saugiklis.	Nustatykite saugiklį iš naujo
	Mikrojungiklis sugedo	Kreipkitės į techninės pagalbos tarnybą
	Sugadintas pavaros variklis.	Kreipkitės į techninės pagalbos tarnybą
Siurbimo variklis neveikia	Suveikė automatinis išsijungimas	Kreipkitės į techninės pagalbos tarnybą
	Variklis sugedo	Kreipkitės į techninės pagalbos tarnybą
	Suveikė saugumo termostatas.	Pašalinkite šilumos šaltinį iš šiukšlių konteinerio.
Neveikia filtro kratytuvo variklis.	Suveikė automatinis išsijungimas	Kreipkitės į techninės pagalbos tarnybą
	Variklis sugedo	Kreipkitės į techninės pagalbos tarnybą
Mašina neįsijungia	Atjungti akumuliatoriaus gnybtai	Patikrinkite
	Akumuliatoriai išsikrovė	Įkraukite iš naujo
	Nuspaustas avarinio stabdymo mygtukas	Nustatykite iš naujo
	Neveikia operatoriaus svorio aptikimo įtaisas	Kreipkitės į techninės pagalbos tarnybą
	Operatorius neteisingai sėdi	Teisingai atsisėskite ant sėdynės.
	Perdegė pagrindinis saugiklis	Kreipkitės į techninės pagalbos tarnybą
Akumuliatorius išsikrauna	Nėra skysčio	Papildykite
	Atsilaisvino gnybtas	Užveržkite

RODOMI PAVOJAUS SIGNALAI / ĮSPĖJIMAI

Pavojaus pranešimas	Mašinos elgesys	Problemos aprašymas	Galimas sprendimas
SUVEIKĖ ŠEPEČIO VARIKLIO APSAUGA	Šepetys nejuda.	Šepečio variklis perkaista.	Leiskite jam atvėsti.
STABDYS	Pavara nejuda.	Įjungtas stabdys. Pavaros variklis perkaista.	Atleiskite stabdį. Leiskite jam atvėsti.
BUDĖJIMO REŽ.	Mašina nejuda.	Sėdynės mikrojungiklis neaptinka operatoriaus svorio.	Teisingai atsisėskite ant sėdynės.
AKCELERATORIAUS ATLEIDIMAS	Mašina nejuda.	Pranešimas rodomas, jei įjungiant mašiną nuspaustas akceleratoriaus pedalas.	Atleiskite akceleratoriaus pedalą.
EEPROM 1 KLAIDA	Mašina nejuda.	Programinės įrangos gedimas.	Pakeiskite ekrano spausdintinę plokštę.
SUVEIKĖ PAVAROS PLOKŠTĖS APSAUGA	Mašina nejuda.	Perkaista pavaros spausdintinė plokštė.	Palaukite, kol pavaros variklis atvės.
AKCELERATORIAUS GEDIMAS	Mašina nejuda.	Akceleratoriaus laidų triktis.	Patikrinkite laidus.
DIDŽ. GREIČIO POTENCIOMETRO GEDIMAS	Mašina nejuda.	Potenciometro laidų triktis.	Patikrinkite laidus.
PER ŽEMOS ĮTAMPOS GEDIMAS	Funkcijos užblokuotos, pavara įjungta.	Akumuliatoriaus įtampa yra žemesnė nei 21,4 V (geliniai / AGM akumuliatoriai) arba 20,5 V (rūgštiniai akumuliatoriai).	Įkraukite akumuliatorius arba, jei problema kartosis, pakeiskite.
VIRŠĮTAMPIO GEDIMAS	/	Akumuliatoriaus įtampa yra aukštesnė nei 29 V (geliniai / AGM akumuliatoriai) arba 29 V (rūgštiniai akumuliatoriai).	Įkraukite akumuliatorius arba, jei problema kartosis, pakeiskite.
PAGRINDINĖS RELĖS GEDIMAS	Mašina nejuda.	Pavaros spausdintinės plokštės vidinės relės triktis	Pakeiskite pavaros spausdintinę plokštę.
HPD	Mašina nejuda.	Pranešimas rodomas, jei įjungiant mašiną nuspaustas akceleratoriaus pedalas arba jei netinkamai sureguliuotas potenciometras.	Išjunkite mašiną ir įjunkite ją vėl su atleistu akceleratoriaus pedalu. Patikrinkite, kaip sureguliuotas potenciometras.
MOSFET GEDIMAS	Mašina nejuda.	„Mosfet“ gedimas arba pavaros spausdintinės plokštės trumpasis jungimas.	Pakeiskite pavaros spausdintinę plokštę.
EEPROM 2 KLAIDA	Mašina nejuda.	Sugedusi pavaros spausdintinės plokštės programinė įranga.	Pakeiskite pavaros spausdintinę plokštę.
PRIEŽIŪRA	/	Suaktyvinta funkcija „PRIEŽIŪRA“.	Kreipkitės į techninės pagalbos centrą.
AKUMULIATORIUS IŠSIKROVĘS	Funkcijos užblokuotos, pavara įjungta.	Akumuliatoriaus įtampa yra žemesnė nei 18,3V (geliniai / AGM akumuliatoriai) arba 18V (rūgštiniai akumuliatoriai).	Įkraukite akumuliatorius arba pakeiskite juos.
ATIDAR. GAUBTAS	Mašina nejuda.	Gaubtas yra pakeltas arba tinkamai neuždarytas.	Uždarykite gaubtą. Patikrinkite gaubto apsauginį mikrojungiklį. Patikrinkite laidus.

VARTOTOJO MENIU

Norėdami pasiekti VARTOTOJO MENIU:

- Pasukite uždegimo raktelį mašinai išjungti.
- Vienu metu paspauskite Programavimo ir Siurbimo mygtukus, tada įjunkite mašiną pasukdami uždegimo raktelį.

Paspaudęs Programavimo mygtuką, vartotojas gali pasirinkti parametrą, atlikti pakeitimą ir išsaugoti naują nustatymą.
Paspaudęs Siurbimo mygtuką, vartotojas gali keisti (didinti) pasirinkto parametro reikšmę arba naršyti kitus vartotojo meniu elementus.
Paspaudęs Filtro kratytuvo mygtuką, vartotojas gali keisti (mažinti) pasirinkto parametro reikšmę arba naršyti kitus vartotojo meniu elementus.
Norėdami išeiti iš vartotojo meniu, pasirinkite EXIT (išeiti) ir paspauskite Programavimo mygtuką, kad patvirtintumėte.

Parametras	Aprašymas
KALBA	Nustato ekrane naudojamą kalbą.
TECHNINĖ INFORMACIJA	Rodo spausdintinės plokštės aparatinės ir programinės įrangos versiją.
AKUM. TIPAS	Nustato mašinoje sumontuotą akumuliatoriaus tipą – gelinis / AGM arba ACID (WET).
AUT. IŠSIJUNG.	Pasirenkama uždelsimo trukmė, kol atleidus akceleratoriaus pedalą išsijungs mašinos funkcijos. 0 = funkcija neaktyvi. 1 – 10 = laikas nuo 1 iki 10 sekundžių.
FILTRO KRATYT.	Pasirenka filtro kratytuvo darbo režimą, kai mašina naudojama. MANUAL (RANKINIS) = automatinis filtro kratymas išjungtas. 5 – 30 = laikas nuo 5 iki 30 minučių, nustatantis filtro kratytuvo aktyvinimą automatiniu būdu.
MAŠINOS TIPAS	Pasirenka mašinos versiją. BATTERY (AKUMULIATORIUS) = versija su akumuliatoriumi. DUAL POWER (DU MAITINIMO ŠALTINIAI) = versija su dviem maitinimo šaltiniais.
PRIEŽIŪR. MENIU	Techninis meniu
PRADINIS PUSL.	Ekrano logotipo pasirinkimas. 0 = be logotipo. 1 = standartinis logotipas. 2 – 10 = individualiai pritaikyti logotipai.
ATST. VAL. SK.	Nustato valandų skaitiklį iš naujo. 1 = nustatyti valandų skaitiklį iš naujo.
ATST. PRIEŽ. VAL.	Nustato priežiūros valandų skaitiklį iš naujo. 1 = nustatyti valandų skaitiklį iš naujo.
PRIEŽ. VAL.	Suaktyvina pranešimą „Paskambinkite techninės priežiūros tarnybai“ ekrane techninės priežiūros planavimo tikslais. 0 = funkcija neaktyvi. 50 – 500 = laikas valandomis.
IŠĖJIMAS	Pasirenkama norint išeiti iš vartotojo meniu.

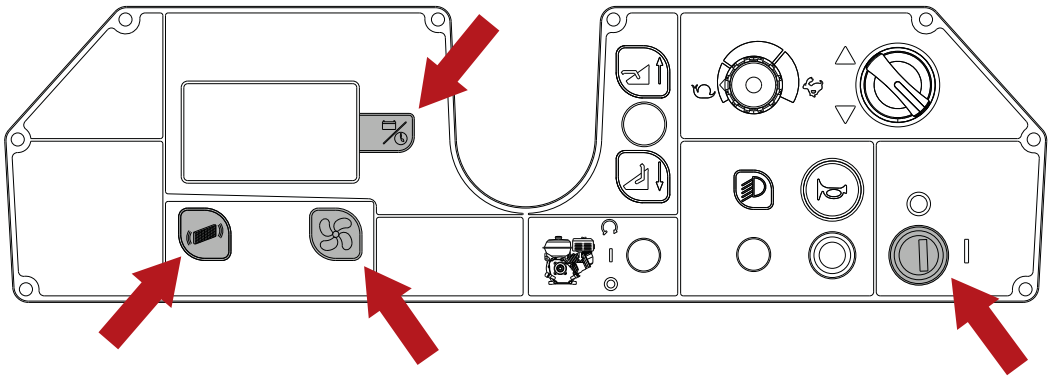

REKOMENDUOJAMOS ATSARGINĖS DALYS

Dalies numeris	Aprašymas
SPPV75791	Pagrindinis šepetys, „PPL“ (standartinis)
SPPV01379	Pagrindinis šepetys, „PPL“ – minkštas (pasirinktinai)
SPPV00013	Pagrindinis šepetys, minkštos medžiagos / plieno derinys – vidutinis (pasirinktinai)
SPPV75793	Pagrindinis šepetys, „PPL“ / plieno derinys – abrazyvinis (pasirinktinai)
PMVR00283	Kit - Šoninis šepetys, „PPL“ (standartinis)
SPPV07065	Kit - Šoninis šepetys, „PPL“ / plieno derinys – abrazyvinis (pasirinktinai)
MPVR75936	Šoninis atvartas
MPVR75935	Priekinis atvartas
MPVR75934	Užpakalinis atvartas
KTRI04766	Atvartų rinkinys, nepaliekantis žymių (pasirinktinai)
FTDP76070	Panelinis filtras, poliesteris (standartinis)
FTDP76067	Panelinis filtras, popierius (pasirinktinai)
MTCG00139	Diržas d.8 710
MTCG00138	Diržas d.10 710
CUVR17004	Šepečio guolis
CMCV00451	Pagrindinio šepečio pakėlimo kabelis
CMCV75904	Pagrindinio šepečio pakėlimo kabelio apvalkalas
KTRI02289	Traukos potenciometras
KTRI05576	Greičio ribotuvo potenciometras
GUVR00625	Šiukšlių konteinerio tarpinė
VEVR00070	Variklio ventiliatorius
9018332	Saugiklis, 50 A, šepečio variklis
MOCC87164	Šepečio variklis
9017784	Šepečio variklio angliniai šepečiai
MOCC00443	Šoninio šepečio variklis (kairės pusės)
MOCC00442	Šoninio šepečio variklis (dešinės pusės)
MEVR31145	Šoninio šepečio variklio angliniai šepečiai
MELF33431	Švyturėlio lemputė
MOCC00445	Traukos variklis
MEVR02107	Traukos variklio angliniai šepečiai
RTRT00548	Priekinis guminis ratas
KTRI75744	Užpakalinis guminis ratas
KTRI02348	Ratų rinkinys, nepaliekantis žymių (pasirinktinai)
CUVR00005	Pagrindinio šepečio skriemulio guolis
MECI75801	Bunkerio jungiklis
MLML85997	Pedalo spyruoklė

MECE00591	Ekrano spausdintinė plokštė
MECE00592	Aptarnavimo spausdintinė plokštė
MECE00925	Traukos spausdintinė plokštė
MECE00915	Inverterio spausdintinė plokštė
MECI00532	Pagrindinis kontaktorius, 24 V–100 A
MECE00201	Relė 24 V 10–20 A
994203	Akumuliatorius, 06 V dc 0180 Ah, gelinis [5H, GF06180]
BACA00273	Įkroviklis, akumuliatorius, 24 V DC, 25 A [SB50]
MECB00922	Akumuliatoriaus įkroviklio laidas (EMEA)
MECB02036	Akumuliatoriaus įkroviklio laidas (JK)

SATURA RĀDĪTĀJS

SVARĪGI DROŠĪBAS PASĀKUMI **3**
DROŠĪBAS SIMBOLI **6**
TEHNISKĀS SPECIFIKĀCIJAS **7**
IEKĀRTAS IZMĒRI **9**
VISPĀRĪGĀ INFORMĀCIJA **10**
Šīs rokasgrāmatas mērķis 10
Mašīnas identifikācija 10
Mašīnai pievienotā dokumentācija 10
TEHNISKĀ INFORMĀCIJA **11**
Vispārīgs apraksts 11
Mašīnas galvenās daļas 11
Vadības panelis 12
Piederumi 12
RĪCĪBA UN UZSTĀDĪŠANA **13**
Uz paliktņiem novietotas mašīnas celšana un transportēšana 13
Apskate pēc piegādes 13
Izpakošana 13
Ja iepakojumu nesaglabājat, tas jāutilizē atbilstoši spēkā esošajiem noteikumiem 13
Akumulatori 14
Akumulatoru veidu ievietošana mašīnā 14
SLAPJO akumulatoru sagatavošana 15
Akumulatori: uzstādīšana un savienošana 15
OFF-BOARD akumulatora lādētāja iestatījumi 16
OFF-BOARD akumulatora lādētāja sagatavošana 16
Sānu suku pievienošana 16
PRAKTISKI NORĀDĪJUMI OPERATORAM **17**
Apģērbs un aprīkojums 17
Pirms mašīnas ieslēgšanas 17
Mašīnas sagatavošana darbam 17
Darbība 17
Darba bremze un stāvbremze 19
Mašīnas darbības laikā 19
Avārijas apturēšanas poga 20
Drošības termostats 20
Akumulatora uzlādes indikators 20
Atkritumu tvertnes iztukšošana 20
Mašīnas pārvietošana, neveicot darbu 21
APKOPES INSTRUKCIJAS **22**
Apkope — vispārīgie noteikumi 22
Sūkšanas motora gaisa filtra tīrīšana 22
Drošinātāji: 23
Akumulatoru apkope 23
WET akumulatoru elektrolīta līmeņa pārbaude 24
Akumulatoru uzlādēšana 24
Akumulators: noņemšana 25
Centrālās sukas nomaiņa 25
Centrālās sukas nodiluma regulēšana 26
Sānu suku nodiluma regulēšana 26
Periodiskas pārbaudes 27
DĪKSTĀVES PERIODI **27**
PROBLĒMU NOVĒRŠANA **28**
PARĀDĪTIE BRĪDINĀJUMI **29**
LIETOTĀJA IZVĒLNE **30**
IETEICAMĀS REZERVES DAĻAS **31**

SVARĪGI DROŠĪBAS PASĀKUMI

Teksta daļas, kurām nepieciešams pievērst īpašu uzmanību, ir drukātas treknrakstā un ir ilustrētas ar tālāk norādītajiem simboliem.

! BĪSTAMI:
Norāda, ka jāievēro rūpība, lai novērstu nopietnas sekas, kas var izraisīt cilvēku nāvi, vai uz situācijām, kas rada potenciālu veselības un drošības apdraudējumu.

! UZMANĪBU:
Norāda, ka jāievēro rūpība, lai novērstu nopietnas sekas, kas var izraisīt mašīnas vai darbavietas bojājumus vai finansiālus zaudējumus.

! BĪSTAMI: Ja mašīnā uzstādīti svina-skābes (WET) akumulatori, sargiet akumulators no dzirkstelēm, liesmām un dūmojošiem materiāliem. Normālas lietošanas, jo īpaši akumulatoru uzlādes laikā var tikt izdalītas sprādzienbīstamas gāzes.

! BĪSTAMI: Ja mašīnā uzstādīti svina-skābes (WET jeb mitro elementu) akumulatori, to uzlādes laikā veidojas īpaši sprādzienbīstama ūdeņraža gāze. Turiet sēdekļa pārsegu saliektu pret stūri akumulatora uzlādes cikla laikā un veiciet šo procedūru tikai labi vēdinātās vietās, atstatu no atklātas liesmas.

! BĪSTAMI: Neizmantojiet mašīnu uzliesmojošu šķidrumu vai tvaiku vai viegli aizdedzināmu putekļu klātbūtnē.

! BĪSTAMI: Nekādā gadījumā neuzsūciet toksiskus materiālus.

! BĪSTAMI: Nekādā gadījumā neuzsūciet degošus vai sakarsētus objektus.

! BĪSTAMI: Šo mašīnu nedrīkst lietot uz grīdām ar bīstamu pārklājumu / apdari / materiāliem.

! UZMANĪBU: Nekādā gadījumā nelietojiet mašīnu uz mitrām virsmām.

Neizmantojiet mašīnu:
- **ja neesat izlasījis ekspluatācijas un apkopes rokasgrāmatu;**
- **ja neesat apmācīts to izmantot;**
- **ja jums nav konkrēti uzticēta tās izmantošana;**
- **ja neesat pilngadīgs;**
- **ja nav vietā novietota atkritumu tvertne un/vai filtrs;**
- **ja mašīna nedarbojas pareizi;**
- **vietās, kur nav pietiekama apgaismojuma;**
- **sprādzienbīstamās vidēs;**
- **uz sabiedriskajiem ceļiem;**
- **vietās, kur ir veselībai kaitīgi netīrumi (putekļi, gāze u.c.);**
- **vietās, kur ir krītošu priekšmetu radīts apdraudējums, ja vien mašīna nav aprīkota ar konstrukciju aizsardzībai pret krītošiem priekšmetiem.**
- **vietās, kur ir pārāk tumšs, lai redzētu vadības ierīces vai vadītu mašīnu.**

Apģērbs un aprīkojums:
- **Izmantojiet aizsargapavus ar neslīdošu zoli.**
- **Izmantojiet aizsargbrilles vai sejsegu un aizsargapģērbu.**
- **Atkarībā no tīrāmās virsmas un tās vides aizsarglīdzekļi, kas nepieciešami aizsardzībai pret pulverizētām izsmidzinātām vielām, var ietvert FFP2, līdzvērtīgas vai augstākas aizsardzības klases respiratorās maskas.**

Pirms mašīnas ieslēgšanas:
- **Pārbaudiet, vai mašīna nav bojāta.**
- **Pārbaudiet bremžu darbību.**
- **Pārbaudiet, vai visas drošības ierīces atrodas paredzētajās vietās un pareizi darbojas.**

Mašīnas lietošanas laikā:
- **Mašīnu drīkst lietot tikai viens cilvēks.**
- **Novietojiet mašīnu uz taisnas, līdzenas virsmas.**
- **Neļaujiet bērniem rotaļāties uz mašīnas vai tās tuvumā.**
- **neizmantojiet mašīnu, lai slaucītu/iesūktu šķidrumus;**
- **Neizmantojiet mašīnu, lai savāktu vadus, virves, siksnas vai līdzīgus materiālus.**
- **Novērtējiet tīrāmās ēkas veidu, piemēram, slimnīcas, ražošanas telpas (farmaceitiskās preces, ķīmiskās vielas utt.) un noteikti ievērojiet šo ēku spēkā esošos drošības tiesību aktus un nosacījumus.**
- **Mašīnu nedrīkst izmantot citiem mērķiem kā tikai tiem, kam tā tieši paredzēta.**
- **Mašīna galvenokārt ir paredzēta komerciālai izmantošanai, piemēram, viesnīcās, skolās, slimnīcās, rūpnīcās, veikalos, birojos un uzņēmumu telpās. Neizmantojiet to citiem nolūkiem.**

- **Kamēr mašīna atrodas kustībā, turiet visas ķermeņa daļas braukšanas pozīcijā.**
- **Mašīnu drīkst uzglabāt tikai telpās.**
- **Neatļaujiet mašīnu izmantot kā rotaļlietu.**
- **Mašīna nav paredzēta ne vilkšanai, ne tam, lai to vilktu.**
- **Nekādā gadījumā nekad nenovietojiet uz mašīnas smagus priekšmetus.**
- **Nekad neaizsprostojiet gaisa ieplūdes un izplūdes atveres.**
- **Nekad nenoņemiet, nepārveidojiet vai neapejiet drošības ierīces.**
- **Lietošanas laikā līdzeklis var tikt izsmidzināts. Izsmidzināta līdzekļa ieelpošana var būt kaitīga veselībai.**
- **Darba devējam jāveic riska novērtējums, lai precizētu nepieciešamos aizsardzības pasākumus saistībā ar izsmidzināto šķidrumu veidošanos atkarībā no tīrāmās virsmas un tās vides. FFP2, līdzvērtīgas vai augstākas aizsardzības klases maskas ir piemērotas aizsardzībai pret izsmidzinātu šķidrumu ieelpošanu.**
- **Netuviniet rokas kustīgajām daļām.**
- **Mašīnas darbības traucējumu un/vai bojājumu gadījumā nekavējoties to izslēdziet (atvienojot no akumulatora vai strāvas avota) un nemēģiniet to salabot; sazinieties ar ražotāja apstiprinātu servisa centru.**
- **Mašīna paredzēta izmantošanai temperatūrā no +4 °C līdz +40 °C. Kad šī mašīna netiek izmantota, to drīkst uzglabāt temperatūrā no +0 °C līdz +50 °C.**
- **Mašīna paredzēta izmantošanai relatīvā mitruma līmenī no 30% līdz 95%.**
- **Mašīna darbojas maksimāli 2000 m augstumā.**
- **Lietojiet bremzes, lai apturētu mašīnu.**
- **Neizmantojiet mašīnu tādu virsmu tīrīšanai, kuru slīpums pārsniedz datu plāksnītē norādīto.**
- **Nedarbiniet mašīnu uz tādām virsmām, kuru slīpums pārsniedz datu plāksnītē norādīto.**
- **Izmantojot mašīnu uz virsmām ar mazu slīpumu, nepārvietojiet to šķērseniski pret slīpumu, bet gan virziet mašīnu paralēli slīpuma virzienam, veicot uzmanīgus manevrus un neveicot U veida pagriezienus.**
- **Mašīnu nedrīkst izmantot personas (ieskaitot bērnus), kurām ir samazinātas fiziskās, sensorās vai garīgās spējas vai kurām trūkst pieredzes un zināšanu, ja vien tās neuzrauga persona, kas ir atbildīga par to drošību un ir saņēmusi instrukcijas par mašīnas lietošanu.**
- **Nekad neizmantojiet mašīnu cilvēku vai priekšmetu pārvadāšanai vai vilkšanai.**
- **Nevalkājiet rotaslietas, rokaspulksteņus, kaklasaites vai līdzīgus priekšmetus.**
- **Operatoram vienmēr jālieto individuālās aizsardzības līdzekļi: drošības priekšauts vai darba apģērbs, neslīdoši ūdensnecaurlaidīgi apavi, gumijas cimdi, aizsargbrilles un ausu aizsargi, kā arī maska elpošanas ceļu aizsardzībai.**

Pirms mašīnas atstāšanas vai pirms mašīnas apkopes veikšanas:

- **Novietojiet mašīnu uz taisnas, līdzenas virsmas.**
- **Izslēdziet mašīnu un izņemiet aizdedzes atslēgu.**
- **Pievelciet stāvbremzi.**

Veicot apkopi:

- **Visas darbības jāveic apstākļos, kuros nodrošināta piemērota redzamība un apgaismojums.**
- **Izolējiet mašīnu no barošanas avota, atvienojot akumulatorus.**
- **Atvienojiet akumulatora lādētāju no mašīnas.**
- **Operatoram vienmēr jālieto individuālās aizsardzības līdzekļi: drošības priekšauts vai darba apģērbs, neslīdoši ūdensnecaurlaidīgi apavi, gumijas cimdi, aizsargbrilles un ausu aizsargi, kā arī maska elpošanas ceļu aizsardzībai.**
- **Nevalkājiet rotaslietas, rokaspulksteņus, kaklasaites vai līdzīgus priekšmetus.**
- **Negrūdiet un nevelciet mašīnu, ja vadītāja sēdeklī nesēž operators, kurš var vadīt stūri.**
- **Aizsargājiet akumulatorus pret tādiem netīrumiem kā metālu putekļi.**
- **Apejoties ar akumulatoru skābi, esiet piesardzīgs un izvairieties no saskares. Ja noplūdis akumulatoru šķidrums, nepieskarieties tam un ievērojiet šādus drošības pasākumus. Saskare ar ādu var izraisīt kairinājumu; mazgājiet ar ziepēm un ūdeni. Tvaiku ieelpošana var izraisīt elpceļu kairinājumu; uzturieties svaigā gaisā un konsultējieties ar ārstu. Saskare ar acīm var izraisīt kairinājumu; nekavējoties mazgājiet acis, tās skalojot ar ūdeni vismaz 15 minūtes, un konsultējieties ar ārstu.**
- **Nekad nenovietojiet uz akumulatoriem darbarīkus, jo tas var radīt īssavienojumu, izraisot akumulatoru sprādzienu.**
- **Vienmēr izmantojiet mašīnas komplektācijā iekļauto akumulatoru lādētāju (ja tas iekļauts) vai, ja tā nav, izstrādājumu ar tehniskajiem datiem atbilstošām specifikācijām.**
- **Akumulatoru uzstādīšana jāuztic TENNANT apstiprinātam apkopes tehniķim.**
- **Periodiski apskatiet akumulatoru lādētāja strāvas padeves vadu, lai pārliecinātos, ka tas nav bojāts; ja konstatējat bojājumus, mašīnu nedrīkst izmantot. Vada nomaiņa jāuztic TENNANT apstiprinātam apkopes tehniķim. Atvienojiet abus akumulatoru lādētāja**

savienojumus (AC pusi un DC pusi).

- **Nevelciet akumulatoru lādētāja vadu, lai to atvienotu no kontaktligzdas: cieši satveriet un velciet spraudni.**
- **Nekad nemazgājiet mašīnu ar ūdens strūklām.**
- **Tīrīšanas un apkopes darbības, kuras var veikt mašīnas lietotājs, nedrīkst uzticēt bērniem, ja netiek veikta to uzraudzība.**
- **Visi remontdarbi jāveic TENNANT apstiprinātam apkopes tehniķim.**
- **Izmantojiet tikai oriģinālos piederumus un rezerves daļas, ko nodrošina vienīgi ražotājs, jo tikai šādas detaļas var garantēt drošu mašīnas ekspluatāciju bez problēmām.**
- **Nekad neizmantojiet detaļas no citām mašīnām vai komplektiem.**

Ja mašīnu paredzēts iekraut transportlīdzeklī vai izkraut no tā:

- **Pirms mašīnas kraušanas iztukšojiet tvertni.**
- **Nevadiet mašīnu uz slidenas rampas.**
- **Izmantojot mašīnu uz rampām, ievērojiet īpašu piesardzību.**
- **Izslēdziet mašīnu un izņemiet aizdedzes atslēgu.**
- **Nobloķējiet mašīnas riteņus.**
- **Fiksējiet mašīnu ar siksnām.**

UZGLABĀJIET ŠĪS INSTRUKCIJAS DROŠĀ VIETĀ.

DROŠĪBAS SIMBOLI

	BRĪDINĀJUMS! KUSTĪGO DAĻU BĪSTAMĪBA
	BRĪDINĀJUMS! RISKS IEGŪT ĶĪMISKOS SKĀBES APGEDUMUS
	MAKSIMĀLAIS SLĪPUMS
	OPERATORA ROKASGRĀMATA, LIETOŠANAS INSTRUKCIJAS
	IZLASIET OPERATORA ROKASGRĀMATU
	LĪDZSTRĀVAS SIMBOLS
	IZOLĀCIJAS KLASE: ŠĪ KLASIFIKĀCIJA ATTIECAS TIKAI UZ MAŠĪNĀM, KAS DARBOJAS AR AKUMULATORIEM.
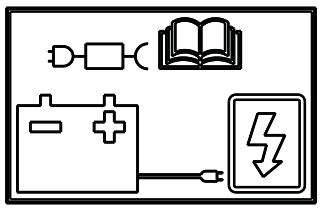	ĀRĒJĀ AKUMULATORA LĀDĒTĀJA PIEVIENOŠANAS VIETA.

TEHNISKĀS SPECIFIKĀCIJAS

Tīrīšanas platums		mm	1100
		collas	43,30
Tīrīšanas jauda stundā		m^2/h	3800-5600
		ft^2/h	40902,86 - 60277,9
Centra sukas diametrs		mm	280
		collas	11,02
Sānu sukas diametrs		mm	400
		collas	15,74
Centra sukas motora jauda		W	600
		HP	0,80
Sānu suku motora jauda		W	90
		HP	0,12
Piedziņas motora jauda		W	450
		HP	0,60
Sūkšanas motora jauda		W	260
		HP	0,34
Filtra kratīšanas motora jauda		W	90
		HP	0,12
Mašīnas jauda (P_M)		W	1560
		HP	2,092
Maksimālais ātrums		km/h	6,2
		mph	3,8
Atkritumu tvertnes tilpums		l	61
		galoni	13,84
Paneļa filtra virsmas laukums		m^2	4
		ft^2	43,05
Priekšējā riteņa diametrs		mm	250
		collas	9,84
Aizmugurējā riteņa diametrs		mm	250
		collas	9,84
Pieļaujamais slīpums			16% / 9°
Bruto svars (GVW)		kg	651
		mārciņas	1435,21
Transportēšanas svars bez akumulatoriem		kg	258
		mārciņas	568,8
Transportēšanas svars ar akumulatoriem		kg	394,4
		mārciņas	869,5
Akumulatoru skaits		skaits	4
Mašīnas spriegums V_M		V	24Vdc
Viena akumulatora ietilpība		Ah (5h)	180
Viena akumulatora svars		kg	34,1
		mārciņas	75,2
Barošanas spriegums (akumulatora uzlāde)	Versijas bez akumulatora lādētāja	V	24Vdc
Maksimālā strāvas plūsma (akumulatora uzlāde)		I	23 A
Iekārtas izmēri		mm	X=1615 x Y=905 x Z=1210
		collas	X=63,58 x Y=35,62 x Z=47,63
Akumulatora nodalījuma izmēri (garums, platums, augstums)		mm	500 x 500 x 360
		collas	19,68 x 19,68 x 14,1
Iepakojuma izmērs (garums, platums, augstums)		mm	1740 x 1100 x 1410
		collas	68,50 x 43,30 x 55,51

Skaņas spiediens - DD pielikums (akustiskā trokšņa emisija) EN 60335-2-72: 2012		LpA (dB)	70
Mērījumu nenoteiktība		K (dB)	3
Mērītais skaņas stiprums		Lwa (dB)	82
Mērījumu nenoteiktība		K (dB)	3
Garantētais skaņas stiprums		Lwa,g (dB)	83
Mērījumu nenoteiktība		K (dB)	3
Vibrācijas līmenis (rokām) - IEC 60335-2-72		HAV $m/sek.^2$	2,6
Mērījumu nenoteiktība, k		$m/sek.^2$	1,3
Vibrācijas līmenis (ķermenim) IEC 60335-2-72		HBV $m/sek.^2$	0,5
Mērījumu nenoteiktība, k		$m/sek.^2$	0,3
IP pakāpe		IP	IPX3

Bruto svars (GVW): maksimālais pieļaujamais svars, kad mašīna ir pilnībā uzpildīta un gatava lietošanai. Mašīnas bruto svarā iekļauta pilna mazgāšanas šķīduma tvertne ar tīru ūdeni, tukša netīrā ūdens tvertne (otrreizējās pārstrādes sistēmu gadījumā tvertne uzpildīta līdz pusei), tukši putekļu maisi, līdz nominālajai ietilpībai pilna savācējtvertne, lielākie ieteicamie akumulatori un visi piederumi, piem., kabeļi, šļūtenes, mazgāšanas līdzekļi, mazgāšanas slotas un sukas.
Transportējamais svars: iekārtas svars, kas ietver akumulatorus, bet neietver izvēles daļas (piemēram, operatora kabīni, FOPS (konstrukciju aizsardzībai pret krītošiem objektiem), otrās un trešās sānu sukas un priekšējo suku agregātu), svaigu ūdeni (skruberu vai kombinēto iekārtu gadījumā) un standarta operatora svaru (75 kg).
Dati var tikt mainīti bez iepriekšēja brīdinājuma
V, I: uzlādes / barošanas vērtības
V_M , P_M : mašīna vidējos ekspluatācijas apstākļos (visas funkcijas aktīvas)

IEKĀRTAS IZMĒRI

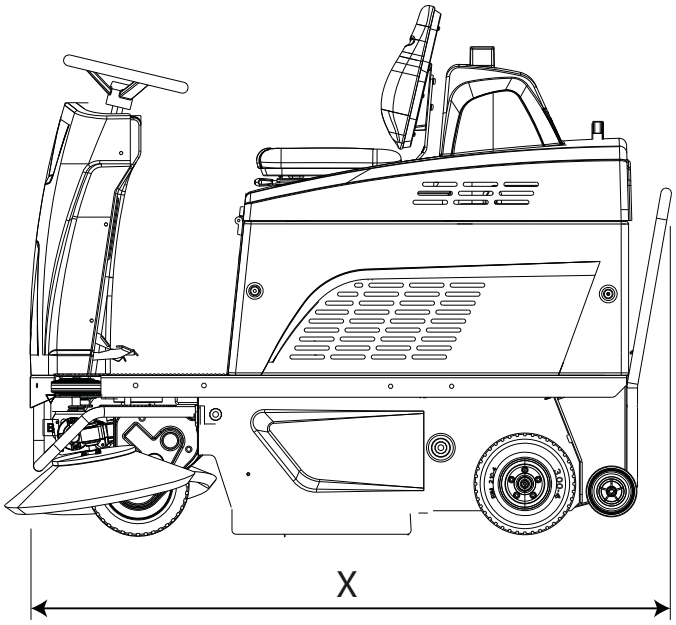

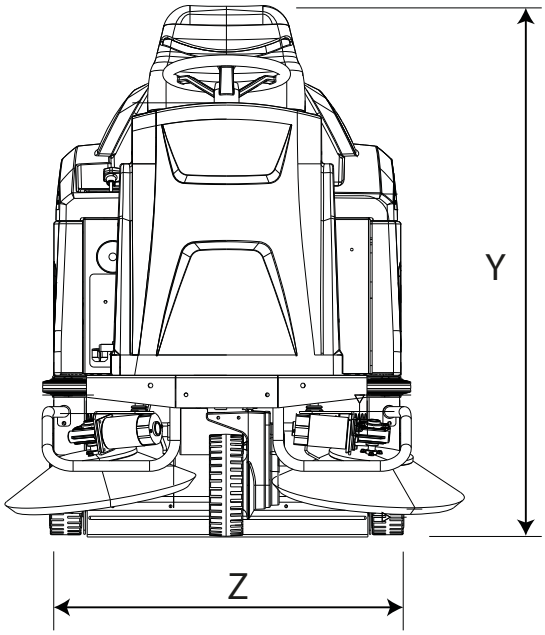

X-Y-Z: Skatiet tabulu "TEHNISKĀS SPECIFIKĀCIJAS"

VISPĀRĪGĀ INFORMĀCIJA

Šīs rokasgrāmatas mērķis

Šo rokasgrāmatu ir rakstījis ražotājs, un tā ir būtiska mašīnas[1] daļa.
Rokasgrāmatā aprakstīts, kādēļ mašīna tikusi projektēta un konstruēta, un rokasgrāmatā ir visa vajadzīgā informācija, kas nepieciešama operatoriem[2].
Papildus šai rokasgrāmatai, kurā ir informācija operatoriem, ir pieejama cita specifiska informācija, kas paredzēta apkopes personālam[3].
Termini “pa labi” un “pa kreisi”, “pulksteņrādītāju virzienā” un “pretēji pulksteņrādītāju virzienam” attiecas uz mašīnas turpgaitas kustību.
Patstāvīga atbilstība instrukcijām šajā rokasgrāmatā garantē drošību operatoram un mašīnai, nodrošina zemas lietošanas izmaksas un augstas kvalitātes rezultātus, kā arī palielina mašīnas kalpošanas laiku. Neievērojot šīs instrukcijas, var radīt operatora ievainojumus vai mašīnas, grīdas un vides bojājumus.
Lai ātri atrastu vajadzīgo sadaļu, skatiet satura rādītāju šīs rokasgrāmatas sākumā.

Šajā rokasgrāmatā iekļautā informācija ir pareiza un ticama, pat ja mašīna var būtiski atšķirties no šajā dokumentā ievietotajiem attēliem.

Mašīnas identifikācija

Datu plāksnītē norādīta šāda informācija:

- Ražotāja nosaukums.
- Modelis.
- Sērijas numurs.
- Ražošanas gads.
- Strāvas padeves spriegums (uzlādes/barošanas vērtība.)
- Strāvas intensitāte (maksimālais uzlādes līmenis, kas pēc iespējas atbilst akumulatora ražotāja norādītajai vērtībai).
- Bruto svars.
- IP aizsardzības pakāpe.
- Mašīnas spriegums (vidējos darbības apstākļos).
- Mašīnas jauda (vidējos darbības apstākļos).
- Maksimālais pieļaujamais slīpums.

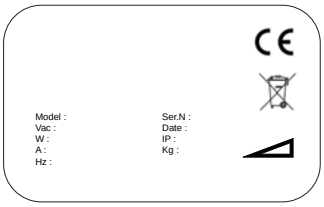

Mašīnai pievienotā dokumentācija

- Lietotāja rokasgrāmata;
- CE atbilstības sertifikāts;
- Īsa pamācība
- Akumulatora lādētāja lietotāja rokasgrāmata (iekļauta lādētāja komplektācijā).

1 Termins “mašīna” šajā rokasgrāmatā aizstāj tirdzniecības nosaukumu.

2 Personas, kas ir atbildīgas par mašīnas izmantošanu un neveic darbības, kurām nepieciešamas konkrētas tehniskās iemaņas.

3 Personas ar pieredzi, tehnisko izglītību un zināšanām par likumdošanu un standartiem. Šīs personas spēj veikt visas nepieciešamās darbības, kā arī mašīnas ekspluatācijas, uzstādīšanas, izmantošanas un apkopes darbību veikšanas laikā atpazīt iespējamos riskus un no tiem izvairīties.

TEHNISKĀ INFORMĀCIJA

Vispārīgs apraksts

Šajā rokasgrāmatā aprakstīta motorizēta grīdu tīrīšanas mašīna, kas paredzēta grīdu tīrīšanai publiskās un industriālās vidēs.
Šo motorizēto grīdu tīrīšanas mašīnu var izmantot, lai tīrītu rūpniecības procesu atkritumus, galvenokārt putekļus un netīrumus, uz nosacīti līdzenas, plakanas un cietas virsmas, piemēram, betona, asfalta, akmens flīzēm, keramikas flīzēm, lokšņu metāla, marmora, reljefas vai gludas gumijas vai arī uz iekštelpu vai āra plastikāta segumiem.

Mašīnas galvenās daļas

Mašīnas galvenās daļas ir šādas:

1. atkritumu tvertne;
2. vadības panelis;
3. centra suka;
4. sānu suka;
5. sūkšanas filtrs;
6. filtra kratītājs;
7. vadītāja sēdeklis;
8. akumulatora nodalījums;
9. stūre;
10. akseleratora pedālis;
11. apkalpošanas un stāvbremzes pedālis;
12. sānu sukas darbības svira;
13. “Lift flap” (pacelt atloku) darbināšanas pedālis, palīdz centra sukai savākt masīvus objektus;
14. centra sukas darbības svira.

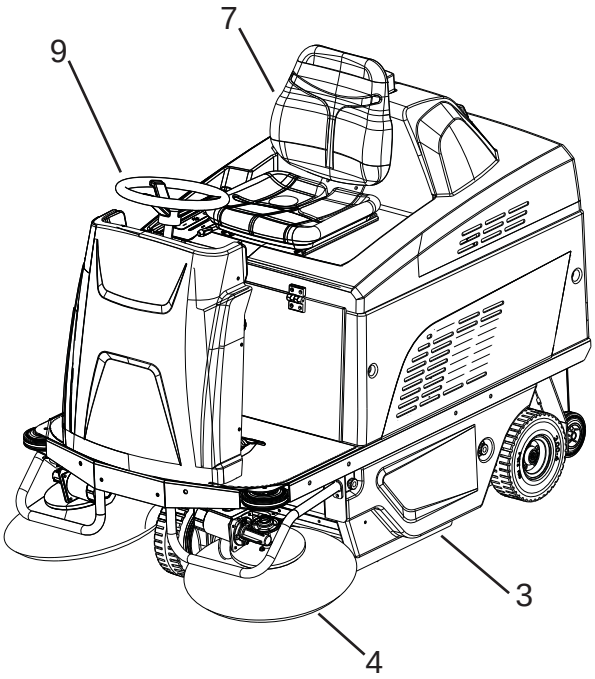

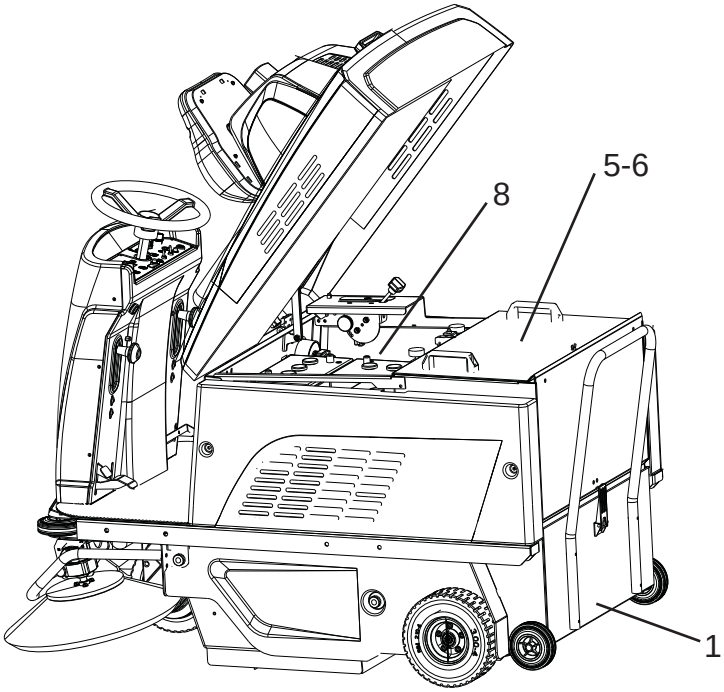

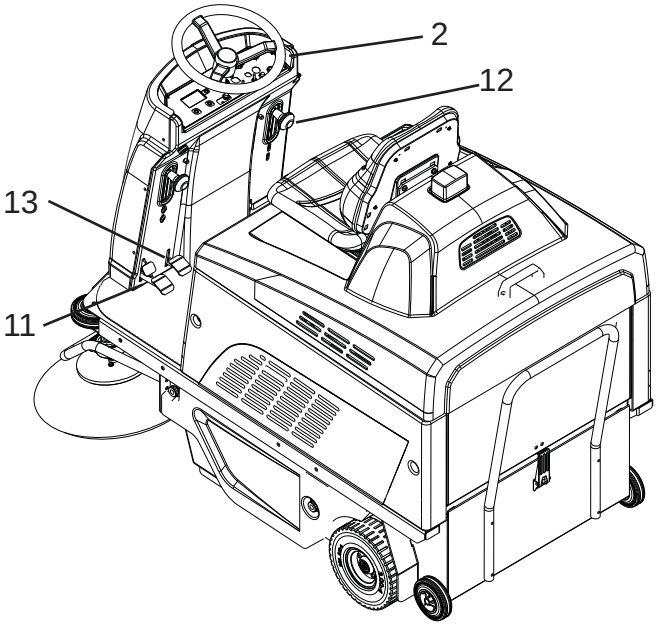

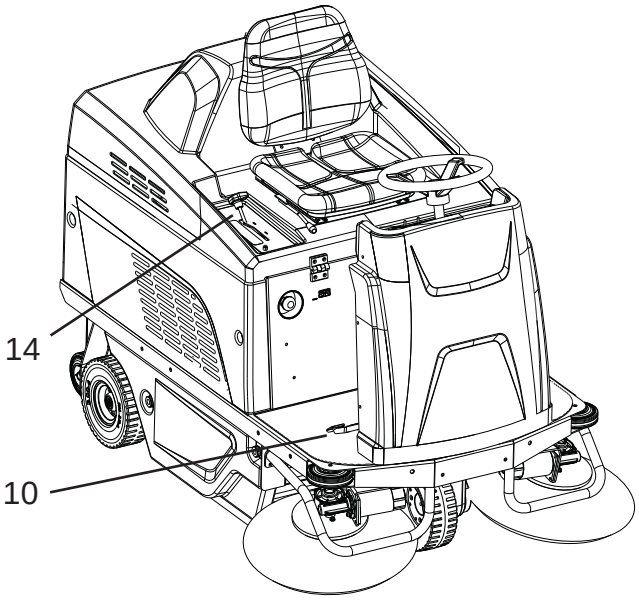

Vadības panelis

Mašīnai ir šādas vadības ierīces un indikatori:

15. avārijas apturēšanas poga: drošības ierīce;
16. ātruma potenciometrs: regulē mašīnas turpgaitas un atpakaļgaitas maksimālo ātrumu;
17. virzienu selektorslēdzis, ar ko iestata mašīnas turp vai atpakaļgaitas kustību;
18. displejs, kurā parādīts: procentuāli izteikts atlikušais akumulatora uzlādes līmenis, brīdinājumu kodi un stundu mērītājs;
19. taures poga;
20. sūkšanas poga: iespējo/atspējo sūkšanas motoru.
21. Programmēšanas pogas, kuras izmanto, lai pārvietotos pa LIETOTĀJA IZVĒLNI.
22. Filtra kratīšanas poga: iespējo filtra kratīšanas manuālo darbību.
23. galvenais slēdzis / aizdedzes slēdzis: pieslēdz un atslēdz elektrisko jaudu visām mašīnas funkcijām;
24. Neizmanto.
25. Neizmanto.
26. Neizmanto.

Piederumi

Skatīt ieteicamo rezerves daļu sarakstu.

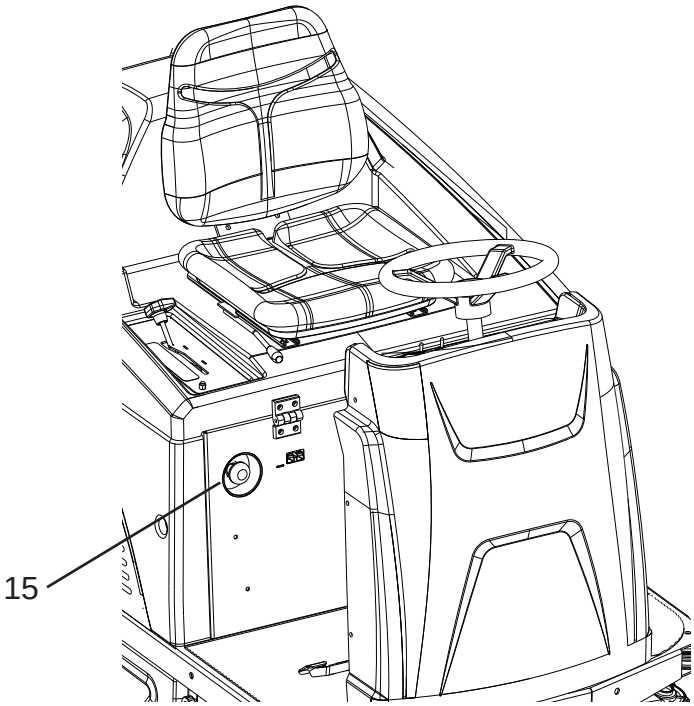

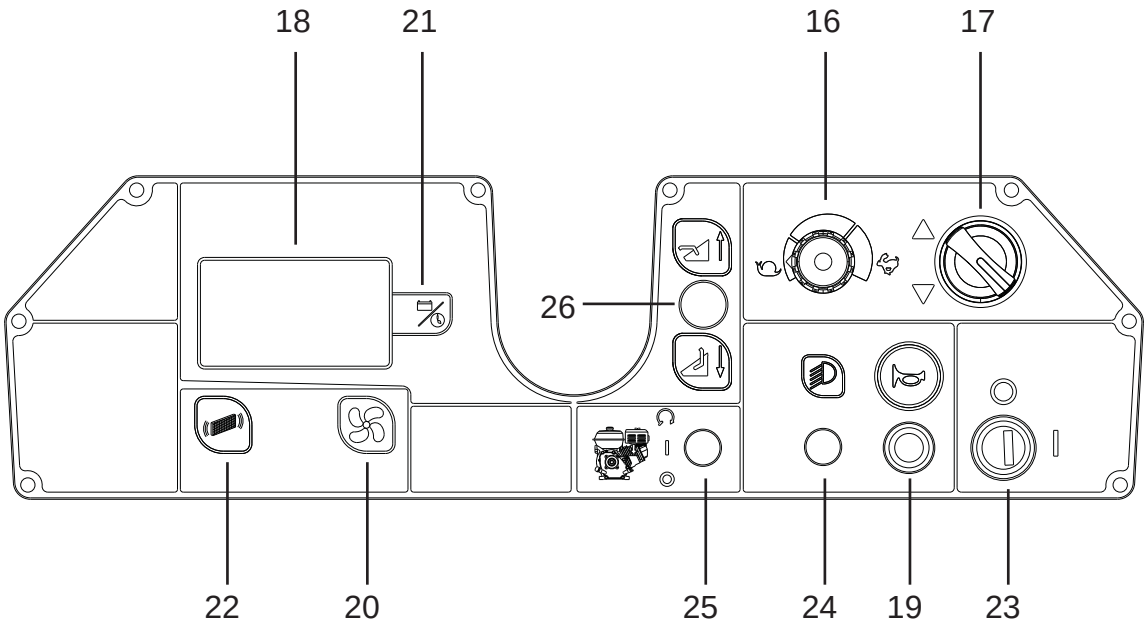

RĪCĪBA UN UZSTĀDĪŠANA

Uz paliktņiem novietotas mašīnas celšana un transportēšana

! UZMANĪBU: veicot jebkādas pacelšanas darbības, pārliecinieties, ka uz paliktņiem novietotā mašīna ir stingri nostiprināta, lai izvairītos no apgāšanās vai nejaušas mašīnas nokrišanas.
Mašīnu drīkst iekraut transportlīdzekļos vai izkraut no tiem tikai pietiekami apgaismotās vietās.

Mašīna ir iepakota uz ražotāja koka paletes. Mašīna jāiekrauj pārvadāšanas transportlīdzeklī, lietojot piemērotu aprīkojumu (skatiet Direktīvu 2006/42/EK un turpmākos labojumus un/vai papildinājumus). Izkraujot mašīnu galamērķī, jāizmanto līdzīgi līdzekļi.
Mašīnas korpusu, kas izvietots uz paletēm, drīkst pacelt tikai, izmantojot autokrāvēju. Rīkojieties uzmanīgi, lai mašīna netiktu bojāta vai apgāzta.

Apskate pēc piegādes

Kad pārvadātājs piegādā mašīnu, pārbaudiet, vai iepakojums un mašīna ir vesela un nebojāta. Ja mašīna ir bojāta, informējiet pārvadātāju par bojājumiem un pirms preces apstiprināšanas atrunājiet tiesības (rakstiskā veidā) pieprasīt kompensāciju par bojājumu.

Izpakošana

! BĪSTAMI: mašīnas izpakošanas laikā operatoram jālieto nepieciešamie individuālās aizsardzības līdzekļi (cimdi, aizsargbrilles u.c.), lai ierobežotu ievainojumu risku.

Mašīnas izpakošanas laikā rīkojieties atbilstoši tālāk sniegtajiem norādījumiem.

- Izmantojot šķēres vai asknaibles, pārgrieziet un noņemiet plastmasas auklas.
- Noņemiet kartona iepakojumu.
- Izņemiet sānu sukas, kas ievietotas akumulatora nodalījumā.
- Izņemiet maisus no akumulatora nodalījuma un pārbaudiet, vai tajos ir šāds saturs: lietotāja rokasgrāmata; CE atbilstības sertifikāts; īsa pamācība; pamācība akumulatoru lādētāja uzstādīšanai; akumulatoru tiltiņi ar spailēm; 1 x akumulatoru lādētāja savienotājs; 2 x sešstūra atslēga.
- Noņemiet metāla balsteņus, kas nostiprina priekšējos/aizmugurējos riteņus, un mašīnas šasiju pie paliktņa/
- Atbrīvojiet stāvbremzi.

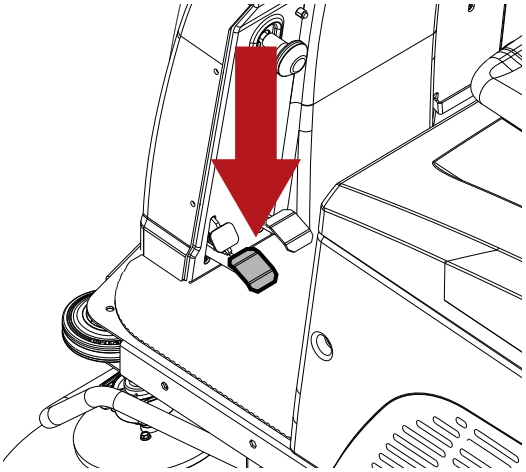

- Izmantojot rampu, nobīdiet mašīnu no paliktņa ar aizmuguri pa priekšu. Mašīnu nedrīkst celt.

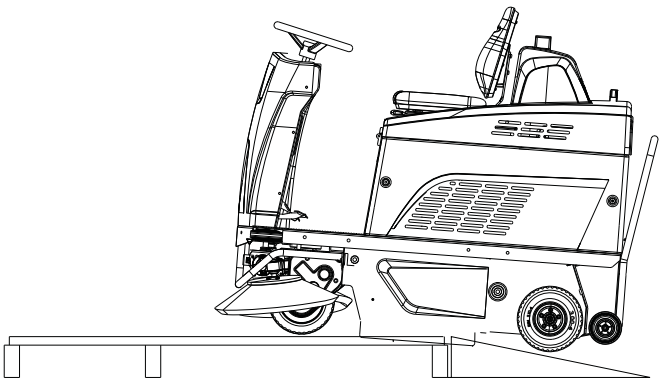

- Izpakojiet sukas.
- Notīriet mašīnas ārpusi, ievērojot drošības noteikumus.

Kad mašīna ir pilnībā izpakota, veiciet akumulatoru uzstādīšanu (skatiet sadaļu “**Akumulatori: uzstādīšana un savienošana**”).
Ja vēlaties, iepakojuma elementus var saglabāt, jo tos var izmantot atkārtoti, lai nodrošinātu mašīnas aizsardzību, ja tā tiek pārvietota uz citu vietu vai remontdarbnīcu.
Ja iepakojumu nesaglabājat, tas jāutilizē atbilstoši spēkā esošajiem noteikumiem.

Akumulatori

! UZMANĪBU: nelietojiet NEUZLĀDĒJAMUS akumulatorus

Šajā mašīnā var tikt izmantoti divu veidu akumulatori:
Hermētiski cilindriskie akumulatori (WET): nepieciešama regulāra elektrolītu līmeņa pārbaude.
Hermētiski noslēgti akumulatori (GEL vai AGM): šo tipu akumulatoriem nav nepieciešama apkope.
Akumulatora tehniskajām īpašībām jāatbilst tām, kas norādītas sadaļā par mašīnas "**Tehniskajām specifikācijām"**. Smagāku akumulatoru lietošana var nopietni apdraudēt manevrējamību un izraisīt piedziņas motora pārkaršanu. Turpretim vieglāki akumulatori ar mazāku kapacitāti biežāk jāuzlādē.

Akumulatoru veidu ievietošana mašīnā

! IEVĒRĪBAI
Ievadiet uzstādītā akumulatora veidu mašīnas programmatūras iestatījumos.

! UZMANĪBU: ja mašīnas tiek piegādātas ar uzstādītiem akumulatoriem, "AKUMULATORA TIPA" parametri ir rūpnīcas iestatījumi.

Izpildiet tālāk sniegtos norādījumus, lai iestatītu mašīnas loģikas iestatījumiem atbilstoši uzstādītā akumulatora veidam.

- Pagrieziet aizdedzes atslēgu, lai mašīnu izslēgtu.

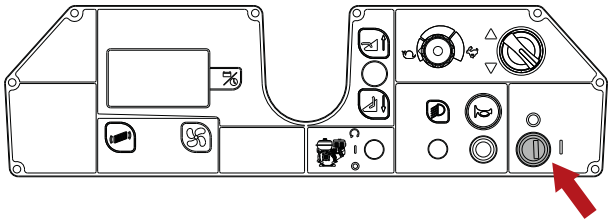

- Vienlaikus nospiediet programmēšanas un sūkšanas pogas, pēc tam ieslēdziet mašīnu, pagriežot aizdedzes atslēgu.

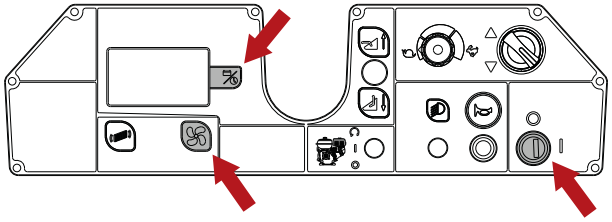

- Divreiz nospiediet sūkšanas pogu.

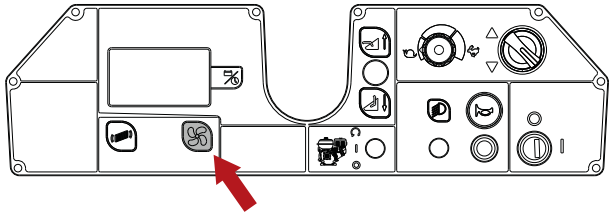

- Nospiediet programmēšanas pogu, lai piekļūtu akumulatora tipa iestatīšanas izvēlnei.

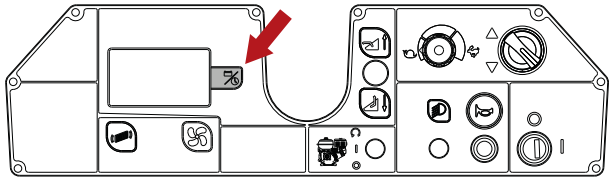

- Atlasiet uzstādīto akumulatoru veidu ar sūkšanas vai filtra kratītāja pogu. "SKĀBES akumulators" vai "GELA/AGM akumulators".

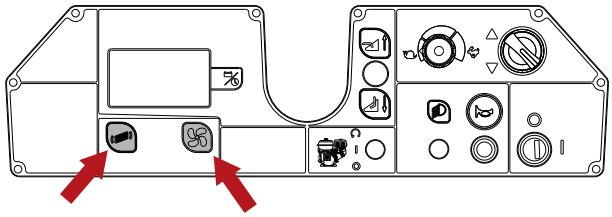

- Nospiediet programmēšanas pogu, lai saglabātu parametru.

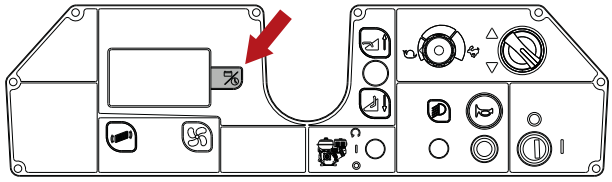

- Vairākas reizes nospiediet sūkšanas pogu, līdz parādās ziņojums "EXIT" (Iziet), pēc tam nospiediet programmēšanas pogu, lai izietu un saglabātu parametru.

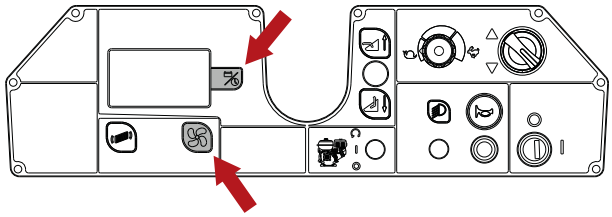

SLAPJO akumulatoru sagatavošana

! BĪSTAMI: Akumulatoru uzstādīšana un pievienošana/izņemšana ir jāuztic TENNANT apstiprinātam apkopes tehniķim (turpmāk tekstā “kvalificēts tehniķis”).

! BĪSTAMI: veicot akumulatoru uzstādīšanu vai jebkādu akumulatora apkopi, kvalificētajam tehniķim jālieto individuālās aizsardzības līdzekļi (cimdi, aizsargbrilles, darba apģērbs u. c.), lai ierobežotu negadījumu risku. Izvairieties no atklātas liesmas, akumulatora polu īssavienojuma, neradiet dzirksteļošanu, kā arī nesmēķējiet.

! BĪSTAMI: ja noplūdis akumulatoru šķidrums, nepieskarieties tam un ievērojiet šādus drošības pasākumus.
Saskare ar ādu var izraisīt kairinājumu; mazgājiet ar ziepēm un ūdeni.
Tvaiku ieelpošana var izraisīt elpceļu kairinājumu; uzturieties svaigā gaisā un konsultējieties ar ārstu.
Saskare ar acīm var izraisīt kairinājumu; nekavējoties mazgājiet acis, tās skalojot ar ūdeni vismaz 15 minūtes, un konsultējieties ar ārstu.

Akumulatori: uzstādīšana un savienošana

! BĪSTAMI: veicot akumulatoru uzstādīšanu vai jebkādu akumulatora apkopi, kvalificētajam tehniķim jālieto individuālās aizsardzības līdzekļi (cimdi, aizsargbrilles, darba apģērbs u. c.), lai ierobežotu negadījumu risku. Izvairieties no atklātas liesmas, akumulatora polu īssavienojuma, neradiet dzirksteļošanu, kā arī nesmēķējiet.

! BĪSTAMI: ja noplūdis akumulatoru šķidrums, nepieskarieties tam un ievērojiet šādus drošības pasākumus.
Saskare ar ādu var izraisīt kairinājumu; mazgājiet ar ziepēm un ūdeni.
Tvaiku ieelpošana var izraisīt elpceļu kairinājumu; uzturieties svaigā gaisā un konsultējieties ar ārstu.

Saskare ar acīm var izraisīt kairinājumu; nekavējoties mazgājiet acis, tās skalojot ar ūdeni vismaz 15 minūtes, un konsultējieties ar ārstu.

! UZMANĪBU: akumulatoru uzstādīšanu un savienošanu drīkst veikt tikai kvalificēts tehniķis.

! UZMANĪBU: uzstādot un savienojot akumulatorus, pārliecinieties, ka akumulatora lādētājs ir atvienots no strāvas kontaktligzdas.

! UZMANĪBU: pirms tālāk aprakstīto darbību veikšanas novietojiet mašīnu uz taisnas, līdzenas virsmas, izslēdziet mašīnu, izņemiet aizdedzes atslēgu un novelciet stāvbremzi.

! BĪSTAMI: Pārliecinieties, vai akumulatora pozitīvajiem poliem ir pievienotas spailes, kas ir apzīmētas ar simbolu "+". Nepārbaudiet akumulatoru uzlādi, veidojot īssavienojumu (dzirksteles).

Sagāziet sēdekli uz stūres pusi, pēc tam ievietojiet akumulatorus to nodalījumā pozīcijā, kā parādīts attēlā.

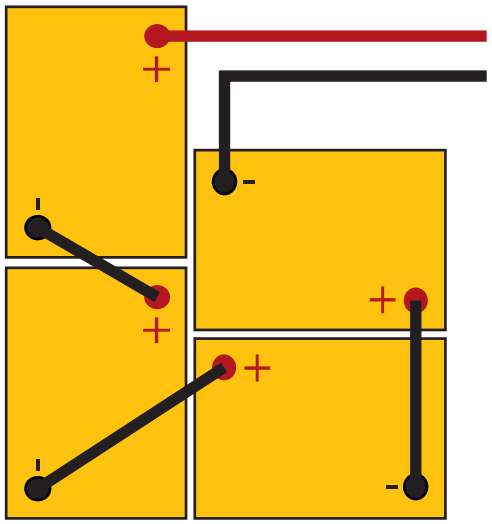

Pievienojiet elektroinstalācijas spailes akumulatora poliem, pievelciet un apsmērējiet ar vazelīnu.
Novietojiet sēdekli darba pozīcijā.
Izmantojot mašīnu, izpildiet tālāk sniegtos norādījumus.

OFF-BOARD akumulatora lādētāja iestatījumi

! BĪSTAMI: izmantojiet akumulatora lādētāju ar CE marķējumu, atbilstošu spēkā esošajam produktu standartam (EN 60335-2-29), ar dubultu vai pastiprinātu izolāciju starp ieeju un izeju un ar SELV tipa izejas kontūru.

! UZMANĪBU: pārbaudiet, vai akumulatora lādētājs ir saderīgs ar uzlādējamiem akumulatoriem.

Cilindriski svina skābes (WET) akumulatori: ieteicams izmantot elektronisku akumulatoru lādētāju; jebkurā gadījumā konsultējieties ar ražotāju un skatiet akumulatora lādētāja rokasgrāmatu, lai pārliecinātos par ārējā akumulatora lādētāja piemērotību.

Gela vai AGM akumulatori: izmantojiet attiecīgajam akumulatora tipam piemērotu lādētāju.

OFF-BOARD akumulatora lādētāja sagatavošana

! UZMANĪBU: šo procedūru drīkst veikt tikai autorizēta servisa tehniķis.

Ja izmantojat akumulatora lādētāju, kas nav iekļauts iekārtas/mašīnas komplektācijā, tam ir jābūt aprīkotam ar mašīnas aprīkojuma komplektācijā iekļauto savienotāju.
Ārējam akumulatora lādētājam piegādātais savienotājs ir saderīgs ar kabeļiem, kuru minimālais šķērsgriezuma laukums ir 16 mm^2.
Lai pievienotu savienotāju, rīkojieties, kā aprakstīts tālāk.
No akumulatoru lādētāja kabeļa sarkanajiem un melnajiem vadiem noņemiet apmēram 13 mm aizsargapvalka.
Pievienojiet vadu galus savienotāja kontaktiem un stingri tos saspiediet, izmantojot piemērotas saspiešanas knaibles.
Pievienojot vadu savienotājam, pārliecinieties, ka ir ievērota pareizā polaritāte (sarkans +, melns –).

Sānu suku pievienošana

! UZMANĪBU: pirms tālāk aprakstīto darbību veikšanas novietojiet mašīnu uz taisnas, līdzenas virsmas, izslēdziet mašīnu, izņemiet aizdedzes atslēgu un novelciet stāvbremzi.

Pievienošana:

- atskrūvējiet skrūvi uz motora vārpstas;
- pārbaudiet, vai piedziņas atslēga ir ievietota motora vārpstas ierievja rievā;
- pilnībā ievietojiet suku ar atloku uz motora vārpstas;
- atkal pievelciet skavas skrūvi.

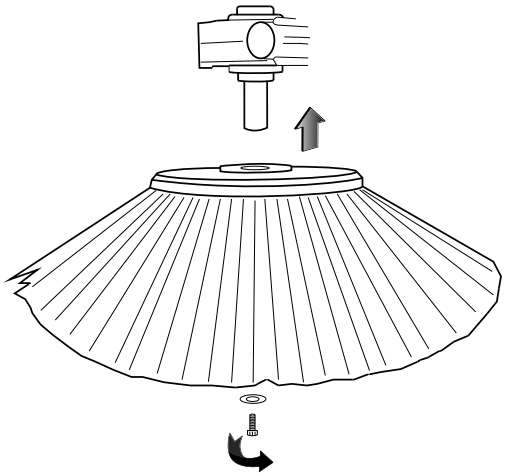

Noņemšana

- Atkārtojiet iepriekš aprakstītās darbības pretējā secībā.

PRAKTISKI NORĀDĪJUMI OPERATORAM

Apģērbs un aprīkojums

Izmantojiet aizsargapavus ar neslīdošu zoli.
Izmantojiet aizsargbrilles vai sejsegu un aizsargapģērbu.
Atkarībā no tīrāmās virsmas un tās vides aizsarglīdzekļi, kas nepieciešami aizsardzībai pret pulverizētām izsmidzinātām vielām, var ietvert FFP2, līdzvērtīgas vai augstākas aizsardzības klases respiratorās maskas.

Pirms mašīnas ieslēgšanas

Pirms slaucīšanas atbrīvojiet zonu no lieliem priekšmetiem vai atkritumiem. Noņemiet no grīdas vadus, lentes, diegus un līdzīgus priekšmetus, kas var aptīties ap sukām.

Mašīnas sagatavošana darbam

Pirms darba sākšanas rīkojieties, kā aprakstīts tālāk.

- Pārliecinieties, ka akumulatori ir pilnībā uzlādēti, un, ja nav, veiciet uzlādi: sākot šo darbību, skatiet sadaļu "**Akumulatoru uzlādēšana**".
- Pārliecinieties, vai atkritumu tvertne ir tukša, un, ja nav, iztukšojiet tvertni, kā norādīts sadaļā **"Atkritumu tvertnes iztukšošana"**.

! IEVĒRĪBAI
Operatora sēdekli var pielāgot atbilstošā pozīcijā, kurā visērtāk var lietot mašīnu.

Darbība

! UZMANĪBU: neizmantojiet mašīnu, pirms tam neizlasot ekspluatācijas un apkopes rokasgrāmatu.

! UZMANĪBU: noņemiet no grīdas vadus, lentes, diegus un līdzīgus priekšmetus, kas var aptīties ap sukām.

! IEVĒRĪBAI
Atlaižot akseleratora pedāli, visas mašīnas funkcijas automātiski izslēgsies 5 sekunžu laikā (AUTO POWER-OFF). Lai atkal ieslēgtu funkcijas, vienkārši nospiediet akseleratora pedāli.

! IEVĒRĪBAI
"AUTO POWER-OFF" sistēmu var iespējot/atspējot, izmantojot mašīnas programmatūras izvēlni; skat\it sadaļu "USER MENU" (lietotāja izvēlne).

! BĪSTAMI: Nekad neslaukiet no grīdas uzliesmojošus vai sprāgstošus šķidrumus (piemēram, benzīnu, mazutu u.c.), skābes vai šķīdinātājus (piemēram, krāsas šķīdinātājus, acetonu u.c.), pat ja tie ir atšķaidīti.

- Apsēdieties uz sēdekļa.
- Pagrieziet aizdedzes atslēgu, lai ieslēgtu mašīnu.

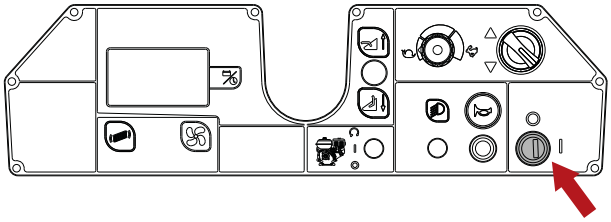

- Piedziņas virzienu atlasiet ar piedziņas selektoru.

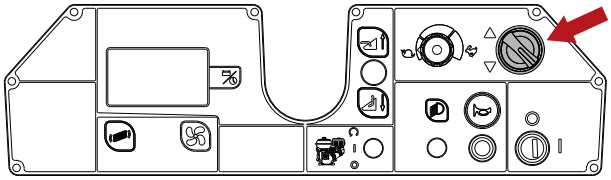

- Lai nolaistu centra suku, spiediet darbības sviru uz priekšu: tiklīdz suka ir noslaista, sāks darboties sukas motors un sūkšanas motors.

! IEVĒRĪBAI
Atiestatāms drošinātājs ir uzstādīts uz centrālās sukas darbības sviras vadošās plāksnes. Gadījumā, ja centra suka pārtrauc darboties, jānospiež poga, lai atiestatītu drošinātāju.

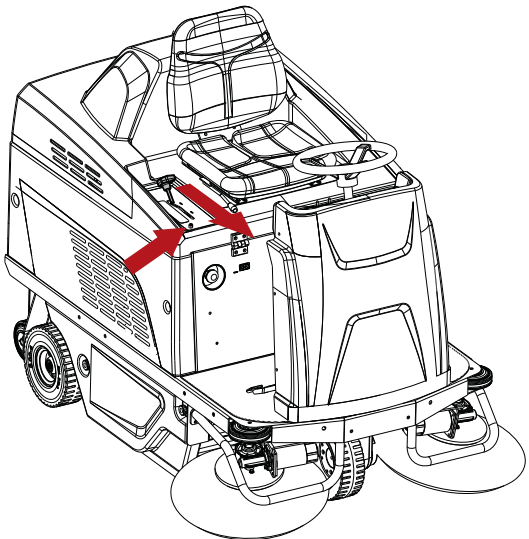

- Nolaidiet sānu sukas, izvelkot attiecīgās sviras un nolaižot tās uz leju.

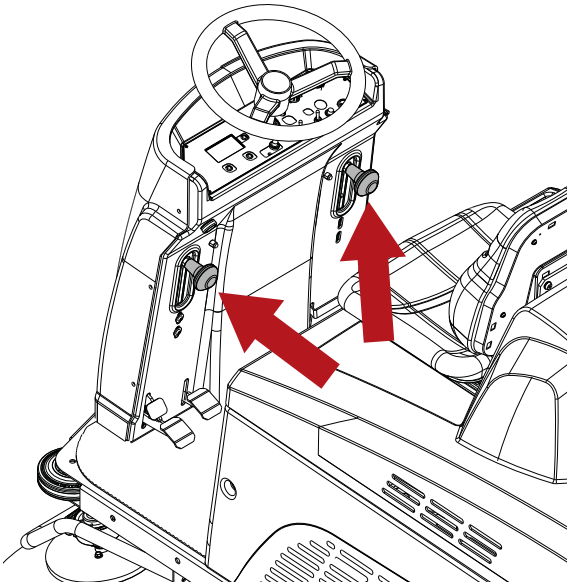

- Maksimālo darba ātrumu var iestatīt, pagriežot ātruma potenciometru.

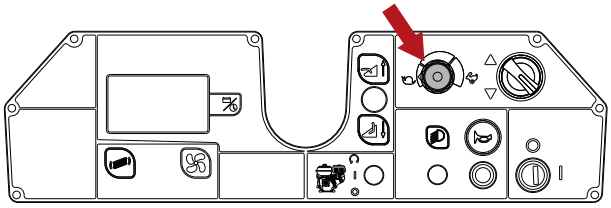

- Ja mašīna jāizmanto uz mitras zemes, ļoti svarīgi ir aizsargāt papīra filtrus: attiecīgi, apturiet sūkšanas motoru, nospiežot sūkšanas pogu.

! IEVĒRĪBAI
Virs katras sānu sukas darbināšanas sviras ir uzstādīts atiestatāms drošinātājs.
Gadījumā, ja sānu suka pārtrauc darboties, jānospiež poga, lai atiestatītu drošinātāju.

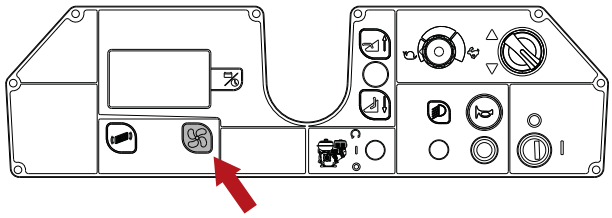

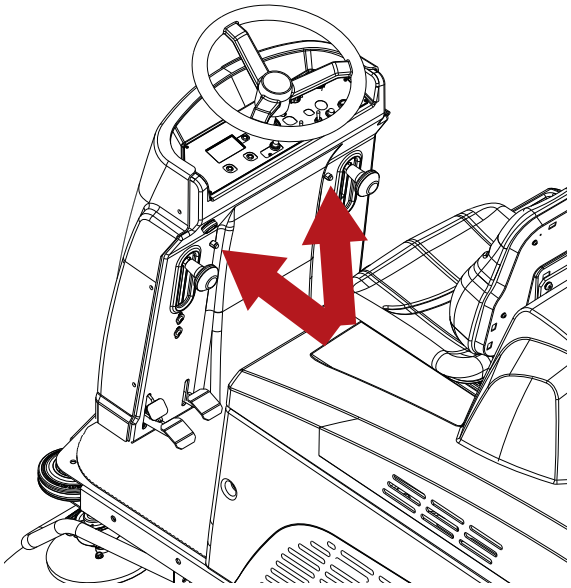

- Nospiediet “Lift flap” (pacelt atloku) pedāli, lai paceltu masīvus objektus.

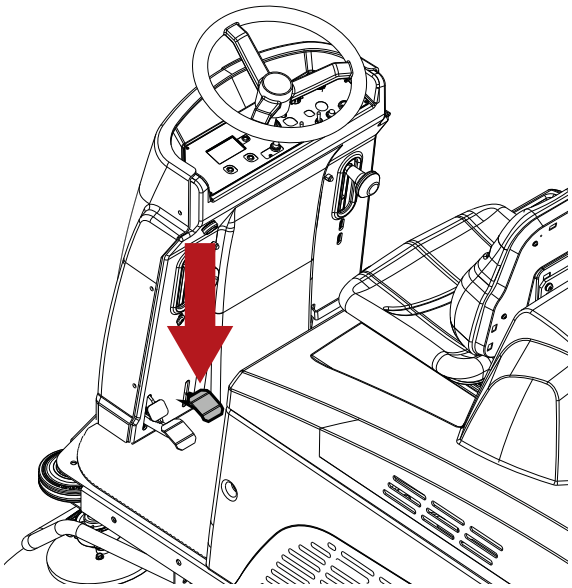

- Sākt tīrīšanu, pagriežot stūri ar roku un nospiežot akseleratora pedāli.

Lai apturētu mašīnu, atlaidiet akseleratora pedāli un nospiediet bremžu pedāli; skatiet sadaļu "**Darba bremze un stāvbremze "**.
Pirms atstāt iekārtu bez uzraudzības, novietojiet mašīnu uz taisnas, līdzenas virsmas, izslēdziet mašīnu, izņemiet aizdedzes atslēgu, pārliecinieties, vai centra un sānu sukas ir paceltas virs grīdas, un novelciet stāvbremzi.

Darba bremze un stāvbremze

Darba bremze tiek darbināta, nospiežot pedāli.

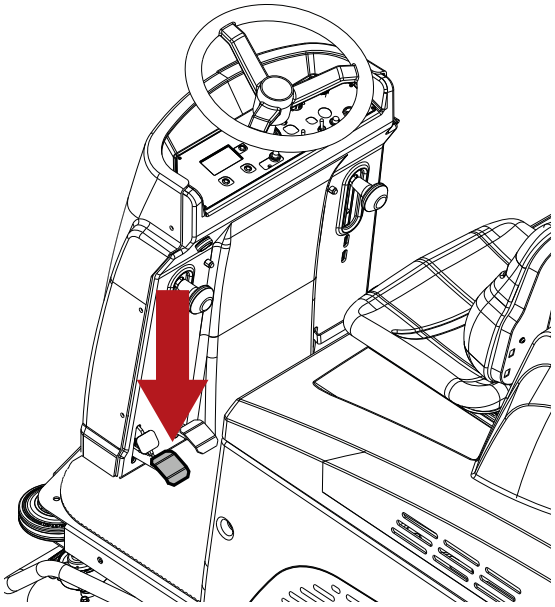

Lai darbinātu stāvbremzi, pilnībā nospiediet bremžu pedāli kopā ar bloķēšanas pedāli.

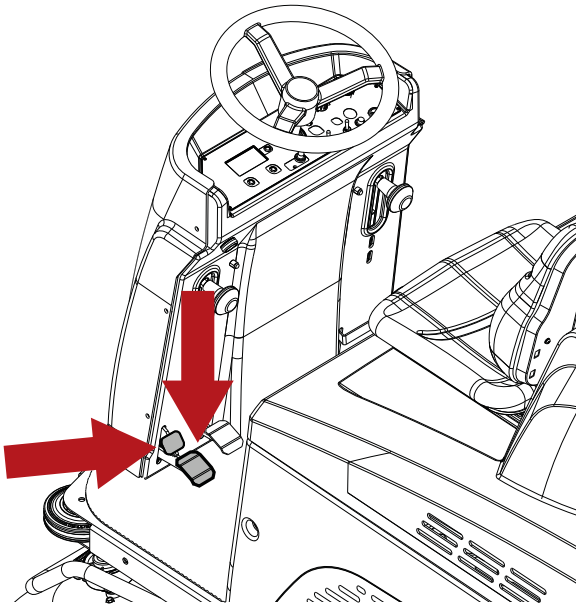

Lai atlaistu stāvbremzi, pilnībā nospiediet bremzes pedāli.

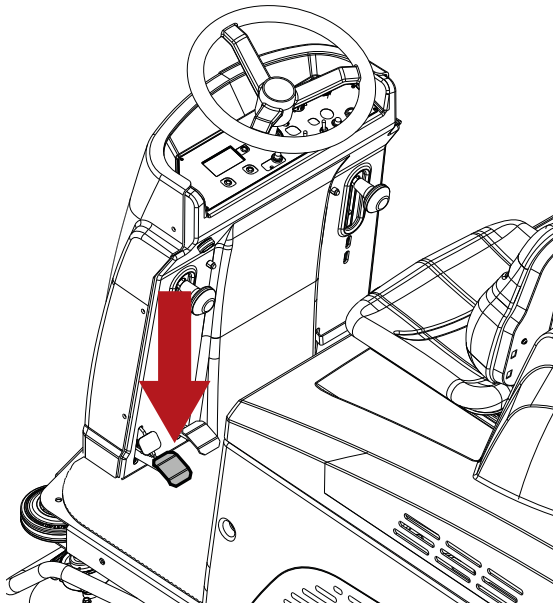

Mašīnas darbības laikā

- Saglabājiet pēc iespējas taisnāku tīrīšanas ceļu.
- Secīgus tīrīšanas ceļus pārklājiet par dažiem centimetriem.
- Pielāgojiet mašīnas ātrumu atbilstoši tīrīšanas veidam.
- Pārbaudiet akumulatoru uzlādes indikatoru, lai pārliecinātos, ka uzlāde ir pietiekama tīrīšanas darbības pabeigšanai.

! UZMANĪBU: Nedarbiniet mašīnu uz tādām virsmām, kuru slīpums pārsniedz datu plāksnītē norādīto.

! UZMANĪBU: Izmantojot mašīnu uz virsmām ar mazu slīpumu, nepārvietojiet to šķērseniski pret slīpumu, bet gan virziet mašīnu paralēli slīpuma virzienam, veicot uzmanīgus manevrus un neveicot U veida pagriezienus.

Avārijas apturēšanas poga

Avārijas gadījumā šī poga izolē mašīnu no barošanas avota.
Lai izslēgtu barošanu, nospiediet šo pogu uz iekšu.
Lai atkārtotu ieslēgtu mašīnu, pavelciet šo pogu uz āru.

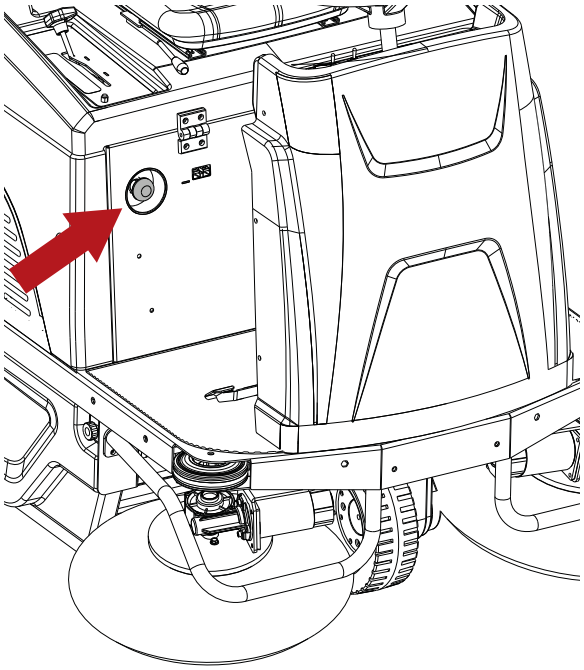

Drošības termostats

Drošības termostats ir novietots parādītajā pozīcijā.
Ja atkritumu tvertnē izceļas ugunsgrēks, termostats izslēgs sūkšanas ventilatoru. Rīkojieties šādi:

- Pārvietojiet mašīnu uz drošu laukumu.
- Izņemiet aizdedzes atslēgu un novelciet stāvbremzi.
- Atveriet atkritumu tvertni un izņemiet karstuma avotu.

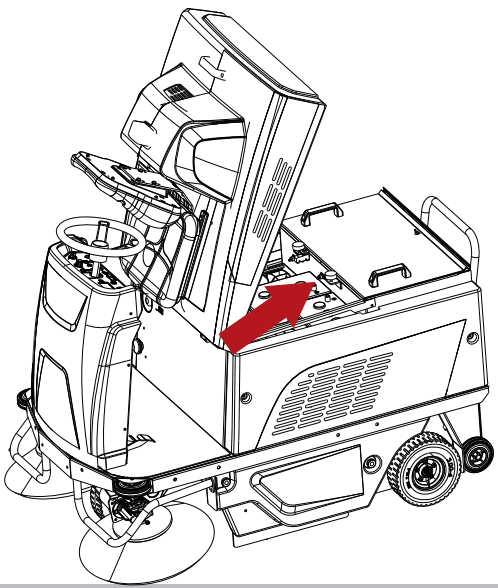

Akumulatora uzlādes indikators

Indikators parāda procentuāli izteikto atlikušo akumulatora uzlādes līmeni. Ja procentuāli izteiktā akumulatora uzlādes līmeņa vērtība nokrītas zem dotā līmeņa, visas tīrīšanas funkcijas tiek pārtrauktas, kamēr piedziņas sistēma paliek iespējota. Skatīt sadaļu **“Brīdinājumi/ziņojumi displejā”**.
Uzlādējiet akumulatorus: lai to izdarītu, skatīt sadaļu “**Atkārtota akumulatoru uzlāde**”.

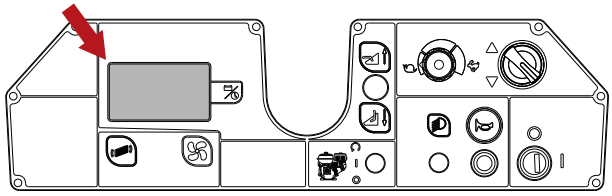

Atkritumu tvertnes iztukšošana

! BĪSTAMI: vienmēr lietojiet sejas masku atkritumu tvertnes iztukšošanas laikā, lai aizsargātu elpošanas sistēmu no putekļiem, kas nenovēršami pacelsies, veicot šo darbību.

Pabeidzot darbu, iztukšojiet atkritumu tvertni, ievērojot tālāk sniegtos norādījumus.

- Ieslēdziet filtra kratītāju uz 5 sekundēm.

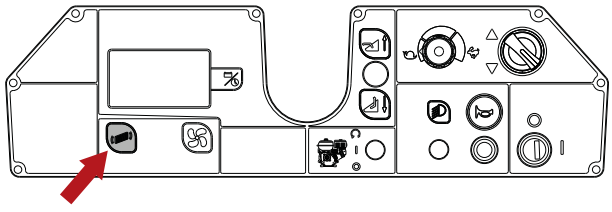

! UZMANĪBU: pirms tālāk aprakstīto darbību veikšanas novietojiet mašīnu uz taisnas, līdzenas virsmas, izslēdziet mašīnu, izņemiet aizdedzes atslēgu un novelciet stāvbremzi.

- Novietojiet mašīnu blakus atkritumu konteineram.

- Nolaidiet atkritumu tvertnes skavas sviru.

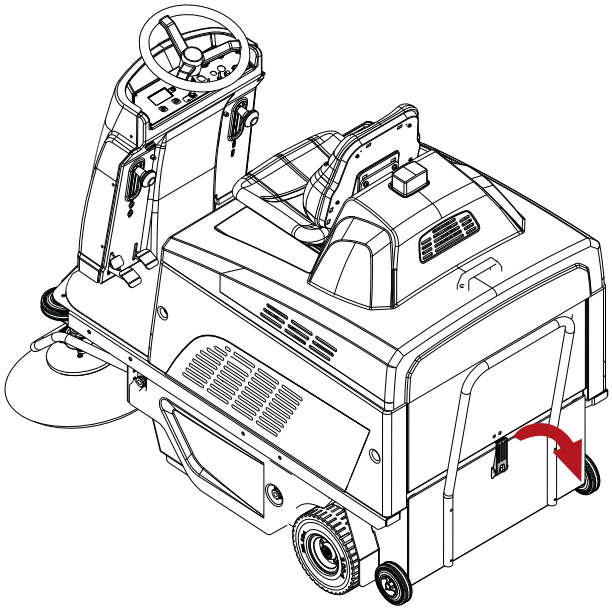

- Noņemiet tvertni un to iztukšojiet.

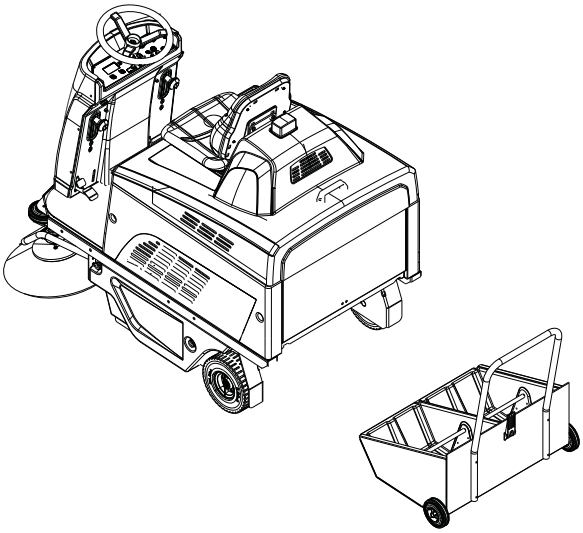

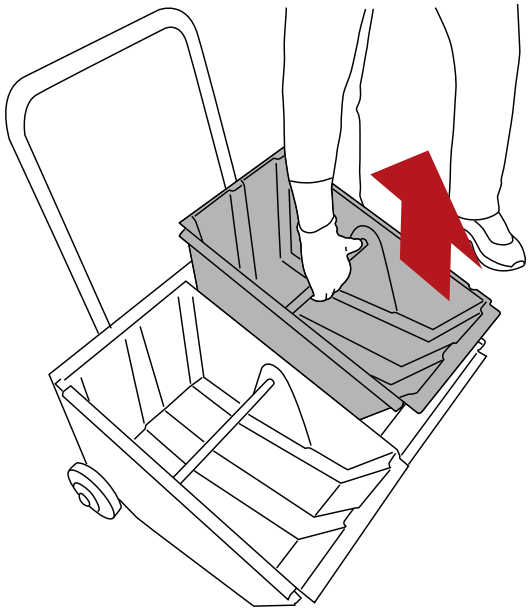

- Tvertni ievietojiet atpakaļ un nofiksējiet vietā ar sviru.

Mašīnas pārvietošana, neveicot darbu

Lai pārvietotu mašīnu, rīkojieties šādi:

- Pagrieziet aizdedzes atslēgu, lai ieslēgtu mašīnu.
- Izvēlieties braukšanas virzienu.
- Nospiediet akseleratora pedāli.
- mašīnas maksimālo ātrumu regulē, griežot potenciometru.
- Lai apturētu mašīnu, atlaidiet akseleratora pedāli un nospiediet bremžu pedāli; skatiet sadaļu "**Darba bremze un stāvbremze "**.
- Pagrieziet aizdedzes atslēgu, lai izslēgtu mašīnu.
- Iedarbiniet stāvbremzi: skatiet sadaļu "**Darba bremze un stāvbremze "**.

APKOPES INSTRUKCIJAS

! BĪSTAMI: nekāda veida apkopes darbus nedrīkst veikt, ja mašīna vispirms nav izolēta no barošanas avota.
Elektriskās ķēdes apkopes darbības un jebkādas citas darbības, kas nav minētas šajā rokasgrāmatā, jāveic tikai TENNANT apstiprinātam apkopes tehniķim, ievērojot spēkā esošos drošības noteikumus un apkopes rokasgrāmatā aprakstītos norādījumus.

Apkope — vispārīgie noteikumi

Veicot regulārus apkopes darbus atbilstoši ražotāja instrukcijām, tiek uzlabota mašīnas veiktspēja un pagarināts tās darbības laiks.
Vienmēr ievērojiet tālāk minētos piesardzības pasākumus, kad tīrāt mašīnu:
Neizmantojiet spiediena mazgātājus. Ūdens var iekļūt elektriskajā nodalījumā vai motoros, izraisot bojājumus vai īssavienojumus.
Izvairieties no tvaika lietošanas, jo karstums var izraisīt plastmasas detaļu deformēšanos.
Nelietojiet šķīdinātājus vai produktus uz ogļūdeņražu bāzes. Tie var bojāt pārsegu un gumijas detaļas.

Sūkšanas motora gaisa filtra tīrīšana

Sūkšanas filtram ir īpaša nozīme, lai nodrošinātu pareizu mašīnas darbību. Pareiza filtra uzturēšana nodrošinās mašīnas vislabāko darba efektivitāti.
Iesūces filtra tīrīšana notiek šādi:

- Izmantojot automātisko tīrīšanas sistēmu, mašīna ir programmēta automātiskai un cikliskai filtra tīrīšanai darba laikā noteiktos laika intervālos.

! IEVĒRĪBAI
Automātisko tīrīšanas sistēmu var atspējot mašīnas programmatūras izvēlnē; skatiet sadaļu "LIETOTĀJA IZVĒLNE".
Mašīnas noklusējuma iestatījums ir sistēma ATSPĒJOTA

- Izmantojot manuālo tīrīšanas sistēmu; nospiediet filtra kratītāja pogu un turiet nospiestu dažas sekundes. Atkārtojiet šo darbību 4 vai 5 reizes mašīnas lietošanas laikā. Šī darbība ir jāveic katra darba cikla beigās. Ja mašīna tiek izmantota putekļainā vidē (piemēram, gaterī, noliktavā, kur transportlīdzekļi kustas uz priekšu un atpakaļ u. tml.), izmantojiet filtra kratītāju biežāk.

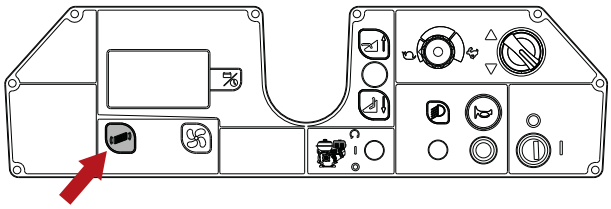

- Filtra manuāla tīrīšana; ja filtra kratītājs nenodrošina vēlamo rezultātu, veiciet filtra manuālo tīrīšanu. Jebkurā gadījumā, tīriet filtru vismaz vienu reizi katras 50 darba stundas.

! UZMANĪBU: pirms tālāk aprakstīto darbību veikšanas novietojiet mašīnu uz taisnas, līdzenas virsmas, izslēdziet mašīnu, izņemiet aizdedzes atslēgu un novelciet stāvbremzi.

- izņemiet un iztukšojiet atkritumu tvertni; skatīt sadaļu **"Atkritumu tvertnes iztukšošana"**
- Noņemiet filtra korpusa vāku.

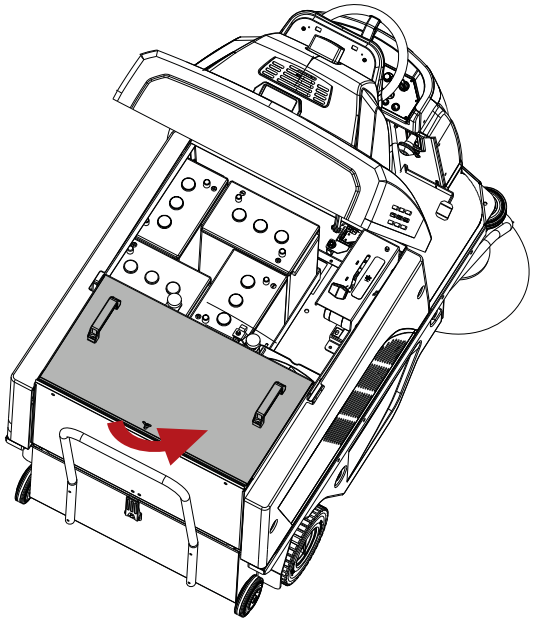

- Paceliet abas sviras un izņemiet filtra kratītāja kronšteinu kopā ar filtra kratītāja motoru, uzmanīgi atvienojot strāvas kabeli no filtra kratītāja.
- Izņemiet filtru.

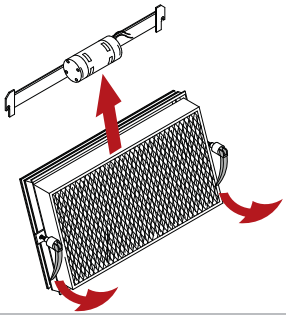

- Izpūtiet filtru tīru ar saspiestu gaisu (maks. spiediens 6 bāri).
- Ievietojiet filtru atpakaļ un uzstādiet atkritumu tvertni.

Drošinātāji:

! UZMANĪBU: pirms tālāk aprakstīto darbību veikšanas novietojiet mašīnu uz taisnas, līdzenas virsmas, izslēdziet mašīnu, izņemiet aizdedzes atslēgu un novelciet stāvbremzi.

! UZMANĪBU: nekad neuzstādiet drošinātāju ar nominālo strāvu, kas pārsniedz norādīto.

Drošinātāju nomaiņa jāuztic tikai TENNANT servisa centram vai TENNANT apstiprinātam apkopes tehniķim.
Papildus mašīna ir aprīkota ar atiestatāmiem drošinātājiem, kas pazīstami arī kā termiskie drošinātāji. Tā ir atiestatāma ierīce, kas kalpo elektrisko ķēžu aizsardzībai un pārslodzes gadījumā pārtrauc strāvas plūsmu. Kad termiskais drošinātājs ir nostrādājis, ļaujiet tam atdzist un pēc tam nospiediet atiestatīšanas pogu, lai atjaunotu normālu darbību.
Ja pārslodzes cēlonis, kura dēļ drošinātājs nostrādāja, joprojām pastāv, pārtraucējs turpinās atslēgt strāvas plūsmu, līdz problēma tiks novērsta.

! IEVĒRĪBAI
Virs katras sānu sukas darbināšanas sviras ir uzstādīts atiestatāms drošinātājs.
Gadījumā, ja sānu suka pārtrauc darboties, jānospiež poga, lai atiestatītu drošinātāju.

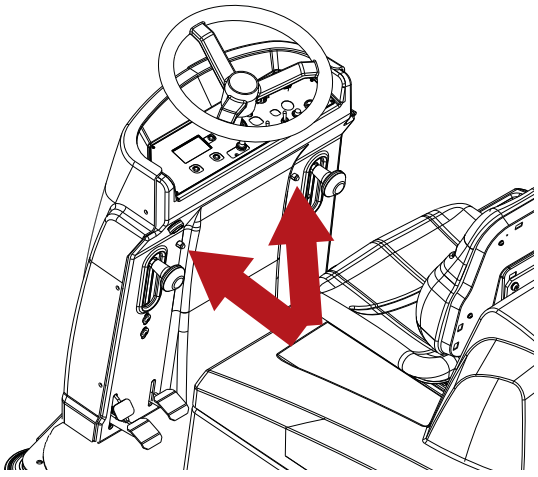

! IEVĒRĪBAI
Atiestatāms drošinātājs ir uzstādīts uz centrālās sukas darbības sviras vadošās plāksnes.
Gadījumā, ja centra suka pārtrauc darboties, jānospiež poga, lai atiestatītu drošinātāju.

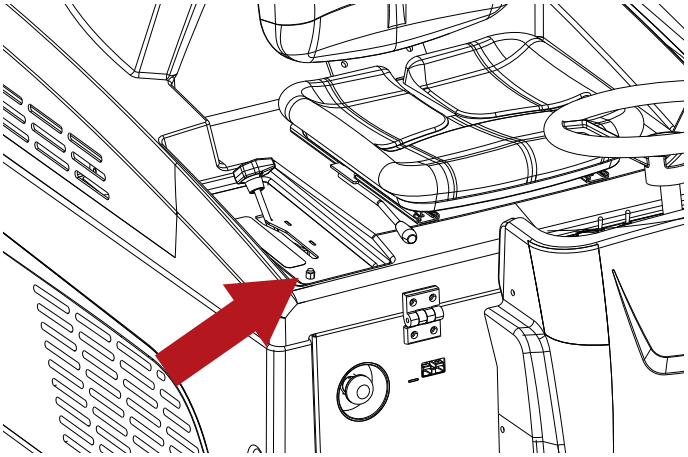

Atlikušie drošinātāji ir novietoti akumulatora nodalījumā un priekšējā korpusā.

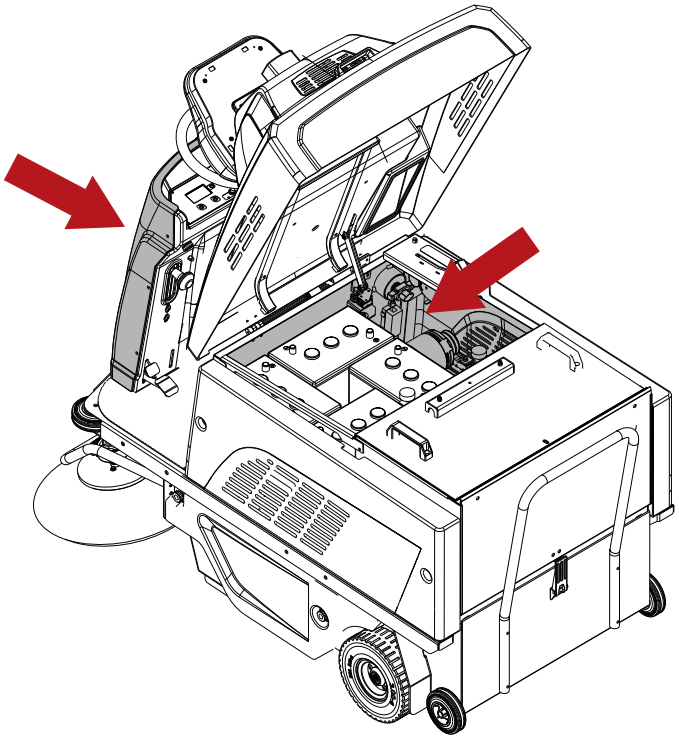

Akumulatoru apkope

! BĪSTAMI: nepārbaudiet akumulatorus, veidojot īssavienojumu. Svina-skābes (WET) akumulatori izdala uzliesmojošus tvaikus: pirms akumulatoru pārbaudes vai uzpildes nodzēsiet atklātas liesmas vai ogles.

! BĪSTAMI: veicot jebkādu akumulatora apkopi, kvalificētajam tehniķim jālieto individuālās aizsardzības līdzekļi (cimdi, aizsargbrilles, darba apģērbs u. c.), lai ierobežotu negadījumu risku. Izvairieties no atklātas liesmas, akumulatora polu īssavienojuma, neradiet dzirksteļošanu, kā arī nesmēķējiet.

! BĪSTAMI: ja noplūdis akumulatoru šķidrums, nepieskarieties tam un ievērojiet šādus drošības pasākumus.
Saskare ar ādu var izraisīt kairinājumu; mazgājiet ar ziepēm un ūdeni.
Tvaiku ieelpošana var izraisīt elpceļu kairinājumu; uzturieties svaigā gaisā un konsultējieties ar ārstu.
Saskare ar acīm var izraisīt kairinājumu; nekavējoties mazgājiet acis, tās skalojot ar ūdeni vismaz 15 minūtes, un konsultējieties ar ārstu.

Akumulatoru ekspluatācijas ilgums ir atkarīgs no pareizas apkopes. Lai panāktu akumulatoru optimālu darbību, ievērojiet tālāk sniegtos noteikumus.

- Ilgstoši neatstājiet akumulatorus daļēji izlādētus.
- Ļaujiet akumulatoriem pilnībā uzlādēties, pirms atsākat mašīnas izmantošanu.
- Saglabājiet akumulatorus tīrus un to savienojumus – vienmēr kārtīgi pievilktus.
- Katras divas nedēļas pārbaudiet elektrolīta līmeni (WET akumulatoriem).

WET akumulatoru elektrolīta līmeņa pārbaude

WET akumulatoriem periodiski jāpārbauda elektrolīta līmenis. Izmantojiet tikai destilētu ūdeni un papildiniet līmeni tā, lai plāksnes būtu pilnībā nosegtas. Neuzpildiet pārāk augstu līmeni (maksimāli – 5 mm virs plāksnēm), jo akumulatora uzlādes laikā elektrolīts var izplesties un pārplūst.

Akumulatoru uzlādēšana

! BĪSTAMI: nepārbaudiet akumulatorus, veidojot īssavienojumu. Svina-skābes (WET) akumulatori izdala uzliesmojošus tvaikus: pirms akumulatoru pārbaudes vai uzpildes nodzēsiet atklātas liesmas vai ogles.

! BĪSTAMI: veiciet tālāk aprakstītās darbības vēdinātā vietā.

! BĪSTAMI: akumulatoru uzlādes laikā veidojas īpaši sprādzienbīstama ūdeņraža gāze. Turiet sēdekļa pārsegu atvērtu (saliektu pret stūri) visa akumulatora uzlādes cikla laikā un veiciet šo procedūru tikai labi vēdinātās vietās, atstatu no atklātas liesmas.

! UZMANĪBU: pirms tālāk aprakstīto darbību veikšanas novietojiet mašīnu uz taisnas, līdzenas virsmas, izslēdziet mašīnu, izņemiet aizdedzes atslēgu un novelciet stāvbremzi.

! UZMANĪBU: pirms akumulatoru uzlādes pārliecinieties, ka lādētājs ir pareizi iestatīts atbilstoši uzstādīto akumulatoru veidam.

! UZMANĪBU: izpildiet uzlādes ciklu tieši tā, kā aprakstīts akumulatora lādētāja rokasgrāmatā, un cikla beigās atvienojiet savienotājus.

OFF-BOARD AKUMUL;ATORA LĀDĒTĀJS

- Savienojiet akumulatora lādētāja vadu ar mašīnas savienotāju.
- Savienojiet akumulatora lādētāju ar strāvas kontaktligzdu.
- Sāciet uzlādes ciklu.

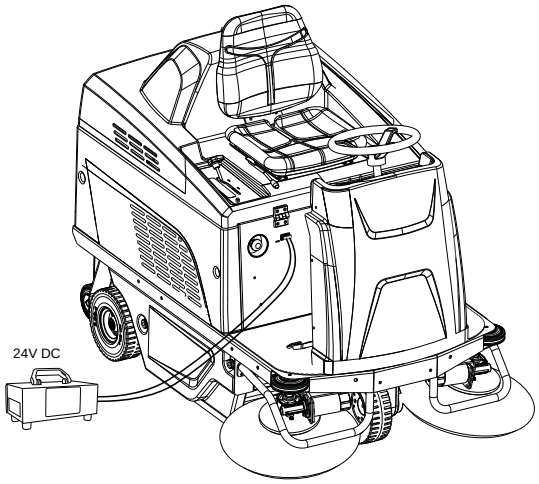

Akumulators: noņemšana

! UZMANĪBU: akumulatoru noņemšanu drīkst veikt tikai kvalificēts tehniķis.

! BĪSTAMI: ja noplūdis akumulatoru šķidrums, nepieskarieties tam un ievērojiet šādus drošības pasākumus.
Saskare ar ādu var izraisīt kairinājumu; mazgājiet ar ziepēm un ūdeni.
Tvaiku ieelpošana var izraisīt elpceļu kairinājumu; uzturieties svaigā gaisā un konsultējieties ar ārstu.

Saskare ar acīm var izraisīt kairinājumu; nekavējoties mazgājiet acis, tās skalojot ar ūdeni vismaz 15 minūtes, un konsultējieties ar ārstu.

! BĪSTAMI: Noņemot akumulatorus, kvalificētajam tehniķim jālieto individuālie aizsardzības līdzekļi (cimdi, aizsargbrilles, kombinezons u.c.), kas nepieciešami negadījumu risku ierobežošanai. Pirms noņemšanas izņemiet aizdedzes atslēgu no vadības paneļa. Izvairieties no atklātas liesmas, akumulatora polu īssavienojuma, neizraisiet dzirksteļošanu, kā arī nesmēķējiet.

! UZMANĪBU: noņemot akumulatorus, pārliecinieties, ka akumulatoru lādētājs ir atvienots no strāvas kontaktligzdas.

! UZMANĪBU: pirms tālāk aprakstīto darbību veikšanas novietojiet mašīnu uz taisnas, līdzenas virsmas, izslēdziet mašīnu, izņemiet aizdedzes atslēgu un novelciet stāvbremzi.

- Atvienojiet akumulatora kabeļa terminālus no akumulatora poliem.
- Ja nepieciešams, atvienojiet ierīces, kas nostiprina akumulatoru pie mašīnas pamatnes.
- Izceliet akumulatorus no nodalījuma, izmantojot piemērotu aprīkojumu.

Centrālās sukas nomaiņa

! UZMANĪBU: pirms tālāk aprakstīto darbību veikšanas novietojiet mašīnu uz taisnas, līdzenas virsmas, izslēdziet mašīnu, izņemiet aizdedzes atslēgu un novelciet stāvbremzi.

Lai nomainītu centrālo suku, rīkojieties šādi:

- Atskrūvējiet grozāmpogas un atveriet durvis mašīnas kreisajā pusē.

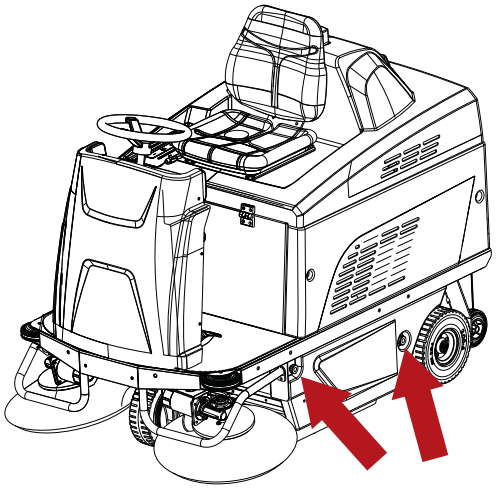

- Atskrūvējiet un izņemiet trīs grozāmpogas, ar kurām piestiprināts sukas nodalījuma vāks.
- Noņemiet sukas nodalījuma vāku.
- Izņemiet nodilušo suku.

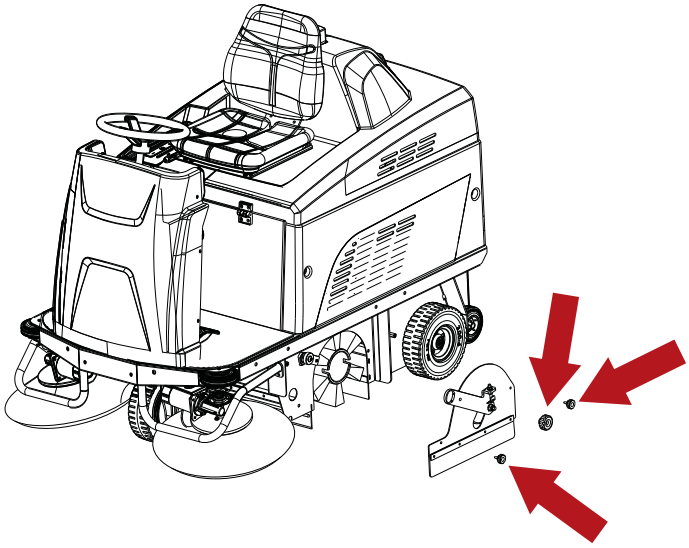

- Izņemiet no vecās sukas vidus adapteri un uzstādiet to jaunajā sukā, pievēršot uzmanību tam, vai sari ir vērsti vienā virzienā.

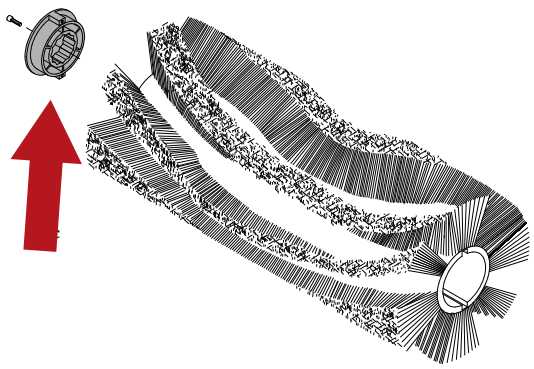

- Uzstādiet jauno suku un pārliecinieties, ka piedziņas rumbā ir ievietots adapteris.
- Novietojiet atpakaļ suku nodalījuma vāku, atkārtojot demontāžas norādījumus pretējā secībā.

Centrālās sukas nodiluma regulēšana

Pareiza centrālās sukas pielāgošana nodrošinās labāko kvalitāti īsākajā laikā.
Veiciet pielāgošanu tiklīdz suka ir nodilusi Rīkojieties šādi:

- paceliet suku;
- atskrūvējiet gredzenu;
- pagrieziet regulatoru pretēji pulksteņrādītāju kustības virzienam, līdz gredzens ir salāgots ar fiksēšanas caurumu;
- pievelciet gredzenu.

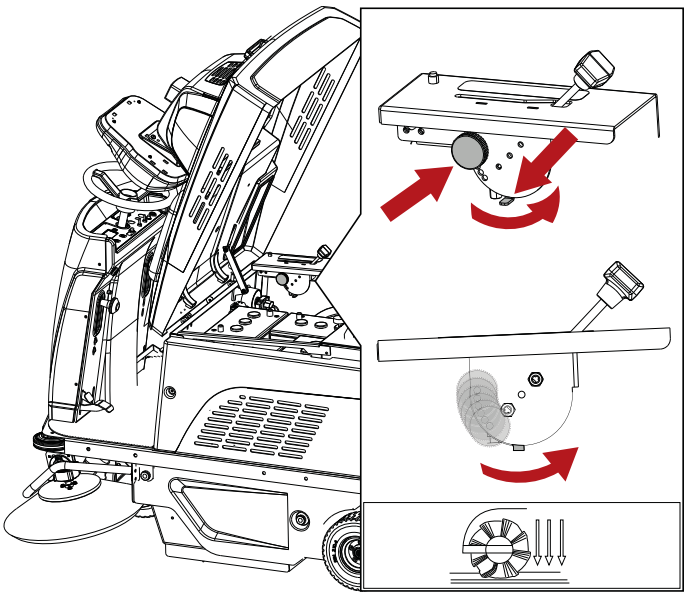

! IEVĒRĪBAI
Kad visas sešas regulēšanas pozīcijas ir izmantotas, turpiniet ar birstes nomaiņu, kā norādīts sadaļā "Centrālās birstes nomaiņa".

Sānu suku nodiluma regulēšana

! UZMANĪBU: pirms tālāk aprakstīto darbību veikšanas novietojiet mašīnu uz taisnas, līdzenas virsmas, izslēdziet mašīnu, izņemiet aizdedzes atslēgu un novelciet stāvbremzi.

Ja sānu sukas (pēc nolaišanas) nesaskaras ar grīdu pārmērīga nodiluma dēļ, tās iespējams noregulēt šādi:

- Nolaidiet sānu sukas, izvelkot attiecīgās sviras un nolaižot tās uz leju.
- Atskrūvējiet regulēšanas skrūves.
- Atbilstoši nepieciešamībai iestatiet suku ar rokām.
- Pievelciet regulēšanas skrūves.

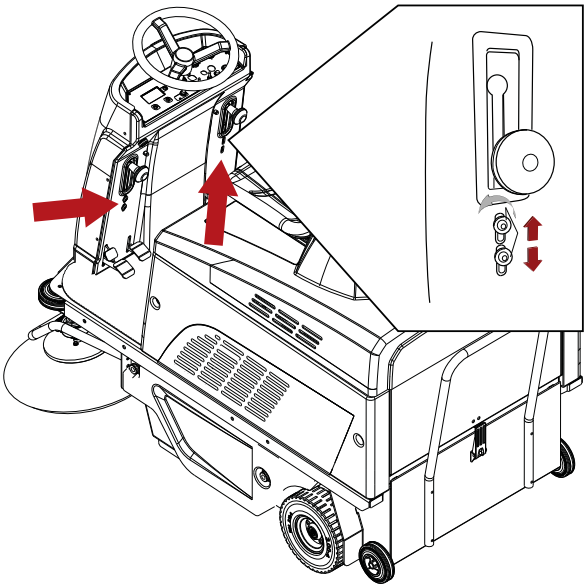

Periodiskas pārbaudes

PĀRBAUDE	DARBĪBAS SAŅEMOT	DARBĪBAS IK PĒC 30 STUNDĀM	DARBĪBAS IK PĒC 50 STUNDĀM	DARBĪBAS IK PĒC 100 STUNDĀM	DARBĪBAS IK PĒC 400 STUNDĀM
AKUMULATORA ELEKTROLĪTU LĪMENIS UN SPRIEGUMS	X	X VAI IK PĒC DIVĀM NEDĒĻĀM			
PĀRBAUDIET SUKAS (VAI OGLEKĻA SUKAS) VISOS ELEKTROMOTOROS UN NOMAINIET, JA TĀS IR NODILUŠAS.					X (*)
SIKSNAS NOLIETOJUMS				X (*)	
BREMŽU PIELĀGOJUMS				X (*)	
VĪTNES STIPRINĀJUMU STINGRUMS					X
SUKU NODILUMA APJOMS			X		
SŪKŠANAS MOTORA GAISA FILTRA TĪRĪŠANA			X		
VIRZUĻA GREDZENU/ATLOKA STINGRUMS	X		X		

(*) Drīkst veikt tikai apmācīts servisa personāls

DĪKSTĀVES PERIODI

Ja mašīna nav tikusi izmantota kādu laiku, piemēram, bijusi ekspozīcijas zālē vai uzglabāta noliktavā ilgāk nekā vienu mēnesi, jāveic tālāk norādītās darbības.

- Pilnībā uzlādējiet akumulatorus. Ilgstošu dīkstāves periodu laikā neaizmirstiet periodiski uzlādēt akumulatorus (vismaz reizi divos mēnešos), lai pastāvīgi uzturētu to maksimālo enerģijas līmeni.
- Atvienojiet akumulatorus no mašīnas.
- Pārliecinieties, vai atkritumu tvertne ir pavisam tukša un nevainojami tīra.

! UZMANĪBU: atcerieties, ka jāpārbauda akumulatori – ja tos periodiski neuzlādē iepriekš aprakstītajā veidā, tie var tikt neatgriezeniski bojāti.
Ražotājs neuzņemas atbildību par jebkādām darbības kļūmēm, kas rodas nolaidības, nepiemērotas un/vai nepareizas lietošanas dēļ.

! UZMANĪBU: ja akumulatori izlādējas līdz minimālajam līmenim, pārliecinieties, ka tie nepaliek šādā stāvoklī, jo šāda rīcība var saīsināt to ekspluatācijas ilgumu. Pārbaudiet akumulatoru uzlādes līmeni vismaz reizi nedēļā

PROBLĒMU NOVĒRŠANA

PROBLĒMAS	CĒLOŅI	RISINĀJUMS
Mašīna rada putekļus.	Nosprostots filtrs.	Pakratiet filtru, izmantojot filtra kratītāju un, ja nepieciešams, izņemiet filtru un rūpīgi to iztīriet.
	Bojāts filtrs.	Nomainiet filtru.
	Filtrs nepareizi ievietots.	Ievietojiet filtru vietā pareizi.
	Nostrādājis drošības termostats.	Noņemiet siltuma avotu no atkritumu tvertnes.
Mašīna uz grīdas atstāj netīrumus.	Centra sukā ir aizķērusies aukla vai vads.	Izņemiet auklu vai vadu.
	Bojāti atloki.	Nomainiet atlokus.
	Atkritumu tvertne ir pilna.	Iztukšojiet atkritumu tvertni.
Centra suka negriežas.	Bojāta siksna.	Sazinieties ar klientu apkalpošanas dienestu.
	Nostrādājusi pārtraukšana.	Atiestatiet drošinātāju.
	Bojāta pārnesumkārba.	Sazinieties ar klientu apkalpošanas dienestu.
Negriežas sānu sukas.	Nostrādājis drošinātājs.	Atiestatiet drošinātāju.
	Mikroslēdža darbības kļūme.	Sazinieties ar klientu apkalpošanas dienestu.
	Bojāta pārnesumkārba.	Sazinieties ar klientu apkalpošanas dienestu.
Sūkšanas motors nedarbojas.	Nostrādājusi pārtraukšana.	Sazinieties ar klientu apkalpošanas dienestu.
	Bojāts motors.	Sazinieties ar klientu apkalpošanas dienestu.
	Nostrādājis drošības termostats.	Noņemiet siltuma avotu no atkritumu tvertnes.
Filtra kratītāja motors nedarbojas.	Nostrādājusi pārtraukšana.	Sazinieties ar klientu apkalpošanas dienestu.
	Bojāts motors.	Sazinieties ar klientu apkalpošanas dienestu.
Mašīna nav iedarbināma.	Akumulatora spailes ir atvienotas.	Pārbaudiet
	Akumulatori ir izlādējušies	Uzlādējiet atkārtoti
	Nospiesta avārijas apturēšanas poga.	Atiestatiet.
	Operatora svara noteikšanas sensora ierīces darbības kļūme.	Sazinieties ar klientu apkalpošanas dienestu.
	Operators nav ieņēmis pareizu pozīciju.	Apsēdieties pareizi uz sēdekļa.
	Nostrādājis galvenais drošinātājs	Sazinieties ar klientu apkalpošanas dienestu.
Akumulators nepaliek uzlādēts.	Nav šķidruma	Uzpildiet
	Vaļīgas akumulatora spailes	Pievelciet

PARĀDĪTIE BRĪDINĀJUMI

Trauksmes ziņojums	Mašīnas darbība	Problēmas apraksts	Iespējamais risinājums
SUKU MOTORA TERM. AIZSARDZ.	Suka nekustas.	Sukas motora pārkaršana.	Ļaujiet atdzist.
BREMZE	Nenotiek piedziņa.	Izmantotas bremzes. Piedziņas motora pārkaršana.	Atbrīvojiet bremzi. Ļaujiet atdzist.
GAIDSTĀVE	Iekārta ir nekustīga.	Sēdekļa mikro slēdzis nenosaka sēdētāja svaru.	Apsēdieties pareizi uz sēdekļa.
AKSELERATORS ATBRĪVOTS	Iekārta ir nekustīga.	Ziņojums parādās, ja ieslēdzot mašīnu, akseleratora pedālis ir nospiests.	Atlaidiet akseleratora pedāli.
KĻŪDA EEPROM 1	Iekārta ir nekustīga.	Bojāta programmatūra.	Nomainiet displeja shēmu/ plati.
VILCES PLATES TERM. AIZS.	Iekārta ir nekustīga.	Piedziņas shēmas/plates pārkaršana.	Uzgaidiet, lai piedziņas motors atdziest.
AKSELERATORA KĻŪME	Iekārta ir nekustīga.	Kļūda ar akseleratora vadiem.	Pārbaudiet elektroinstalāciju.
MAKS. ĀTR. POTENCIOM. KĻŪME	Iekārta ir nekustīga.	Kļūda ar potenciometra vadiem.	Pārbaudiet elektroinstalāciju.
ZEMSPRIEGUMA KĻŪME	Pakalpojumi ir bloķēti, piedziņa ir iespējota.	Akumulatoru spriegums mazāks par: 21,4 V (GEL/AGM akumulatori) vai 20,5 V (skābes akumulatori).	Uzlādējiet akumulatorus. Ja problēma joprojām pastāv, tos nomainiet.
PĀRSPRIEGUMA KĻŪME	/	Akumulatoru spriegums lielāks par: 29 V (GEL/ AGM akumulatori) vai 29 V (skābes akumulatori).	Uzlādējiet akumulatorus. Ja problēma joprojām pastāv, tos nomainiet.
GALVENĀ RELEJA KĻŪME	Iekārta ir nekustīga.	Piedziņas shēmas/plates iekšējā releja kļūda.	Nomainiet piedziņas shēmu/plati.
HPD	Iekārta ir nekustīga.	Ziņojums parādās, ja ieslēdzot mašīnu, akseleratora pedālis ir nospiests, vai ja potenciometrs nav pareizi pielāgots.	Atkārtoti ieslēdziet un izslēdziet mašīnu, kad akseleratora pedālis ir atlaists. Pārbaudiet potenciometra iestatījumus.
MOSFET KĻŪME	Iekārta ir nekustīga.	Mosfet kļūda vai piedziņas shēmas/plates īssavienojums.	Nomainiet piedziņas shēmu/plati.
KĻŪDA EEPROM 2	Iekārta ir nekustīga.	Piedziņas shēmas/plates programmatūras defekts.	Nomainiet piedziņas shēmu/plati.
SERVISS	/	SERVICE funkcija ir aktīva.	Vērsieties apkalpošanas centrā.
AKUMULATORS IZLĀDĒJIES	Pakalpojumi ir bloķēti, piedziņa ir iespējota.	Akumulatoru spriegums mazāks par: 18,3V (GEL/ AGM akumulatori) vai 18V (skābes akumulatori).	Uzlādējiet vai nomainiet akumulatorus.
DZIN.PĀRS.ATV.	Iekārta ir nekustīga.	Pārsegs ir pacelts vai nav pilnībā aizvērts.	Aizveriet pārsegu. Pārbaudiet pārsega drošības mikro slēdzi. Pārbaudiet elektroinstalāciju.

LIETOTĀJA IZVĒLNE

Lai atvērtu lietotāja izvēlni, rīkojieties šādi.

- Pagrieziet aizdedzes atslēgu, lai mašīnu izslēgtu.
- Vienlaikus nospiediet programmēšanas un sūkšanas pogas, pēc tam ieslēdziet mašīnu, pagriežot aizdedzes atslēgu.

Nospiežot programmēšanas pogu, lietotājs var atlasīt parametru, veikt izmaiņas un saglabāt jauno iestatījumu.
Nospiežot sūkšanas pogu, lietotājs var mainīt (palielināt) atlasītā parametra vērtību vai pārvietoties pa citiem lietotāja izvēlnes vienumiem.
Nospiežot filtra kratīšanas pogu, lietotājs var mainīt (samazināt) atlasītā parametra vērtību vai pārvietoties pa citiem lietotāja izvēlnes vienumiem.
Lai aizvērtu lietotāja izvēlni, atlasiet opciju EXIT (Iziet) un nospiediet programmēšanas pogu, lai apstiprinātu.

Parametrs	Apraksts
VALODA	Iestata displejā izmantoto valodu.
TEHNISKĀ INFORMĀCIJA	Norāda shēmas/plates aparatūras un programmatūras izlaidumu.
AKUMULATORA VEIDS	Iestata mašīnā uzstādītā akumulatora veidu, GEL/AGM vai ACID (WET).
AUTOM. IZSL.	Atlasa aizkaves ilgumu, pirms mašīnas funkcijas tiek izslēgtas pēc akseleratora pedāļa atlaišanas. 0 = funkcija nav aktīva. 1 - 10 = laiks no 1 līdz 10 sek.
FILTRA KRATĪTĀJS	Atlasa filtra kratītāja darbības režīmu, kad iekārta tiek izmantota. MANUAL = automātiskā filtra kratīšana ir atspējota. 5 - 30 = laiks no 5 līdz 30 minūtēm, filtra kratītāja aktivizēšanas noteikšana automātiskajā režīmā.
MAŠĪNAS VEIDS	Atlasa mašīnas versiju. BATTERY = ar akumulatoru darbināmas versijas. DUAL POWER = ar divu veidu barošanu darbināmas versijas.
APKOPES IZVĒLNE	Tehniskā izvēlne
SĀKUMLAPA	Displeja logotipa atlasīšana. 0 = bez logotipa. 1 = standarta logotips. 2 - 10 = pielāgots logotips.
STUNDU SKAITĪTĀJA ATIESTATĪŠANA	Atiestata stundu skaitu uz nulli. 1 = atiestata stundu mērītāju.
APKOPES STUNDU ATIESTATĪŠANA	Atiestata apkopes stundu skaitu uz nulli. 1 = atiestata stundu mērītāju.
APKOPES STUNDAS	Apkopes plānošanas nolūkos displejā aktivizē ziņojumu “Call Service”. 0 = funkcija nav aktīva. 50 - 500 = laiks stundās.
AIZVĒRT	Atlasa, lai aizvērtu lietotāja izvēlni.

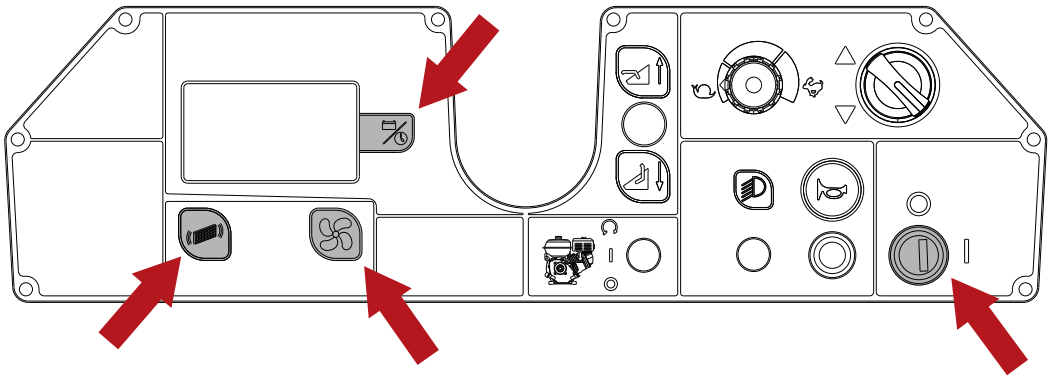

IETEICAMĀS REZERVES DAĻAS

Daļas numurs	Apraksti
SPPV75791	Galvenā suka PPL (standarta)
SPPV01379	Galvenā suka PPL - Mīksta (Izvēles)
SPPV00013	Galvenā suka, Miks. mīksta/tērauda - Vidēja (Izvēles)
SPPV75793	Galvenā suka, Miks. PPL/tērauda - Abrazīva (Izvēles)
PMVR00283	Kit - Sānu suka PPL (standarta)
SPPV07065	Kit - Sānu suka, Miks. PPL/tērauda - Abrazīva (Izvēles)
MPVR75936	Sānu atloks
MPVR75935	Priekšējais atloks
MPVR75934	Aizmugurējais atloks
KTRI04766	Atloku komplekts, nemarķēts (Izvēles)
FTDP76070	Paneļa filtrs, poliestera (Standarta)
FTDP76067	Filtra panelis, papīra (Izvēles)
MTCG00139	Siksna d.8 710
MTCG00138	Siksna d.10 710
CUVR17004	Sukas gultnis
CMCV00451	Kabelis, galvenās sukas pacelšanai
CMCV75904	Apvalks, galvenās sukas pacelšanas kabelis
KTRI02289	Vilces potenciometrs
KTRI05576	Ātruma ierobežotāja potenciometrs
GUVR00625	Atkritumu tvertnes starplika
VEVR00070	Ventilatora motors
9018332	Drošinātājs, 50 A, sukas motors
MOCC87164	Sukas motors
9017784	Suku motora oglekļa sukas
MOCC00443	Sānu sukas motors (kreisā)
MOCC00442	Sānu sukas motors (labā)
MEVR31145	Sānu suku motora oglekļa sukas
MELF33431	Lampa, bāka
MOCC00445	Vilces motors
MEVR02107	Vilces motora oglekļa sukas
RTRT00548	Priekšējais gumijas ritenis
KTRI75744	Aizmugurējais gumijas ritenis
KTRI02348	Riteņu komplekts, nemarķēts (Izvēles)
CUVR00005	Galvenās sukas vītnes gultnis
MECI75801	Savācējtvertnes slēdzis
MLML85997	Pedāļa atspere

MECE00591	Displeja plate
MECE00592	Apkopes plate
MECE00925	Vilces plate
MECE00915	Invertora plate
MECI00532	Galvenais kontaktors, 24 V-100 A
MECE00201	Relejs 24 V 10-20 A
994203	Akumulators, 06Vdc 0180Ah, Gela [5H,GF06180]
BACA00273	Lādētājs, Akumulators, 24Vdc, 25A [SB50]
MECB00922	Akumulatora lādētāja kabelis (EMEA)
MECB02036	Akumulatora lādētāja kabelis (UK)

INDEX

DÔLEŽITÉ BEZPEČNOSTNÉ POKYNY 3
BEZPEČNOSTNÉ OZNAČENIA 6
TECHNICKÉ CHARAKTERISTIKY 7
ROZMERY STROJA 9
VŠEOBECNÉ INFORMÁCIE 10
Cieľ príručky 10
Identifikácia stroja 10
Dokumentácia priložená k stroju 10
TECHNICKÉ INFORMÁCIE 11
Všeobecný opis 11
Hlavné časti stroja 11
Ovládací panel 12
Príslušenstvo 12
PREMIESTŇOVANIE A INŠTALÁCIA 13
Zdvíhanie a preprava zabaleného stroja 13
Kontroly pri dodávke 13
Rozbalenie 13
V opačnom prípade treba obal zlikvidovať v súlade s platnými predpismi o likvidácii odpadov. 13
Napájacie batérie 14
Nastavenie typu batérie na stroji 14
Batérie WET, príprava: 15
Batérie: inštalácia a zapojenie 15
Výber nabíjačky batérie OFF-BOARD 16
Príprava nabíjačky batérie OFF-BOARD 16
Montáž bočnej kefy 16
PRAKTICKÁ PRÍRUČKA PRE OBSLUHU 17
Odev a výbava 17
Pred naštartovaním stroja 17
Príprava stroja na prácu 17
Práca 17
Prevádzková brzda a parkovacia brzda 19
Počas práce stroja: 19
Núdzové tlačidlo 20
Bezpečnostný termostat 20
Indikátor batérií 20
Vyprázdnenie nádoby na odpad 20
Premiestnenie stroja mimo prevádzky 21
POKYNY NA ÚDRŽBU 22
Údržba – Všeobecné predpisy 22
Čistenie vzduchového filtra odsávača 22
Poistky 23
Údržba batérií 23
Kontrola hladiny elektrolytu batérie WET 24
Dobíjanie batérií 24
Batéria: vybratie 25
Výmena strednej kefy 25
Regulácia opotrebovania strednej kefy 26
Regulácia opotrebovania bočných kief 26
Pravidelné kontroly 27
OBDOBIA MIMO PREVÁDZKY 27
PROBLÉMY, PRÍČINY A NÁPRAVY 28
ALARMY/UPOZORNENIA NA DISPLEJI 29
PONUKA POUŽÍVATEĽA 30
ODPORÚČANÉ NÁHRADNÉ DIELY 31

DÔLEŽITÉ BEZPEČNOSTNÉ POKYNY

Časti textu, ktoré nesmiete prehliadnuť, sú zvýraznené tučným písmom a pred nimi sú nižšie znázornené a definované symboly.

! NEBEZPEČENSTVO:
Označuje nevyhnutnosť dávať pozor, aby sa zabránilo vážnym následkom, ktoré by mohli spôsobiť smrteľné alebo vážne zranenie pracovníkov.

! POZOR:
Označuje, že je potrebné dávať pozor, aby sa zabránilo vážnym následkom, ktoré by mohli spôsobiť poškodenie stroja, pracovného prostredia a ekonomické straty.

! NEBEZPEČENSTVO: ak sú na stroji namontované batérie s olovom (WET), nepribližujte sa k nim s iskrami, otvoreným plameňom ani tlejúcimi predmetmi. Počas bežnej prevádzky z nej unikajú výbušné plyny, predovšetkým počas nabíjania.

! NEBEZPEČENSTVO: ak sú na stroji nainštalované batérie s olovom (WET), pri nabíjaní sa produkuje vysoko výbušný plynný vodík. Počas celého cyklu nabíjania batérie nechajte kryt podstavca sedadla otočený smerom k volantu a postup vykonávajte len na dobre vetraných miestach a ďaleko od voľných plameňov.

! NEBEZPEČENSTVO: stroj nezapínajte v prítomnosti kvapalín alebo horľavých výparov, ani v prítomnosti horľavého prachu.

! NEBEZPEČENSTVO: nezbierajte toxické materiály.

! NEBEZPEČENSTVO: nikdy nezbierajte horiace ani zápalné predmety.

! NEBEZPEČENSTVO: tento stroj sa nesmie používať na čistenie podláh s nebezpečným povrchom/povrchovou úpravou/materiálmi.

! POZOR! stroj nepoužívajte na mokrých povrchoch.

Stroj nepoužívajte:
- **Ak ste si neprečítali návod na použitie a údržbu.**
- **Ak ste neabsolvovali príslušné školenia o obsluhe.**
- **Ak ste neboli výslovne poverení obsluhou stroja.**
- **Ak nie ste plnoletý.**
- **Ak na stroji chýba nádoba na odpad a/alebo filtre.**
- **Ak stroj nefunguje správne.**
- **V nedostatočne osvetlených miestach.**
- **Vo výbušných prostrediach.**
- **Na verejných cestách.**
- **V prítomnosti nečistôt ohrozujúcich zdravie osôb (prach, plyny a pod.).**
- **Ak existuje riziko pádu predmetov, pokiaľ stroj nie je vybavený ochrannou strieškou.**
- **Vo veľmi tmavých oblastiach, kde hrozí, že nebude dobre vidno ovládače alebo bezpečné zapnúť stroj.**

Odev a výbava:
- **Obujte si bezpečnostnú obuv s podrážkami, ktoré sa nešmýkajú.**
- **Nasaďte si ochranné okuliare alebo štít a navlečte si ochranný odev.**
- **Ochranné opatrenia potrebné v prípade rozptýlenej hmly, v závislosti od povrchu na čistenie a od prostredia, môžu vyžadovať použitie masiek na tvár triedy FFP2, ekvivalentných alebo s vyššou triedou ochrany.**

Pred naštartovaním stroja:
- **Skontrolujte, či stroj nie je poškodený.**
- **Skontrolujte fungovanie brzdy.**
- **Skontrolujte, či sú nainštalované všetky bezpečnostné zariadenia a či správne fungujú.**

Počas používania stroja:
- **Stroj obsluhuje iba jeden pracovník.**
- **Stroj zaparkujte na rovnej ploche.**
- **Nedovoľte, aby sa deti hrali so strojom ani v jeho blízkosti.**
- **Stroj nepoužívajte na zbieranie/vysávanie kvapalín.**
- **Stroj nepoužívajte na zbieranie káblov, šnúr, pások ani podobného materiálu.**
- **Zhodnoťte typ budovy, v ktorej sa bude stroj používať (napr.: farmaceutický priemysel, nemocnice, chemické podniky a pod.) a prísne dodržiavajte platné predpisy a bezpečnostné podmienky.**
- **Stroj nepoužívajte na iný než je výslovne určený účel.**
- **Dodržiavajte účel použitia, tento stroj je určený na komerčné použitie, napríklad v hoteloch, v školách, v nemocniciach, vo výrobe,**

v obchodoch, úradoch a v komerčných priestoroch.
- Kým sa stroj pohybuje, nevystrkujte žiadnu časť tela z vnútra miesta pre pracovníka obsluhy.
- Musí sa uskladňovať iba v uzavretých priestoroch.
- Nedovoľte, aby sa stroj používal na hranie.
- Stroj nie je navrhnutý na ťahanie ani tak, aby bol ťahaný.
- Stroj v žiadnom prípade nepoužívajte ako pult na ukladanie tovaru.
- Nezakrývajte vetracie otvory ani otvory na odvod teplého vzduchu.
- Neodstraňujte, nemodifikujte ani nevyraďujte bezpečnostné zariadenia.
- Počas používania sa môže vytvárať a rozptyľovať hmla. Vdýchnutie rozptýlenej hmly môže byť škodlivé pre zdravie.
- Povinnosťou zamestnávateľa je vykonať hodnotenie rizika s cieľom špecifikovať ochranné opatrenia potrebné vzhľadom na vytváranie a rozptýlenie hmly, v závislosti od čistenej plochy a pracovného prostredia. Ochranné masky triedy FFP2, ekvivalentné alebo vyššej triedy ochrany sú vhodné na ochranu pred vdýchnutím rozptýlenej hmly.
- Nikdy nevkladajte ruky medzi pohybujúce sa diely stroja.
- V prípade poruchy alebo nesprávneho fungovania stroja ho okamžite vypnite (odpojte ho od batérie/elektrickej siete) a nemanipulujte s ním, požiadajte o pomoc servisné stredisko výrobcu.
- Stroj sa môže používať pri teplotách +4 °C až +40 °C; pokiaľ sa stroj nepoužíva, teplotný interval môže byť v rozsahu +0 °C až +50 °C.
- Rozsah vlhkosti pre stroj akomkoľvek stave je 30 % až 95 %.
- Stroj sa smie používať iba v nadmorskej výške do 2 000 m nad morom.
- Na zastavenie stroja použite brzdu.
- Nepoužívajte na čistenie šikmých povrchov alebo rámp so sklonom presahujúcim hodnotu označenú na stroji.
- Nepoužívajte na šikmých povrchoch alebo rampách so sklonom presahujúcim hodnotu označenú na stroji.
- Stroj nepoužívajte na malých šikmých plochách, so strojom neprechádzajte priečne na sklon, dbajte, aby stroj ostal paralelne na smer sklonu, vždy so strojom manipulujte opatrne a necúvajte.
- Stroj nesmú používať osoby (vrátane detí) s obmedzenými fyzickými, zmyslovými alebo rozumovými schopnosťami, alebo ktoré nemajú dostatok skúseností alebo poznatkov o obsluhe stroja, pokiaľ nie sú pod dohľadom alebo neboli poučené o používaní stroja osobou zodpovednou za ich bezpečnosť.
- Stroj nikdy nepoužívajte na prepravu osôb/vecí ani na ťahanie tovaru.
- Zložte si šperky, doplnky, hodiny, kravatu a podobne.
- Vždy používajte osobné ochranné prostriedky na ochranu používateľa: plášť alebo ochrannú kombinézu, nepremokavú obuv proti šmyku, gumené rukavice, okuliare a ochranné slúchadlá, masku na ochranu dýchacích ciest.

Pred vzdialením sa od stroja alebo pred vykonávaním údržby:
- Stroj zaparkujte na rovnej ploche.
- Stroj vypnite a vytiahnite kľúč zo zapaľovania.
- Aktivujte parkovaciu brzdu.

Počas vykonávania údržby:
- Všetky úkony sa musia robiť za podmienok dobrej viditeľnosti a pri dostatočnom osvetlení.
- Stroj odpojte od elektrického napájania odpojením batérií.
- Odpojte nabíjačku batérie od stroja.
- Vždy používajte osobné ochranné prostriedky na ochranu používateľa: plášť alebo ochrannú kombinézu, nepremokavú obuv proti šmyku, gumené rukavice, okuliare a ochranné slúchadlá, masku na ochranu dýchacích ciest.
- Zložte si šperky, doplnky, hodiny, kravatu a podobne.
- Stroj nikdy netlačte, pokiaľ na ňom nesedí žiadny pracovník obsluhy, ktorý by mohol otáčať volantom.
- Batérie chráňte pred nečistotami, napríklad pred kovovými pilinami.
- Pri manipulácii s kyselinou do batérií dávajte pozor, zabráňte kontaktu. V prípade úniku kvapaliny sa vyhnite kontaktu s kvapalinou a dodržte nasledujúce ochranné opatrenia: Kontakt s pokožkou môže spôsobiť podráždenie, vdýchnutie môže spôsobiť podráždenie dýchacích ciest, preto postihnutého vyveďte na čerstvý vzduch a poraďte sa s lekárom. Kontakt s očami môže spôsobiť podráždenie, preto oči okamžite umyte a vyplachujte aspoň 15 minút vodou, poraďte sa s lekárom.
- Na batérie neklaďte žiadne nástroje: nebezpečenstvo skratu a výbuchu.
- Vždy používajte (pokiaľ sa dodáva) nabíjačku dodanú so strojom alebo, v každom prípade, s hodnotami odporúčanými v technických údajoch.
- Batériu dajte nainštalovať kvalifikovanému technikovi spoločnosti TENNANT.
- Elektrický napájací kábel nabíjačky batérie pravidelne kontrolujte, či nie je poškodený. Pokiaľ by bol kábel poškodený, spotrebič nesmiete používať, ale musíte o výmenu

požiadať kvalifikovaného technika spoločnosti TENNANT. Odpojte obe zdroje napájania nabíjačky batérie (AC aj DC).

- **Pri odpájaní nabíjačky batérie zo zásuvky elektrickej siete neťahajte kábel, ale držte zástrčku.**
- **Stroj nikdy neumývajte prúdom vody.**
- **Čistenie a údržbu, ktorú má vykonávať používateľ, nesmú vykonávať deti bez dozoru.**
- **Všetky opravy musia vykonať výhradne kvalifikovaní technici spoločnosti TENNANT.**
- **Smú sa používať iba príslušenstvo a náhradné diely dodávané výrobcom, pretože iba tým sa zaručí bezpečná a bezproblémová prevádzka zariadenia.**
- **Ako náhradné diely nikdy nepoužívajte diely odmontované z iných strojov alebo súprav.**

Pri nakladaní stroja na dopravný prostriedok a pri jeho vykladaní:

- **Pred naložením stroja vyprázdnite jeho nádobu na odpad.**
- **Stroj nesmerujte a neriaďte ju na šmykľavej rampe.**
- **Pri používaní stroja na rampách dávajte mimoriadny pozor.**
- **Stroj vypnite a vytiahnite kľúč zo zapaľovania.**
- **Zablokujte kolesá stroja.**
- **Na ukotvenie stroja použite popruhy.**

TENTO NÁVOD SI ODLOŽTE

BEZPEČNOSTNÉ OZNAČENIA

	POZOR, OHROZENIE POHYBUJÚCIMI SA DIELMI
	POZOR, OHROZENIE PRÍTOMNOSŤOU KYSELÍN
	STÚPANIE, KTORÉ SA DÁ PREKONAŤ
	PRÍRUČKA OBSLUHY, PREVÁDZKOVÉ POKYNY
	PREČÍTAJTE SI PRÍRUČKU OBSLUHY
	SYMBOL JEDNOSMERNÉHO PRÚDU
	TRIEDA IZOLÁCIE, TÁTO KLASIFIKÁCIA PLATÍ IBA PRE STROJ NAPÁJANÝ BATÉRIOU.
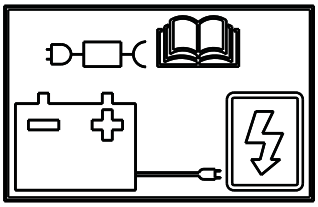	VONKAJŠÍ BOD PRIPOJENIA NABÍJAČKY BATÉRIE.

TECHNICKÉ CHARAKTERISTIKY

Šírka čistej dráhy		mm	1100
		palce	43,30
Hodinový výkon		m^2/h	3800 – 5600
		ft^2/h	40902,86 – 60277,9
Priemer strednej kefy		mm	280
		palce	11,02
Priemer bočnej kefy		mm	400
		palce	15,74
Výkon motora strednej kefy		W	600
		HP	0,80
Výkon motora bočnej kefy		W	90
		HP	0,12
Výkon motora pohonu		W	450
		HP	0,60
Výkon motora odsávania		W	260
		HP	0,34
Výkon motora na trasenie filtra		W	90
		HP	0,12
Výkon stroja, (P_M)		W	1560
		HP	2 092
Maximálna rýchlosť		km/h	6,2
		mph	3,8
Objem zásuvky na odpad		l	61
		gal	13,84
Panelový filter, plocha filtrovania		m^2	4
		ft^2	43,05
Priemer predného kolesa		mm	250
		palce	9,84
Priemer zadného kolesa		mm	250
		palce	9,84
Stúpanie, ktoré sa dá prekonať			16 %/9°
Hrubá hmotnosť (GVW)		kg	651
		lbs	1435,21
Hmotnosť pri preprave bez batérií		kg	258
		lbs	568,8
Hmotnosť pri preprave s batériami		kg	394,4
		lbs	869,5
Počet batérií		počet	4
Napätie stroja V_M		V	24Vdc
Kapacita jednej batérie		Ah (5h)	180
Hmotnosť jednej batérie		kg	34,1
		lbs	75,2
Napätie napájania (nabíjanie batérie)	Verzie bez nabíjačky batérie na stroji	V	24Vdc
Max. ampéry (nabíjanie batérie)		l	23 A
Rozmery stroja		mm	X = 1615 x Y = 905 x Z = 1210
		palce	X = 63,58 x Y = 35,62 x Z = 47,63
Rozmery priestoru na batérie (dĺžka, šírka, výška)		mm	500 x 500 x 360
		palce	19,68 x 19,68 x 14,1
Rozmery obalu (dĺžka, šírka, výška)		mm	1740 x 1100 x 1410
		palce	68,50 x 43,30 x 55,51

Akustický tlak – Príloha DD (Emission of acoustical noise) EN 60335-2-72: 2012		LpA (dB)	70
Nepresnosť pri meraní		K (dB)	3
Nameraný akustický výkon		Lwa (dB)	82
Nepresnosť pri meraní		K (dB)	3
Zaručený akustický výkon		Lwa,g (dB)	83
Nepresnosť pri meraní		K (dB)	3
Vibrácie na ruke - IEC 60335-2-72		HAV m/s^2	2,6
Nepresnosť pri meraní, k		m/s^2	1,3
Vibrácie na telo - IEC 60335-2-72		HBV m/s^2	0,5
Nepresnosť pri meraní, k		m/s^2	0,3
Stupeň ochrany krytom IP		IP	IPX3

Hrubá hmotnosť (GVW): maximálna hmotnosť pri plnom naplnení stroja pripraveného na použitie a s užitočným naplnením. Hrubá hmotnosť stroja, pokiaľ sa dá aplikovať, zahŕňa plnú nádrž na čistú vodu, prázdnu nádrž na špinavú vodu (naplnené na polovicu pre systémy recyklácie), prázdne vrecká na zachytávanie prachu, násypku naplnenú na nominálnu kapacitu, čo najväčšie odporúčané batérie, všetky diely príslušenstva, ako káble, rúrky, detergenty, metly a kefy.
Hmotnosť pri prevoze: hmotnosť pri prevoze stroja, ktorá zahŕňa batérie, ale nezahŕňa ostatné doplnkové príslušenstvo (napríklad kabínu vodiča, FOPS, druhú a tretiu bočnú kefu, prednú prípojku na kefy), čerstvú vodu (v prípade škrabky alebo kombinovaných strojov) a štandardnú hmotnosť pracovníka obsluhy (75 kg).
Údaje sa môžu meniť aj bez predchádzajúceho upozornenia
V, I: hodnoty pri nabíjaní/napájaní
V_M, P_M: stroj pri priemerných pracovných podmienkach (všetky funkcie aktívne)

ROZMERY STROJA

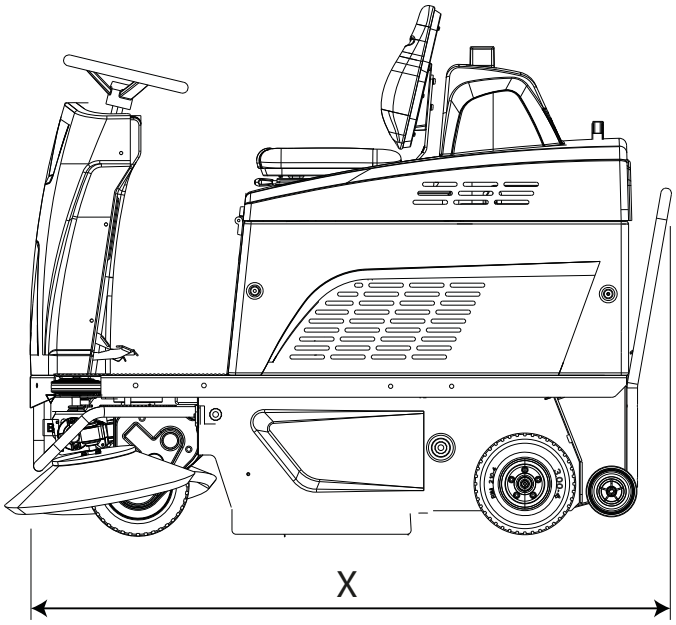

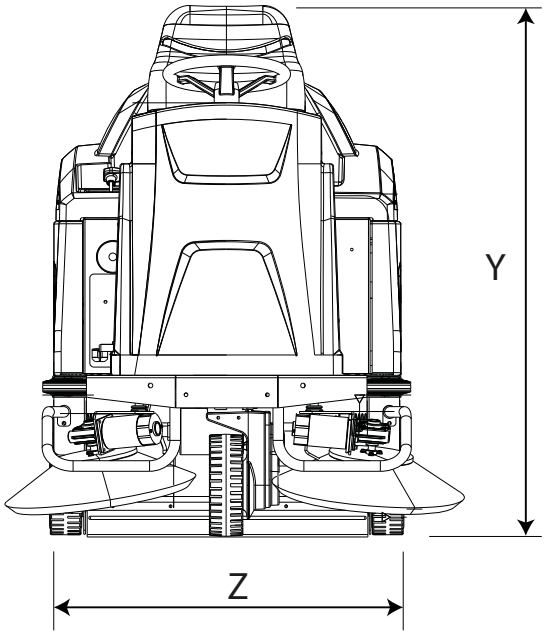

X-Y-Z: Pozrite tabuľku „TECHNICKÉ CHARAKTERISTIKY“

VŠEOBECNÉ INFORMÁCIE

Cieľ príručky

Túto príručku vypracoval výrobca a predstavuje neoddeliteľnú časť výbavy stroja[1].
Definuje účel, pre ktorý bol stroj naprojektovaný, a obsahuje všetky informácie potrebné pre pracovníkov obsluhy[2].
Okrem tejto príručky, ktorá obsahuje potrebné informácie pre používateľov, boli vypracované ďalšie publikácie obsahujúce špecifické informácie pre technikov vykonávajúcich údržbu[3].
Prípadné označenia vpravo, vľavo, v smere alebo proti smeru hodinových ručičiek v tomto návode sa vždy vzťahujú na smer pohybu stroja dopredu.
Neustále dodržiavanie pokynov zaručuje bezpečnosť ľudí a stroja, hospodárnosť prevádzky, kvalitu výsledkov a dlhšiu dobu prevádzky samotného stroja. Nedodržanie predpisov môže spôsobiť pracovné úrazy, poškodenie stroja, zametanej podlahy alebo prostredia.
Vyhľadávanie tém vám uľahčí opisný index, ktorý nájdete na začiatku návodu a príručiek.

Aj keď sa váš stroj výrazne líši od ilustrácií obsiahnutých v tomto dokumente, bezpečnosť a informácie v tomto dokumente sú zaručené.

Identifikácia stroja

Na výrobnom štítku sú uvedené nasledujúce informácie:

- Označenie výrobcu.
- Model.
- Sériové číslo (výrobné číslo).
- Rok výroby.
- Napájacie napätie (hodnoty pri nabíjaní/napájaní).
- Intenzita prúdu (maximálna hodnota nabíjania, v súlade s predpísanými hodnotami výrobcu batérií).
- Hrubá hmotnosť (GVW).
- Stupeň ochrany krytom IP.
- Napätie stroja (v stredne namáhavých pracovných podmienkach).
- Výkon stroja (v stredne namáhavých pracovných podmienkach).
- Maximálny sklon.

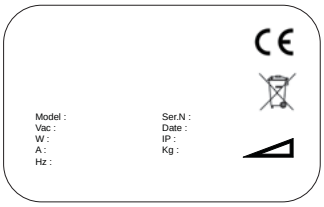

Dokumentácia priložená k stroju

- Návod na použitie;
- ES vyhlásenie o zhode;
- Stručná príručka;
- Návod na použitie a údržbu nabíjačky batérie (dodáva sa s nabíjačkou batérie).

1 Definícia „stroj“ nahrádza obchodný názov odkazujúci na predmetnú príručku.

2 Zodpovednosť za vykonávanie úkonov vyžadujúcich presné technické kompetencie nesie používateľ stroja.

3 Potrebné úkony smú vykonávať iba osoby, ktoré majú dostatok skúseností, sú vhodne vyškolené a poznajú technické normy a predpisy, aby mohli zabrániť možným nebezpečenstvám pri premiestňovaní, inštalácii, používaní a údržbe stroja.

TECHNICKÉ INFORMÁCIE

Všeobecný opis

Stroj, ktorý je predmetom tejto príručky, je motorový stroj na zametanie na použitie v obývacích aj priemyselných priestoroch, určený na čistenie podláh.
Motorový stroj na zametanie sa môže používať na odstraňovanie zvyškov pri výrobe, na zametanie prachu a nečistôt všeobecne, na vodorovných podlahách s tvrdým, pomerne rovným povrchom, ako napríklad: betón, asfalt, dlažba, keramické dlaždice, plech, mramor, gumené alebo plastové podlahoviny, s miernymi vyvýšeninami alebo hladké.

Hlavné časti stroja

Hlavné časti stroja:

1. Nádoba na nečistoty.
2. Ovládací panel.
3. Stredná kefa.
4. Bočná kefa.
5. Filter odsávania.
6. Trasenie filtra.
7. Sedadlo pracovníka obsluhy.
8. Priestor na batérie.
9. Volant.
10. Pedál akcelerátora.
11. Pedál prevádzkovej a parkovacej brzdy.
12. Páka na aktiváciu bočných kief.
13. Pedál na aktiváciu „Alzaflap“ umožňuje zhromažďovanie objemných predmetov strednou kefou.
14. Páka na aktiváciu strednej kefy.

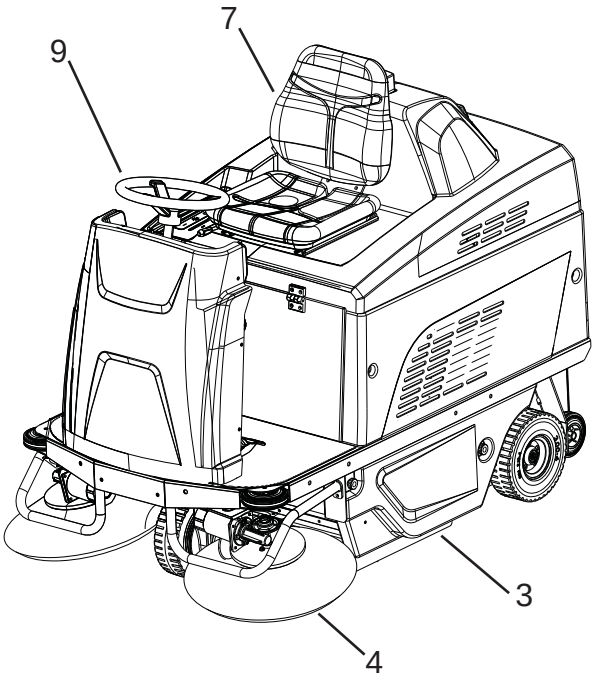

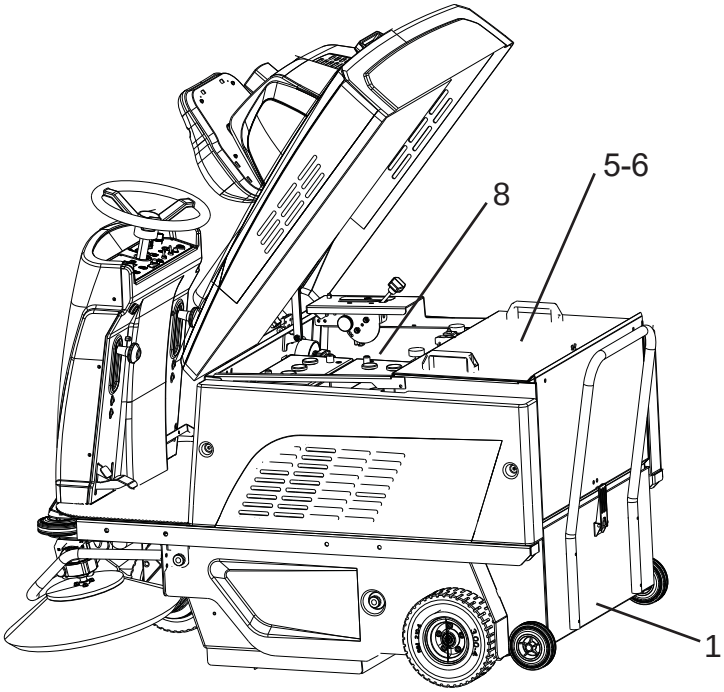

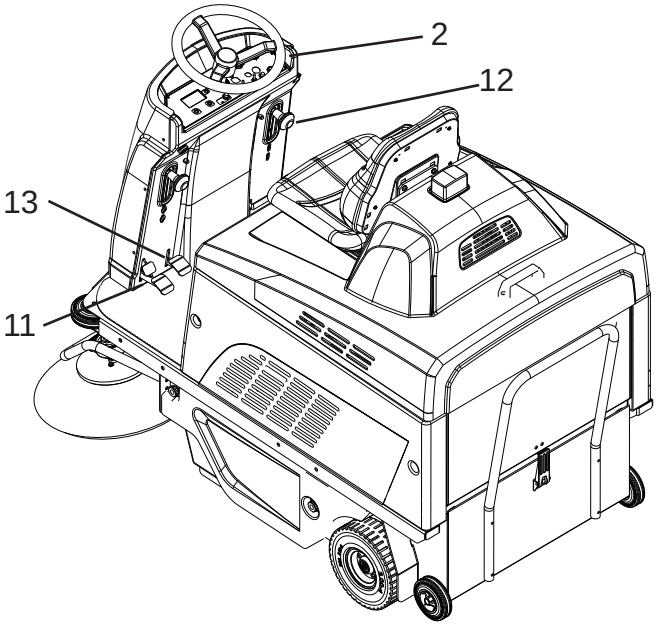

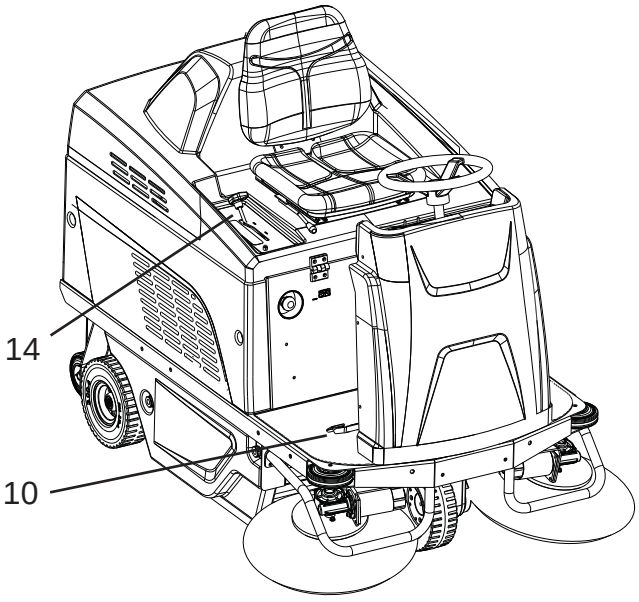

Ovládací panel

Na stroji sú nasledujúce ovládače a signalizačné kontrolky:

15. Tlačidlo núdzového zastavenia funguje ako bezpečnostné zariadenie.
16. Potenciometer rýchlosti reguluje maximálnu rýchlosť stroja pri pohybe smerom dopredu/ dozadu.
17. Prepínač smeru jazdy, určuje smer jazdy dopredu alebo dozadu.
18. Displej zobrazuje: Stav zostávajúceho napätia batérií vyjadrený v percentách, Kódy alarmu a počítadlo hodín.
19. Tlačidlo klaksónu.
20. Tlačidlo odsávania aktivuje/vypína odsávač.
21. Tlačidlo programovania používané pri riadení PONUKY POUŽÍVATEĽA.
22. Tlačidlo trasenia filtra povoľuje manuálne fungovanie trasenia filtra.
23. Hlavný vypínač/Kľúč zapaľovania zapína a vypína elektrické napájanie všetkých funkcií stroja.
24. Nepoužité.
25. Nepoužité.
26. Nepoužité.

Príslušenstvo

Pozrite si zoznam odporúčaných náhradných dielov.

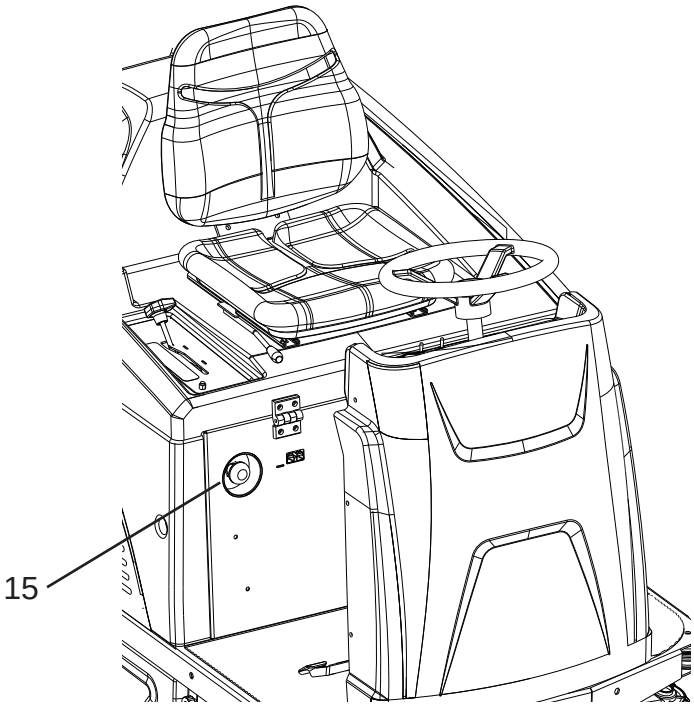

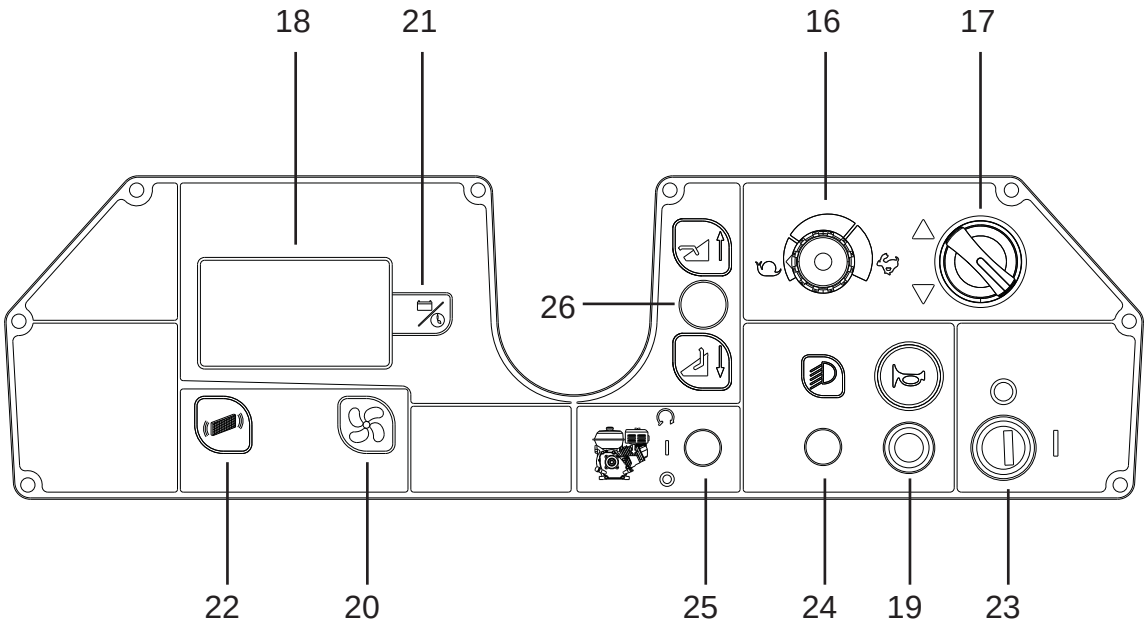

PREMIESTŇOVANIE A INŠTALÁCIA

Zdvíhanie a preprava zabaleného stroja

! POZOR: pri všetkých úkonoch zdvíhania sa uistite o pevnom ukotvení zabaleného stroja, aby ste zabránili náhodnému prevráteniu alebo pádu.
Nakladanie a vykladanie z vozidiel sa musí robiť pri vhodnom osvetlení.

Stroj zabalený na drevenej palete výrobcu sa musí nakladať na vozidlo vhodnými prostriedkami na premiestňovanie (postupujte podľa smernice 2006/42/EHS v znení nasledujúcich úprav a dodatkov), a po prevezení na miesto sa tiež musí vyložiť vhodnými prostriedkami.
Na zdvíhanie tela zabaleného stroja sa smie robiť výhradne vidlicovým zdvíhacím vozíkom. Pri manipulácii dávajte pozor a zabráňte nárazom a prevráteniu.

Kontroly pri dodávke

Pri doručení tovaru zo strany prepravcu pozorne overte celistvosť obalu a stroja v ňom. V prípade, že by bol stroj poškodený, dajte potvrdiť rozsah škody aj prepravcovi. Pred prijatím tovaru si písomne vyhraďte právo podložiť žiadosť o náhradu škody.

Rozbalenie

! NEBEZPEČENSTVO: počas vybaľovania stroja musí byť pracovník vybavený vhodnými osobnými ochrannými prostriedkami (rukavice, okuliare a pod.), aby sa predišlo rizikám úrazov.

Stroj vybaľte, pričom dodržte nasledujúci postup:

- Prerežte a odstráňte plastové pásky nožnicami alebo nožom;
- Odstráňte lepenku;
- Vyberte bočné kefy, ktoré sú vnútri priehradky na batérie;
- Vyberte vrecká, ktoré sú vnútri priehradky na batérie a skontrolujte ich obsah: návod na použitie, vyhlásenie ES o zhode, stručný návod na obsluhu, pokyny na nastavenie nabíjačky batérií, mostíky batérie so svorkami, 1 konektor pre nabíjačku batérie, 2 kľúče;
- Odstráňte kovové konzoly, ktorými sú predné/zadné kolesá a rám stroja pripevnené ku palete.
- Odblokujte parkovaciu brzdu.

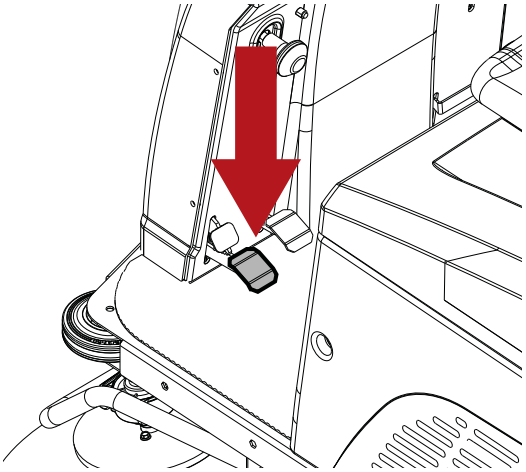

- Použitím naklonenej roviny zosuňte stroj z palety, tlačte ho spiatočkou. Stroj sa nesmie zdvíhať.

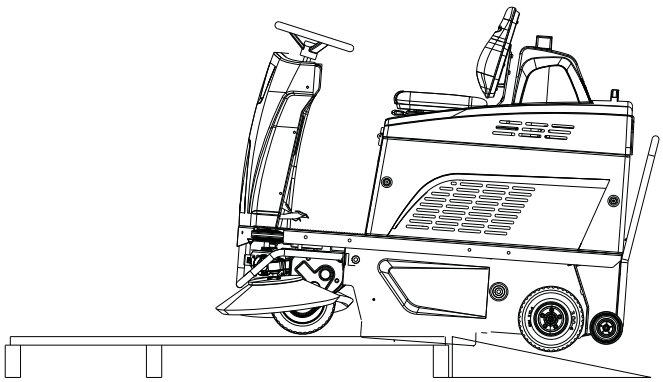

- Uvoľnite bočnú kefu z príslušného obalu.
- Vyčistite vonkajšok stroja, pričom dodržiavajte bezpečnostné predpisy.

Po vybratí stroja z obalu môžete nainštalovať do stroja batérie, pozrite odsek „**Batéria: inštalácia a zapojenie**“.
Podľa potreby si odložte časti obalu, aby ste ho mohli znovu použiť na ochranu stroja pri jeho presťahovaní alebo pri odoslaní do dielne na opravu.
V opačnom prípade treba obal zlikvidovať v súlade s platnými predpismi o likvidácii odpadov.

Napájacie batérie

! POZOR: nepoužívajte batérie, ktoré sa NENABÍJAJÚ

Na tieto stroje sa môžu nainštalovať dva rôzne typy batérií:
Plášťové rúrkové batérie (WET): vyžadujú si pravidelnú kontrolu hladiny elektrolytu.
Utesnené batérie (GÉLOVÁ alebo AGM): tento typ batérie si nevyžaduje žiadnu údržbu.
Technické charakteristiky musia zodpovedať charakteristikám uvedeným v časti **„Technické charakteristiky“** stroja: použitie ťažších akumulátorov môže ohroziť, aj veľmi vážne, možnosť manipulovať so strojom a spôsobiť prehriatie hnacieho motora. Naopak, batérie s nižšou kapacitou a hmotnosťou si budú vyžadovať častejšie nabíjanie.

Nastavenie typu batérie na stroji

! INFORMÁCIA
V rámci softvéru nastavte typ nainštalovanej batérie.

! POZOR: na strojoch dodaných s nainštalovanými batériami sa nastavenia pre „TYP BATÉRIE“ robia už vo výrobe.

Pri nastavení typu nainštalovanej batérie na logiku stroja dodržte nasledujúce pokyny:

- Stroj vypnite otočením kľúča zapaľovania.

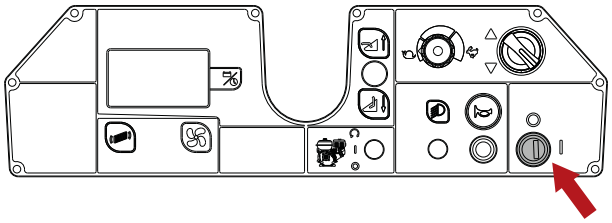

- Stlačte súčasne tlačidlá „Programovanie“ a „Odsávanie“, potom stroj naštartujte otočením kľúča zapaľovania.

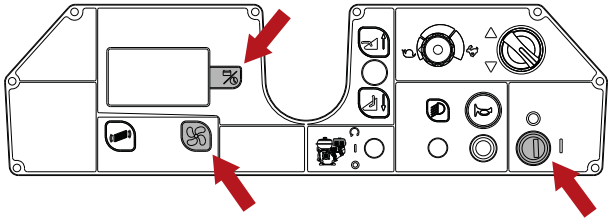

- Dvakrát stlačte tlačidlo „Odsávanie“.

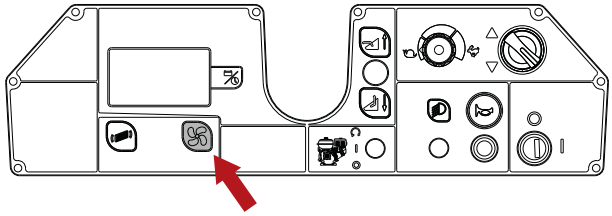

- Stlačením tlačidla „Programovanie“ vstúpte do ponuky nastavenia typu batérie.

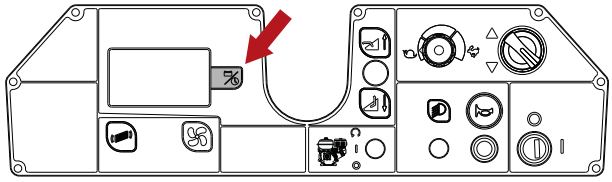

- Tlačidlami „Odsávanie“ alebo „Trasenie filtra“ vyberte typ nainštalovaných batérií: „Batéria ACID (kyselina)“ alebo „Batéria GEL/AGM“.

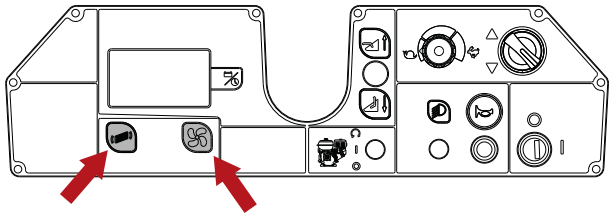

- Uložte parameter do pamäti stlačením tlačidla na programovanie.

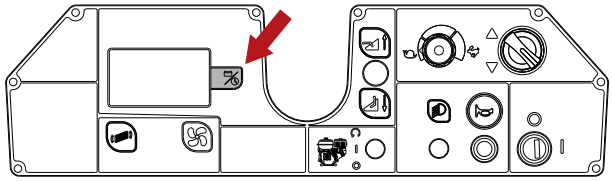

- Stláčajte tlačidlo „Odsávanie“, kým sa nezobrazí položka „UKONČIŤ“, stlačte tlačidlo „Programovanie“, aby ste vystúpili z ponuky a uložili parameter.

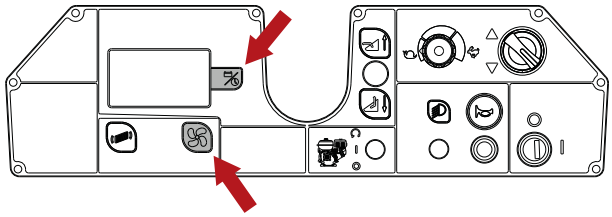

Batérie WET, príprava:

! NEBEZPEČENSTVO: Úkony pri príprave, inštalácii, zapojení a vybratí batérií musí vykonať technický personál vyškolený spoločnosťou TENNANT (v ďalšom texte označený ako kvalifikovaný personál).

! NEBEZPEČENSTVO: počas inštalácie alebo akéhokoľvek druhu údržby batérie musí byť kvalifikovaný personál vybavený vhodnými prostriedkami (rukavice, okuliare, ochranný odev a pod.) potrebnými na obmedzenie rizík úrazov, nesmie sa k stroju približovať s otvoreným plameňom, nesmie skratovať póly batérie, nesmie spôsobovať iskrenie a nesmie fajčiť.

! NEBEZPEČENSTVO: v prípade úniku kvapaliny sa vyhnite kontaktu s kvapalinou a dodržte nasledujúce ochranné opatrenia: Kontakt s pokožkou môže spôsobiť podráždenie, preto postihnuté miesto umyte vodou a mydlom. Vdýchnutie výparov môže spôsobiť podráždenie dýchacích ciest, preto postihnutého vyveďte na čerstvý vzduch a poraďte sa s lekárom. Kontakt s očami môže spôsobiť podráždenie, preto si oči okamžite dôkladne umyte a poriadne vyplachujte vodou aspoň 15 minút, poraďte sa s lekárom.

Batérie: inštalácia a zapojenie

! NEBEZPEČENSTVO: počas inštalácie alebo akéhokoľvek druhu údržby batérie musí byť kvalifikovaný personál vybavený vhodnými prostriedkami (rukavice, okuliare, ochranný odev a pod.) potrebnými na obmedzenie rizík úrazov, nesmie sa k stroju približovať s otvoreným plameňom, nesmie skratovať póly batérie, nesmie spôsobovať iskrenie a nesmie fajčiť.

! NEBEZPEČENSTVO: v prípade úniku kvapaliny sa vyhnite kontaktu s kvapalinou a dodržte nasledujúce ochranné opatrenia: Kontakt s pokožkou môže spôsobiť podráždenie, preto postihnuté miesto umyte vodou a mydlom. Vdýchnutie výparov môže spôsobiť podráždenie dýchacích ciest, preto postihnutého vyveďte na čerstvý vzduch a poraďte sa s lekárom. Kontakt s očami môže spôsobiť podráždenie, preto si oči okamžite dôkladne umyte a poriadne vyplachujte vodou aspoň 15 minút, poraďte sa s lekárom.

! POZOR: práce pri inštalácii a zapojení batérií musí vykonávať kvalifikovaný personál.

! POZOR: Počas inštalácie a zapojenia batérií musí byť nabíjačka batérie odpojená od zásuvky elektrickej siete.

! POZOR: pred vykonaním nasledujúcich prác sa so strojom zastavte na rovnej ploche, vypnite stroj a vytiahnite kľúč zo zapaľovania a zatiahnite parkovaciu brzdu.

! NEBEZPEČENSTVO: dávajte pozor a namontujte na pozitívne póly iba svorky označené symbolom „+“. Nabitie batérie nekontrolujte iskrením.

Otočte kryt podstavca sedadla smerom k volantu, potom vsuňte do priestoru batérie, pričom ich nasmerujte podľa obrázku.

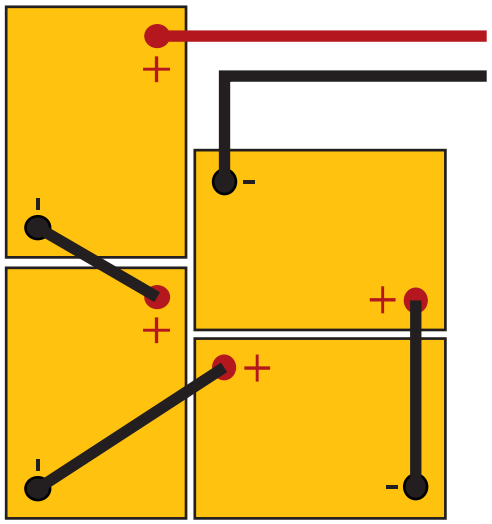

Zapojte svorky káblov ku pólom akumulátorov, utiahnite svorky ku pólom a naneste na ne vazelínu. Zatvorte kryt podstavca sedadla do pracovnej polohy.
Stroj používajte podľa pokynov uvedených v nasledujúcom texte.

Výber nabíjačky batérie OFF-BOARD

! NEBEZPEČENSTVO: používajte nabíjačku batérií s označením CE, ktorá spĺňa požiadavky noriem pre daný výrobok (EN 60335-2-29), vybavený dvojitou izoláciou zosilnenou medzi vstupom a výstupom a s okruhom na výstupe typu SELV.

! POZOR: skontrolujte, či je nabíjačka kompatibilná s batériami, ktoré treba nabiť.

Rúrkové olovnaté batérie (WET): odporúča sa používať elektronickú nabíjačku batérie, v každom prípade sa poraďte s výrobcom a prečítajte si návod na použitie nabíjačky, aby ste potvrdili vhodnosť externej nabíjačky batérie.
Batérie GÉL alebo AGM: používajte nabíjačku batérií špecifickú pre tento typ batérií.

Príprava nabíjačky batérie OFF-BOARD

! POZOR: tento postup smie vykonávať iba autorizovaný technik.

Ak chcete používať nabíjačku, ktorá nebola dodaná so strojom, bude nevyhnutné namontovať konektor dodaný so strojom.
Konektor dodaný pre nabíjačky iného dodávateľa je vhodný pre káble s maximálnym prierezom 16 mm^2
Pri inštalácii konektora postupujte nasledujúcim spôsobom:
odstráňte približne 13 mm ochrannej izolácie z červeného a čierneho vodiča nabíjačky batérie;
vsuňte káble do koncoviek konektora a silno stlačte vhodnými kliešťami;
vsuňte káble do konektora, pričom dbajte na polaritu (červený vodič +, čierny vodič –).

Montáž bočnej kefy

! POZOR: pred vykonaním nasledujúcich prác sa so strojom zastavte na rovnej ploche, vypnite stroj a vytiahnite kľúč zo zapaľovania a zatiahnite parkovaciu brzdu.

Montáž:

- Odskrutkujte skrutku, ktorá je na hriadeli motora.
- Skontrolujte, či je na hriadeli motora vsunutý kľúčik posunu.
- Kefu aj s prírubou nasaďte na hriadeľ motora.
- Znovu zaskrutkujte blokovaciu skrutku.

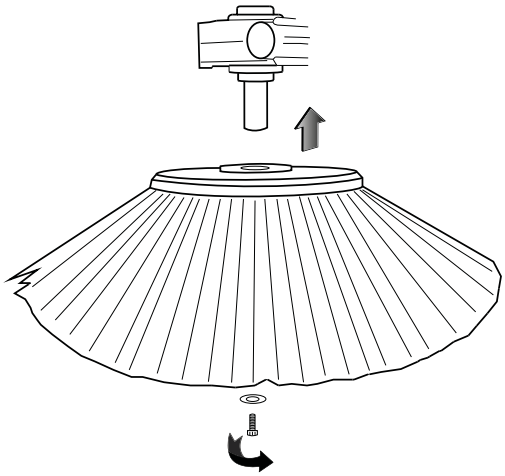

Demontáž:

- Postupujte podľa vyššie uvedených pokynov, ale v opačnom poradí úkonov.

PRAKTICKÁ PRÍRUČKA PRE OBSLUHU

Odev a výbava

Obujte si bezpečnostnú obuv s podrážkou, ktorá sa nešmýka.
Nasaďte si ochranné okuliare alebo štít a navlečte si ochranný odev.
Ochranné opatrenia potrebné v prípade rozptýlenej hmly, v závislosti od povrchu na čistenie a od prostredia, môžu vyžadovať použitie masiek na tvár triedy FFP2, ekvivalentných alebo s vyššou triedou ochrany.

Pred naštartovaním stroja

Pred zametaním pozbierajte odpadky väčších rozmerov. Pozbierajte kúsky drôtov, pásky, špagáty, ktoré by sa mohli omotať okolo kief.

Príprava stroja na prácu

Pred prácou vykonajte nasledujúce úkony:

- Skontrolujte, či sú batérie úplne nabité, v opačnom prípade ich nabite. Pri tomto postupe dodržte pokyny uvedené v časti „**Nabitie batérií**".
- Uistite sa, že nádoba na odpad prázdna. Pokiaľ by nebola prázdna, vyprázdnite ju, pozrite časť **„Vyprázdnenie nádoby na odpad"**.

! INFORMÁCIA
Používanie stroja môže byť pohodlnejšie nastavením polohy sedadla obsluhy.

Práca

! POZOR: stroj nepoužívajte, ak ste si neprečítali návod na použitie a údržbu.

! POZOR: strojom nezametajte kúsky drôtov, pásky, špagáty, pretože by sa mohli omotať okolo kief.

! INFORMÁCIA
Uvoľnením pedálu akcelerátora sa do 5 sekúnd automaticky vypnú všetky funkcie (AUTO POWER-OFF). AK treba funkcie znovu aktivovať, stačí stlačiť pedál akcelerátora.

! INFORMÁCIA
Systém „AUTO POWER-OFF" sa dá povoliť/zrušiť pomocou ponuky softvéru stroja, pozrite si kapitolu „PONUKA POUŽÍVATEĽA".

! NEBEZPEČENSTVO: pri upratovaní nikdy nezbierajte horľavý prach, horľavé ani výbušné kvapaliny (napr. benzín, palivový olej a pod.), kyseliny a rozpúšťadlá (napr. riedidlá farieb, acetón a pod.), aj keby boli zriedené.

- Sadnite si na sedadlo.
- Stroj naštartujte otočením kľúča zapaľovania.

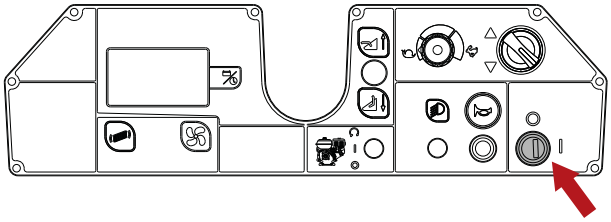

- Prepínačom rýchlostí nastavte smer jazdy.

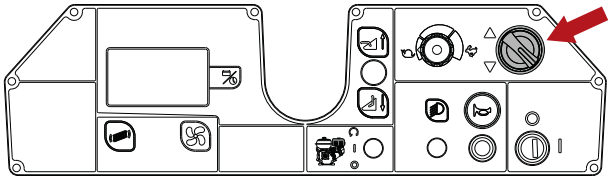

- Znížte strednú kefu posunutím aktivačnej páky dopredu. Znížením kefy sa aktivuje motor kefy a odsávanie.

! INFORMÁCIA
Na páke na ovládanie strednej kefy je nainštalovaná poistka na obnovu.
Pokiaľ by stredná kefa prestala fungovať, stlačte tlačidlo na obnovenie funkcie poistky.

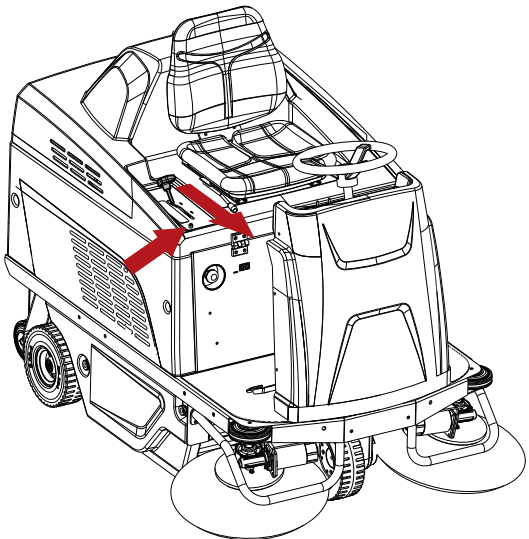

- Znížte bočné kefy vytiahnutím a znížením príslušných pák.

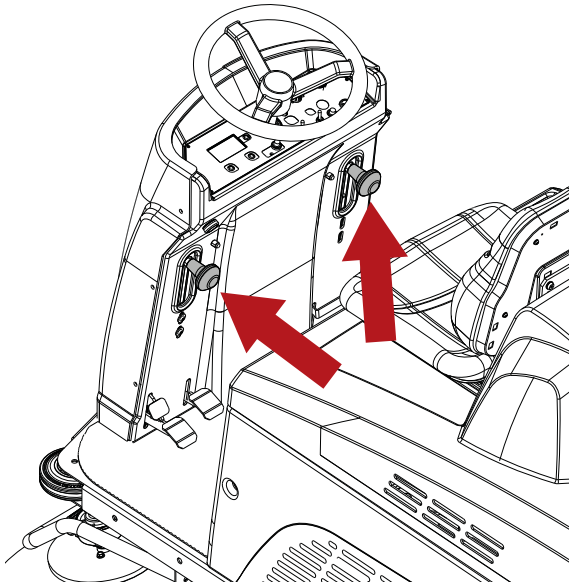

! INFORMÁCIA
Nad každou pákou na ovládanie bočnej kefy je nainštalovaná poistka na obnovu.
Pokiaľ by bočná kefa prestala fungovať, stlačte tlačidlo na obnovenie funkcie poistky.

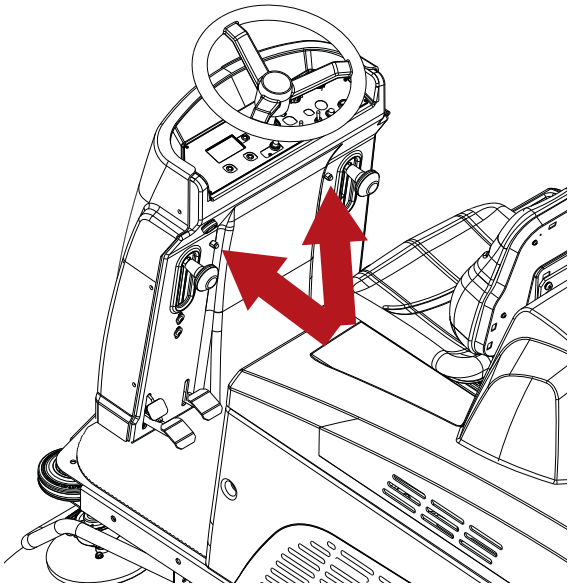

- Začnite s čistením, volant riaďte rukami a stláčajte pedál akcelerátora.

- Maximálnu rýchlosť môžete nastaviť otočením potenciometra rýchlosti.

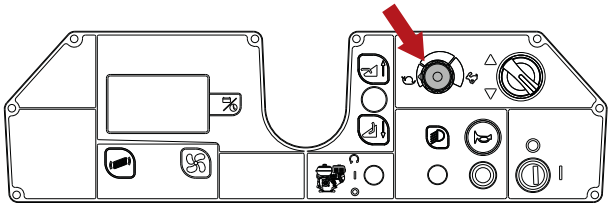

- Pokiaľ by ste museli pracovať na vlhkom teréne, bude nevyhnutné zastaviť motor odsávania tlačidlom odsávania, aby ste nezničili papierový filter.

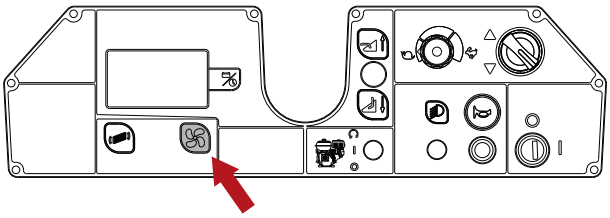

- Stlačte pedál „Alza Flap“, aby ste mohli pozbierať veľké kusy nečistôt.

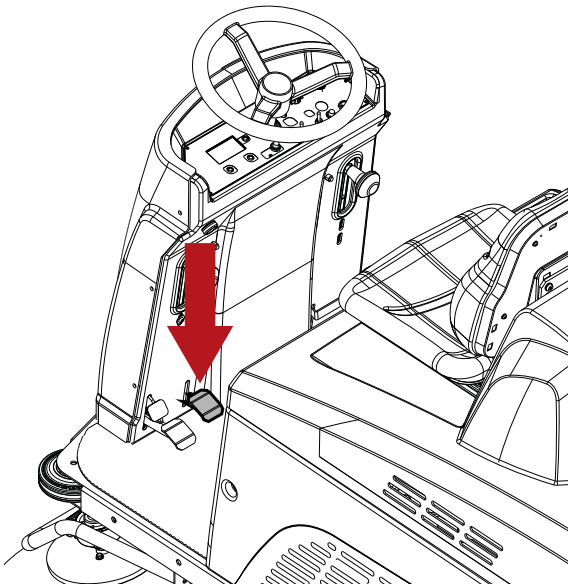

Ak chcete stroj zastaviť, uvoľnite pedál akcelerátora a stlačte brzdový pedál, pozrite si časť „**Prevádzková brzda a parkovacia brzda"**.
Pred vystúpením zo stroja sa zastavte na rovnom povrchu, vypnite stroj, vytiahnite kľúč zapaľovania, uistite sa, že stredná kefa a bočné kefy sú zdvihnuté z podlahy, aktivujte parkovaciu brzdu.

Prevádzková brzda a parkovacia brzda

Prevádzkovú brzdu aktivujte stlačením pedálu.

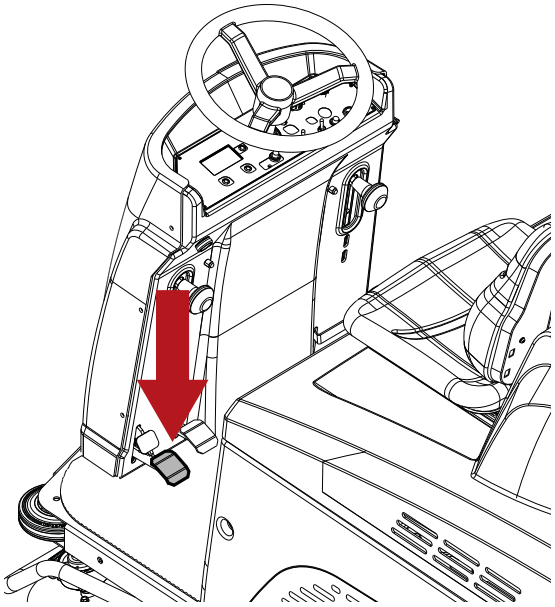

Ak chcete zaradiť parkovaciu brzdu, stlačte úplne brzdový pedál spolu s pedálom blokovania.

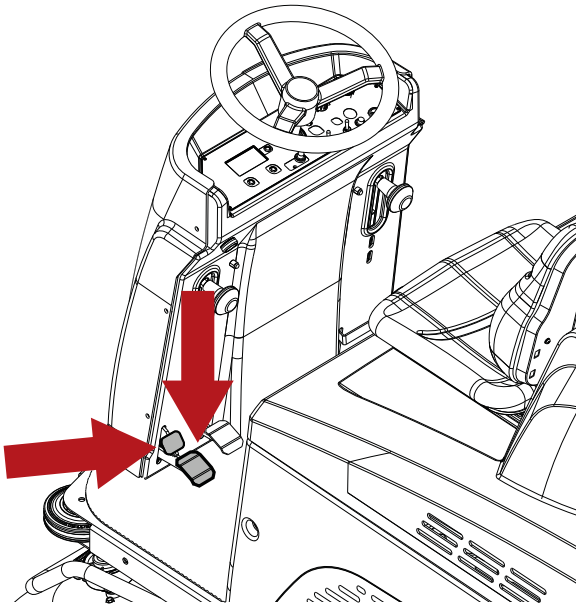

Ak chcete parkovaciu brzdu vyradiť, stlačte úplne brzdový pedál.

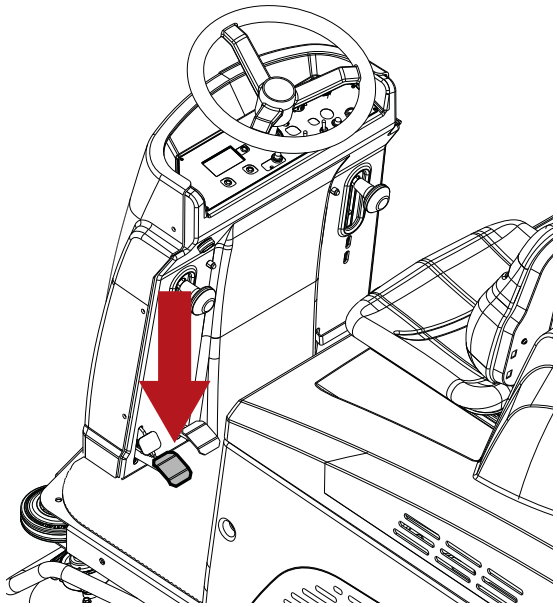

Počas práce stroja:

- Snažte sa jazdiť tak, aby boli pruhy čo najrovnejšie.
- Snažte sa, aby sa jazdné pruhy o niekoľko centimetrov prekrývali.
- Rýchlosť stroja upravte v závislosti od čistenia.
- Kontrolujte indikátor batérií, aby ste sa uistili, že batérie vydržia až do ukončenia práce.

! POZOR: nepoužívajte na šikmých povrchoch alebo rampách so sklonom presahujúcim hodnotu označenú na stroji.

! POZOR: stroj nepoužívajte na malých šikmých plochách, so strojom neprechádzajte priečne na sklon, dbajte, aby stroj ostal paralelne na smer sklonu, vždy so strojom manipulujte opatrne a necúvajte.

Núdzové tlačidlo

V prípade ohrozenia týmto tlačidlom prerušte napájanie stroja.
Napájanie stroja sa preruší stlačením tlačidla.
Ak chcete stroj reštartovať, tlačidlo potiahnite.

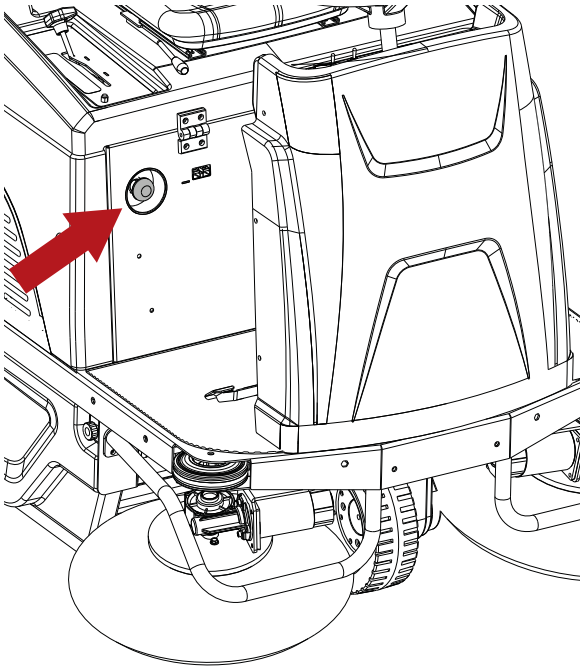

Bezpečnostný termostat

Bezpečnostný termostat sa nachádza na označenom mieste.
Pokiaľ by vnútri nádoby na odpad vznikol požiar, termostat zastaví odsávací ventil. Dodržte nasledujúci postup:

- Premiestnite stroj na bezpečné miesto.
- Vytiahnite kľúč zapaľovania a aktivujte parkovaciu brzdu.
- Otvorte nádobu na odpad a odstráňte zdroj tepla.

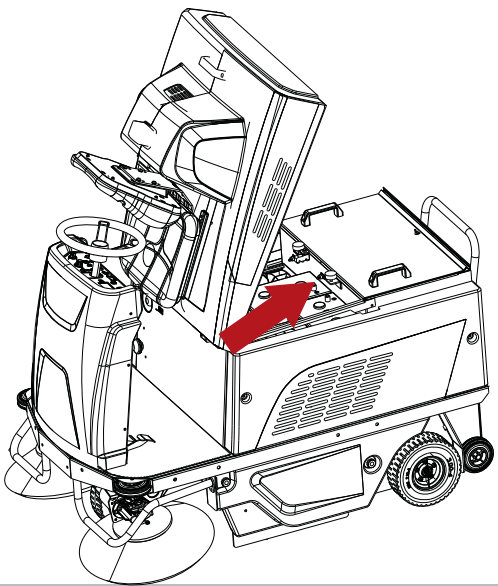

Indikátor batérií

Displej indikuje stav zostávajúceho nabitia batérií vyjadrený v percentách. Keď nabitie batérie v percentách klesne pod určitú hladinu, funkcie upratovania sa zastavia, okrem trakcie. Pozrite si časť **„Alarmy/upozornenia na displeji“**.
Nabite batérie, postupujte podľa pokynov v časti „**Nabitie batérií**”.

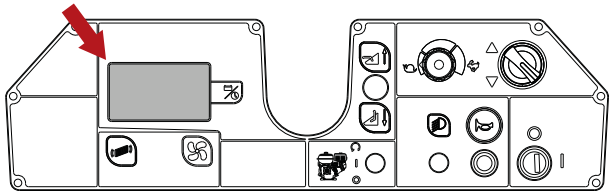

Vyprázdnenie nádoby na odpad

! NEBEZPEČENSTVO: pri vyprázdnení nádoby na odpad si musíte vždy nasadiť ochrannú masku na ochranu dýchacích ciest pred prachom.

Po ukončení práce vyprázdnite nádobu na odpad, postupujte podľa pokynov uvedených nižšie:

- Na 5 sekúnd zapnite trasenie filtra.

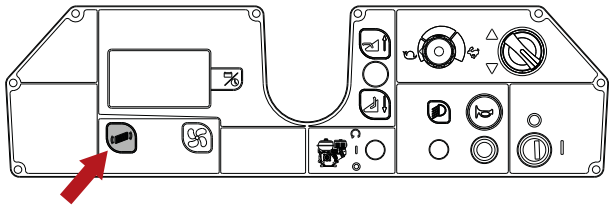

! POZOR: pred vykonaním nasledujúcich prác sa so strojom zastavte na rovnej ploche, vypnite stroj a vytiahnite kľúč zo zapaľovania a zatiahnite parkovaciu brzdu.

- Prejdite sa k nádobe na odpad.

- Znížte blokovaciu páku zásuvky.

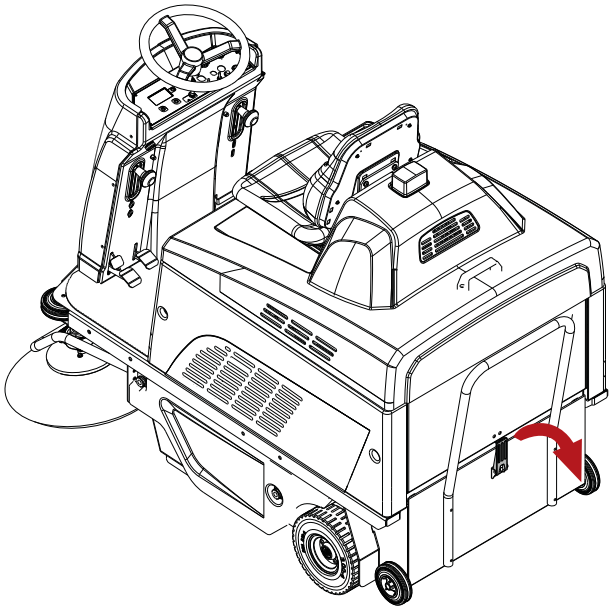

- Vytiahnite zásuvku a vyprázdnite ju.

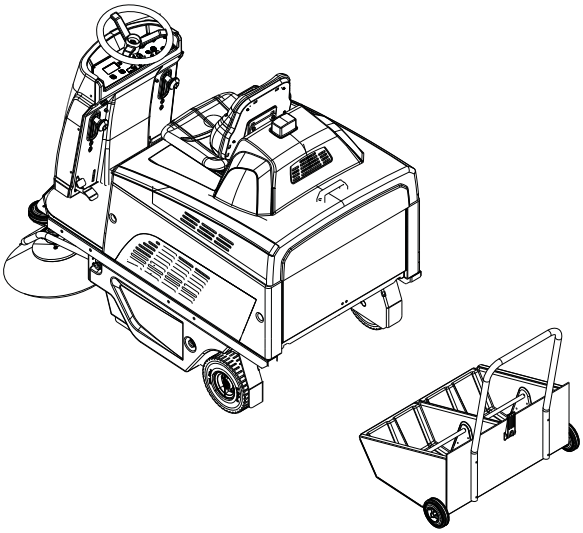

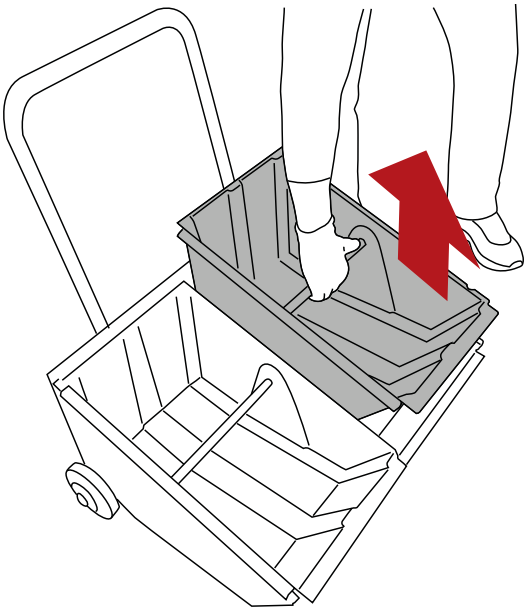

- Zásuvku znovu vsuňte a zaistite pákou.

Premiestnenie stroja mimo prevádzky

Pri premiestňovaní stroja vykonajte nasledujúce úkony:

- Stroj naštartujte otočením kľúča zapaľovania.
- Zvoľte smer jazdy.
- Stlačte pedál akcelerátora.
- Otáčaním potenciometra sa mení maximálna rýchlosť stroja.
- Ak chcete stroj zastaviť, uvoľnite pedál akcelerátora a stlačte brzdový pedál, pozrite si časť „**Prevádzková brzda a parkovacia brzda”**.
- Otočením kľúča v zapaľovaní stroj vypnite.
- Zaraďte parkovaciu brzdu, pozrite si časť „**Prevádzková brzda a parkovacia brzda”**.

POKYNY NA ÚDRŽBU

! NEBEZPEČENSTVO: nesmiete vykonávať žiadne úkony údržby, pokiaľ ste najprv neodpojili napájanie.
Úkony údržby súvisiace s elektrickým zariadením a, v každom prípade, úkony, ktoré nie sú opísané v tejto príručke, smú vykonávať výhradne špecializovaní technici spoločnosti TENNANT za dodržania platných bezpečnostných noriem a pokynov uvedených v príručke údržby.

Údržba – Všeobecné predpisy

Vykonajte pravidelnú údržbu, dodržte pritom pokyny od výrobcu, čo zaručí najlepší možný výkon a dlhšiu životnosť spotrebiča.
Pri čistení stroja vždy dodržte nasledujúce pokyny:
Vyhýbajte sa použitiu čistiacich strojov s vodou pod tlakom: voda by mohla vniknúť do priestoru s elektrickými káblami alebo s motormi, v dôsledku čoho by sa mohlo zariadenie poškodiť alebo by mohlo dôjsť ku skratu;
Nepoužívajte paru, aby sa diely stroja nezdeformovali teplom;
Nepoužívajte uhľovodíky ani rozpúšťadlá: mohli by sa poškodiť kryty a gumené diely.

Čistenie vzduchového filtra odsávača

Filter je veľmi dôležitý komponent pre správne fungovanie stroja.
Jeho správna údržba umožní vždy maximálnu účinnosť stroja.
Filter sa dá vyčistiť nasledujúcimi spôsobmi:

- Prostredníctvom systému na automatické čistenie je stroj naprogramovaný na automatické a cyklické čistenie filtra vo vopred určených časových intervaloch.

! INFORMÁCIA
Systém automatického čistenia sa dá povoliť/zrušiť pomocou ponuky softvéru stroja, pozrite si kapitolu „PONUKA POUŽÍVATEĽA“.
Stroj je z výroby nastavený tak, že systém je VYPNUTÝ.

- Prostredníctvom systému na manuálne čistenie stlačte tlačidlo na trasenie filtra a podržte ho stlačené 5 sekúnd. Počas používania stroja zopakujte tento úkon 4 alebo 5-krát. Odporúča sa robiť tento úkon na konci každého pracovného cyklu. Ak sa používa stroj v prašnom prostredí (napr. píly, sklady s prechodom vozidiel a pod.) dávajte pozor, a nezabudnite vyčistiť filter častejšie.

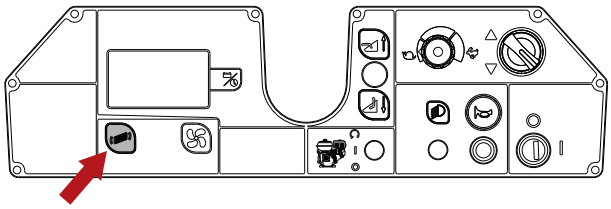

- Filter čistite manuálne, pokiaľ sa nepodarilo filter vyčistiť automaticky trasením. V každom prípade po každých 50 hodinách prevádzky vyčistite filter manuálne.

! POZOR: pred vykonaním nasledujúcich prác sa so strojom zastavte na rovnej ploche, vypnite stroj, vytiahnite kľúč zo zapaľovania a aktivujte parkovaciu brzdu.

- Vytiahnite nádobu na odpad a vyprázdnite ju, pozrite si časť **„Vyprázdnenie nádoby na odpad“**
- Odmontujte kryt priestoru na filter.

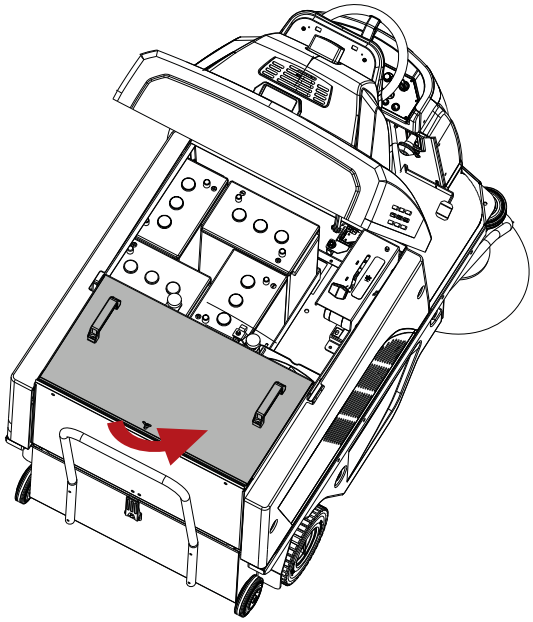

- Vyberte konzolu s motorom na vyčistenie filtra, zdvihnite dve rukoväti, pričom dávajte pozor na odpojenie konektora na napájanie mechanizmu na trasenie filtra.
- Vyberte filter.

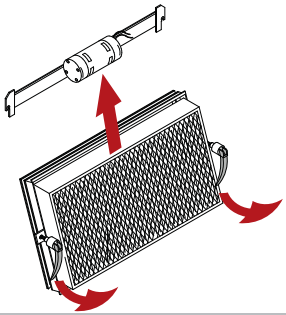

- Filter prefúknite stlačeným vzduchom (tlak nesmie presiahnuť 6 bar).
- Filter znovu namontujte a vsuňte nádobu na odpad.

Poistky

! POZOR: pred vykonaním nasledujúcich prác sa so strojom zastavte na rovnej ploche, vypnite stroj a vytiahnite kľúč zo zapaľovania a zatiahnite parkovaciu brzdu.

! POZOR: nikdy neinštalujte poistku s vyššou hodnotou ampérov ako treba.

Poistky sa smú vymeniť iba v servisnom stredisku TENNANT alebo to môžu urobiť kvalifikovaní technici spoločnosti TENNANT.
Stroj je vybavený aj poistkami, ktoré sa dajú resetovať, poistky sú tzv. tavné poistky. Sú to ochranné prvky elektrických okruhov, ktoré sa dajú resetovať a ktoré zastavujú elektrický prúd v prípade preťaženia okruhu. Po zasiahnutí tepelnej poistky ju nechajte vychladnúť, potom ju manuálne zresetujte stlačením príslušného tlačidla.
Ak je ešte stále prítomné preťaženie, ktoré spôsobilo zásah poistky, tepelná poistka bude naďalej brániť prechodu elektrického prúdu, až kým problém nevyriešite.

! INFORMÁCIA
Nad každou pákou na ovládanie bočnej kefy je nainštalovaná poistka na obnovu.
Pokiaľ by bočná kefa prestala fungovať, stlačte tlačidlo na obnovenie funkcie poistky.

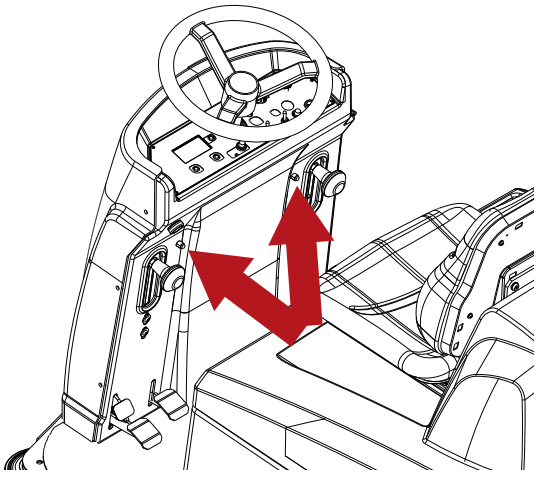

! INFORMÁCIA
Na páke na ovládanie strednej kefy je nainštalovaná poistka na obnovu.
Pokiaľ by stredná kefa prestala fungovať, stlačte tlačidlo na obnovenie funkcie poistky.

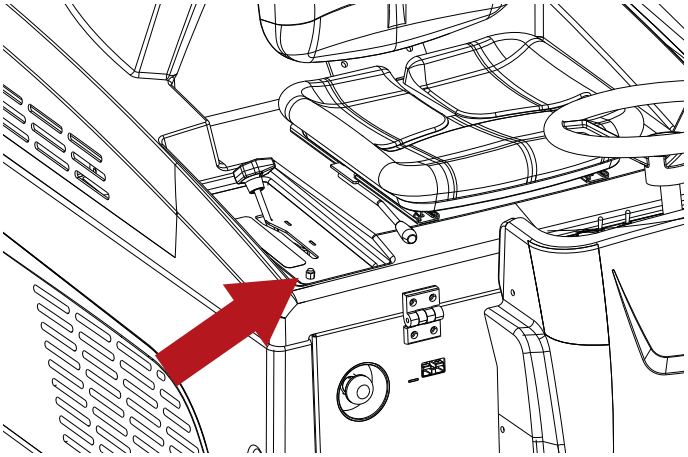

Zostávajúce poistky sa nachádzajú v priestore na batérie a pod predným krytom.

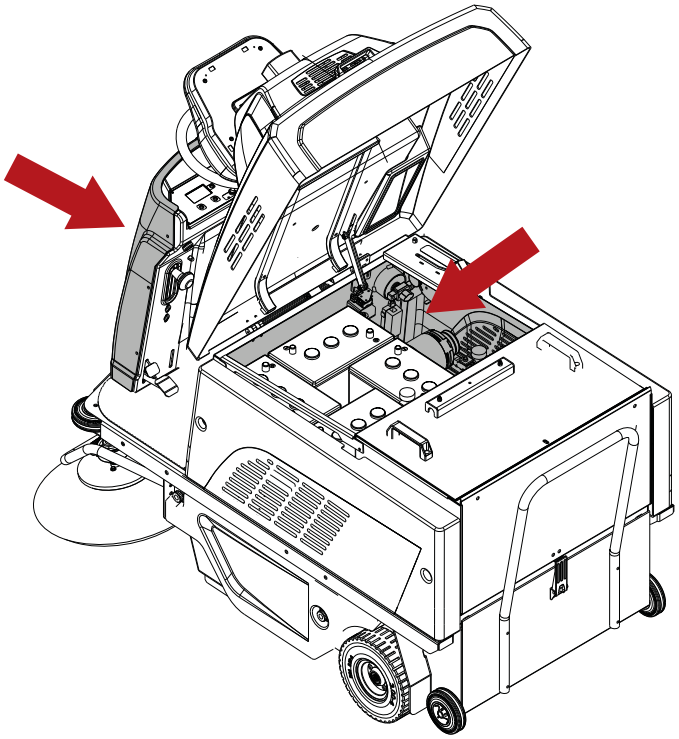

Údržba batérií

! NEBEZPEČENSTVO: batérie nekontrolujte spájaním vodičov, aby iskrili. Z batérií (WET) unikajú horľavé výpary: každý plameň uhaste ešte pred skontrolovaním a doplnením batérií.

! NEBEZPEČNSTVO: počas akéhokoľvek druhu údržby batérie musí byť pracovník vybavený vhodnými prostriedkami (rukavice, okuliare, ochranný odev a pod.) potrebnými na obmedzenie rizík úrazov, nesmie sa k stroju približovať s otvoreným plameňom, nesmie skratovať póly batérie, nesmie spôsobovať iskrenie a nesmie fajčiť.

! NEBEZPEČENSTVO: v prípade úniku kvapaliny sa vyhnite kontaktu s kvapalinou a dodržte nasledujúce ochranné opatrenia:
Kontakt s pokožkou môže spôsobiť podráždenie, preto postihnuté miesto umyte vodou a mydlom.
Vdýchnutie výparov môže spôsobiť podráždenie dýchacích ciest, preto postihnutého vyveďte na čerstvý vzduch a poraďte sa s lekárom.
Kontakt s očami môže spôsobiť podráždenie, preto oči okamžite vyplachujte aspoň 15 minút vodou a poraďte sa s lekárom.

Prevádzková životnosť batérií závisí od ich správnej údržby. Aby ste získali čo najlepšiu účinnosť batérií, urobte nasledujúce opatrenia:

- Batérie nenechávajte čiastočne vybité veľmi dlho.
- Pred opätovným použitím stroja nechajte batérie úplne nabiť.
- Batérie udržiavajte čisté a dobre utiahnutými zapojeniami.
- Úrovne elektrolytu (batérie WET) kontrolujte každé dva týždne.

Kontrola hladiny elektrolytu batérie WET

Takzvané mokré batérie typu WET si vyžadujú pravidelnú kontrolu hladiny elektrolytu. Kvapalinu batérie dopĺňajte iba destilovanou vodou, kým nebudú zaliate platničky. Pri dopĺňaní neprekračujte určenú hladinu (maximálne 5 mm nad platničkami), pretože elektrolyt expanduje a počas dopĺňania b mohol vytiecť.

Dobíjanie batérií

! NEBEZPEČENSTVO: batérie nekontrolujte spájaním vodičov, aby iskrili. Z batérií (WET) unikajú horľavé výpary: každý plameň uhaste ešte pred skontrolovaním a doplnením batérií.

! NEBEZPEČENSTVO: úkony opísané v nasledujúcom texte vykonávajte iba vo vetraných priestoroch.

! NEBEZPEČENSTVO: počas nabíjania batérií sa produkuje vysoko explozívny plynný vodík. Počas celého cyklu nabíjania batérií nechajte kryt podstavca sedadla otvorený (otočený smerom k volantu) a postup vykonávajte len na dobre vetraných miestach a ďaleko od voľných plameňov.

! POZOR: pred vykonaním nasledujúcich prác sa so strojom zastavte na rovnej ploche, vypnite stroj a vytiahnite kľúč zo zapaľovania a zatiahnite parkovaciu brzdu.

! POZOR: pred nabitím batérií sa uistite, že nabíjanie je správne nastavené na typ nainštalovaných batérií.

! POZOR: batérie nabíjajte podľa pokynov v príručke na nabíjanie batérií, po ukončení doby nabíjania odpojte konektory.

NABÍJAČKA BATÉRIÍ OFF-BOARD

- Znovu zapojte konektor nabíjačky batérie ku konektoru stroja.
- Zapojte zástrčku nabíjačky batérie do zásuvky elektrickej siete.
- Začnite cyklus nabíjania.

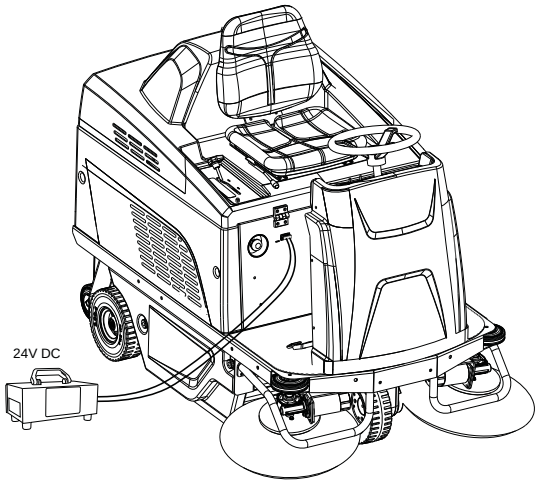

Batéria: vybratie

! POZOR: práce pri vyberaní batérií musí vykonávať kvalifikovaný personál.

! NEBEZPEČENSTVO: v prípade úniku kvapaliny sa vyhnite kontaktu s kvapalinou a dodržte nasledujúce ochranné opatrenia: Kontakt s pokožkou môže spôsobiť podráždenie, preto postihnuté miesto umyte vodou a mydlom. Vdýchnutie výparov môže spôsobiť podráždenie dýchacích ciest, preto postihnutého vyveďte na čerstvý vzduch a poraďte sa s lekárom. Kontakt s očami môže spôsobiť podráždenie, preto oči okamžite vyplachujte aspoň 15 minút vodou a poraďte sa s lekárom.

! NEBEZPEČENSTVO: pri vyberaní batérie sa kvalifikovaný personál musí chrániť vhodnými ochrannými prostriedkami (rukavice, okuliare, ochranný odev, pracovná obuv a pod.) potrebnými na obmedzenie rizík zranení. Pred vybratím vytiahnite kľúč zapaľovania z palubnej dosky, odstráňte z blízkosti vozidla prípadné otvorené plamene, neskratujte póly batérie, nespôsobujte iskrenie a nefajčite.

! POZOR: počas vyberania batérie musí byť nabíjačka batérie odpojená od zásuvky elektrickej siete.

! POZOR: pred vykonaním nasledujúcich prác sa so strojom zastavte na rovnej ploche, vypnite stroj a vytiahnite kľúč zo zapaľovania a zatiahnite parkovaciu brzdu.

- Odpojte svorky káblov batérie od pólov batérie.
- Pokiaľ sú prítomné, odpojte prvky na ukotvenie batérie k základni stroja.
- Batériu vyberte z priestoru na batériu vhodnými prostriedkami na premiestňovanie.

Výmena strednej kefy

! POZOR: pred vykonaním nasledujúcich prác sa so strojom zastavte na rovnej ploche, vypnite stroj a vytiahnite kľúč zo zapaľovania a zatiahnite parkovaciu brzdu.

Pri výmene strednej kefy dodržte nasledujúci postup:

- Otvorte dvierka na ľavej strane stroja odskrutkovaním gombíkov.

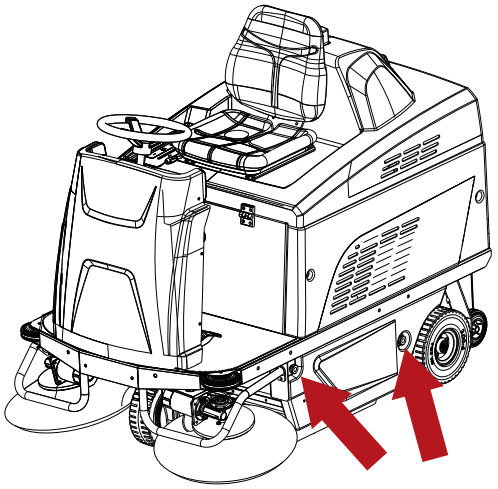

- Odskrutkujte a vyberte tri gombíky, ktoré upevňujú kryt priestoru na kefu.
- Odmontujte kryt priestoru na kefu.
- Vyberte opotrebovanú kefu.

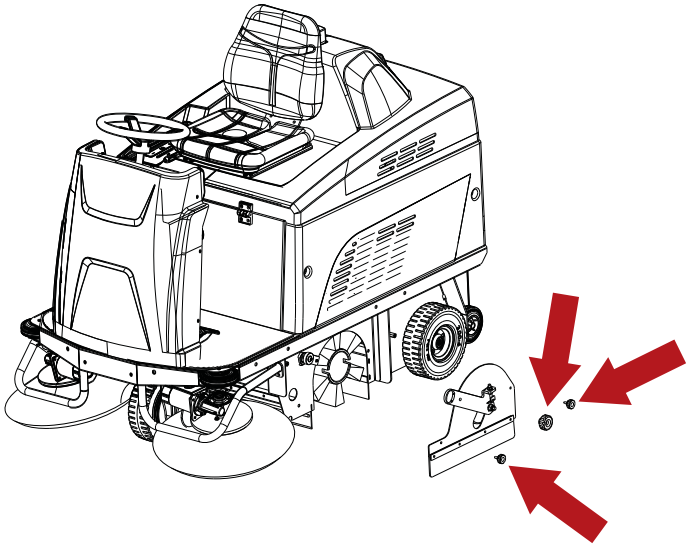

- Vyberte adaptér z drieku opotrebovanej kefy a umiestnite ho na novú kefu, pričom zachovajte rovnaký smer štetín.

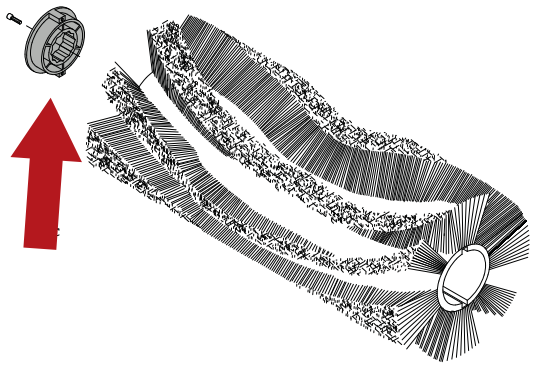

- Nasaďte novú kefu a uistite sa, že na náboji posunu je nasadený adaptér.
- Znovu namontujte veko priestoru kefy a dvierka, dodržte postup ako pri odmontovaní, ale v opačnom poradí.

Regulácia opotrebovania strednej kefy

Správne nastavenie strednej kefy umožní dosiahnuť optimálne výsledky v minimálnej dobe.
Nastavenie robte, keď je kefa opotrebovaná. Dodržte nasledujúci postup:

- Zdvihnite kefu.
- Odskrutkujte gombík.
- Otočte prepínač proti smeru hodinových ručičiek, vyhľadajte otvor na upevnenie gombíka.
- Znovu zaskrutkujte gombík.

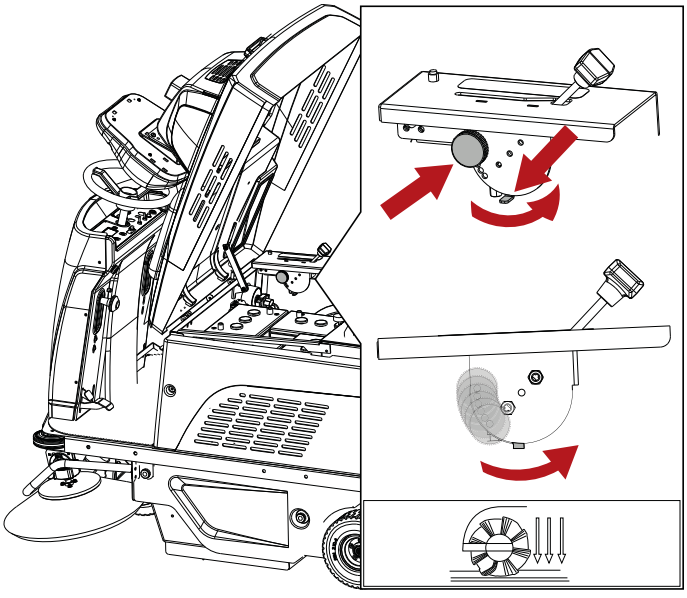

! INFORMÁCIA
Po využití všetkých šiestich polôh nastavenia kefu vymeňte podľa pokynov v časti „Výmena strednej kefy“.

Regulácia opotrebovania bočných kief

! POZOR: pred vykonaním nasledujúcich prác sa so strojom zastavte na rovnej ploche, vypnite stroj a vytiahnite kľúč zo zapaľovania a zatiahnite parkovaciu brzdu.

Pokiaľ by sa bočné kefy (na zníženie) nedotýkali podlahy v dôsledku opotrebovania, môžete ich nastaviť nasledujúcim spôsobom:

- Znížte bočné kefy vytiahnutím a znížením príslušných pák.
- Uvoľnite regulačné skrutky.
- Nastavte kefu manuálne do polohy mimo prevádzky.
- Utiahnite regulačné skrutky.

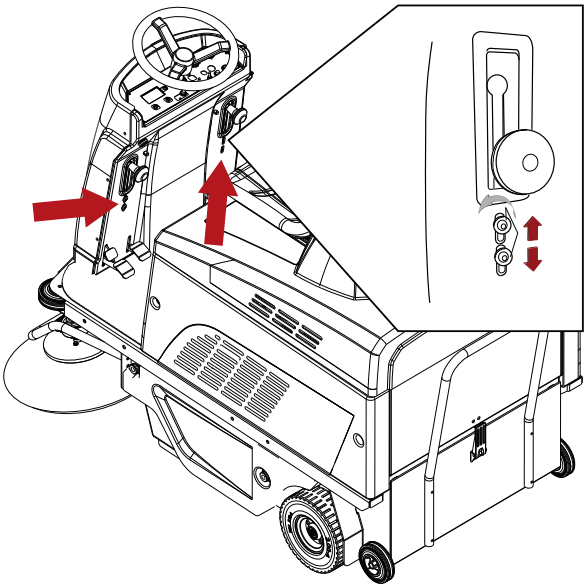

Pravidelné kontroly

KONTROLA	ÚKONY PRI DODANÍ	ÚKONY KAŽDÝCH 30 HODÍN	ÚKONY KAŽDÝCH 50 HODÍN	ÚKONY KAŽDÝCH 100 HODÍN	ÚKONY KAŽDÝCH 400 HODÍN
HLADINA KVAPALINY BATÉRIE A NAPÄTIE	X	X ALEBO KAŽDÉ DVA TÝŽDNE			
SKONTROLUJTE KEFKY (ALEBO UHLÍKY) VŠETKÝCH ELEKTRICKÝCH MOTOROV A, AK SÚ SPOTREBOVANÉ, VYMEŇTE ICH					X (*)
OPOTREBOVANIE REMEŇOV				X (*)	
NASTAVENIE BRZDY				X (*)	
UTIAHNUTIE MATÍC A SKRUTIEK					X
STAV OPOTREBOVANIA KIEF			X		
ČISTENIE VZDUCHOVÉHO FILTRA ODSÁVAČA			X		
UTESNENIE TESNENÍ/FLAP	X		X		

(*) Musí vykonať výhradne kvalifikovaný personál

OBDOBIA MIMO PREVÁDZKY

Keď ostane stroj dlhšie mimo prevádzky, napríklad pri vystavení vo výklade alebo v sklade, počas obdobia, ktoré presiahne jeden mesiac, vykonajte nasledujúci postup:

- Batérie úplne nabite. Počas dlhších období mimo prevádzky zaistite ich pravidelné dobíjanie (aspoň raz za každé dva mesiace), aby ostali batérie vždy nabité na maximum.
- Batérie odpojte od stroja.
- Uistite sa, že nádoba na odpad je úplne prázdna a dôkladne vyčistená.

! POZOR: pokiaľ nezaistíte pravidelné dobíjanie akumulátorov podľa predchádzajúceho postupu, hrozí ich nenapraviteľné poškodenie.
Výrobca nezodpovedá za prípadné poruchy spôsobené nedbalosťou, nesprávnym používaním alebo nedodržiavaním predpísaného postupu.

! POZOR: keď sú batérie vybité, dávajte pozor, aby neostali vybité dlho, pretože sa tým skracuje životnosť samotných batérií. Kontrolujte nabitie batérií aspoň raz týždenne.

PROBLÉMY, PRÍČINY A NÁPRAVY

PROBLÉMY	PRÍČINY	NÁPRAVY
Stroj víri prach	Zanesený filter.	Vyčistite filter príslušným zariadením stroja a podľa potreby ho vytiahnite a dôkladne vyčistite
	Poškodený filter.	Vymeňte filter
	Nesprávne namontovaný filter.	Filter správne nasaďte do sedla
	Zásah bezpečnostného termostatu.	Odstráňte zdroj tepla z nádoby na odpad.
Stroj necháva na podlahe špinu	Stredná kefa zachytila káble a šnúry.	Odstráňte zachytené káble a šnúry.
	Klapky sú poškodené.	Vymeňte klapku
	Plná nádoba na nečistoty.	Vyprázdnite nádobu na nečistoty
Stredná kefa sa neotáča	Prasknutý remeň	Kontaktujte servis pre zákazníkov
	Zásah poistky.	Znovu aktivujte poistku
	Poškodená motorová prevodovka.	Kontaktujte servis pre zákazníkov
Bočná kefa sa neotáča	Zásah poistky.	Znovu aktivujte poistku
	Poškodený mikrospínač.	Kontaktujte servis pre zákazníkov
	Poškodená motorová prevodovka.	Kontaktujte servis pre zákazníkov
Odsávací motor nefunguje	Zásah poistky.	Kontaktujte servis pre zákazníkov
	Poškodený motor.	Kontaktujte servis pre zákazníkov
	Zásah bezpečnostného termostatu.	Odstráňte zdroj tepla z nádoby na odpad.
Motor na čistenie filtra nefunguje	Zásah poistky.	Kontaktujte servis pre zákazníkov
	Poškodený motor.	Kontaktujte servis pre zákazníkov
Stroj sa nezapne	Odpojené svorky batérie	Skontrolujte
	Vybité batérie	Nabite
	Stlačené tlačidlo núdzového zastavenia	Odblokujte
	Porucha snímača prítomnosti obsluhy	Kontaktujte servis pre zákazníkov
	Pracovník obsluhy nie je na svojom mieste	Sadnite si na sedadlo
	Vypálená hlavná tavná poistka	Kontaktujte servis pre zákazníkov
Batéria neudržiava nabitie	Nedostatok kvapaliny	Doplňte
	Uvoľnená svorka	Utiahnite

ALARMY/UPOZORNENIA NA DISPLEJI

Bezpečnostný kód	Správanie stroja	Opis chyby	Prípadný zásah
TEP. POISTKA MOTORA KEFY	Kefa sa zablokuje.	Prehriatie motora kefy.	Nechajte vychladnúť.
BRZDA	Pohon sa blokuje.	Zaradená brzda. Prehriatie trakčného motora.	Odblokujte brzdu. Nechajte vychladnúť.
POHOTOV. REŽIM	Zablokovaný stroj.	Mikrospínač na sedadle nedeteguje žiadneho pracovníka obsluhy.	Sadnite si správne na sedadlo.
UVOĽNIŤ AKCELERÁTOR	Zablokovaný stroj.	Zobrazí sa pri stlačení akcelerátora pri naštartovaní stroja.	Uvoľnite pedál akcelerátora.
CHYBA EEPROM 1	Zablokovaný stroj.	Chybný softvér.	Vymeňte kartu displeja.
TEP. POISTKA KARTY TRAKCIE	Zablokovaný stroj.	Prehriatie karty pohonu.	Trakčný motor nechajte vychladnúť.
PORUCHA AKCELERÁTORA	Zablokovaný stroj.	Porucha káblového zapojenia akcelerátora.	Skontrolujte káblové zapojenie.
PORUCHA POTENCIOMETRA MAX. RÝCHL.	Zablokovaný stroj.	Porucha káblového zapojenia potenciometra.	Skontrolujte káblové zapojenie.
PORUCHA NEDOST. NAPÄTIA	Spotrebiče zakázané, trakcia povolená.	Napätie batérie nižšie než 21,4 V pre batérie GÉL/ AGM alebo než 20,5 V pre batérie s kyselinou.	Pokiaľ problém pretrváva, batérie nabite alebo vymeňte.
PORUCHA PREPÄTIA	/	Napätie batérie vyššie než 29 V pre batérie GÉL/AGM alebo než 29 V pre batérie s kyselinou.	Pokiaľ problém pretrváva, batérie nabite alebo vymeňte.
PORUCHA HL. RELÉ	Zablokovaný stroj.	Porucha relé vnútri karty trakcie.	Vymeňte kartu pohonu.
HPD	Zablokovaný stroj.	Zobrazí sa pri stlačení akcelerátora pri naštartovaní stroja alebo keď potenciometer nie je nastavený správne.	Stroj vypnite a znovu naštartujte s uvoľneným pedálom akcelerátora. Skontrolujte reguláciu potenciometra.
PROBLÉM MOSFET	Zablokovaný stroj.	Porucha alebo skrat Mosfet karty trakcie.	Vymeňte kartu pohonu.
CHYBA EEPROM 2	Zablokovaný stroj.	Porucha softvéru karty pohonu.	Vymeňte kartu pohonu.
SERVIS	/	Aktívna funkcia SERVIS.	Zavolajte servisné stredisko.
BATÉRIA VYBITÁ	Spotrebiče zakázané, trakcia povolená.	Napätie batérie nižšie než 18,3 V pre batérie GÉL/ AGM alebo než 18 V pre batérie s kyselinou.	Batérie nabite alebo vymeňte.
OTVORENÁ KAPOTA	Zablokovaný stroj.	Otvorená kapota.	Zatvorte kapotu. Skontrolujte bezpečnostný mikrospínač kapoty. Skontrolujte káblové zapojenie.

PONUKA POUŽÍVATEĽA

Vstup do PONUKY POUŽÍVATEĽA:

- Stroj vypnite otočením kľúča zapaľovania.
- Stlačte súčasne tlačidlá „Programovanie“ a „Odsávanie“, potom stroj naštartujte otočením kľúča zapaľovania.

Stlačením tlačidla „Programovanie“ sa vyberie parameter, ktorý sa má modifikovať, a údaj sa uloží do pamäte.
Stlačením tlačidla „Odsávanie“ sa modifikuje (zvyšuje) premenná zvoleného parametra alebo sa môžete premiestňovať v rámci ponuky používateľa.
Stlačením tlačidla „Trasenie filtra“ sa modifikuje (znižuje) premenná zvoleného parametra alebo sa môžete premiestňovať v rámci ponuky používateľa.
Z ponuky používateľa vystúpite výberom položky UKONČIŤ a stlačením tlačidla „Programovanie“.

Parameter	Opis
JAZYK	Nastavenie jazyka na displeji.
TECHNICKÉ INDIKÁCIE	Zobrazí vydanie hardvéru a softvéru elektronickej karty.
TYP BATÉRIE	Nastavenie typu batérie nainštalovanej na stroji GÉL/AGM alebo ACID (Kyselina) (WET).
AUTO POWER-OFF	Vyberte oneskorenie vypnutia funkcií po uvoľnení pedálu akcelerátora. 0 = funkcia nie je aktívna. 1 – 10 = čas 1 až 10 sekúnd.
TRASENIE FILTRA	Vyberá funkciu trasenia filtra počas používania stroja. MANUÁLNE = automatické trasenie filtra je vypnuté. 5 – 30 = čas 5 až 30 minút, na aktivovanie automatickej funkcie trasenia filtra.
TYP STROJA	Vyberie verziu stroja. BATTERY = verzia s batériou. DUAL POWER = verzia dual power.
SERVISNÉ MENU	Ponuka pre technika.
ÚVODNÁ STRÁNKA	Výber loga a displeja. 0 = žiadne logo. 1 = štandardné logo. 2 - 10 = prispôsobené logá.
RESET POČ. HOD.	Vymazanie hodín stroja. 1 = reset počítadla hodín.
RESET HODINY SERVIS	Vymazanie hodín servisu. 1 = reset počítadla hodín.
HODINY SERVISU	Na displeji aktivuje hlásenie „Call Service” na správu služieb údržby. 0 = funkcia nie je aktívna. 50 – 500 = čas v hodinách.
VÝSTUP	Výber výstupu z ponuky používateľa.

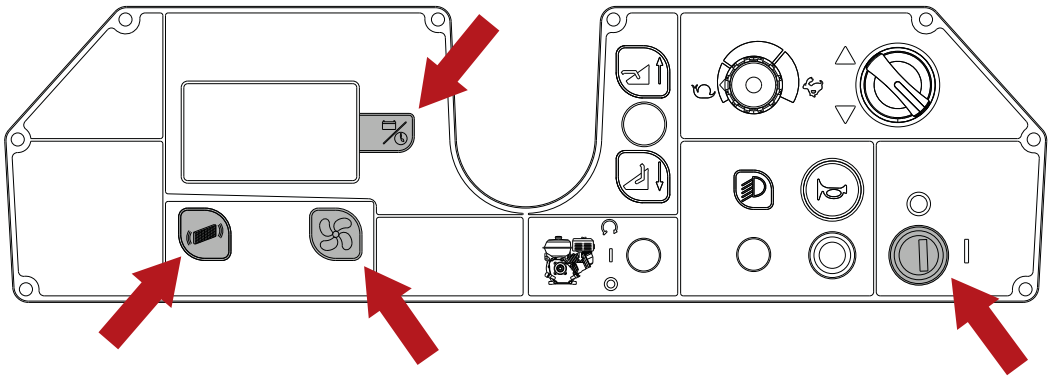

ODPORÚČANÉ NÁHRADNÉ DIELY

Kód	Opis
SPPV75791	Stredná kefa, PPL (Štandard)
SPPV01379	Stredná kefa, PPL - Soft (Doplnok)
SPPV00013	Stredná kefa, Mix SOFT/OCEĽ – Stredná (Doplnok)
SPPV75793	Stredná kefa, Mix PPL/Oceľ – Abrazívna (Doplnok)
PMVR00283	Kit - Bočná kefa, PPL (Štandard)
SPPV07065	Kit - Bočná kefa, Mix PPL/OCEĽ – Abrazívna (Doplnok)
MPVR75936	Bočná Flap
MPVR75935	Predná Flap
MPVR75934	Zadná Flap
KTRI04766	Súprava sivých Flap, bez označenia (Doplnok)
FTDP76070	Filter, Polyester (Štandard)
FTDP76067	Filter, Papier (Doplnok)
MTCG00139	Remeň d.8 710
MTCG00138	Remeň d.10 710
CUVR17004	Ložisko kefy
CMCV00451	Kábel, zdvihnutie strednej kefy
CMCV75904	Izolácia kábla na zdvihnutie strednej kefy
KTRI02289	Potenciometer pedálu akcelerátora
KTRI05576	Potenciometer regulácie rýchlosti
GUVR00625	Tesnenie nádoby na odpad
VEVR00070	Motor odsávania
9018332	Poistka, 50A, motor kefy
MOCC87164	Motor strednej kefy
9017784	Uhlíky motora strednej kefy
MOCC00443	Motor bočnej kefy (vľavo)
MOCC00442	Motor bočnej kefy (vpravo)
MEVR31145	Uhlíky motora bočnej kefy
MELF33431	Žiarovka, 24 V 21 W
MOCC00445	Motor trakcie
MEVR02107	Uhlíky motora trakcie
RTRT00548	Predné koleso
KTRI75744	Zadné koleso
KTRI02348	Súprava sivých kolies, bez označenia (Doplnok)
CUVR00005	Ložisko remenice strednej kefy
MECI75801	Mikrospínač
MLML85997	Pružina pedálu

MECE00591	Karta prístroj. panela
MECE00592	Karta služieb
MECE00925	Karta/Aktiv. mechanizmus trakcie
MECE00915	Karta rozhrania
MECI00532	Stýkač, 24V-100A
MECE00201	Relé 24V 10-20A
994203	Batéria, 06Vdc 0180Ah, Gél [5H,GF06180]
BACA00273	Nabíjačka batérie, 24VDC , 25A [SB50]
MECB00922	Predlžovací napájací kábel nabíjačky batérie (EMEA)
MECB02036	Predlžovací napájací kábel nabíjačky batérie (UK)

CUPRINS

MĂSURI IMPORTANTE DE SIGURANȚĂ 3
SIMBOLURI REFERITOARE LA SIGURANȚĂ 6
SPECIFICAȚII TEHNICE 7
DIMENSIUNILE MAȘINII 9
INFORMAȚII GENERALE 10
Scopul acestui manual 10
Identificarea mașinii 10
Documentele furnizate împreună cu mașina 10
INFORMAȚII TEHNICE 11
Descriere generală 11
Piesele principale ale mașinii 11
Panou de control 12
Accesorii 12
MANEVRARE ȘI INSTALARE 13
Ridicarea și transportul mașinii paletizată 13
Inspecție la livrare 13
Despachetarea 13
Dacă nu este păstrat, ambalajul trebuie eliminat în conformitate cu reglementările în vigoare. 13
Baterii 14
Setarea tipului de baterie pe mașină 14
Baterii WET, pregătire: 15
Acumulatori: instalare și conectare 15
Setările pentru ÎNCĂRCĂTORUL EXTERN DE ACUMULATOR 16
Pregătirea încărcătorului EXTERN de acumulator 16
Montarea periei laterale 16
GHID PRACTIC PENTRU OPERATOR 17
Îmbrăcăminte și echipament 17
Înainte de a porni mașina 17
Pregătirea mașinii pentru lucru 17
Lucrul 17
Frâna de serviciu și frâna de parcare 19
În timpul funcționării mașinii 19
Buton de oprire de urgență 20
Termostat de siguranță 20
Indicator de încărcare a bateriei 20
Golirea recipientul de resturi 20
Mutarea mașinii atunci când nu funcționează 21
INSTRUCȚIUNI DE ÎNTREȚINERE 22
Întreținere - Reguli generale 22
Curățarea filtrului de aer pentru motorul de aspirare 22
Siguranțe: 23
Întreținerea bateriei 23
Verificarea nivelului de electrolit al bateriilor WET 24
Reîncărcarea bateriilor 24
Acumulator: înlăturare 25
Înlocuirea periei centrale 25
Reglarea periei centrale pentru uzură 26
Reglarea periilor laterale pentru uzură 26
Verificări periodice 27
PERIOADE DE INACTIVITATE 27
DEPANARE 28
ALARME/AVERTIZĂRI AFIȘATE 29
MENIUL UTILIZATORULUI 30
PIESE DE SCHIMB RECOMANDATE 31

MĂSURI IMPORTANTE DE SIGURANȚĂ

Părțile din text care necesită o atenție specială sunt tipărite cu caractere aldine și sunt precedate de simbolurile ilustrate și descrise mai jos.

! PERICOL:
Indică nevoia de atenție pentru a evita consecințele grave care ar putea duce la moartea personalului sau la situații care reprezintă un posibil pericol pentru sănătate și siguranță.

! ATENȚIE:
Indică necesitatea de a fi atent pentru a evita consecințe grave care ar putea implica vătămarea mașinii sau a locului de muncă sau ar putea duce la pierderi economice.

! PERICOL: Dacă în mașină sunt instalate baterii cu plumb-acid (WET), nu le apropiați de scântei, flăcări și materiale care ard mocnit. Gazele explozive pot scăpa în timpul utilizării normale, în special la reîncărcarea bateriilor.

! PERICOL: Dacă în mașină sunt instalate baterii plumb-acid (WET), încărcarea bateriilor produce hidrogen gazos foarte exploziv. Lăsați capacul scaunului înclinat spre volan în timpul întregului ciclu de încărcare a acumulatorului și efectuați procedura aceasta numai în zone bine ventilate, departe de flăcări deschise.

! PERICOL: Nu utilizați mașina în prezența lichidelor sau vaporilor inflamabili sau a pulberilor combustibile.

! PERICOL: Nu colectați niciodată materiale toxice.

! PERICOL: Nu ridicați niciodată obiecte în flăcări sau incandescente.

! PERICOL: Această mașină nu trebuie folosită pe pardoseli cu acoperiri / finisaje / materiale periculoase.

! ATENȚIE: Nu utilizați niciodată mașina pe suprafețe umede.

Nu utilizați mașina:
- **fără să fi citit manualul de utilizare și întreținere.**
- **fără a fi fost instruit în utilizarea acesteia.**
- **fără să i se fi încredințat în mod special utilizarea acesteia.**
- **dacă nu aveți vârsta legală.**
- **fără recipientul de resturi și/sau filtrul pe poziție.**
- **dacă mașina nu funcționează corect.**
- **în locuri fără iluminare adecvată.**
- **în medii explozive.**
- **pe drumuri publice.**
- **unde există murdărie care poate fi dăunătoare pentru sănătate (praf, gaze etc.).**
- **în cazul în care există pericol de cădere de obiecte, cu excepția cazului în care mașina este echipată cu o structură de protecție deasupra capului.**
- **În zone care sunt prea întunecoase pentru a putea vedea comenzile sau a folosi mașina în condiții de siguranță.**

Îmbrăcăminte și echipament:
- **Purtați încălțăminte de siguranță cu talpă antiderapantă.**
- **Purtați ochelari de protecție sau vizieră și îmbrăcăminte de siguranță.**
- **În funcție de suprafața care se curăță și de mediul înconjurător, măsurile de protecție necesare pentru pulverizările atomizate includ măști respiratorii cu clasa de protecție FFP2 sau echivalentă sau superioară.**

Înainte de a porni mașina:
- **Verificați dacă mașina nu este deteriorată.**
- **Verificați funcționarea frânei.**
- **Verificați dacă toate dispozitivele de siguranță sunt la locul lor și funcționează corect.**

Când folosiți mașina:
- **Mașina trebuie să fie operată de o singură persoană.**
- **Parcați mașina pe o suprafață plană, la nivel.**
- **Nu permiteți copiilor să se joace pe mașină sau în apropierea acesteia.**
- **Nu utilizați mașina pentru măturarea/aspirarea lichidelor.**
- **Nu utilizați mașina pentru a ridica sârme, sfori, curele sau materiale similare.**
- **Evaluați tipul de clădire care urmează să fie curățată, de exemplu spitale, zone industriale (industria farmaceutică, chimică etc.) și asigurați-vă că respectați regulamentele de siguranță și condițiile adoptate de acele unități.**
- **Mașina nu trebuie să fie utilizată în alte scopuri decât cele prevăzute în mod expres.**
- **Mașina este destinată uzului comercial, de exemplu în hoteluri, școli, spitale, fabrici, magazine, birouri și spații comerciale în**

general. A nu se utiliza în alte scopuri.

- **Țineți toate părțile corpului în poziția de conducere când mașina este în mișcare.**
- **Mașina trebuie să fie depozitată numai în interior.**
- **Nu lăsați mașina să fie folosită ca jucărie.**
- **Mașina nu este destinată pentru a tracta sau a fi tractată.**
- **Nu sprijiniți niciodată obiecte cu o greutate semnificativă pe mașină, indiferent de motiv.**
- **Nu obstrucționați niciodată orificiile de admisie și de evacuare a aerului.**
- **Nu înlăturați, modificați sau șuntați niciodată dispozitivele de siguranță.**
- **În timpul utilizării, se poate forma pulverizare atomizată. Inhalarea acestui spray atomizat poate fi dăunătoare pentru sănătate.**
- **Furnizorii de lucrări trebuie să efectueze o evaluare a riscurilor pentru a preciza măsurile de protecție necesare în ceea ce privește formarea de jeturi pulverizate, în funcție de suprafața care se curăță și de mediul înconjurător. Măștile cu clasa de protecție clasa FFP2 sau echivalentă sau superioară sunt adecvate pentru protecția împotriva inhalării spray-ului pulverizat.**
- **Țineți mâinile departe de piesele în mișcare.**
- **În cazul unei defecțiuni și/sau al unei funcționări defectuoase, opriți imediat mașina (deconectați-o de la baterii/alimentarea cu energie electrică) și nu interveniți asupra acesteia; contactați un centru de service autorizat de producător.**
- **Mașina este proiectată pentru a funcționa la temperaturi cuprinse între +4 °C și +40 °C și poate fi depozitată la temperaturi cuprinse între +0 °C și +50 °C atunci când nu este utilizată.**
- **Mașina este proiectată pentru a funcționa la niveluri de umiditate relativă cuprinse între 30% și 95%.**
- **Mașina poate funcționa la altitudini de maxim 2000 m.**
- **Folosiți frâna pentru oprirea mașinii.**
- **Nu utilizați mașina pentru a curăța suprafețe pe pante sau înclinații mai abrupte decât cele indicate pe plăcuța cu date.**
- **Nu folosiți mașina pe pante sau înclinații mai mari decât cele indicate pe plăcuța cu date.**
- **Atunci când utilizați mașina pe pante ușoare, nu vă deplasați transversal pe pantă, ci mențineți mașina pe o linie paralelă cu direcția de înclinare, manevrând cu atenție și fără a face viraje în U.**
- **Mașina nu trebuie utilizată de către persoane (inclusiv copii) cu capacități fizice, senzoriale sau mentale reduse sau cu lipsă de experiență și cunoștințe, cu excepția cazului în care acestea sunt supravegheate de o persoană responsabilă pentru siguranța lor și au fost instruite cu privire la utilizarea mașinii.**
- **Nu utilizați niciodată mașina pentru a transporta persoane sau bunuri sau pentru a o tracta.**
- **Nu purtați bijuterii, ceasuri, cravate sau alte obiecte.**
- **Operatorul trebuie să folosească întotdeauna echipament individual de protecție: șorț sau salopetă de protecție, pantofi impermeabili antiderapanți, mănuși de cauciuc, ochelari de protecție și apărători de urechi, precum și o mască de protecție a căilor respiratorii.**

Înainte de a părăsi mașina sau înainte de efectuarea lucrărilor de întreținere:

- **Parcați mașina pe o suprafață plană, la nivel.**
- **Opriți mașina și scoateți cheia de contact.**
- **Aplicați frâna de parcare.**

Atunci când se efectuează lucrări de întreținere:

- **Toate operațiunile trebuie să se desfășoare în condiții care să garanteze o vizibilitate și o iluminare adecvate.**
- **Izolați mașina de sursa de alimentare deconectând bateriile.**
- **Deconectați încărcătorul acumulatorului de la mașină.**
- **Operatorul trebuie să folosească întotdeauna echipament individual de protecție: șorț sau salopetă de protecție, pantofi impermeabili antiderapanți, mănuși de cauciuc, ochelari de protecție și apărători de urechi, precum și o mască de protecție a căilor respiratorii.**
- **Nu purtați bijuterii, ceasuri, cravate sau alte obiecte.**
- **Nu împingeți sau tractați mașina fără ca un operator să fie așezat pe scaunul de conducere și să poată controla volanul.**
- **Protejați acumulatorii de impurități, precum pulberea de metale.**
- **Aveți grijă când manipulați acidul din baterii și evitați contactul. În caz de scurgere a lichidului din baterie, nu atingeți lichidul și respectați următoarele măsuri de precauție: Contactul cu pielea poate provoca iritații; spălați cu săpun și apă. Inhalarea vaporilor poate provoca iritarea căilor respiratorii; stați afară și consultați un medic. Contactul cu ochii poate provoca iritații; spălați ochii cu apă imediat, inundându-i cu apă timp de cel puțin 15 minute și consultați un medic.**
- **Nu lăsați niciodată sculele pe acumulatori, întrucât acest lucru poate cauza scurtcircuite ce duc la explozii.**
- **Utilizați întotdeauna încărcătorul de baterii care însoțește mașina (dacă este furnizat) sau, în caz contrar, un produs cu specificațiile recomandate în datele tehnice.**

- **Instalarea bateriei trebuie încredințată unui tehnician de service autorizat TENNANT.**
- **Inspectați periodic cablul de alimentare al încărcătorului de baterii pentru a vă asigura că nu este deteriorat; în cazul în care se descoperă o deteriorare, aparatul nu poate fi utilizat. Înlocuirea cablului trebuie încredințată unui tehnician de service autorizat TENNANT. Detașați ambele conexiuni ale încărcătorului de baterii (partea de curent alternativ și partea de curent continuu).**
- **Nu trageți de cablul încărcătorului de baterie pentru a-l deconecta de la priză: prindeți ferm ștecherul și trageți.**
- **Nu spălați niciodată mașina cu jeturi de apă.**
- **Operațiunile de curățare și întreținere care pot fi efectuate de utilizator nu trebuie încredințate copiilor decât sub supraveghere.**
- **Toate reparațiile trebuie să fie efectuate de către un tehnician de service autorizat TENNANT.**
- **Folosiți numai accesoriile și piesele de schimb originale furnizate exclusiv de producător, deoarece numai acestea sunt în măsură să garanteze funcționarea sigură și fără probleme a mașinii.**
- **Nu utilizați niciodată piese scoase de la alte mașini sau alte kituri.**

Atunci când mașina trebuie încărcată sau descărcată de pe un vehicul:

- **Goliți recipientul de deșeuri înainte de a încărca mașina.**
- **Nu conduceți mașina pe o rampă alunecoasă.**
- **Acordați o atenție deosebită atunci când folosiți mașina pe rampe.**
- **Opriți mașina și scoateți cheia de contact.**
- **Blocați roțile mașinii.**
- **Folosiți curele pentru a ancora mașina.**

PĂSTRAŢI ACESTE INSTRUCȚIUNI IN SIGURANȚĂ.

SIMBOLURI REFERITOARE LA SIGURANȚĂ

	AVERTIZARE! PERICOL DIN CAUZA PIESELOR ÎN MIȘCARE
	AVERTIZARE! RISC DE ARSURI ACIDE
	PANTĂ MAXIMĂ
	MANUALUL OPERATORULUI, INSTRUCȚIUNI DE UTILIZARE
	CITIȚI MANUALUL OPERATORULUI
	SIMBOL DE CURENT CONTINUU
	CLASA DE IZOLARE: ACEASTĂ CLASIFICARE SE APLICĂ NUMAI LA MAȘINILE ALIMENTATE CU BATERII.
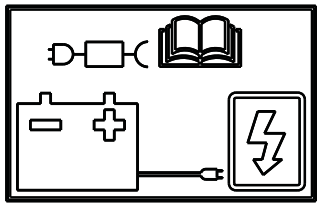	PUNCTUL DE CONECTARE A ÎNCĂRCĂTORULUI EXTERN AL BATERIEI.

SPECIFICAȚII TEHNICE

Lățimea de curățare		mm	1100
		țoli	43,30
Capacitate de curățare orară		m^2/h	3800-5600
		ft^2/h	40902,86 - 60277,9
Diametrul periei centrale		mm	280
		țoli	11,02
Diametrul periei principale		mm	400
		țoli	15,74
Puterea motorului periei centrale		W	600
		CP	0,80
Puterea motorului periei laterale		W	90
		CP	0,12
Puterea motorului de antrenare		W	450
		CP	0,60
Puterea motorului de aspirație		W	260
		CP	0,34
Puterea motorului agitatorului de filtru		W	90
		CP	0,12
Puterea mașinii (P_M)		W	1560
		CP	2,092
Viteza maximă		km/h	6,2
		mph	3,8
Capacitate recipient de resturi		l	61
		galoni.	13,84
Suprafața filtrului panoului		m^2	4
		ft^2	43,05
Diametrul roților din față		mm	250
		țoli	9,84
Diametrul roților din spate		mm	250
		țoli	9,84
Gradient negociabil			16% / 9°
Greutate brută (GVW)		kg	651
		lbs	1435,21
Greutate de transport fără baterii		kg	258
		lbs	568,8
Greutate de transport cu baterii		kg	394,4
		lbs	869,5
Numărul de baterii		nr.	4
Mașina voltaj V_M		V	24Vdc
Capacitatea fiecărei baterii		Ah (5 h)	180
Greutatea fiecărui acumulator		kg	34,1
		lbs	75,2
Tensiunea de alimentare (reîncărcarea bateriei)	Versiune fără încărcător de baterie la bord	V	24Vdc
Curent maxim (reîncărcare baterie)		I	23A
Dimensiunile mașinii		mm	X=1615 x Y=905 x Z=1210
		țoli	X=63,58 x Y=35,62 x Z=47,63
Dimensiunile compartimentului bateriei (lungime, lățime, înălțime)		mm	500 x 500 x 360
		țoli	19,68 x 19,68 x 14,1
Dimensiune ambalată (lungime, lățime, înălțime)		mm	1740 x 1100 x 1410
		țoli	68,50 x 43,30 x 55,51

Presiunea acustică - Anexa DD (Emisia de zgomot acustic) EN 60335-2-72: 2012		LpA (dB)	70
Incertitudine de măsurare		K (dB)	3
Puterea de sunet măsurată		Lwa (dB)	82
Incertitudine de măsurare		K (dB)	3
Puterea de sunet garantată		Lwa,g (dB)	83
Incertitudine de măsurare		K (dB)	3
Nivelul vibrațiilor (mână) - (IEC 60335-2-72)		HAV m/sec^2	2,6
Incertitudine de măsurare, k		m/sec^2	1,3
Nivelul vibrațiilor (corp) - (IEC 60335-2-72)		HBV m/sec^2	0,5
Incertitudine de măsurare, k		m/sec^2	0,3
Grad IP		IP	IPX3

Greutate brută (GVW): greutatea maximă admisibilă cu mașina complet încărcată și pregătită pentru utilizare. Greutatea brută a mașinii include rezervorul de soluție de detergent plin cu apă curată, rezervorul de apă murdară gol (pe jumătate plin în cazul sistemelor de reciclare), sacii de praf goi, containerul umplut la capacitatea nominală, cele mai mari baterii recomandate și toate accesoriile precum cabluri, furtunuri, detergent, mopuri și perii.
Greutatea transportată: greutatea mașinii, inclusiv baterii, cu excepția opționalelor (de exemplu, cabina operatorului, FOPS (Structura de protecție a obiectelor în cădere), a doua și a treia perie laterală și atașare perie frontală), apă proaspătă (în cazul spălătoarelor sau mașinilor combinate) și greutatea unui operator standard (75 kg).
Date supuse modificărilor fără avertizare prealabilă
V, I: valorile de încărcare / furnizare
V_M , P_M : mașină în condiții medii de funcționare (toate funcțiile active)

DIMENSIUNILE MAȘINII

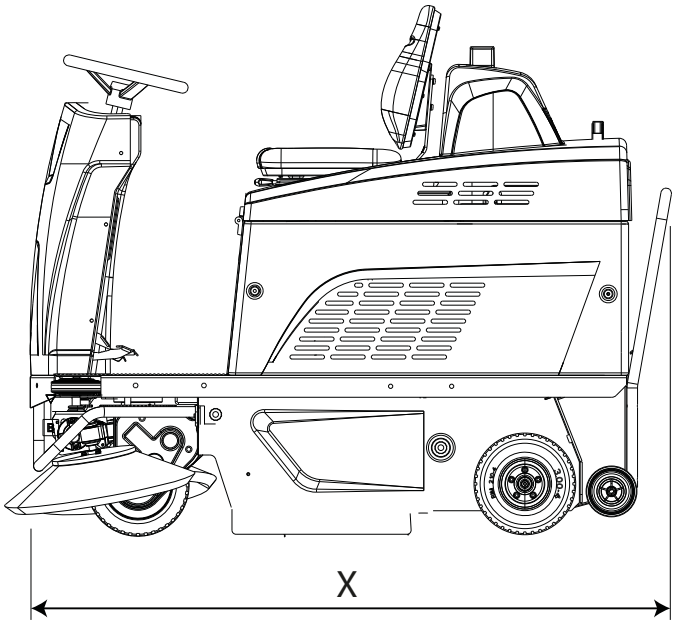

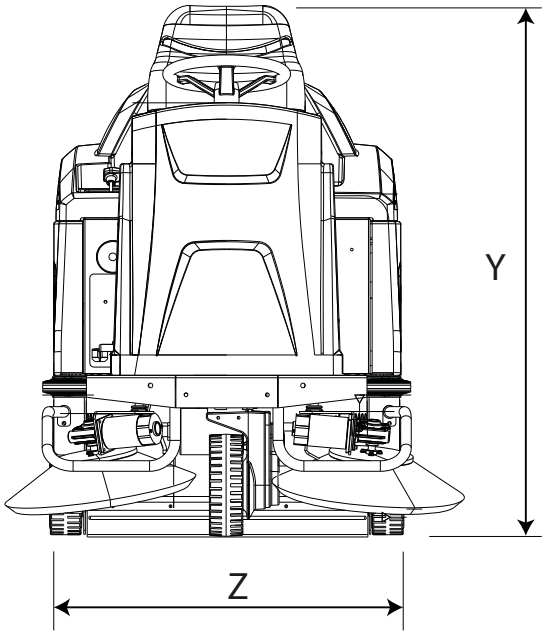

X-Y-Z: A se vedea tabelul "SPECIFICAȚII TEHNICE"

INFORMAȚII GENERALE

Scopul acestui manual

Acest manual a fost redactat de către Producător și este parte integrantă din aceasta mașină[1].
Definește scopul pentru care mașina a fost proiectată și construită și conține toate informațiile solicitate de operatori[2].
În plus față de acest manual, care conține informații pentru operatori, sunt disponibile și alte publicații care oferă informații specifice pentru personalul de întreținere[3].
Termenii „dreapta”, „stânga”, „în sensul acelor de ceasornic” și „în sens invers acelor de ceasornic” fac referire la deplasarea înainte a mașinii.
Respectarea constantă a instrucțiunilor furnizate în prezentul manual garantează siguranța operatorului și a mașinii, asigură costuri reduse de funcționare și rezultate de calitate superioară și prelungește durata de viață a mașinii. Nerespectarea acestor instrucțiuni poate duce la rănirea operatorului sau deteriorarea mașinii, pardoselii și mediului.
Consultați cuprinsul de la începutul manualului pentru a găsi rapid secțiunea căutată.

Deși mașina dumneavoastră poate să difere considerabil față de ilustrațiile din acest document, caracterul corect și valabilitatea instrucțiunilor prezentate în acest manual sunt garantate.

Identificarea mașinii

Plăcuța cu marca fabricii oferă următoarele informații:

- Numele fabricantului.
- Model.
- Serie.
- Anul de fabricație.
- Tensiunea de alimentare (valoarea de încărcare/alimentare).
- Intensitatea curentului (nivelul maxim de sarcină, pe cât posibil în linie cu valoarea indicată de producătorul bateriei).
- Greutate brută.
- Indicele de protecție IP
- Tensiunea mașinii (în condiții medii de funcționare).
- Puterea mașinii (în condiții medii de funcționare).
- Pantă maximă negociabilă.

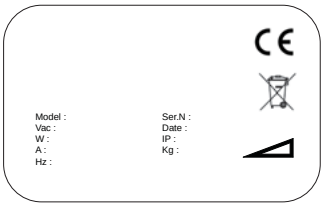

Documentele furnizate împreună cu mașina

- Manual de utilizare;
- Certificat de conformitate CE;
- Ghid Rapid
- Manual de utilizare încărcător acumulator (inclus cu încărcătorul).

1 Definiția „mașină” înlocuiește denumirea comercială acoperită în prezentul manual.

2 Persoanele responsabile pentru utilizarea mașinii fără a efectua vreo operațiune care necesită abilități tehnice precise.

3 Persoanele cu experiență, instruire tehnică și cunoștințe legislative și referitoare la standarde, care pot desfășura toate operațiunile necesare pentru recunoașterea și evitarea eventualelor riscuri de manevrare, instalare, utilizare și întreținere a mașinii.

INFORMAȚII TEHNICE

Descriere generală

Mașina descrisă în acest manual este o mașină de curățat cu motor, concepută pentru a curăța podelele în încăperile civile și industriale.
Poate fi folosită pentru a curăța reziduurile de procese industriale, praful și murdăria în general pe toate suprafețele plane și tari relativ egale, cum ar fi betonul, asfaltul, gresia din porțelan, plăcile ceramice, tabla, marmura.

Piesele principale ale mașinii

Piesele principale ale mașinii sunt enumerate mai jos:

1. Recipientul de resturi este plin.
2. Panou de control.
3. Perie centrală.
4. Perie laterală.
5. Filtru de aspirație.
6. Agitator filtru.
7. Scaunul șoferului.
8. Compartimentul acumulatorului.
9. Volan.
10. Pedală accelerație.
11. Pedală frână de serviciu și de parcare.
12. Maneta de ridicare a periei laterale.
13. Pedala „Ridică clapeta” permite periei centrale să ridice obiecte voluminoase.
14. Maneta de ridicare a periei centrale.

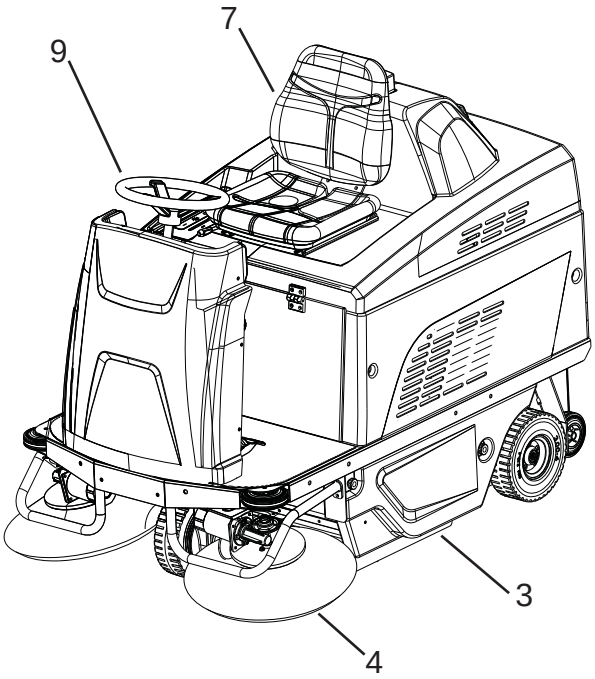

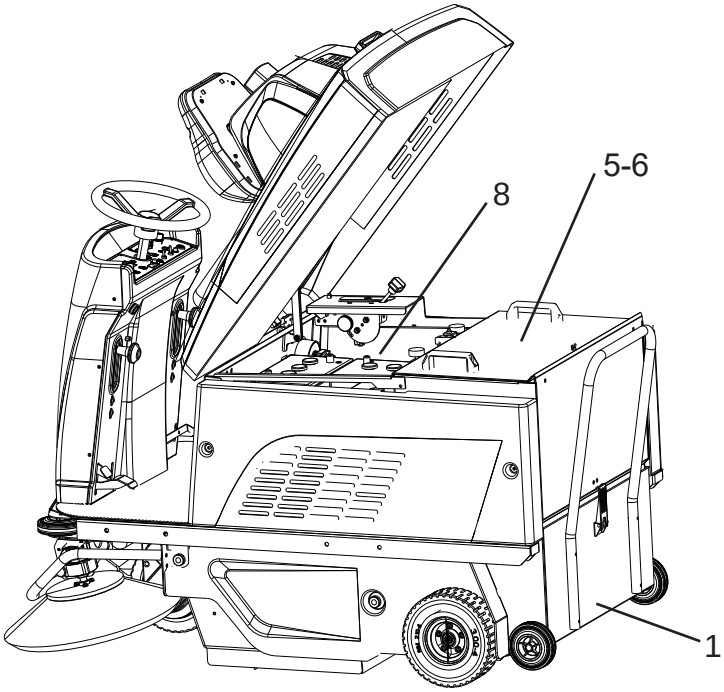

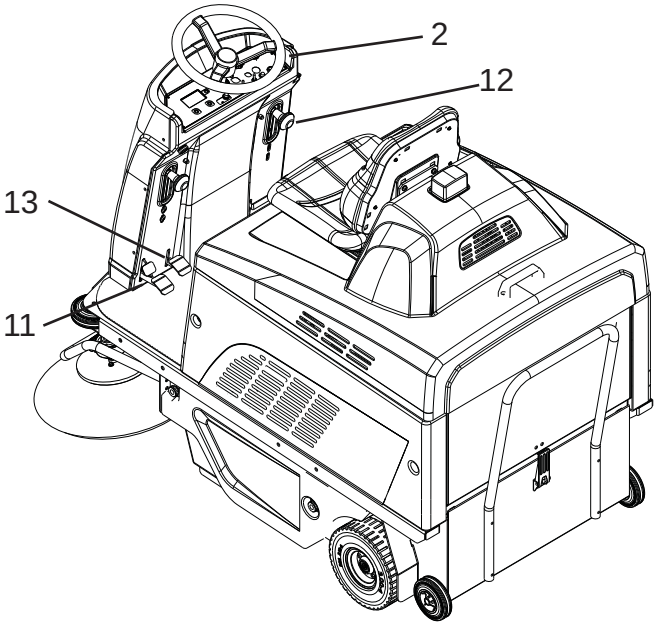

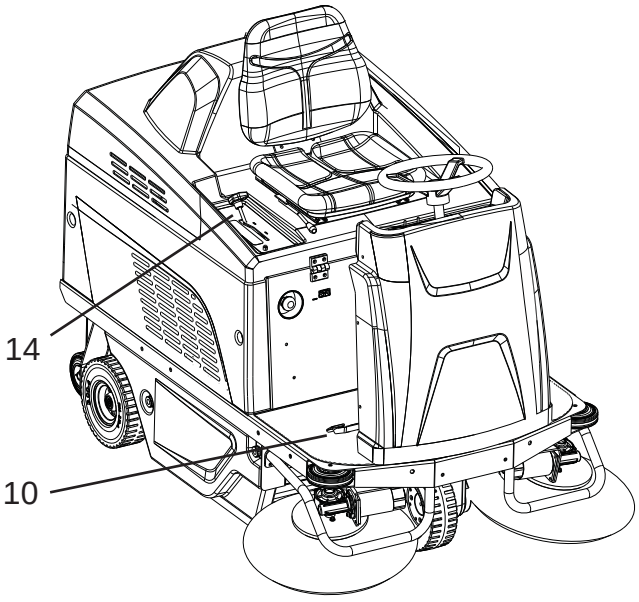

Panou de control

Aparatul are următoarele comenzi și indicatoare luminoase:

15. Buton de oprire de urgență: acționează ca un dispozitiv de siguranță.
16. Potențiometru de viteză: reglează viteza maximă a mașinii înainte și înapoi.
17. Comutator selector direcție, pentru setarea deplasării mașinii înainte sau înapoi.
18. Afișaj, care arată: Încărcarea acumulatorului, exprimată în procente, Coduri de alarmă și Contor de ore.
19. Butonul claxonului.
20. Butonul de aspirare: activează/dezactivează motorul de aspirare.
21. Buton programare, folosit pentru navigarea prin MENIUL UTILIZATORULUI.
22. Buton agitator filtru, permite operarea manuală a agitatorului filtrului.
23. Întrerupător principal/întrerupător de aprindere: conectează și deconectează alimentarea electrică către și de la toate funcțiile mașinii.
24. Nefolosit.
25. Nefolosit.
26. Nefolosit.

Accesorii

Consultați lista cu piese de schimb recomandate.

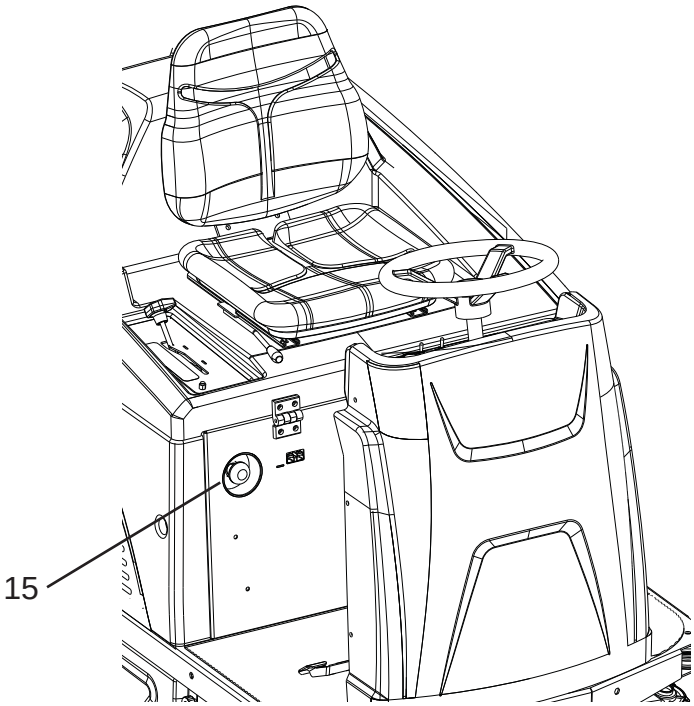

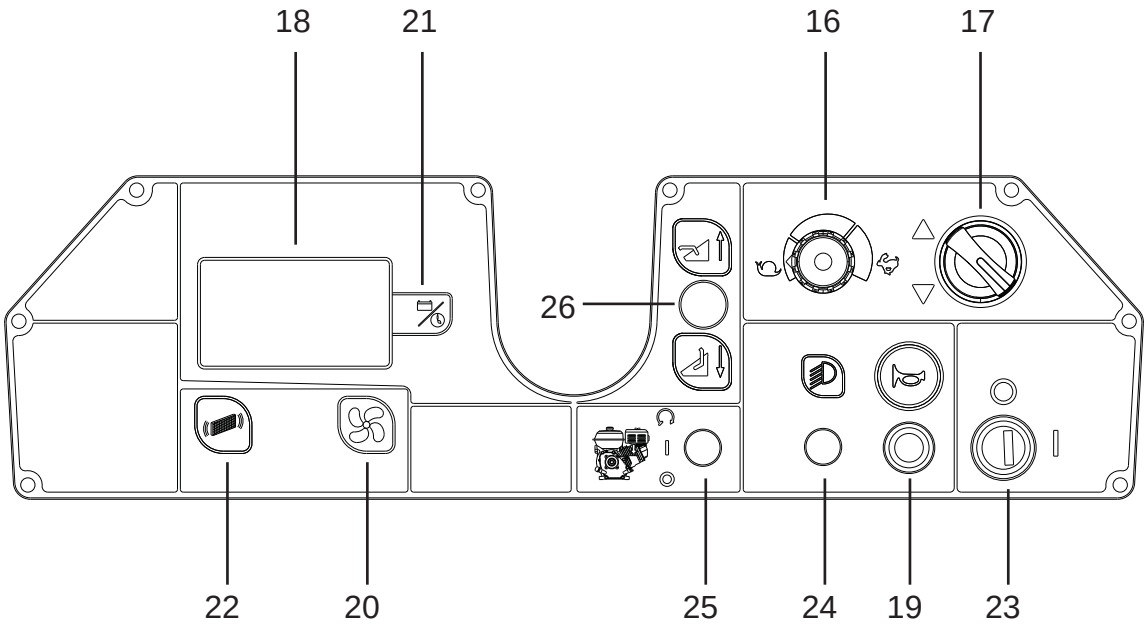

MANEVRARE ȘI INSTALARE

Ridicarea și transportul mașinii paletizată

! ATENȚIE : în timpul tuturor operațiunilor de ridicare, asigurați-vă că mașina paletizată este bine fixată pentru a preveni răsturnarea sau căderea accidentală a acesteia.
Mașina trebuie să fie încărcată și descărcată de pe vehicule în zone cu iluminare adecvată.

Mașina este ambalată pe un palet de lemn de către Fabricant. Aceasta trebuie să fie încărcată în vehiculul de transport utilizând un echipament corespunzător (a se vedea Directiva 2006/42/CEE cu modificările și/sau completările ulterioare). La destinație, aceasta trebuie să fie descărcată prin mijloace similare.
Corpul paletizat al mașinii poate fi ridicat numai cu ajutorul unui stivuitor cu furcă. Manipulați cu grijă pentru a evita impactul și asigurați-vă că mașina nu este răsturnată.

Inspecție la livrare

Atunci când curierul livrează mașina, asigurați-vă că ambalajul și mașina sunt intacte și nedeteriorate. În cazul în care mașina este deteriorată, asigurați-vă că respectivul curier a fost informat cu privire la deteriorare și, înainte de acceptarea bunurilor, rezervați-vă dreptul (în scris) de a solicita despăgubire pentru respectivele daune.

Despachetarea

! PERICOL: la despachetarea mașinii, operatorul trebuie să poarte echipament de protecție personală adecvat (mănuși, ochelari etc.) pentru a limita riscul de rănire.

Când despachetați mașina, procedați după cum urmează:

- Tăiați și eliminați benzile din plastic utilizând foarfece sau clește;
- Înlăturați ambalajul din carton;
- Scoateți periile laterale plasate în compartimentul acumulatorului;
- Scoateți pungile plasate în interiorul compartimentului pentru baterii și verificați conținutul: manual de utilizare; certificat de conformitate ce; ghid rapid; instrucțiuni pentru configurarea încărcătorului de baterii; punți pentru baterii cu terminale; 1 x conector de încărcare a bateriei; 2 x cheie hexagonală;
- Îndepărtați suporturile metalice care fixează roțile față/spate și șasiul mașinii la baza paletului.
- Eliberați frâna de mână.

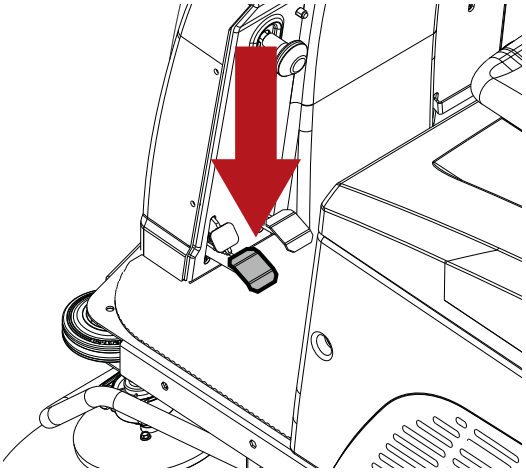

- Folosind o rampă, împingeți mașina de pe palet în direcția inversării. Mașina nu trebuie ridicată.

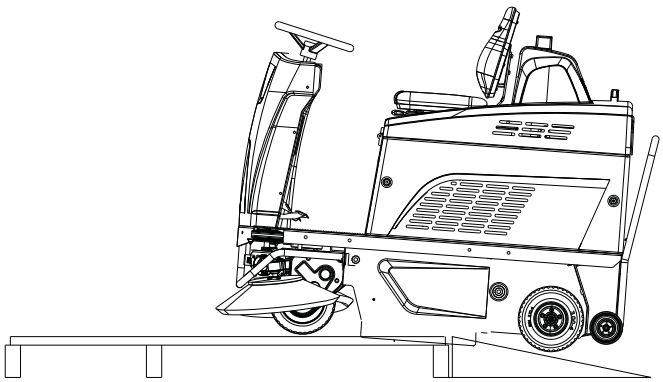

- Scoateți periile laterale din ambalajul lor.
- Curățați partea exterioară a mașinii, având grijă să respectați normele de siguranță.

După ce mașina este scoasă din ambalaj, procedați la instalarea bateriilor,consultând secțiunea “**Baterii: instalare și conectare**”.
Diversele ambalaje pot fi păstrate, dacă se dorește acest lucru, deoarece acestea pot fi refolosite pentru a proteja mașina în cazul în care aceasta este mutată într-un alt loc sau trimisă la un atelier de reparații.
Dacă nu este păstrat, ambalajul trebuie eliminat în conformitate cu reglementările în vigoare.

Baterii

! ATENȚIE: nu utilizați baterii care NU sunt reîncărcabile.

Pe aceste mașini pot fi instalate două tipuri diferite de baterii:
Baterii tubulare etanșe (WET): nivelul electrolitului trebuie verificat în mod regulat.
Acumulatori etanși (GEL sau AGM): aceste tipuri de acumulatori nu necesită întreținere.
Specificațiile tehnice ale bateriei trebuie să corespundă cu cele enumerate în secțiunea“**Specificații tehnice”** ale mașinii. Utilizarea unor baterii mai grele ar putea compromite grav manevrabilitatea și ar putea duce la supraîncălzirea motorului de acționare. Pe de altă parte, bateriile mai ușoare și cu o capacitate mai mică vor trebui încărcate mai des.

Setarea tipului de baterie pe mașină

! NOTĂ
Introduceți tipul de baterie instalat în setările software ale mașinii.

! ATENȚIE: când mașinile sunt expediate cu bateriile instalate, parametrii „TIP BATERIE” sunt setați din fabrică.

Urmați instrucțiunile de mai jos pentru a regla setările logice ale mașinii în funcție de tipul de baterie instalată.

- Rotiți cheia de contact pentru a opri mașina.

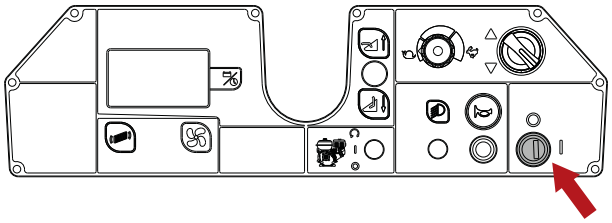

- Apăsați butoanele Programare și Aspirație simultan, apoi porniți mașina rotind cheia de contact.

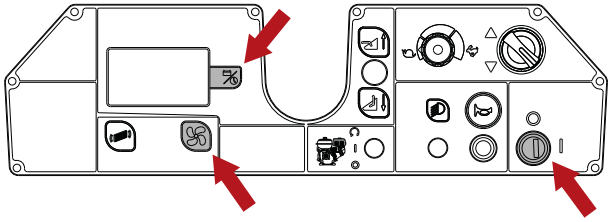

- Apăsați de două ori butonul de aspirare.

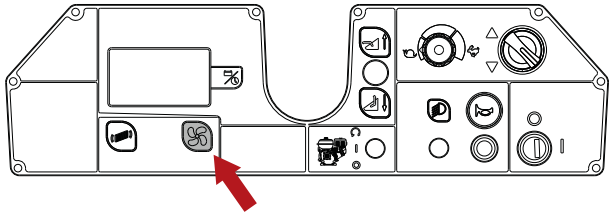

- Apăsați butonul Programare pentru acces la meniul de setare a tipului de baterie.

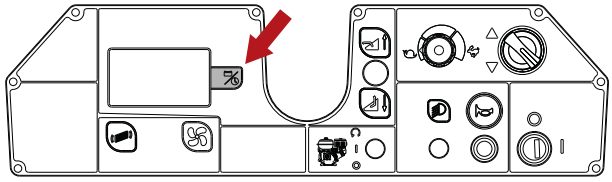

- Selectați tipul de baterii instalate folosind butoanele Aspirare sau Agitare filtru: “ACID battery” (baterie cu acid) sau “GEL/AGM battery” (baterie cu GEL/AGM).

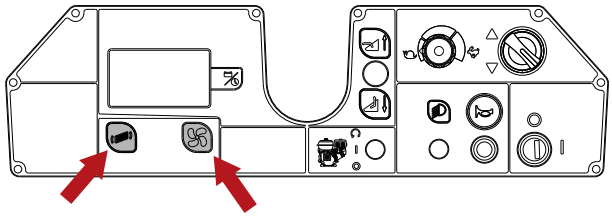

- Apăsați butonul Programare pentru a stoca parametrul.

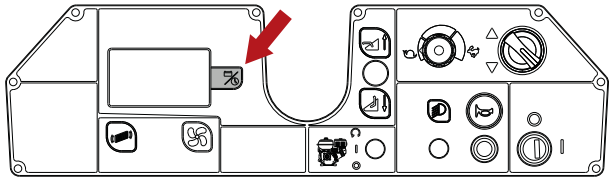

- Apăsați butonul Aspirație în mod repetat până ce apare „EXIT”, apoi apăsați butonul Programare pentru a ieși și a salva parametrul.

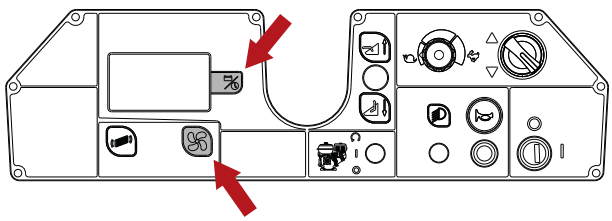

Baterii WET, pregătire:

! PERICOL: Operațiile de pregătire, instalare și conectarea și îndepărtarea bateriilor trebuie încredințate unui tehnician de service autorizat de TENNANT (denumit în continuare tehnician calificat).

! PERICOL: în timpul instalării acumulatorilor sau al oricărei activități de întreținere la acumulatori, tehnicianul calificat trebuie să poarte Echipament individual de protecție (mănuși, protecție pentru ochi, salopetă etc.) necesar pentru limitarea riscului de accidente. Păstrați distanța față de flăcările deschise, nu scurtcircuitați polii bateriilor, nu generați scântei și nu fumați.

! PERICOL: în caz de scurgere a lichidului din baterie, nu atingeți lichidul și respectați următoarele măsuri de precauție:
Contactul cu pielea poate provoca iritații; spălați cu săpun și apă.
Inhalarea vaporilor poate provoca iritarea căilor respiratorii; stați afară și consultați un medic.
Contactul cu ochii poate provoca iritații; spălați ochii cu apă imediat, inundându-i cu apă timp de cel puțin 15 minute și consultați un medic.

Acumulatori: instalare și conectare

! PERICOL: în timpul instalării acumulatorilor sau al oricărei activități de întreținere la acumulatori, tehnicianul calificat trebuie să poarte Echipament individual de protecție (mănuși, protecție pentru ochi, salopetă etc.) necesar pentru limitarea riscului de accidente. Păstrați distanța față de flăcările deschise, nu scurtcircuitați polii bateriilor, nu generați scântei și nu fumați.

! PERICOL: în caz de scurgere a lichidului din baterie, nu atingeți lichidul și respectați următoarele măsuri de precauție:
Contactul cu pielea poate provoca iritații; spălați cu săpun și apă.
Inhalarea vaporilor poate provoca iritarea căilor respiratorii; stați afară și consultați un medic.

Contactul cu ochii poate provoca iritații; spălați ochii cu apă imediat, inundându-i cu apă timp de cel puțin 15 minute și consultați un medic.

! ATENȚIE: operațiunea de instalare și conectare a bateriilor trebuie efectuată de un tehnician calificat.

! ATENȚIE: atunci când instalați și conectați bateriile, asigurați-vă că încărcătorul de baterii este deconectat de la priza electrică.

! ATENȚIE: înainte de a efectua operațiunile descrise mai jos, opriți-vă pe o suprafață plană și orizontală, opriți mașina și scoateți cheia de contact și aplicați frâna de parcare.

! PERICOL: Asigurați-vă că bornele marcate cu "+" sunt conectate la polii pozitivi ai acumulatorului. Nu verificați încărcarea acumulatorului prin producerea de scântei.

Înclinați capacul scaunului spre volan, apoi așezați bateriile în compartiment, poziționându-le așa cum indică desenul.

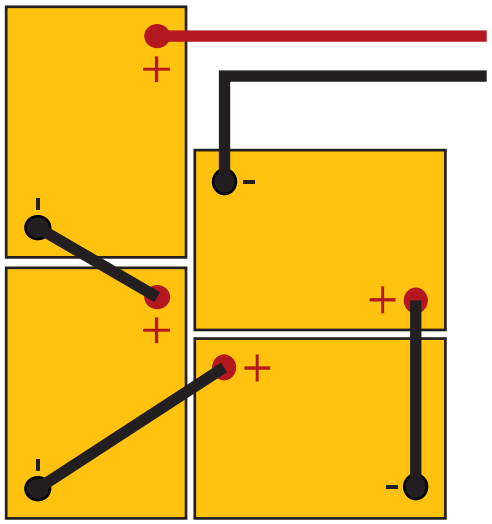

Conectați bornele cablurilor la polii bateriei, strângeți-le și ungeți-le cu vaselină.
Coborâți capacul scaunului în poziția de lucru
Respectați instrucțiunile de mai jos în momentul utilizării mașinii.

Setările pentru ÎNCĂRCĂTORUL EXTERN DE ACUMULATOR

! PERICOL: utilizați un încărcător de baterii cu marcaj CE care să asigure conformitatea cu standardul de produs (EN 60335--2--29), echipat cu izolație dublă sau izolație sporită între intrare și ieșire și circuit de ieșire de tip SELV.

! ATENȚIE: asigurați-vă că încărcătorul de baterii este compatibil cu bateriile care se încarcă.

Baterii tubulare cu plumb și acid (WET): se recomandă utilizarea unui încărcător electronic de baterii; în orice caz, consultați producătorul și manualul încărcătorului de baterie pentru a confirma adecvarea încărcătorului extern de baterie.

Acumulatori cu gel sau AGM: utilizați un încărcător specific pentru acest tip de acumulator.

Pregătirea încărcătorului EXTERN de acumulator

! ATENȚIE: pentru efectuarea acestei proceduri este necesar un tehnician de service autorizat.

Atunci când se utilizează un încărcător de baterii care nu este furnizat împreună cu mașina, acesta trebuie să fie prevăzut cu conectorul inclus în pachetul de echipamente al mașinii.
Conectorul furnizat pentru încărcătorul extern de acumulatori este compatibil pentru cabluri cu o secțiune transversală de maxim 16 mm^2.
Procedați cupă cum urmează pentru a monta conectorul:
Îndepărtați aproximativ 13 mm din cămașa de protecție de pe cablurile colorate cu roșu și negru al încărcătorului de acumulatori;
Atașați capetele la contactele conectorului și stoarceți forțat cu clești de sertizare adecvați;
Asigurați-vă că polaritatea este corectă (roșu + negru -) atunci când atașați firele la conector.

Montarea periei laterale

! ATENȚIE: înainte de a efectua operațiunile descrise mai jos, opriți-vă pe o suprafață plană și orizontală, opriți mașina și scoateți cheia de contact și aplicați frâna de parcare.

Asamblare:

- Desfaceți șurubul arborelui motorului.
- Asigurați-vă că pana de antrenare se află în canalul de pană al arborelui motorului.
- Poziționați peria completă cu flanșă pe arborele motorului.
- Strângeți la loc șurubul de prindere.

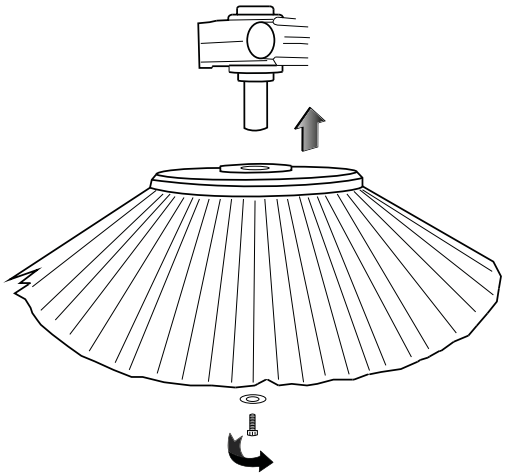

Demontare:

- Repetați pașii descriși mai sus în ordine inversă.

GHID PRACTIC PENTRU OPERATOR

Îmbrăcăminte și echipament

Purtați încălțăminte de siguranță cu talpă antiderapantă.
Purtați ochelari de protecție sau vizieră și îmbrăcăminte de siguranță.
În funcție de suprafața care se curăță și de mediul înconjurător, măsurile de protecție necesare pentru pulverizările atomizate includ măști respiratorii cu clasa de protecție FFP2 sau echivalentă sau superioară.

Înainte de a porni mașina

Îndepărtați deșeurile mai mari înainte de măturare. Ridicați toate bucățile de sârmă, banda adezivă, sfoara și alte obiecte similare care ar putea să se încurce în jurul periilor.

Pregătirea mașinii pentru lucru

Procedați cupă cum urmează înainte de începerea lucrului:

- Verificați dacă bateriile sunt complet încărcate și, în caz contrar, efectuați procedura de reîncărcare: atunci când efectuați această operațiune, consultați secțiunea "**Încărcare baterii**".
- Asigurați-vă că recipientul de resturi este gol, iar dacă nu, goliți-l, consultând secțiunea **„Golirea recipientului de resturi"**.

! NOTĂ
Poziția scaunului operatorului poate fi reglată pentru ca utilizarea mașinii să fie mai confortabilă.

Lucrul

! ATENȚIE: nu utilizați mașina fără a citi mai întâi manualul de utilizare și întreținere.

! ATENȚIE: evitați să prindeți bucăți de sârmă, bandă adezivă, sfoară și alte obiecte similare care ar putea să se încurce în jurul periilor.

! NOTĂ
Prin eliberarea pedalei de accelerație, toate funcțiile mașinii se vor dezactiva automat în 5 secunde (DECUPLARE AUTO). Pentru a reactiva funcțiile, apăsați pedala de accelerație.

! NOTĂ
Sistemul „DECUPLARE AUTO" poate fi activat/ dezactivat în meniul software al mașinii; consultați secțiunea "MENIUL UTILIZATORULUI".

! PERICOL: Nu curățați niciodată pulberi combustibile, lichide inflamabile sau explozive (ex. benzină, păcură etc.), acizi și solvenți (ex. solvenți pentru vopsea, acetonă etc.), chiar dacă acestea sunt diluate.

- Așezați-vă pe scaun.
- Rotiți cheia de contact pentru a porni mașina.

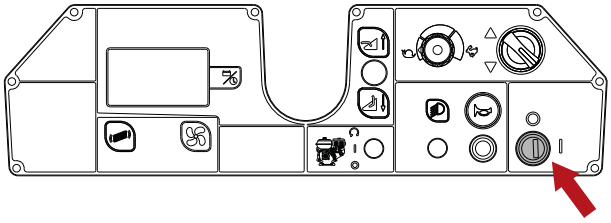

- Folosiți selectorul de antrenare pentru a selecta direcția de deplasare.

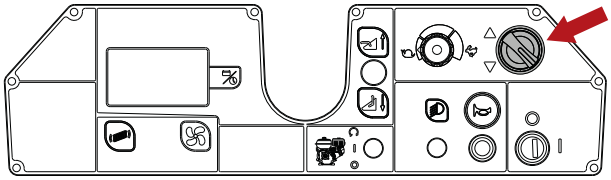

- Pentru a coborî peria centrală, împingeți înainte maneta: în timp ce peria este coborâtă, motorul periei și motorul de aspirație vor porni.

! NOTĂ
O siguranță resetabilă este montată pe placa de ghidare din centrul manetei periei laterale.
În cazul în care peria centrală nu mai funcționează, apăsați butonul de resetare a siguranței.

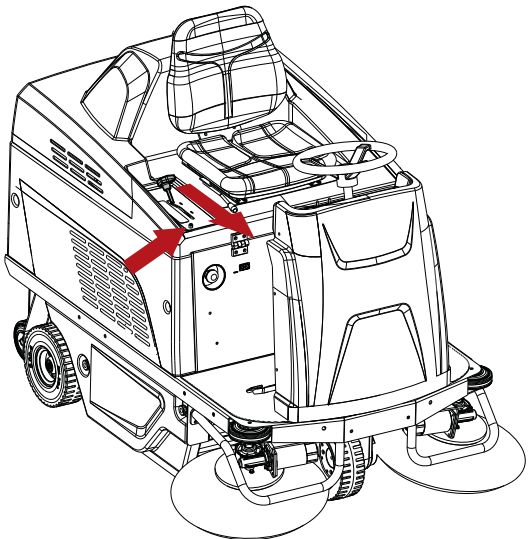

- Coborâți periile laterale trăgând în afară manetele respective și lăsându-le în jos.

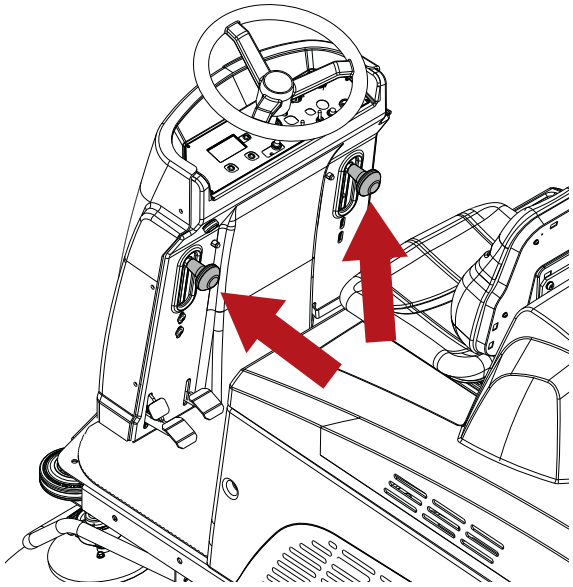

! NOTĂ
O siguranță resetabilă este montată dedesubtul fiecărei manete a periei laterale.
În cazul în care o perie laterală nu mai funcționează, apăsați butonul de resetare a siguranței.

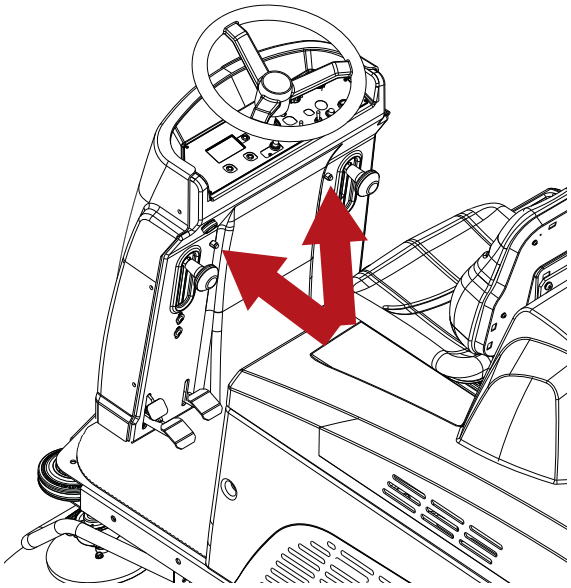

- Începeți curățarea rotind volanul cu mâna și apăsând pedala de accelerație.

- Viteza maximă de funcționare poate fi setată prin rotirea potențiometrului de viteză.

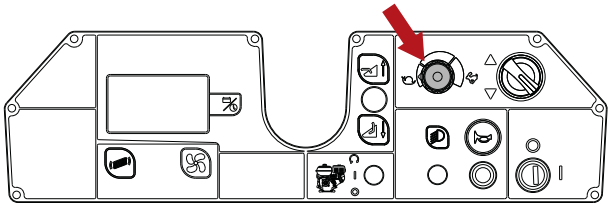

- În cazul în care mașina trebuie folosită pe un teren umed, este esențial să protejați filtrul de hârtie: de aceea, opriți motorul de aspirație apăsând butonul de aspirație.

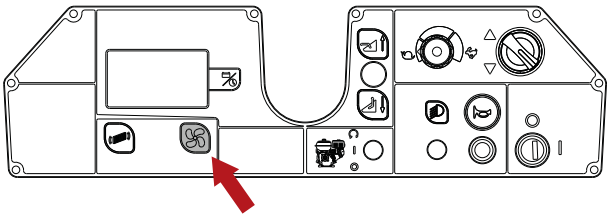

- Apăsați pedala „Ridică clapeta” pentru a ridica obiecte voluminoase.

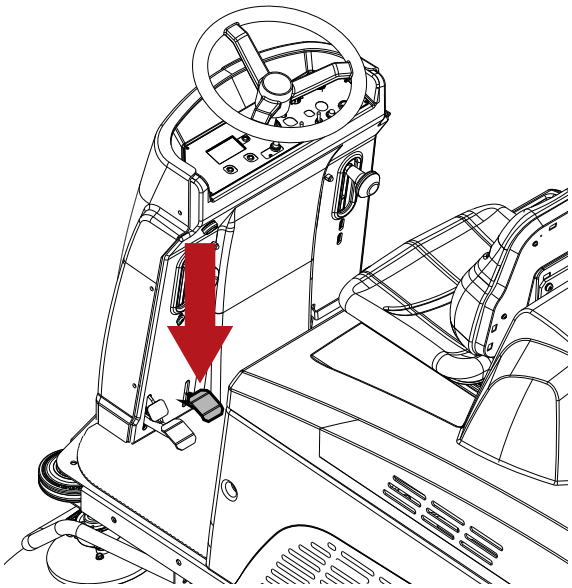

Pentru oprirea mașinii, eliberați pedala accelerație și apăsați pedala frână; consultați secțiunea **„Frână de serviciu și frână de parcare”**.
Înainte de a lăsa mașina nesupravegheată, opriți-o pe o suprafață plană și orizontală, opriți mașina, scoateți cheia de contact, asigurați-vă că peria centrală și periile laterale sunt ridicate de la sol, și aplicați frâna de parcare.

Frâna de serviciu și frâna de parcare

Frâna de serviciu este acționată prin apăsarea pedalei.

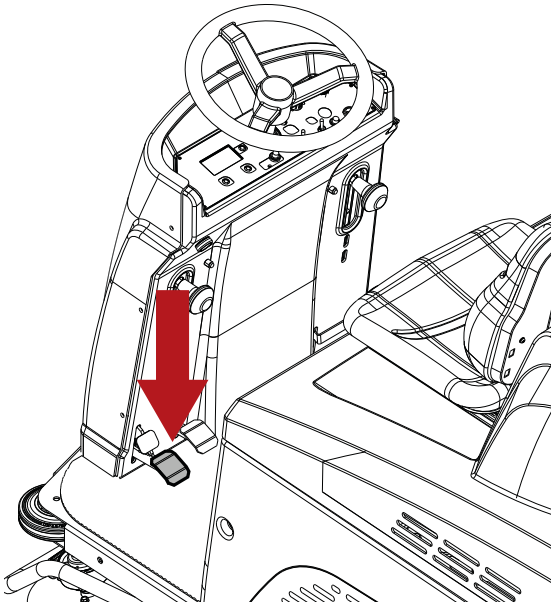

Pentru a aplica frâna de parcare, apăsați complet pedala de frână, împreună cu pedala de blocare.

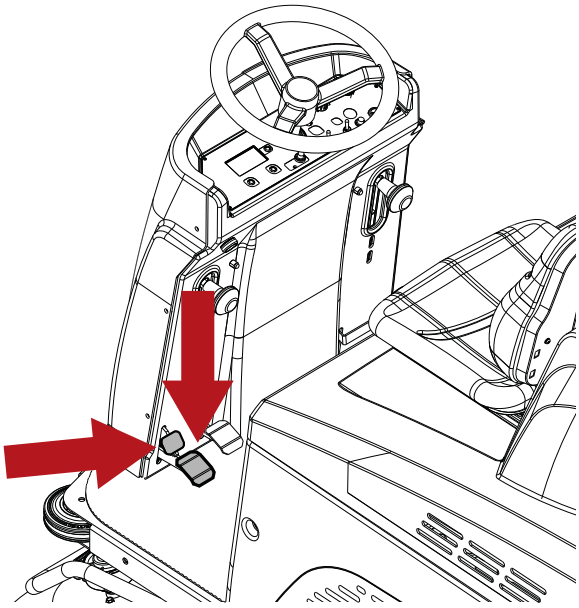

Pentru a elibera frâna de parcare, apăsați complet pedala de frână.

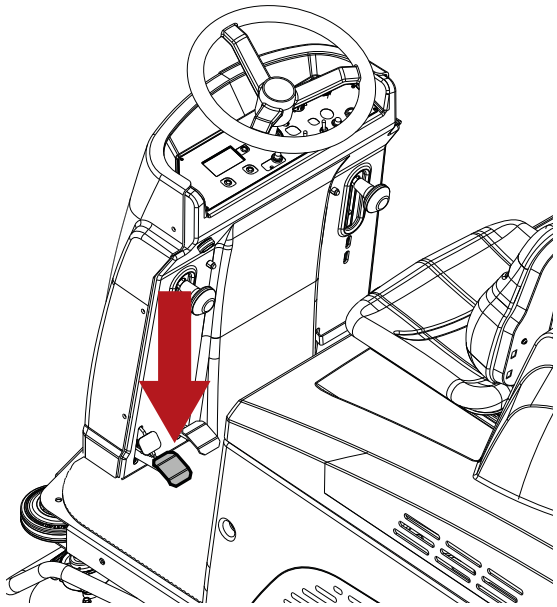

În timpul funcționării mașinii

- Păstrați trecerile de curățare cât mai drepte posibil.
- Suprapuneți trecerile succesive de curățare cu câțiva centimetri.
- Adaptați viteza mașinii la tipul de curățare.
- Verificați indicatorul de încărcare a bateriei pentru a vă asigura că va exista suficientă energie pentru finalizarea operațiunii de curățare.

! ATENȚIE: Nu folosiți mașina pe pante sau înclinații mai mari decât cele indicate pe plăcuța cu date.

! ATENȚIE: Atunci când utilizați mașina pe pante ușoare, nu vă deplasați transversal pe pantă, ci mențineți mașina pe o linie paralelă cu direcția de înclinare, manevrând cu atenție și fără a face viraje în U.

Buton de oprire de urgență

În caz de urgență, acest buton izolează aparatul de sursa sa de alimentare.
Pentru a întrerupe alimentarea cu energie electrică, apăsați butonul.
Pentru a reporni mașina, trageți înapoi butonul.

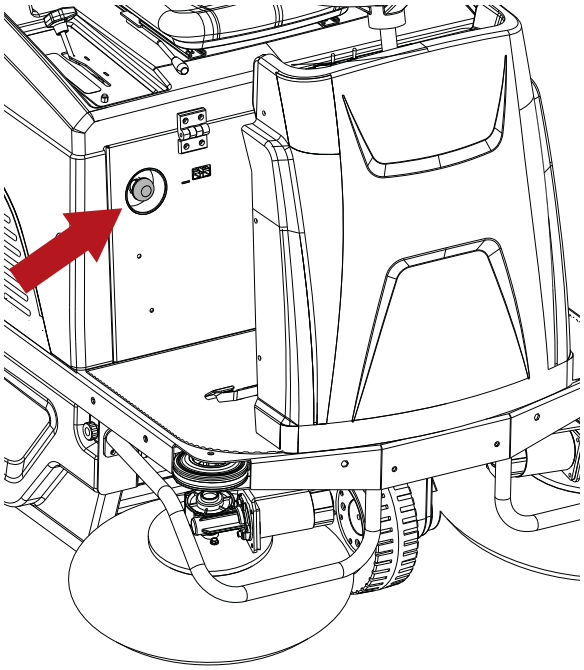

Termostat de siguranță

Termostatul de siguranță este amplasat în poziția indicată. În cazul în care se pornește un incendiu în interiorul recipientului pentru resturi, termostatul va declanșa decuplarea ventilatorului de aspirație. Procedați cupă cum urmează:

- Transportați mașina într-o zonă sigură.
- Scoateți cheia de contact și aplicați frâna de parcare.
- Deschideți recipientul pentru resturi și eliminați sursa de căldură.

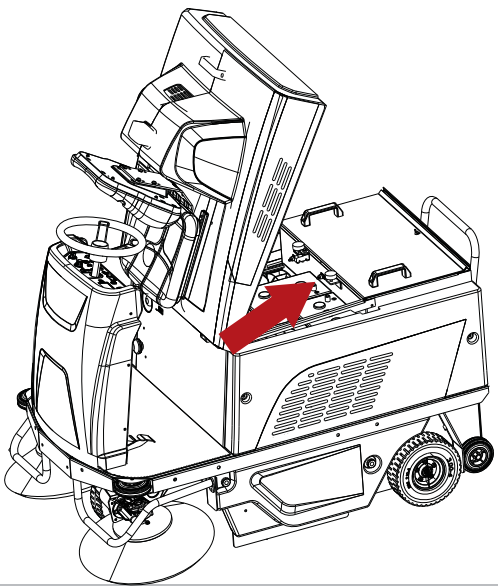

Indicator de încărcare a bateriei

Indicatorul arată încărcarea acumulatorului, exprimată în procente. Când valoarea în procente de încărcare a acumulatorului scade sub anumit nivel, toate funcțiile de curățare sunt oprite iar sistemul de antrenare rămâne activ. Consultați secțiunea **„Alarme/avertizări afișate”**.
Procedați la reîncărcarea bateriilor, consultați secțiunea “**Reîncărcarea bateriilor**”.

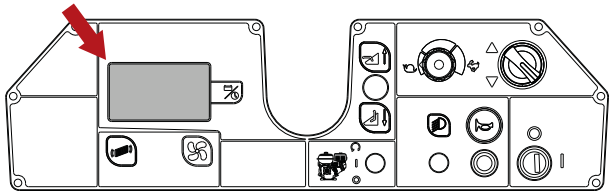

Golirea recipientul de resturi

! PERICOL: purtați întotdeauna o mască la golirea recipientul de resturi pentru a proteja tractul respirator împotriva prafului care este ridicat inevitabil în timpul acestei operații.

La terminarea lucrului, procedați la golirea recipientul de resturi urmând instrucțiunile următoare:

- Cuplați agitatorul filtrului timp de 5 secunde.

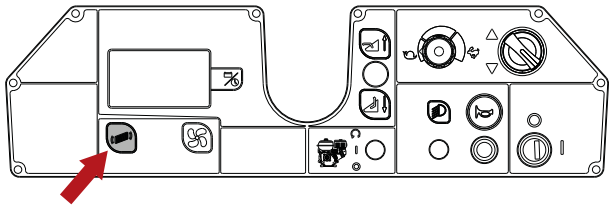

! ATENȚIE: înainte de a efectua operațiunile descrise mai jos, opriți-vă pe o suprafață plană și orizontală, opriți mașina și scoateți cheia de contact și aplicați frâna de parcare.

- Deplasați mașina aproape de recipientul pentru gunoi.

- Coborâți maneta bridei de la recipientul de resturi.

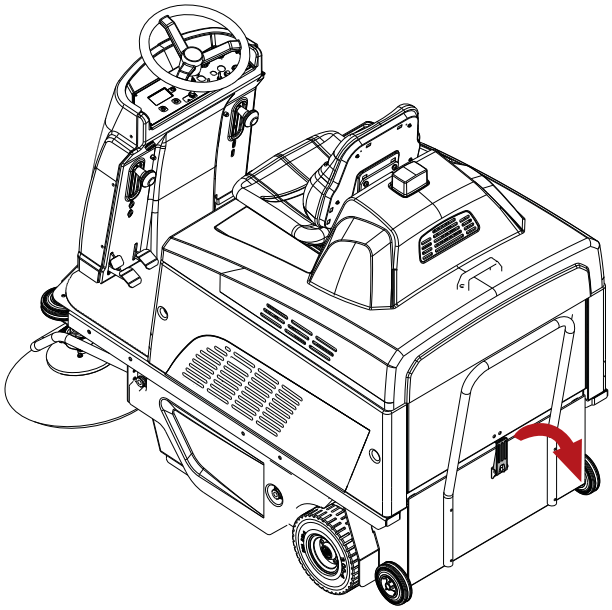

- Scoateți recipientul și goliți-l.

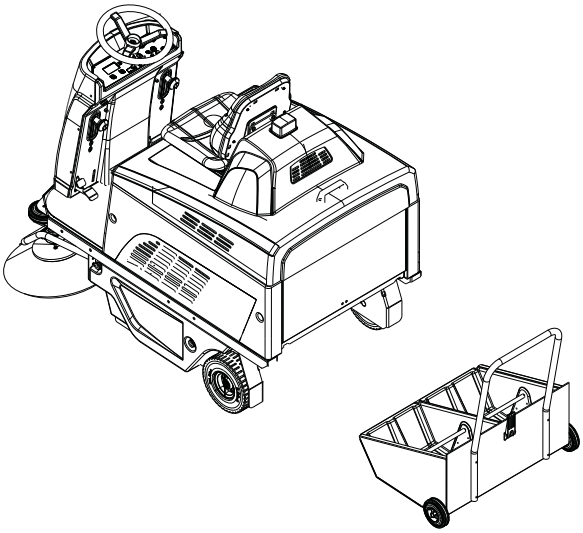

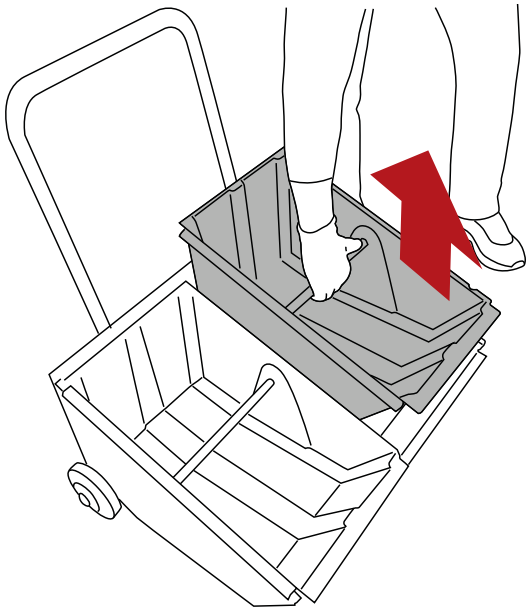

- Repoziționați recipientul și blocați-l pe poziție cu maneta.

Mutarea mașinii atunci când nu funcționează

Procedați după cum urmează pentru a muta mașina:

- Rotiți cheia de contact pentru a porni mașina.
- Selectați direcția de deplasare.
- Apăsați pedala de accelerație
- Viteza maximă a mașinii este reglată prin rotirea potențiometrului.
- Pentru oprirea mașinii, eliberați pedala accelerație și apăsați pedala frână; consultați secțiunea **„Frână de serviciu și frână de parcare”**.
- Întoarceți cheia de contact pentru a opri mașina.
- Aplicați frâna de parcare: a se vedea secțiunea „Frâna de serviciu și frâna de parcare”.

INSTRUCȚIUNI DE ÎNTREȚINERE

! PERICOL: nicio lucrare de întreținere de orice fel nu trebuie efectuată fără a izola mai întâi mașina de sursa de alimentare.
Operațiunile de întreținere a circuitului electric - și, în orice caz, toate celelalte operațiuni care nu sunt descrise în mod explicit în acest manual de utilizare - trebuie efectuate de către un tehnician de service autorizat TENNANT, în conformitate cu normele de siguranță în vigoare și conform indicațiilor din manualul de întreținere.

Întreținere - Reguli generale

Efectuarea unei întrețineri regulate în conformitate cu instrucțiunile producătorului va îmbunătăți performanța și va prelungi durata de viață a mașinii.
În momentul curățării mașinii, respectați următoarele măsuri de precauție:
Evitați utilizarea mașinilor de spălat sub presiune. Apa poate penetra compartimentul electric sau motoarele, fapt ce poate duce la deteriorare sau scurtcircuite;
Evitați utilizarea aburului, deoarece căldura ar putea cauza deformarea pieselor din plastic;
Nu utilizați solvenți sau produse pe bază de hidrocarburi. Acestea pot deteriora capota motorului și componentele din cauciuc.

Curățarea filtrului de aer pentru motorul de aspirare

Filtrul de aspirație are o importanță deosebită în asigurarea funcționării corecte a mașinii. Întreținerea corespunzătoare a filtrului va asigura că mașina funcționează întotdeauna la eficientă maximă.
Filtrul de aspirație poate fi curățat după cum urmează:

- Utilizând un sistem de curățare automat, mașina este programată pentru curățarea automată și ciclică a filtrului în timpul funcționării la intervale predeterminate.

! NOTĂ
Sistemul de curățare automată poate fi activat/ dezactivat în meniul software al mașinii; consultați secțiunea "MENIUL UTILIZATORULUI".
Mașina este setată din fabrică cu sistemul DEZACTIVAT

- Folosind sistemul de curățare manuală; apăsați butonul agitator al filtrului și țineți-l apăsat pentru câteva secunde. Repetați această operație de 4 sau 5 ori în timpul utilizării mașinii. Această operație trebuie efectuată la sfârșitul fiecărui ciclu de lucru. Dacă mașina este utilizată într-un mediu cu praf (de exemplu, fabrici de cherestea, depozite în care circulă vehiculele etc.), asigurați-vă că utilizați agitatorul filtrului mai frecvent.

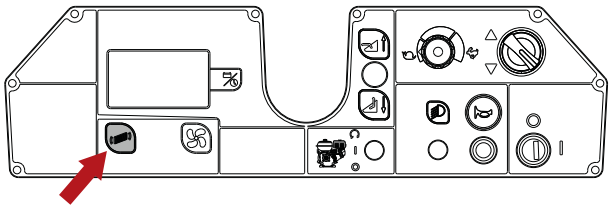

- Curățarea manuală a filtrului; în cazul în care agitatorul filtrului nu produce rezultatul anticipat, curățați manual filtrul. În orice caz, curățați filtrul cel puțin o dată la 50 de ore de funcționare.

! ATENȚIE: înainte de a efectua operațiunile descrise mai jos, opriți-vă pe o suprafață plană și orizontală, opriți mașina și scoateți cheia de contact și aplicați frâna de parcare.

- Scoateți recipientul de gunoi și goliți-l; consultați secțiunea **„Golirea recipientului de gunoi”**.
- Scoateți capacul carcasei filtrului.

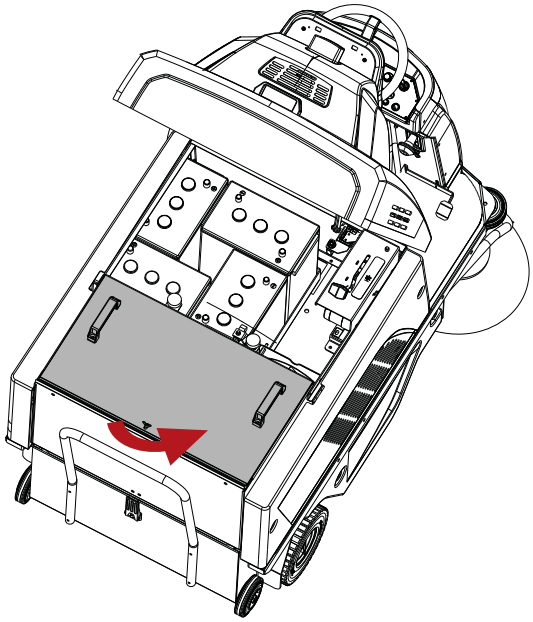

- Ridicați cele două manete și scoateți brida de la agitatorul filtrului împreună cu motorul agitatorului filtrului, deconectând cu atenție cablul de alimentare de la agitatorul filtrului.
- Scoateți filtrul.

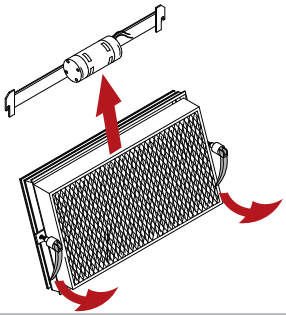

- Suflați filtrul cu aer comprimat (presiune maximă 6 bari).
- Reasamblați filtrul și repoziționați recipientul de resturi.

Siguranțe:

! ATENȚIE: înainte de a efectua operațiunile descrise mai jos, opriți-vă pe o suprafață plană și orizontală, opriți mașina și scoateți cheia de contact și aplicați frâna de parcare.

! ATENȚIE: nu instalați niciodată o siguranță cu un curent nominal mai mare decât cel specificat.

Înlocuirea siguranțelor trebuie încredințată numai unui centru de service TENNANT sau unui tehnician de service aprobat de TENNANT.
În plus, mașina este echipată cu siguranțe resetabile, numite și protecții termice. Acestea sunt dispozitive resetabile care servesc la protecția circuitelor electrice, care decuplează curentul electric în caz de suprasarcină. După ce s-a declanșat protecția termică, lăsați timp să se răcească, apoi apăsați butonul de resetare pentru a reseta funcționarea normală.
În cazul în care suprasarcina care a declanșat siguranța este încă prezentă, întrerupătorul va continua să decupleze circuitul electric până ce rezolvă problema.

! NOTĂ
O siguranță resetabilă este montată dedesubtul fiecărei manete a periei laterale.
În cazul în care o perie laterală nu mai funcționează, apăsați butonul de resetare a siguranței.

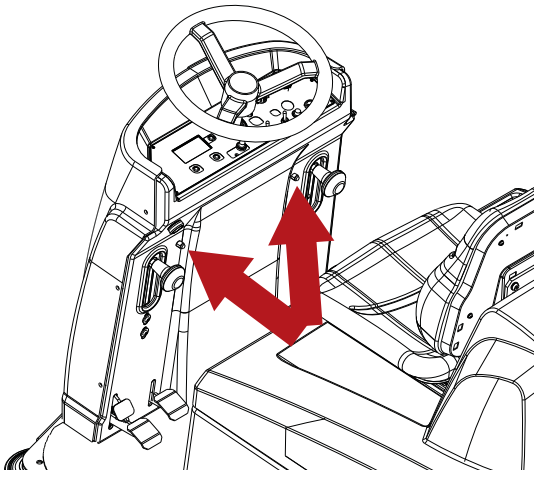

! NOTĂ
O siguranță resetabilă este montată pe placa de ghidare din centrul manetei periei laterale.
În cazul în care peria centrală nu mai funcționează, apăsați butonul de resetare a siguranței.

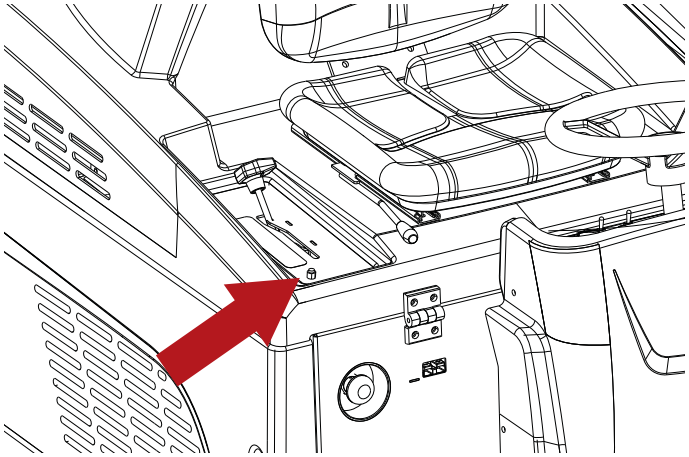

Celelalte siguranțe sunt amplasate în compartimentul acumulatorului și în interiorul carcasei frontale.

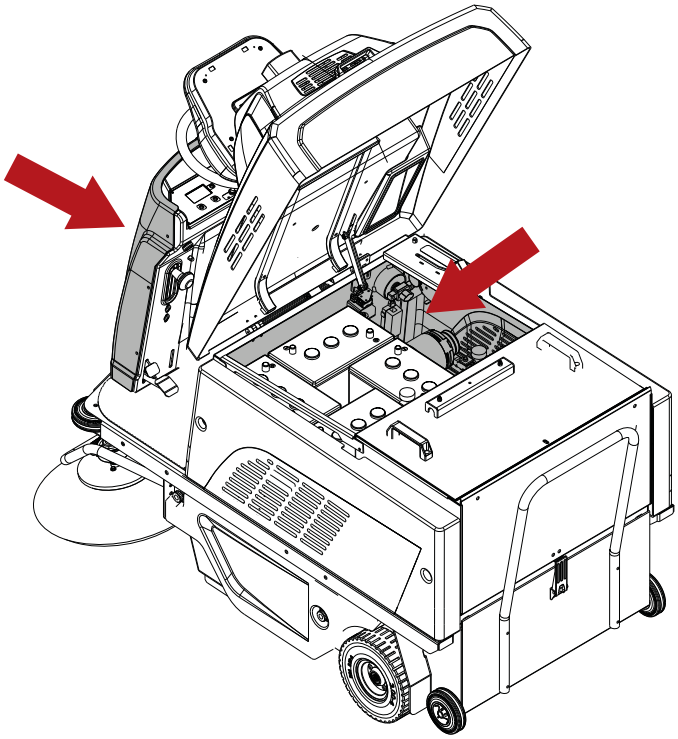

Întreținerea bateriei

! PERICOL: nu verificați acumulatorii prin scânteiere. Bateriile cu plumb-acid (WET) degajă vapori inflamabili: stingeți orice flacără sau flacără goală înainte de a verifica sau completa bateriile.

! PERICOL: în timpul oricărei activități de întreținere la acumulatori, operatorul calificat trebuie să poarte echipament individual de protecție (mănuși, protecție pentru ochi, salopetă etc.) necesar pentru limitarea riscului de accidente. Păstrați distanța față de flăcările deschise, nu scurtcircuitați polii bateriilor, nu generați scântei și nu fumați.

! PERICOL: în caz de scurgere a lichidului din baterie, nu atingeți lichidul și respectați următoarele măsuri de precauție:
Contactul cu pielea poate provoca iritații; spălați cu săpun și apă.
Inhalarea vaporilor poate provoca iritarea căilor respiratorii; stați afară și consultați un medic.
Contactul cu ochii poate provoca iritații; spălați ochii cu apă imediat, inundându-i cu apă timp de cel puțin 15 minute și consultați un medic.

Durata de viață utilă a bateriei depinde de o întreținere adecvată. Pentru a obține cea mai bună eficiență posibilă a bateriilor, respectați următoarele reguli:

- Nu lăsați bateriile parțial descărcate pentru perioade lungi de timp.
- Lăsați bateriile să se încarce complet înainte de a relua utilizarea mașinii.
- Păstrați bateriile curate, cu conexiunile întotdeauna bine strânse.
- Verificați nivelul electrolitului la fiecare două săptămâni (acumulatori WET).

Verificarea nivelului de electrolit al bateriilor WET

Bateriile WET trebuie să fie inspectate periodic pentru a verifica nivelul electrolitului. Folosiți numai apă distilată pentru a completa nivelul, astfel încât plăcile să fie acoperite. Nu umpleți prea mult (maxim 5 mm deasupra plăcilor), deoarece electrolitul s-ar putea extinde și se poate revărsa atunci când bateria este încărcată.

Reîncărcarea bateriilor

! PERICOL: nu verificați acumulatorii prin scânteiere. Bateriile cu plumb-acid (WET) degajă vapori inflamabili: stingeți orice flacără sau flacără goală înainte de a verifica sau completa bateriile.

! PERICOL: efectuați operațiunile descrise mai jos într-o zonă ventilată.

! PERICOL: la încărcarea bateriilor, se produce hidrogen gazos foarte exploziv. Lăsați deschis capacul scaunului (înclinat spre volan) în timpul întregului ciclu de încărcare a acumulatorului și efectuați procedura numai în zone bine ventilate, departe de flăcări deschise.

! ATENȚIE: înainte de a efectua operațiunile descrise mai jos, opriți-vă pe o suprafață plană și orizontală, opriți mașina și scoateți cheia de contact și aplicați frâna de parcare.

! ATENȚIE: înainte de reîncărcare, asigurați-vă că încărcătorul de baterii este setat corect pentru tipul de baterie instalat.

! ATENȚIE: executați ciclul de reîncărcare exact așa cum este specificat în manualul încărcătorului de baterii, iar la sfârșitul ciclului, detașați conectorii.

ÎNCĂRCĂTOR EXTERN DE ACUMULATOR

- Conectați conectorul încărcătorului bateriei la conectorul mașinii.
- Conectați încărcătorul la priza de alimentare.
- Inițiați ciclul de reîncărcare.

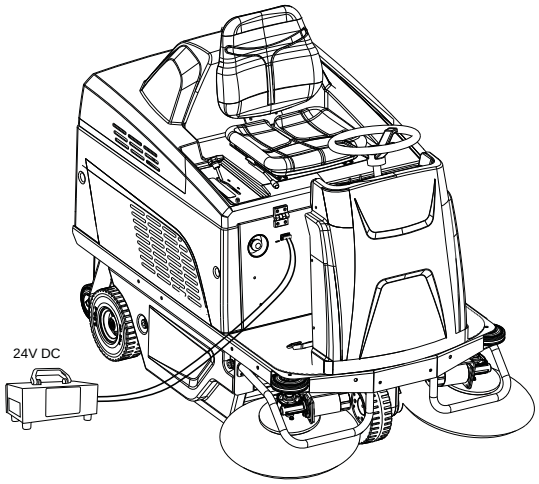

Acumulator: înlăturare

! ATENȚIE : operațiunea de scoatere a bateriilor trebuie efectuată de un tehnician calificat.

! PERICOL: în caz de scurgere a lichidului din baterie, nu atingeți lichidul și respectați următoarele măsuri de precauție:
Contactul cu pielea poate provoca iritații; spălați cu săpun și apă.
Inhalarea vaporilor poate provoca iritarea căilor respiratorii; stați afară și consultați un medic.

Contactul cu ochii poate provoca iritații; spălați ochii cu apă imediat, inundându-i cu apă timp de cel puțin 15 minute și consultați un medic.

! PERICOL: La demontarea acumulatorilor, tehnicianul calificat trebuie să poarte echipamentul de protecție personală (mănuși, ochelari, salopetă etc.) necesar pentru a limita riscul de accidente; scoateți cheia de contact de pe panoul de comandă înainte de a proceda la operațiunea de demontare, țineți-vă departe de flăcările deschise, nu scurtcircuitați polii bateriei, nu provocați scântei și nu fumați.

! ATENȚIE : atunci când scoateți bateriile, asigurați-vă că încărcătorul de baterii este deconectat de la priza electrică.

! ATENȚIE: înainte de a efectua operațiunile descrise mai jos, opriți-vă pe o suprafață plană și orizontală, opriți mașina și scoateți cheia de contact și aplicați frâna de parcare.

- Decuplați cuplajele cablurilor de la polii acumulatorilor.
- Dacă este cazul, scoateți dispozitivele care fixează acumulatorul la baza mașinii.
- Ridicați acumulatorii din compartiment cu ajutorul unui echipament de manipulare adecvat.

Înlocuirea periei centrale

! ATENȚIE: înainte de a efectua operațiunile descrise mai jos, opriți-vă pe o suprafață plană și orizontală, opriți mașina și scoateți cheia de contact și aplicați frâna de parcare.

Pentru a înlocui peria centrală, procedați după cum urmează:

- Deșurubați butoanele și deschideți ușa din partea stângă a mașinii.

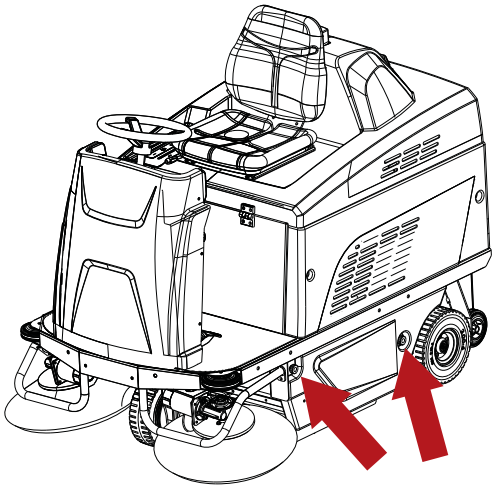

- Deșurubați și scoateți cele trei butoane care fixează capacul compartimentului periei.
- Scoateți capacul compartimentului periei.
- Scoateți afară peria uzată.

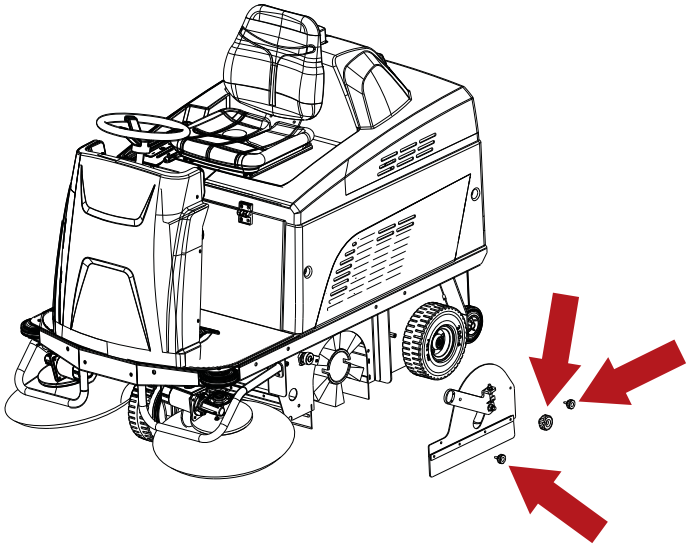

- Scoateți adaptorul din miezul periei vechi și fixați-l la peria nouă, având grijă să păstrați firele aliniate în aceeași direcție .

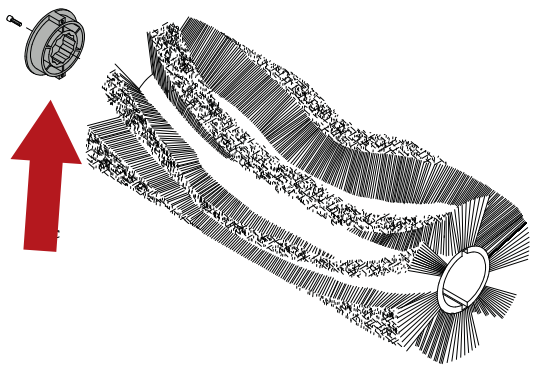

- Montați noua perie și asigurați-vă că adaptorul este cuplat la butucul de antrenare.
- Înlocuiți capacul compartimentului periei, repetând operațiunile de demontare în ordine inversă.

Reglarea periei centrale pentru uzură

Reglarea corectă a periei centrale va asigura o calitate mai bună a curățării în timp mai scurt.
Faceți reglarea când peria este uzată. Procedați cupă cum urmează:

- Ridicați peria.
- Deșurubați butonul.
- Rotiți dispozitivul de reglare în sens invers acelor de ceasornic până când butonul este aliniat cu orificiul de fixare următor.
- Strângeți la loc butonul.

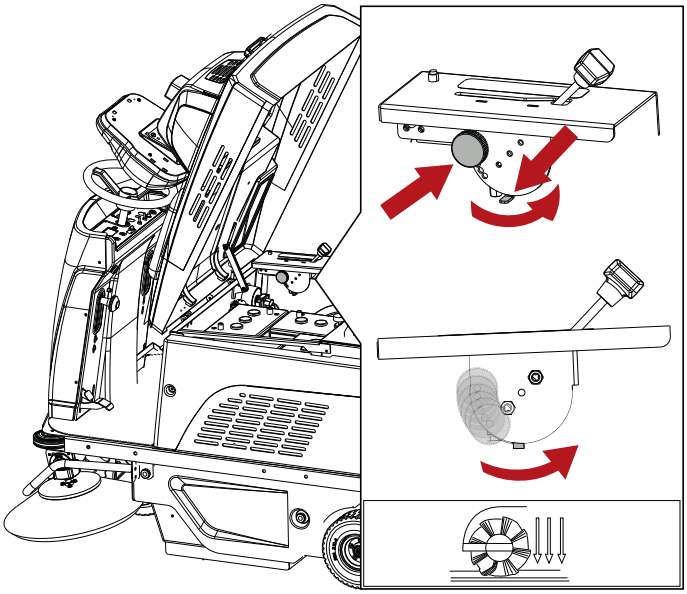

! NOTĂ
După ce au fost folosite toate cele șase poziții de reglare, procedați la înlocuirea periei așa cum este indicat în secțiunea „Înlocuirea periei centrale”.

Reglarea periilor laterale pentru uzură

! ATENȚIE: înainte de a efectua operațiunile descrise mai jos, opriți-vă pe o suprafață plană și orizontală, opriți mașina și scoateți cheia de contact și aplicați frâna de parcare.

Dacă periile laterale (când sunt coborâte) nu ating pardoseala din cauza uzurii excesive, acestea pot fi reglate după cum urmează:

- Coborâți periile laterale trăgând în afară manetele respective și lăsându-le în jos.
- Slăbiți șuruburile de reglare.
- Poziționați peria manual, după cum este necesar.
- Strângeți șuruburile de reglare.

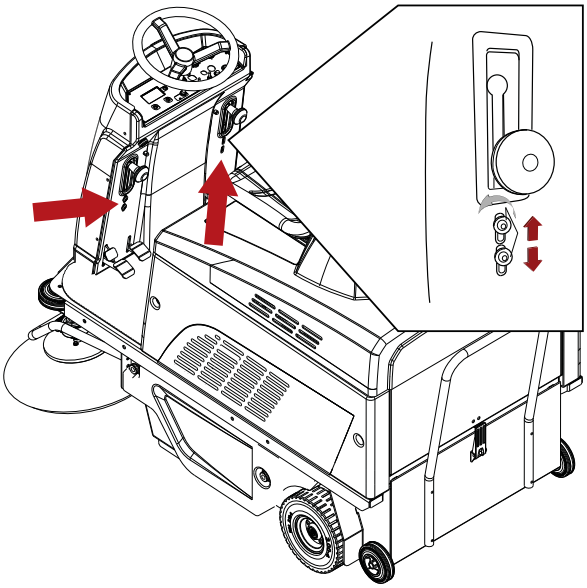

Verificări periodice

VERIFICAȚI	OPERAȚIUNI LA LIVRARE	OPERAȚIUNI LA FIECARE 30 ORE	OPERAȚIUNI LA FIECARE 50 ORE	OPERAȚIUNI LA FIECARE 100 ORE	OPERAȚIUNI LA FIECARE 400 ORE
NIVELUL ELECTROLITULUI DIN ACUMULATOR ȘI TENSIUNEA	X	X SAU LA FIECARE DOUĂ SĂPTĂMÂNI			
VERIFICAȚI PERIILE (SAU PERIILE DE CARBON) TUTUROR MOTOARELOR ELECTRICE ȘI ÎNLOCUIȚI-LE DACĂ SUNT UZATE					X (*)
UZURA CURELEI				X (*)	
REGLARE FRÂNE				X (*)	
STRÂNGEREA ÎMBINĂRILOR FILETATE					X
GRADUL DE UZURĂ AL PERIILOR			X		
CURĂȚAREA FILTRULUI DE AER PENTRU MOTORUL DE ASPIRARE			X		
ETANȘEITATEA GARNITURILOR/CLAPETEI	X		X		

(*) A se efectua doar de personal de service instruit

PERIOADE DE INACTIVITATE

În cazul în care mașina nu este utilizată pentru o anumită perioadă de timp, spre exemplu, expusă într-un showroom sau depozitată într-un depozit pentru o perioadă care depășește o lună, sunt necesare următoarele operațiuni:

- Reîncărcați acumulatorii complet În perioadele lungi de inactivitate, nu uitați să reîncărcați bateriile periodic (cel puțin o dată la două luni), astfel încât acestea să fie păstrate la nivelul maxim de încărcare.
- Deconectați acumulatorii de la mașină.
- Asigurați-vă că recipientul de gunoi este complet gol și perfect curat.

! ATENȚIE: nu uitați să verificați bateriile - dacă nu sunt reîncărcate periodic, așa cum este descris mai sus, acestea ar putea fi deteriorate iremediabil. Fabricantul nu poate fi tras la răspundere pentru vreo defecțiune care rezultă din neglijență, utilizare necorespunzătoare și/sau incorectă.

! ATENȚIE: atunci când bateriile se descarcă la nivelul minim, asigurați-vă că acestea nu sunt lăsate în această stare pentru o perioadă lungă de timp, deoarece acest lucru le poate reduce durata de funcționare. Verificați nivelul de încărcare a bateriei cel puțin o dată pe săptămână.

DEPANARE

PROBLEME	CAUZE	SOLUȚII
Mașina ridică praf.	Filtrul este înfundat.	Agitați filtrul utilizând agitatorul de filtru și, dacă este necesar, îndepărtați și curățați cu atenție filtrul
	Filtrul este deteriorat.	Înlocuiți filtrul
	Filtru incorect montat.	Montați filtrul corect în poziție
	Termostatul de siguranță activat.	Scoateți sursa de încălzire din recipientul de resturi.
Mașina lasă murdăria pe jos.	Peria centrală a agățat sfoară sau sârmă.	Scoateți sfoara și sârma.
	Clapele deteriorate.	Înlocuiți clapele.
	Recipientul de resturi este plin.	Goliți recipientul de resturi
Peria centrală nu se rotește.	Cureaua este ruptă.	Contactați serviciul clienți
	Cutout declanșat.	Resetați siguranța
	Motoreductorul deteriorat.	Contactați serviciul clienți
Periile laterale nu se rotesc.	Siguranța declanșată.	Resetați siguranța
	Defecțiune micro întrerupător	Contactați serviciul clienți
	Motoreductorul deteriorat.	Contactați serviciul clienți
Motorul de aspirație nu funcționează	Cutout declanșat.	Contactați serviciul clienți
	Motorul a fost deteriorat.	Contactați serviciul clienți
	Termostatul de siguranță activat.	Scoateți sursa de încălzire din recipientul de resturi.
Motorul agitatorului de filtru nu funcționează.	Cutout declanșat.	Contactați serviciul clienți
	Motorul a fost deteriorat.	Contactați serviciul clienți
Mașina nu pornește	Terminalele acumulatorului deconectate	Verificați
	Acumulatoare descărcate	Reîncărcați
	Butonul de oprire de urgență apăsat	Resetare.
	Dispozitivul de detectare a greutății operatorului defect	Contactați serviciul clienți
	Operatorul nu este așezat corect.	Așezați-vă corect pe scaun.
	Siguranța principală arsă	Contactați serviciul clienți
Acumulatorul nu rămâne încărcat	Fără lichid	Completați
	Terminal slăbit	Strângeți

ALARME/AVERTIZĂRI AFIȘATE

Mesaj de avertizare	Comportamentul mașinii	Descrierea problemei	Soluția problemei
CUTOUT PERIE MOTOR DECLANȘAT	Peria nemișcată.	Supraîncălzirea motorului periei.	Lăsați-l să se răcească.
FRÂNĂ	Antrenarea nemișcată.	Frâna aplicată. Supraîncălzirea motorului de antrenare.	Eliberați frâna. Lăsați-l să se răcească.
STAND-BY	Mașina nemișcată.	Microîntrerupătorul scaunului nu detectează greutatea ocupantului.	Așezați-vă corect pe scaun
ELIBERARE ACCELERATOR	Mașina nemișcată.	Mesajul apare când pedala de accelerație este apăsată la pornirea mașinii.	Eliberați pedala de accelerație.
EROARE EEPROM 1	Mașina nemișcată.	Software defect.	Înlocuiți placa circuite afișaj.
CUTOUT PANOU DE CONTROL DE ANTRENARE DECLANȘAT	Mașina nemișcată.	Supraîncălzire placă circuite antrenare.	Așteptați ca motorul de antrenare să se răcească.
ACCELERATOR DEFECT	Mașina nemișcată.	Defect cablare accelerator.	Verificați cablarea.
DEFECT POTENȚIOMETRU VITEZĂ MAX	Mașina nemișcată.	Defect cablare potențiometru.	Verificați cablarea.
DEFECT TENSIUNE MICĂ	Servicii dezactivate, antrenarea activată.	Tensiunea acumulatorului sub 21,4 V (acumulatori GEL/AGM) sau 20,5 V (acumulatori cu acid).	Reîncărcați acumulatorii sau înlocuiți-i dacă problema persistă.
DEFECT SUPRATENSIUNE	/	Tensiunea acumulatorului peste 29 V (acumulatori GEL/AGM) sau 29 V (acumulatori cu acid).	Reîncărcați acumulatorii sau înlocuiți-i dacă problema persistă.
DEFECT RELEU PRINCIPAL	Mașina nemișcată.	Defect la releul intern al circuitului de antrenare	Înlocuiți placa circuite antrenare.
HPD	Mașina nemișcată.	Mesajul apare când pedala de accelerație este apăsată la pornirea mașinii sau dacă potențiometrul nu este reglat corect.	Opriți și reporniți mașina cu pedala accelerator eliberată. Verificați reglajul potențiometrului.
DEFECȚIUNE MOSFET	Mașina nemișcată.	Defect Mosfet sau scurtcircuit la placa circuite antrenare.	Înlocuiți placa circuite antrenare.
EROARE EEPROM 2	Mașina nemișcată.	Software placă circuite antrenare defect.	Înlocuiți placa circuite antrenare.
SERVICE	/	Funcția SERVICE activă.	Contactați un centru de service.
ACUMULATOR DESCĂRCAT	Servicii dezactivate, antrenarea activată.	Tensiunea acumulatorului sub 18,3V (acumulatori GEL/AGM) sau 18V (acumulatori cu acid).	Încărcați acumulatorii sau înlocuiți-i.
CAPAC DESCHIS	Mașina nemișcată.	Capota ridicată sau neînchisă corespunzător.	Închideți capota. Verificați microîntrerupătorul de siguranță al capotei. Verificați cablarea.

MENIUL UTILIZATORULUI

Pentru accesarea MENIU UTILIZATOR:

- Rotiți cheia de contact pentru a opri mașina.
- Apăsați butoanele Programare și Aspirație simultan, apoi porniți mașina rotind cheia de contact.

Apăsând butonul Programare, utilizatorul poate selecta un parametru, face o modificare și salva noua setare.
Apăsați butonul Aspirare, utilizatorul poate face o modificare (crește) valoarea parametrului selectat sau naviga prin alte elemente ale meniului utilizatorului.
Apăsați butonul Agitator filtru, utilizatorul poate face o modificare (descrește) valoarea parametrului selectat sau naviga prin alte elemente ale meniului utilizatorului.
Pentru a ieși din meniul utilizatorului, selectați EXIT și apăsați butonul Programare pentru confirmare.

Parametru	Descriere
LIMBA	Setați limba folosită pe afișaj.
INFORMAȚII TEHNICE	Indică ediția de Hardware și Software a plăcii de circuite.
TIP ACUMULATOR	Setează tipul de acumulator instalat pe mașină, GEL/AGM sau ACID (WET).
AUTO POWER-OFF	Selectează lungimea temporizării înainte ca funcțiile mașinii să fie oprite după eliberarea pedalei de accelerație. 0 = funcția nu este activă. 1 - 10 = timp de la 1 la 10 secunde.
SCUTURARE FILTRU	Selectează modul de funcționare a agitatorului filtrului cu mașină în funcțiune. MANUAL = agitarea automată a filtrului dezactivată. 5 - 30 = timpul de la 5 la 30 minute, determinând activarea agitatorului filtrului în modul automat.
TIP MAȘINĂ	Selectează versiunea mașinii. BATTERY = versiune cu alimentare de la acumulator. DUAL POWER = versiune cu alimentare dual.
MENIU SERVICE	Meniu tehnic
PAGINĂ INIȚIALĂ	Selectarea siglei pe afișaj. 0 = fără siglă. 1 = siglă standard. 2 - 10 = sigle individualizate.
RESETARE CONTOR ORE	Resetează contorul de ore la zero. 1 = resetarea contorului de ore.
RESETARE ORE SERVICE	Resetează orele de funcționare la zero. 1 = resetarea contorului de ore.
ORE SERVICE	Activează mesajul „Apelează service” pe afișaj pentru scopuri de programare a întreținerii. 0 = funcția nu este activă. 50 - 500 = timp în ore.
IEȘIRE	Selectată pentru a ieși meniul utilizatorului.

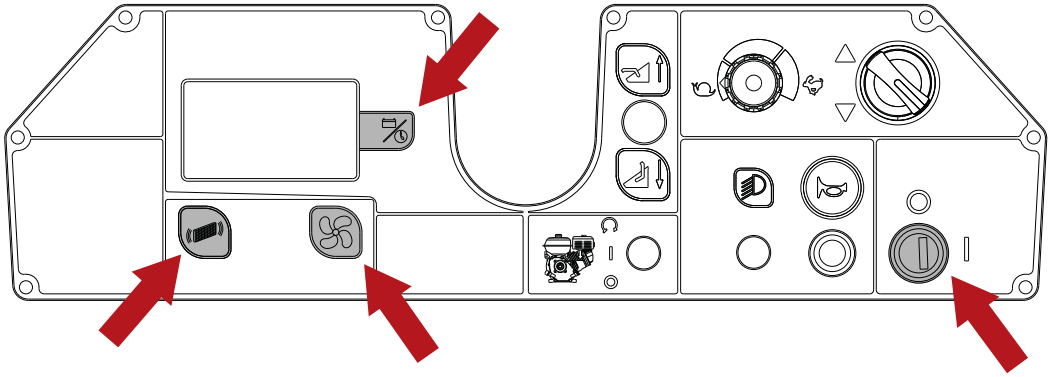

PIESE DE SCHIMB RECOMANDATE

Număr Piesă	Descrieri
SPPV75791	Perie principală, PPL (Standard)
SPPV01379	Perie principală, PPL - moale (Opțional)
SPPV00013	Perie principală, Mixtă moale/oțel - medie (Opțional)
SPPV75793	Perie principală, Mixtă PPL/oțel - abrazivă (Opțional)
PMVR00283	Kit - Perie laterală, PPL (Standard)
SPPV07065	Kit - Perie laterală, Mixtă PPL/oțel - abrazivă (Opțional)
MPVR75936	Clapetă laterală
MPVR75935	Clapetă frontală
MPVR75934	Clapeta din spate
KTRI04766	Kit clapetă, fără marcaj (Opțional)
FTDP76070	Panou filtru, poliester (Standard)
FTDP76067	Panou filtru, hârtie (Opțional)
MTCG00139	Curea d.8 710
MTCG00138	Curea d.10 710
CUVR17004	Lagăr perie
CMCV00451	Cablu, Ridicare perie principală
CMCV75904	Teacă, cablu ridicare perie principală
KTRI02289	Potențiometru tracțiune
KTRI05576	Potențiometrul limitatorului de viteză
GUVR00625	Garnitură de la recipientul pentru deșeuri
VEVR00070	Motor ventilator
9018332	Siguranță, 50 A, motor perie
MOCC87164	Motor perie
9017784	Perii de cărbune ale motorului periei
MOCC00443	Motorul periei laterale (partea stângă)
MOCC00442	Motorul periei laterale (partea dreaptă)
MEVR31145	Perii de cărbune ale motorului periei laterale
MELF33431	Lampă, girofar
MOCC00445	Motor de tracțiune
MEVR02107	Cărbuni motor de tracțiune
RTRT00548	Roată din cauciuc față
KTRI75744	Roată din cauciuc spate
KTRI02348	Kit roată, fără marcaj (Opțional)
CUVR00005	Rulment fulie perie principală
MECI75801	Comutator buncăr
MLML85997	Arc pedală

MECE00591	Placă afișaj
MECE00592	Placă service
MECE00925	Placă tracțiune
MECE00915	Placă invertor
MECI00532	Contactor principal, 24 V-100 A
MECE00201	Releu 24 V 10-20 A
994203	Acumulator, 06 V c.c. 0180 Ah, Gel [5H,GF06180]
BACA00273	Încărcător, acumulator, 24 V c.c., 25 A [SB50]
MECB00922	Cablu încărcător acumulator (EMEA)
MECB02036	Cablu încărcător acumulator (UK)

İÇERİK TABLOSU

ÖNEMLİ GÜVENLİK ÖNLEMLERİ ... 3
GÜVENLİK SEMBOLLERİ ... 6
TEKNİK ÖZELLİKLER ... 7
MAKİNENİN BOYUTLARI ... 9
GENEL BİLGİLER ... 10
Kılavuzun amacı ... 10
Makinenin tanıtılması ... 10
Makine ile birlikte gelen belgeler ... 10
TEKNİK BİLGİLER ... 11
Genel açıklama ... 11
Makinenin ana parçaları ... 11
Kontrol paneli ... 12
Aksesuarlar ... 12
MAKİNENİN TAŞINMASI VE KURULUMU ... 13
Paletli makinenin kaldırılması ve taşınması ... 13
Teslimatta Kontrol ... 13
Ambalajın açılması ... 13
Ambalaj muhafaza edilmeyecekse, bu malzemeler yürürlükteki kanunlara ve yönetmeliklere göre imha edilmelidir. ... 13
Aküler ... 14
Makinede akü türünü ayarlama ... 14
SULU aküler, hazırlık: ... 15
Aküler: kurulum ve bağlantı ... 15
HARİCİ akü Şarj cihazı ayarları ... 16
HARİCİ akü şarj cihazının hazırlanması ... 16
Yan fırçaların montajı ... 16
OPERATÖR İÇİN PRATİK REHBER ... 17
Giyim ve Ekipman ... 17
Makineyi çalıştırmadan önce ... 17
Makinenin çalışmaya hazırlanması ... 17
Çalışma ... 17
Servis freni ve el freni ... 19
Makine çalışırken ... 19
Acil durum düğmesi ... 20
Emniyet termostatı ... 20
Akü şarj göstergesi ... 20
Çöp haznesinin boşaltılması ... 20
İş bitiminde makinenin çekilmesi ... 21
BAKIM TALİMATLARI ... 22
Bakım - Genel kurallar ... 22
Vakum hava filtresinin temizlenmesi ... 22
Sigortalar: ... 23
Akünün bakımı ... 23
SULU akülerin elektrolit seviyesinin kontrolü ... 24
Akülerin şarj edilmesi ... 24
Aküler: çıkarma ... 25
Orta fırçayı değiştirme ... 25
Takmak için orta fırçanın ayarlanması ... 26
Takmak için yan fırçaların ayarlanması ... 26
Periyodik kontroller ... 27
MAKİNENİN ÇALIŞTIRILMADIĞI DÖNEMLER ... 27
SORUNLAR, NEDENLERİ VE ÇÖZÜMLERİ ... 28
GÖRÜNTÜLENEN ALARMLAR/UYARILAR ... 29
KULLANICI MENÜSÜ ... 30
ÖNERİLEN YEDEK PARÇALAR ... 31

ÖNEMLİ GÜVENLİK ÖNLEMLERİ

Özellikle dikkat etmeniz gereken yerler koyu renk ile yazılmıştır ve aşağıda gösterilen ve tanımlanan semboller ile belirtilmiştir.

! TEHLİKE:
Personelin ölümüne veya olası bir sağlık ve güvenlik tehlikesini temsil eden durumlara yol açabilecek ciddi sonuçlardan kaçınmak için bakım ihtiyacını belirtir.

! UYARI:
Makineye veya işyerine zarar verebilecek veya ekonomik kayba yol açabilecek ciddi sonuçlardan kaçınmak için özen gösterilmesi gerektiğini belirtir.

! TEHLİKE: Makinede kurşun-asit aküler (SULU) takılı ise akülerden kıvılcım, alev ve sıcak maddeleri uzak tutun. Normal kullanım sırasında, özellikle aküleri şarj ederken patlayıcı gazlar çıkabilir.

! TEHLİKE: Makinede kurşun-asit aküler (SULU) takılı ise aküler şarj olurken yüksek patlayıcı hidrojen gazı ortaya çıkar. Akü şarj döngüsünün tamamı boyunca koltuk kaportasını direksiyon simidine doğru eğik tutun ve bu işlemi yalnızca iyi havalandırılan alanlarda, çıplak alevlerden uzakta gerçekleştirin.

! TEHLİKE: Makineyi, yanıcı sıvılar ve buharlar veya yanıcı parçacıkların bulunduğu ortamlarda çalıştırmayın.

! TEHLİKE: Zehirli maddeleri asla toplamayın.

! TEHLİKE: Kesinlikle yanan veya köz halinde olan nesneler toplamayın.

! TEHLİKE: Bu makine, tehlikeli kaplamaların / cilaların / malzemelerin bulunduğu zeminlerde kullanılmamalıdır.

! UYARI: Makineyi asla ıslak zeminde kullanmayın.

Makineyi aşağıdaki durumlarda kullanmayın:
- **çalıştırma ve bakım kılavuzunu okumadan.**
- **kullanımı konusunda eğitim almadan.**
- **kullanımı konusunda özel olarak emanet edilmeden.**
- **yasa olarak yaşın altındaysanız.**
- **çöp haznesi ve/veya filtre yerinde olmadığında.**
- **makine düzgün çalışmıyorsa.**
- **yeterli aydınlatma olmayan yerlerde.**
- **patlayıcı maddelerin bulunduğu ortamlarda.**
- **halka açık sokaklarda.**
- **sağlık için tehlikeli çöplerin (tozlar, gazlar vb.) olduğu yerlerde.**
- **makine bir üst koruyucu yapı ile donatılmamışsa, nesnelerin düşme tehlikesinin olduğu yerlerde.**
- **Kumandayı görmek veya makineyi güvenli bir şekilde çalıştırmak için çok karanlık olan alanlarda.**

Giyim ve ekipman:
- **Kaymaz tabanlı koruyucu ayakkabı giyin.**
- **Koruyucu gözlük veya vizör ve güvenlik giysisi giyin.**
- **Temizlenen yüzeye ve çevreye bağlı olarak, püskürme sıvılar için gerekli koruyucu önlemler, FFP2 sınıfı veya eşdeğeri veya daha yüksek korumaya sahip solunum maskelerini içerir.**

Makineyi çalıştırmadan önce:
- **Makinenin zarar görmediğini kontrol edin.**
- **Frenin çalışmasını kontrol edin.**
- **Tüm güvenlik cihazlarının yerinde olduğunu ve doğru çalıştığını kontrol edin.**

Makineyi çalıştırırken:
- **Makine sadece bir kişi tarafından idare edilmelidir.**
- **Makineyi düz, dengeli bir zemine park edin.**
- **Çocukların makinenin üzerinde veya yakınında oynamasına izin vermeyin.**
- **Makineyi sıvıları süpürmek/toplamak için kullanmayın.**
- **Makineyi kablo, ip, kayış veya benzeri malzemeleri toplamak için kullanmayın.**
- **Süpürülecek binanın türünü değerlendirin, örneğin hastaneler, endüstriyel tesisler (ilaç, kimyasallar, vb.) ve bu tesislerde benimsenen güvenlik düzenlemelerine ve koşullarına uyduğunuzdan emin olun.**
- **Makine açıkça belirtilen amaçlar dışında kullanılmamalıdır.**
- **Makine; oteller, okullar, hastaneler, fabrikalar, mağazalar ve ofisler gibi ticari amaçlı yerlerde kullanılmak için tasarlanmıştır. Başka amaçlar için kullanmayın.**
- **Makine hareket halindeyken vücudunuzun tüm kısımlarını sürüş pozisyonunda tutun.**
- **Makine sadece iç alanlarda saklanmalıdır.**

- **Makine bir oyuncak gibi kullanılmamalıdır.**
- **Makine, çekmek veya çekilmek için tasarlanmamıştır.**
- **Ne ağırlıkta ve sebeple olursa olsun, makinenin üzerine kesinlikle herhangi bir şey yaslamayın.**
- **Hava girişini ve havalandırma deliklerini asla engellemeyin.**
- **Güvenlik aygıtlarını çıkarmayın, değişiklik yapmayın ve baypas etmeyin.**
- **Kullanım sırasında püskürme sıvılar ortaya çıkabilir. Bu sıvıları solumak sağlığa zararlı olabilir.**
- **İş sağlayıcıları, temizlenen yüzeye ve çevreye bağlı olarak püskürme sıvıların oluşumuyla ilgili gerekli koruyucu önlemleri belirlemek için bir risk değerlendirmesi yapmalıdır. Püskürme sıvıların solumamak için FFP2 sınıfı eşdeğer veya daha yüksek korumalı maskeler uygundur.**
- **Ellerinizi hareket halindeki parçaların arasına koymayın.**
- **Arıza ve/veya hatalı çalışma durumunda makineyi hemen kapatın(akülerden/şebeke gücünden keserek) ve hiçbir şekilde kurcalamayın. Üretici tarafından onaylanmış bir servis merkezine başvurun.**
- **Makinenin kullanımı için öngörülen çalışma ortamı sıcaklığı +4°C ile +40°C arasındadır; makine kullanılmadığı dönemlerde +0°C ile +50°C arasında sıcaklıktaki ortamlarda saklanabilir.**
- **Makine için herhangi bir çalışma koşulunda öngörülen göreceli nem seviyesi %30 ile %95 arasındadır.**
- **Makine maksimum 2000 m yüksekliğe kadar çalışabilir.**
- **Makineyi durdurmak için freni kullanın.**
- **Makineyi, veri plakasında belirtilenden daha dik eğimdeki veya meyildeki yüzeylerde kullanmayın.**
- **UYARI: Makineyi, veri plakasında belirtilenden daha dik eğimdeki veya meyildeki yüzeylerde çalıştırmayın.**
- **Makineyi hafif eğimlerde kullanırken, eğim boyunca enine hareket etmeyin, makineyi eğim yönüne paralel bir çizgide tutun, dikkatli bir biçimde U dönüşü yapmadan manevra yapın.**
- **Makine, güvenliklerinden sorumlu ve makinenin kullanımı konusunda bilgi sahibi olan bir kişi gözetiminde olmadığı sürece, yetersiz fiziksel, duyusal veya zihinsel kapasiteye sahip kişiler (çocuklar dahil) ya da gereken deneyim ve bilgiye sahip olmayan kişiler tarafından kullanılmamalıdır.**
- **Makineyi kesinlikle kişileri, eşyaları taşımak veya nesneleri çekmek için kullanmayın.**
- **Takı, saat, kravat veya başka eşyalar takmayın.**
- **Operatör daima Kişisel Koruma Araçları kullanılmalıdır: koruyucu önlük veya iş tulumu, kaymayan su geçirmez ayakkabılar, kauçuk eldiven, koruyucu gözlük ve kulaklık, solunum yollarının korunması için maske.**

Makineyi bırakmadan veya bakım işleminden önce:
- **Makineyi düz, dengeli bir zemine park edin.**
- **Makineyi kapatın ve kontak anahtarını çıkarın.**
- **El frenini çekin.**

Bakım işlemi sırasında:
- **Tüm işlemler, yeterli görüş ve aydınlatmayı sağlanan koşullarda gerçekleştirilmelidir.**
- **Aküleri çıkartarak makineyi güç kaynağından ayırın.**
- **Akü şarj cihazını makineden sökün.**
- **Operatör daima Kişisel Koruma Araçları kullanılmalıdır: koruyucu önlük veya iş tulumu, kaymayan su geçirmez ayakkabılar, kauçuk eldiven, koruyucu gözlük ve kulaklık, solunum yollarının korunması için maske.**
- **Takı, saat, kravat veya başka eşyalar takmayın.**
- **Sürücü koltuğunda oturan ve direksiyonu kontrol edebilecek bir operatör olmadan makineyi itmeyin veya çekmeyin.**
- **Aküleri metal tozları gibi katışıklardan koruyun.**
- **Akü asidini tutarken dikkatli olun ve temastan kaçının. Akünün sıvı sızdırması durumunda, sıvıya dokunmayın ve aşağıdaki önlemleri aldığınızdan emin olun: Cilt ile temas tahrişe neden olabilir; sabun ve su ile yıkayın. Buharların solunması solunum yollarında tahrişe neden olabilir; açık havada durun ve bir doktora danışın. Temas durumunda, gözde tahrişe neden olabilir; gözlerinizi anında, en az 15 dakika boyunca, akan su ile yıkayın ve bir doktora danışın.**
- **Kısa devre ve patlamaya neden olabileceği için akülere aletlerinizi yaslamayın.**
- **Aküleri şarj etmek için her zaman makineyle birlikte verilen (varsa) veya teknik verilerde önerilen özelliklere sahip bir ürün kullanın.**
- **Akülerin takılması, TENNANT onaylı bir servis teknisyenine emanet edilmelidir.**
- **Hasar görmediğinden emin olmak için akü şarj cihazının güç kablosunu periyodik olarak kontrol edin; hasar tespit edilmesi durumunda cihaz kullanılmaz. Akülerin değiştirilmesi, TENNANT onaylı bir servis teknisyenine emanet edilmelidir. Akü şarj cihazının her iki bağlantısını da ayırın (AC tarafı ve DC tarafı).**
- **Akü şarj kablosunu prizden çıkarmak için çekmeyin: Fişi sıkıca kavrayın ve çekin.**
- **Makineyi kesinlikle basınçlı su ile yıkamayın.**
- **Kullanıcı tarafından gerçekleştirilebilecek temizlik ve bakım işlemleri, gözetim altında olmadıkça çocuklar tarafından yürütülmemelidir.**
- **Tüm onarımlar, TENNANT onaylı bir servis**

teknisyeni tarafından yapılmalıdır.

- **Makinenin güvenli ve sorunsuz bir şekilde çalışmasını sağlamak için yalnızca üretici tarafından temin edilen orijinal aksesuarları ve yedek parçaları kullanın.**
- **Başka makinelerden veya donanımlardan çıkarılan parçaları yedek parça olarak kullanmayın.**

Makine bir araca yüklenirken veya araçtan indirilirken:

- **Makineyi yüklemeden önce çöp haznesini boşaltın.**
- **Makineyi kaygan, eğimli bir yüzeyde sürmeyin.**
- **Makineyi eğimli bir yüzeyde kullanırken özellikle dikkat edin.**
- **Makineyi kapatın ve kontak anahtarını çıkarın.**
- **Makinenin tekerlerini kilitleyin.**
- **Makineyi sabitlemek için kayışları kullanın.**

BU TALİMATLARI SAKLAYIN

GÜVENLİK SEMBOLLERİ

	UYARI! HAREKETLİ PARÇALARDAN KAYNAKLANAN TEHLİKE
	UYARI! ASİT TEHLİKESİ
	AŞILABİLEN EĞİM
	OPERATÖR KILAVUZU, ÇALIŞTIRMA TALİMATLARI
	OPERATÖR KILAVUZUNU OKUYUN
	SÜREKLİ AKIM SEMBOLÜ
	İZOLASYON SINIFI: BU SINIFLANDIRMA YALNIZCA AKÜ İLE ÇALIŞAN MAKİNELER İÇİN GEÇERLİDİR.
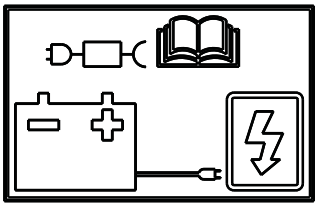	HARİCİ AKÜ ŞARJ CİHAZI BAĞLANTI NOKTASI.

TEKNİK ÖZELLİKLER

Temizleme alanı genişliği		mm	1100
		inç	43,30
Saatte temizleme kapasitesi		m^2 / s	3800-5600
		ft^2/s	40902,86 - 60277,9
Orta fırça çapı		mm	280
		inç	11,02
Yan fırça çapı		mm	400
		inç	15,74
Orta fırça motor gücü		W	600
		HP	0,80
Yan fırça motor gücü		W	90
		HP	0,12
Çekiş motoru gücü		W	450
		HP	0,60
Emiş motoru gücü		W	260
		HP	0,34
Filtre çalkalayıcı motor gücü		W	90
		HP	0,12
Makine Gücü (P_M)		W	1560
		HP	2,092
Maksimum hız		Km/h	6,2
		mph	3,8
Çöp hazne kapasitesi		l	61
		gal	13,84
Panel filtre alanı		m^2	4
		ft^2	43,05
Ön tekerlek çapı		mm	250
		inç	9,84
Arka tekerlek çapı		mm	250
		inç	9,84
Maksimum eğim			%16 / 9°
Brüt Ağırlık (GVW)		Kg	651
		lbs	1435,21
Aküsüz taşınan ağırlık		Kg	258
		lbs	568,8
Akülü taşınan ağırlık		Kg	394,4
		lbs	869,5
Akü sayısı		no	4
Makine gerilimi V_M		V	24Vdc
Tek akü kapasitesi		Ah (5h)	180
Tek akü ağırlığı		Kg	34,1
		lbs	75,2
Besleme gerilimi (akü şarjı)	Yerleşik şarj cihazı olmayan sürüm	V	24Vdc
Maksimum akım (akü şarjı)		I	23 A
Makinenin boyutları		mm	X=1615 x Y=905 x Z=1210
		inç	X=63,58 x Y=35,62 x Z=47,63
Akü bölmesi boyutları (uzunluk, genişlik, yükseklik)		mm	500 x 500 x 360
		inç	19,68 x 19,68 x 14,1
Ambalaj boyutları (uzunluk, genişlik, yükseklik)		mm	1740 x 1100 x 1410
		inç	68,50 x 43,30 x 55,51

Ses basıncı - Ek DD (Akustik gürültü emisyonu) EN 60335-2-72: 2012		LpA (dB)	70
Ölçümdeki belirsizlik		K (dB)	3
Ölçülen ses gücü		Lwa (dB)	82
Ölçümdeki belirsizlik		K (dB)	3
Garanti edilen ses gücü		Lwa,g (dB)	83
Ölçümdeki belirsizlik		K (dB)	3
Titreşim seviyesi (el) (IEC 60335-2-72)		HAV m/sn^2	2,6
Ölçümdeki belirsizlik, k		m/sn^2	1,3
Titreşim seviyesi (vücut) - IEC 60335-2-72		HBV m/sn^2	0,5
Ölçümdeki belirsizlik, k		m/sn^2	0,3
IP derecesi		IP	IPX3

Brüt ağırlık (GVW): makinenin tam yük ile kullanıma hazır halde izin verilen azami ağırlıktır. Makinenin brüt ağırlığına temiz su ile deterjan çözeltisi deposu, kirli su için boş hazne (geri dönüşüm sistemleri için yarıya kadar dolu), boş toz toplama torbaları, nominal kapasitede yüklenmiş doldurma hunisi, önerilen en büyük aküler, kablolar, borular, deterjanlar, süpürgeler ve fırçalar gibi tüm aksesuarlar dahildir.
Taşınan ağırlık: Makinenin, tercihe bağlı (örneğin sürücü kabini, FOPS (Düşen Nesnelere Karşı Koruma Sistemi), ikinci ve üçüncü yan fırça, ön fırça bağlı olduğunda), temiz su (yıkayıcı veya birleştirilmiş makineler durumunda) ve standart operatör ağırlığı (75 kg) hariç akülerle beraber olan ağırlığıdır.
Veriler önceden haber vermeksizin değiştirilebilir
V, I: şarj / besleme değerleri
V_M , P_M : makine çalışıyorken (tüm işlevler aktifken)

MAKİNENİN BOYUTLARI

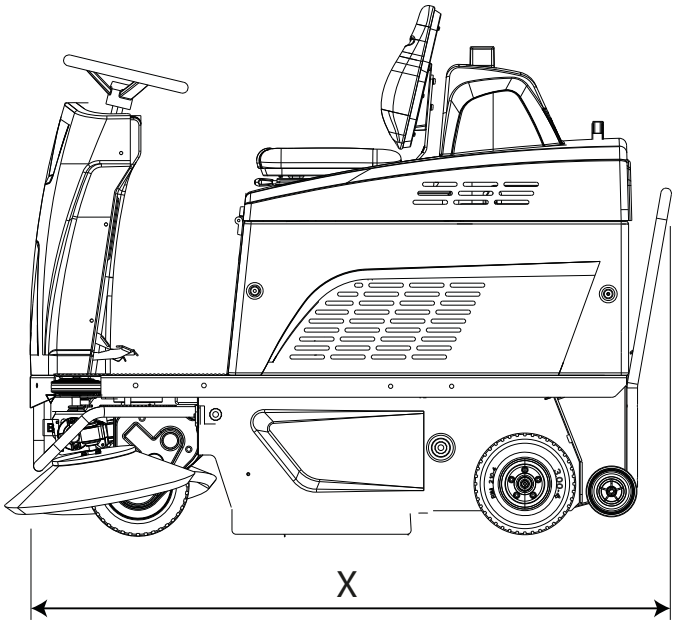

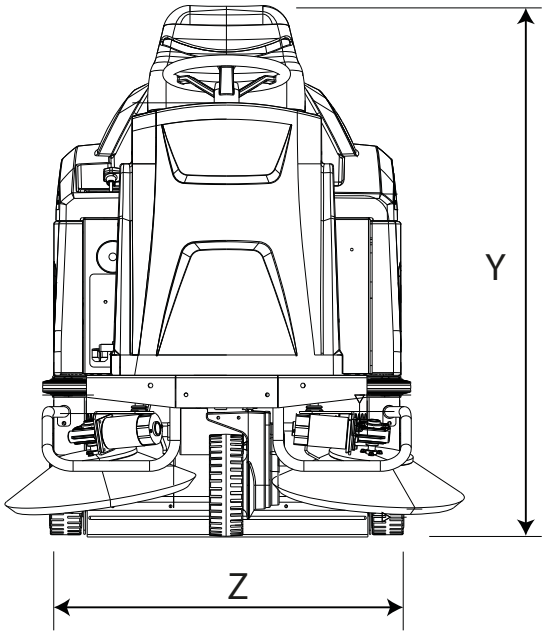

X-Y-Z: "TEKNİK ÖZELLİKLER" tablosuna bakın

GENEL BİLGİLER

Kılavuzun amacı

Bu kılavuz Üretici tarafından hazırlanmıştır ve makinenin [1]tamamlayıcı parçasıdır.
Makinenin hangi amaç için tasarlandığını ve üretildiğini tanımlar ve operatörler[2] için gerekli tüm bilgileri içerir.
Kullanıcılar için gerekli bilgiler içeren bu kılavuzun dışında bakım personeli[3] için gerekli teknik bilgileri içeren diğer yayınlar da hazırlanmıştır.
Sağ ve sol, saat yönü ve ters saat yönü gibi açıklamalar makinenin ileri doğru hareketine yönelik olarak kullanılmaktadır.
Bu kılavuzda yer alan talimatlara sürekli olarak uyulması operatörün ve makinenin güvenliğini garanti eder, düşük maliyetli ve yüksek kaliteli sonuçlar elde edilmesini sağlar ve makinenin daha uzun bir süre kullanılmasına olanak verir.
Bu talimatlara uyulmaması operatörün yaralanmasına veya makinenin, zeminin ve çevrenin zarar görmesine neden olabilir.
Gereksinim duyduğunuz bilgileri içeren bölüme vakit kaybetmeeden ulaşmak için kılavuzun başındaki içindekiler listesine başvurun.

Makineniz bu belgedeki resimlerden farklı olabilir, ancak kılavuzda yer alan bilgilerin ve talimatların doğruluğu ve geçerliliği garanti edilmektedir.

Makinenin tanıtılması

Ürün plakası aşağıdaki bilgileri içerir:

- Üretici bilgileri.
- Model.
- Seri numarası.
- Üretim yılı.
- Güç kaynağı gerilimi (şarj / besleme değeri).
- Akım yoğunluğu (maksimum şarj seviyesi, akü üreticisi tarafından belirtilen değere mümkün olduğunca uygun).
- Brüt ağırlık.
- IP koruma sınıfı.
- Makinenin gerilimi (ortalama çalışma koşullarında)
- Makinenin gücü (ortalama çalışma koşullarında)
- Maksimum kabul edilebilir eğim

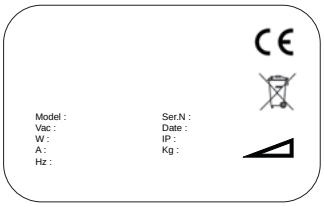

Makine ile birlikte gelen belgeler

- Kullanım kılavuzu;
- AB uygunluk belgesi;
- Hızlı Kılavuz
- Akü Şarj Cihazı Kullanım Kılavuzu (şarj cihazı ile birlikte verilir).

1 “Makine” tanımı, bu kılavuzun konusu olan makinenin ticari adı yerine kullanılmaktadır.

2 Makineyi kullanmaktan sorumlu olan, ancak özel teknik beceriler gerektiren bakım işlemlerinden sorumlu olmayan kişilerdir.

3 Teknik deneyim, eğitim ve yürürlükteki kanunlara ve standartlara ilişkin bilgi sahibi olan, makinenin taşınması, kurulumu, çalıştırılması ve bakımını ilgilendiren gerekli tüm işlemleri yapabilen ve risklerin bilincinde olarak önlenmesini sağlayabilen kişilerdir.

TEKNİK BİLGİLER

Genel açıklama

Bu kılavuzda anlatılan makine, kamusal ve endüstriyel alanlarda yol temizlemek için tasarlanmış olan bir yol süpürme aracıdır.
Motorlu temizleyici beton, asfalt, porselen taş, seramik karo, sac, mermer, kabartmalı veya pürüzsüz kauçuk veya plastik paspaslar gibi nispeten düzgün, düz ve sert tüm yüzeylerde genel olarak endüstriyel işlemlerin kalıntılarını, tozu ve kiri temizlemek için kullanılabilir.

Makinenin ana parçaları

Makinenin ana parçaları aşağıda listelenmiştir:

1. Çöp haznesi.
2. Kontrol paneli.
3. Orta fırça.
4. Yan fırça.
5. Vakum filtresi.
6. Filtre çalkalayıcı.
7. Sürücü koltuğu.
8. Akü bölmesi.
9. Direksiyon.
10. Gaz pedalı.
11. Servis ve el freni pedalı.
12. Yan fırça kumanda kolu.
13. "Koltuk kanadı" çalıştırma pedalı, orta fırçanın büyük nesneleri almasını sağlar.
14. Merkez fırça kumanda kolu.

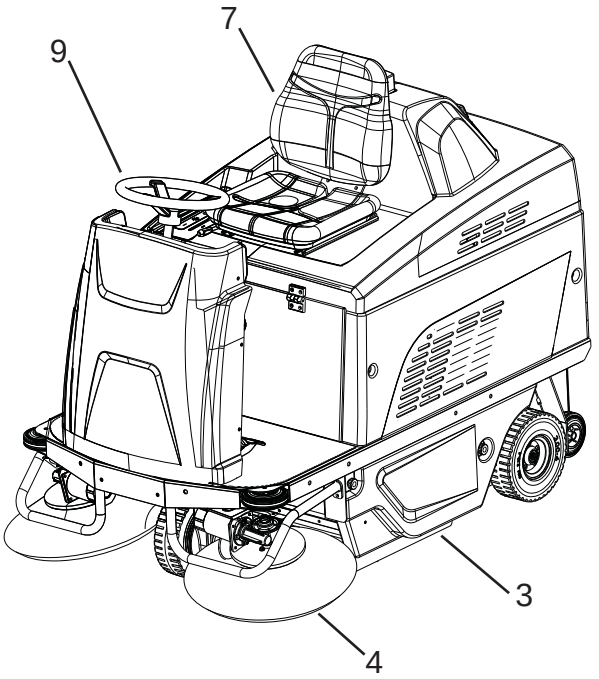

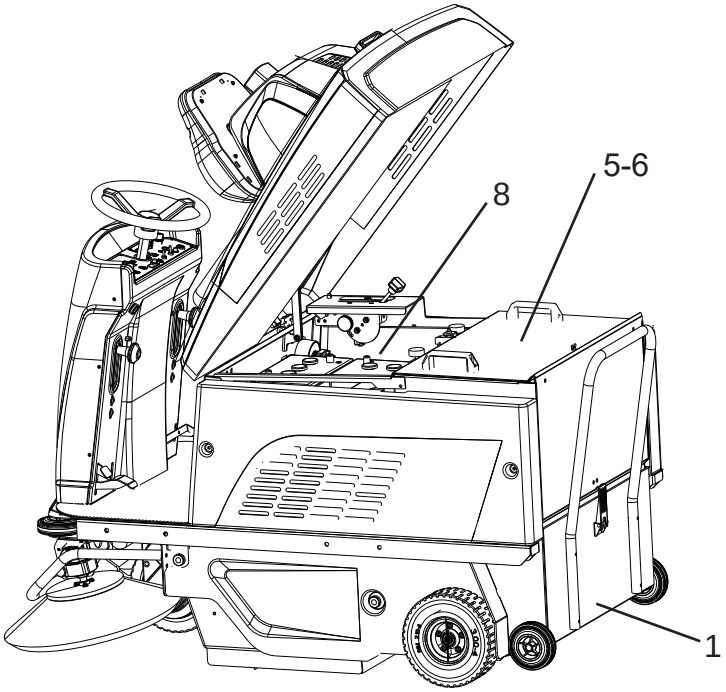

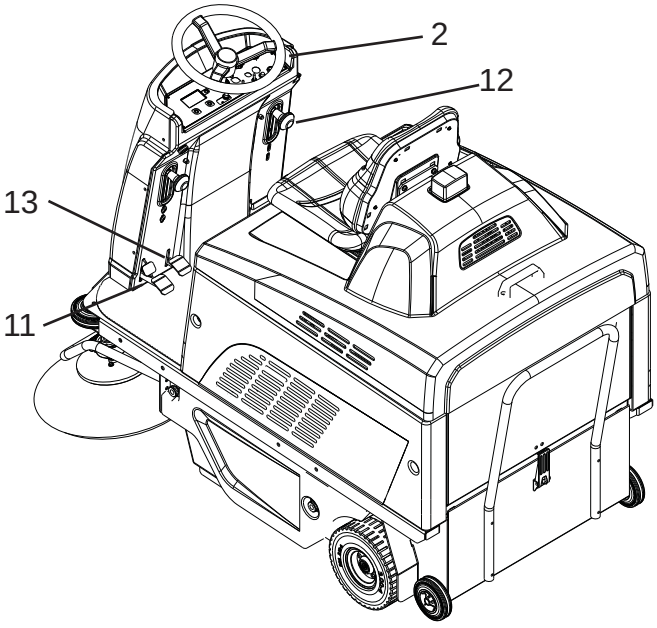

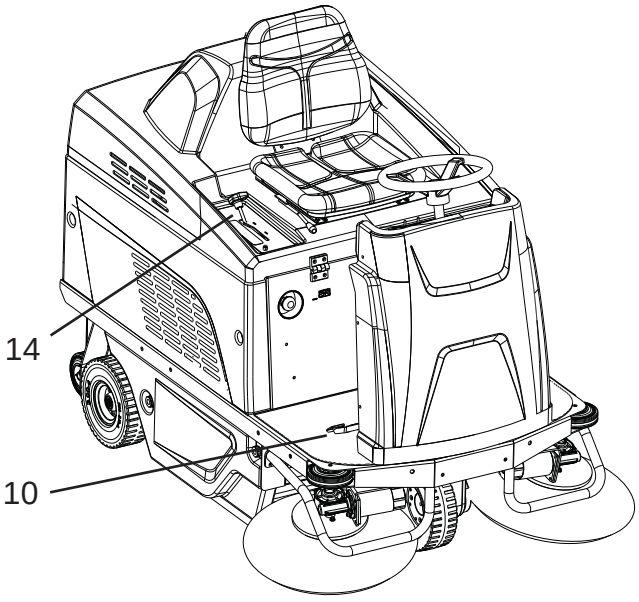

Kontrol paneli

Makinede aşağıda gösterilen kumandalar ve gösterge ışıkları bulunmaktadır:

15. Acil durum düğmesi: Güvenlik aygıtı işlevini görür.
16. Hız potansiyometresi: Makinenin azami ileri ve geri seyir hızını ayarlar.
17. Yön seçici anahtar, makinenin ileri veya geri hareketini belirler.
18. Ekran, gösterilen: Yüzde olarak ifade edilen kalan akü şarjı, Alarm kodları ve Saat ölçer.
19. Korna düğmesi.
20. Vakum düğmesi: Vakum motorunu etkinleştirir/ devre dışı bırakır.
21. Programlama düğmesi, KULLANICI MENÜ'sünde gezinmek için kullanılır.
22. Filtre çalkalayıcı düğme, filtre çalkalayıcı için elle çalıştırmayı etkinleştirir.
23. Ana şalter/kontak şalteri: Elektrik gücünü makinenin bütün işlevleri için bağlar ve keser.
24. Kullanılmıyor.
25. Kullanılmıyor.
26. Kullanılmıyor.

Aksesuarlar

Önerilen yedek parçaların listesine bakın.

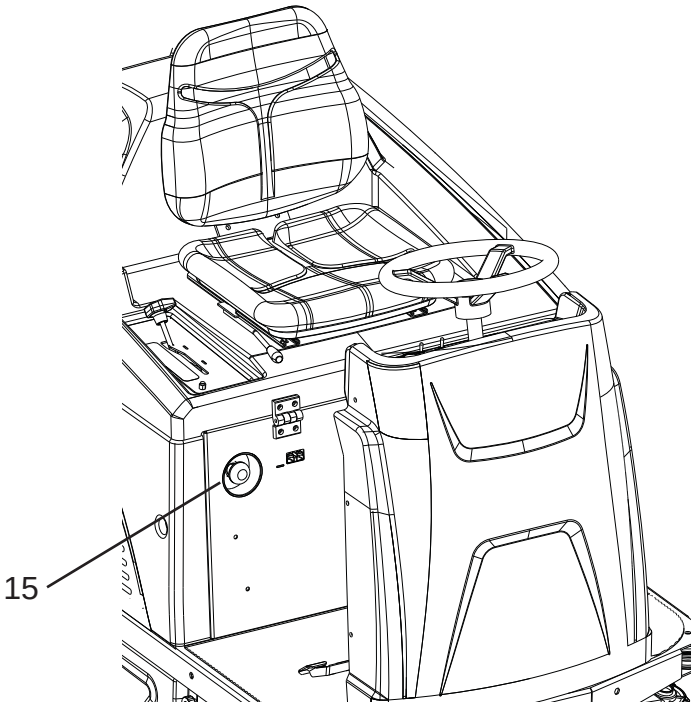

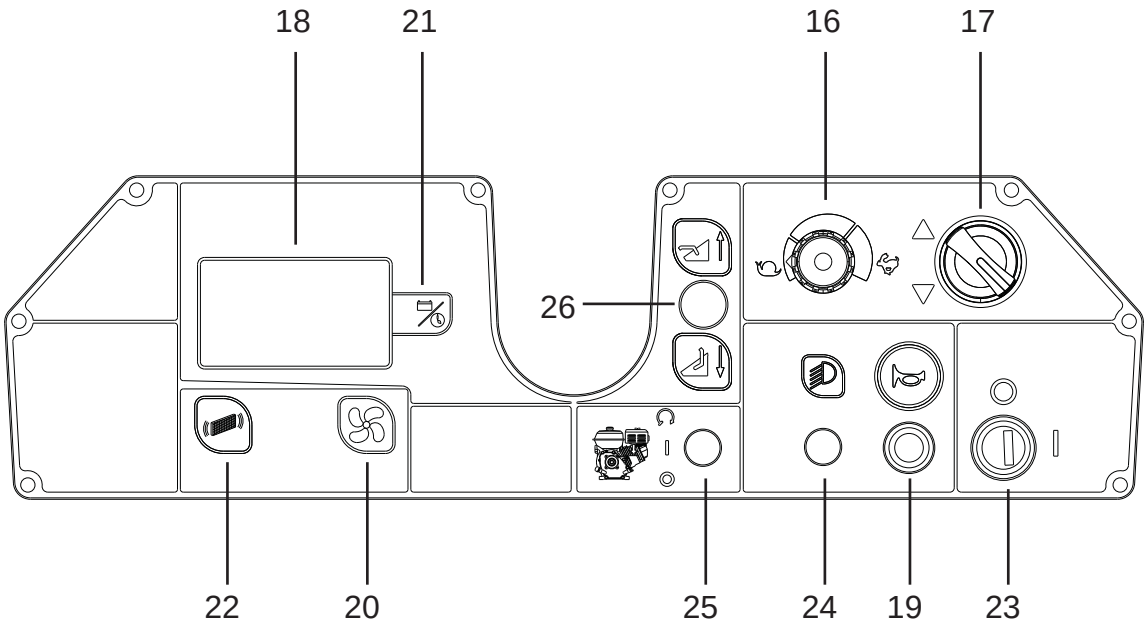

MAKİNENİN TAŞINMASI VE KURULUMU

Paletli makinenin kaldırılması ve taşınması

! UYARI: Tüm kaldırma işlemleri sırasında, ambalajlı makinenin kazayla devrilmesini veya düşmesini önlemek için sağlam bir şekilde tutulduğundan emin olun.
Makine, yeterli aydınlatmaya sahip alanlarda araçlara yüklenmeli/araçlardan indirilmelidir.

Makine, Üretici tarafından ahşap palet üzerinde paketlenmiştir. Uygun ekipman kullanılarak taşıma aracına yüklenmelidir (bkz AB Yönergesi 2006/42/EEC ve sonraki değişiklikler ve/veya ekler). Hedefe ulaştığında benzer araçlarla boşaltılmalıdır.
Makinanın paletli gövdesi sadece forklift yardımı ile kaldırılabilir. Yaralanmaları, çevreye verilecek zararları ve devrilmeleri önlemek için dikkatli olun.

Teslimatta Kontrol

Taşıyıcı makineyi teslim ettiğinde, ambalajın ve makinenin sağlam ve hasar görmemiş olduğunu kontrol edin. Eğer makine hasarlı ise, taşıyıcının da bunun farkına varmasını sağlayın ve malı kabul etmeden önce hasar için yazılı olarak tazminat talebinde bulunun.

Ambalajın açılması

! TEHLİKE: Operatör, olası kaza riskini en aza indirgemek için ambalajın açılması sırasında gerekli Kişisel Koruma Araçları (eldiven, gözlük vb.) kullanmalıdır.

Makineyi ambalajından çıkarırken aşağıdaki adımları izleyin:

- Plastik bantları makas veya başka bir kesici aletle kesip çıkarın;
- Mukavva ambalajı çıkarın;
- Akü bölmesinin içine yerleştirilmiş yan fırçaları çıkarın;
- Akü bölmesinin içine yerleştirilmiş torbaları çıkarın ve içindekileri kontrol edin: Kullanım kılavuzu; CE uygunluk belgesi; hızlı rehber; akü şarj cihazının kurulum talimatları; terminalleri olan akü köprüleri; 1 x akü şarj konektörü; 2 x altıgen anahtar;
- Ön tekerlekleri ve makine şasisini palete sabitleyen braketleri çıkarın.
- Park frenini boşa alın.

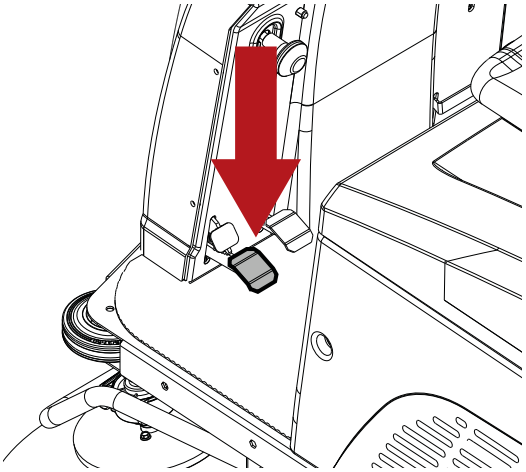

- Eğimli bir yüzey kullanarak makineyi paletten geriye doğru iterek indirin. Makine kaldırılmamalıdır.

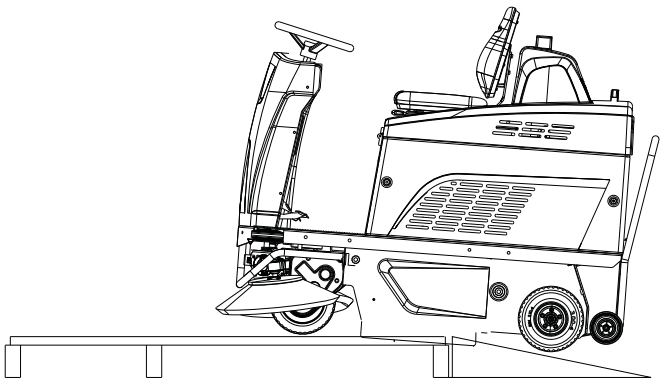

- Yan fırçaları ambalajlarından çıkarın.
- Güvenlik kurallarına özen göstererek makinenin dış yüzeyini temizleyin.

Makine ambalajından çıkarıldıktan sonra aküleri takmaya devam edin, "**Aküler: kurulum ve bağlantı**" bölümüne bakın.
Makinenin yeri değiştirilmesi veya tamir merkezine gönderilmesi gerektiğinde, makineyi korumak amacıyla ambalaj içeriği tekrar kullanabileceğinden saklanabilir.
Ambalaj muhafaza edilmeyecekse, bu malzemeler yürürlükteki kanunlara ve yönetmeliklere göre imha edilmelidir.

Aküler

! DİKKAT: Yeniden şarj edilmeyen akü KULLANMAYIN

Bu makinelerde iki farklı tipte akü kullanılabilir:
Sızdırmaz tübüler aküler (SULU): elektrolit seviyesi düzenli olarak kontrol edilmelidir.
Kapalı aküler (JEL veya AGM): bu tip aküler bakım gerektirmez.
Akünün teknik özellikleri, makinenin **"Teknik özellikler"** bölümünde listelenenlere uygun olmalıdır. Daha ağır akülerin kullanılması manevra kabiliyetini ciddi şekilde tehlikeye atabilir ve tahrik motorunun aşırı ısınmasına neden olabilir. Daha düşük kapasiteli daha hafif akülerin ise daha sık şarj edilmesi gerekecektir.

Makinede akü türünü ayarlama

! UYARI
Makine yazılımı ayarlarında kurulu akü türünü girin.

! DİKKAT: makinelere akülerin takılmış şekilde sevk edildiği durumlarda "AKÜ TÜRÜ" parametreleri fabrika ayarlıdır.

Takılı akü türünün mantık ayarlarını yapmak için aşağıdaki talimatları izleyin.

- Makineyi kapatmak için kontak anahtarını çevirin.

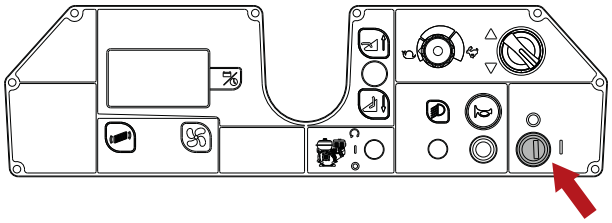

- Programlama ve Vakum düğmelerine aynı anda basın, ardından kontak anahtarını çevirerek makineyi çalıştırın.

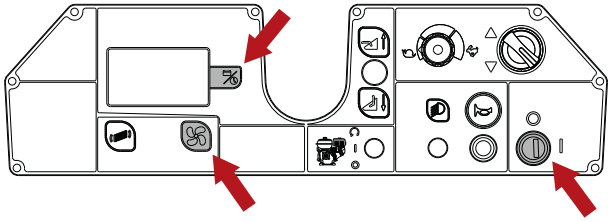

- Vakum düğmesine iki kere basın.

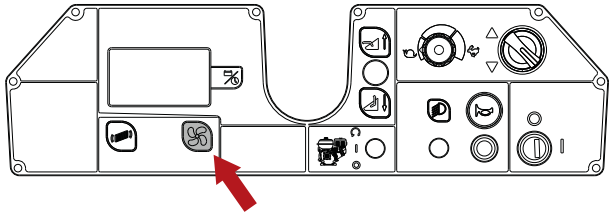

- Akü türü ayarı menüsüne erişmek için Programlama düğmesine basın.

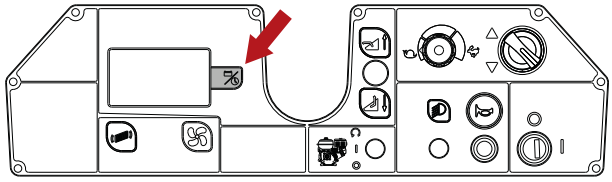

- Vakum veya Filtre Çalkalama düğmesini kullanarak takılan akülerin türünü seçin: "ASİT akü" veya "JEL/AGM akü".

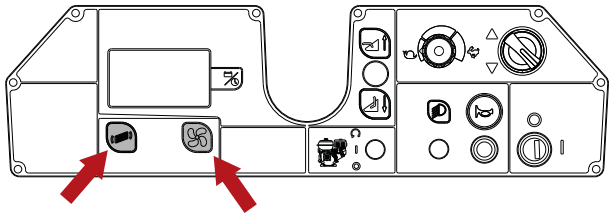

- Parametreyi kaydetmek için Programlama düğmesine basın.

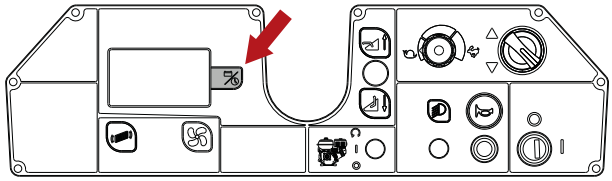

- "ÇIKIŞ" görüntülenene kadar Vagum düğmesine art arda basın, ardından çıkmak ve parametreyi kaydetmek için Programlama düğmesine basın.

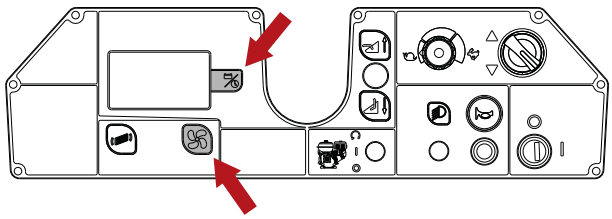

SULU aküler, hazırlık:

! TEHLİKE: Akülerin hazırlanması, takılması, bağlanması ve çıkarılması, TENNANT onaylı bir teknisyen (bundan böyle uzman teknisyen olarak anılacaktır) tarafından gerçekleştirilmelidir.

! TEHLİKE: Uzman teknisyen, akülerin takılması veya herhangi bir akü bakım işlemi sırasında, kaza riskini en aza indirgemek için gerekli Kişisel Koruma Araçları (eldiven, göz koruyucu, iş tulumu vb.) kullanmalıdır. Açık alevlerden uzak durun, akü kutuplarını kısa devre yaptırmaktan kaçının, kıvılcım oluşturmayın ve sigara içmeyin.

! TEHLİKE: Akünün sıvı sızdırması durumunda, sıvıya dokunmayın ve aşağıdaki önlemleri aldığınızdan emin olun:
Cilt ile temas tahrişe neden olabilir; sabun ve su ile yıkayın.
Buharların solunması solunum yollarında tahrişe neden olabilir; açık havada durun ve bir doktora danışın.
Temas durumunda, gözde tahrişe neden olabilir; gözlerinizi anında, en az 15 dakika boyunca, akan su ile yıkayın ve bir doktora danışın.

Aküler: kurulum ve bağlantı

! TEHLİKE: Uzman teknisyen, akülerin takılması veya herhangi bir akü bakım işlemi sırasında, kaza riskini en aza indirgemek için gerekli Kişisel Koruma Araçları (eldiven, göz koruyucu, iş tulumu vb.) kullanmalıdır. Açık alevlerden uzak durun, akü kutuplarını kısa devre yaptırmaktan kaçının, kıvılcım oluşturmayın ve sigara içmeyin.

! TEHLİKE: Akünün sıvı sızdırması durumunda, sıvıya dokunmayın ve aşağıdaki önlemleri aldığınızdan emin olun:
Cilt ile temas tahrişe neden olabilir; sabun ve su ile yıkayın.
Buharların solunması solunum yollarında tahrişe neden olabilir; açık havada durun ve bir doktora danışın.

Temas durumunda, gözde tahrişe neden olabilir; gözlerinizi anında, en az 15 dakika boyunca, akan su ile yıkayın ve bir doktora danışın.

! DİKKAT: Akülerin takılması ve bağlanması uzman bir teknisyen tarafından gerçekleştirilmedir.

! DİKKAT: Aküleri takarken ve çıkarırken akü şarj cihazının prizden çıkarılmış olduğundan emin olun.

! UYARI: Aşağıda tanımlanan işlemleri yapmadan önce düz ve dengeli bir zeminde durun, makineyi kapatıp kontak anahtarını çıkarın ve el frenini çekin.

! TEHLİKE: "+" işareti olan bağlantı parçalarını artı kutuplara taktığınızı mutlaka dikkat edin. Akülerin şarjını kıvılcım ile kontrol etmeyin.

Koltuk kaportasını direksiyon simidine doğru eğin, ardından aküleri çizimde gösterildiği gibi konumlandırarak bölmeye yerleştirin.

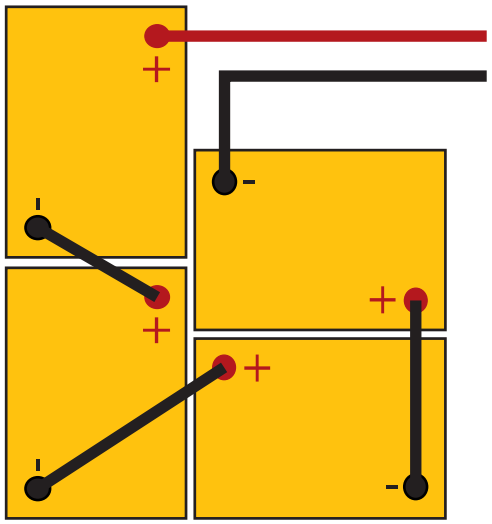

Kablo terminallerini akü kutuplarına sıkıca bağlayın, ardından üstüne vazelin sürün.
Motor kapağını çalışma konumuna getirin.
Makineyi aşağıda yer alan talimatlara uygun şekilde kullanın.

HARİCİ akü Şarj cihazı ayarları

! TEHLİKE: Giriş ile çıkış arasında çift veya güçlendirilmiş yalıtım ve bir SELV çıkış koruması bulunan ilgili ürün standartları (EN 60335229) ile uyumlu CE işaretli akü şarj cihazları kullanın.

! DİKKAT: Akü şarj cihazının şarj edilen aküler ile uyumlu olduğundan emin olun.

Tübüler kurşun asit (SULU) aküler: Elektronik akü şarj cihazı kullanılması önerilir; her durumda harici akü şarj cihazının uygunluğunu teyit etmek için üreticiye ve akü şarj cihazı kılavuzuna danışın.

Jel veya AGM aküler: bu tür aküler için özel bir şarj cihazı kullanın.

HARİCİ akü şarj cihazının hazırlanması

! DİKKAT: Bu işlemi gerçekleştirmek için yetkili bir servis teknisyeni gereklidir.

Makine ile birlikte temin edilmeyen bir akü şarj cihazı kullanırken makinenin ambalaja ile birlikte gelen konektörü kullanmalısınız.
Harici akü şarj cihazı için verilen konnektör, en fazla 16 mm^2 kesitli kablolar için uyumludur.
Konnektörü takmak için aşağıdaki işlemleri yapın:
Akü şarj kablosunun kırmızı ve siyah tellerinden koruyucu kılıfı yaklaşık 13 mm çıkarın;
Uçları konnektörün temas noktalarına takın ve uygun sıkma pensesi ile sıkın;
Kabloları konnektöre takarken kutupların doğru olduğundan (kırmızı + siyah -) emin olun.

Yan fırçaların montajı

! UYARI: Aşağıda tanımlanan işlemleri yapmadan önce düz ve dengeli bir zeminde durun, makineyi kapatıp kontak anahtarını çıkarın ve el frenini çekin.

Montaj işlemi:

- Motor şaftındaki vidayı gevşetin.
- Tahrik anahtarının motor milinin kama yatağında olduğunu kontrol edin.
- Flanşla birlikte fırçayı motor şaftına yerleştirin.
- Kelepçe vidasını sıkın.

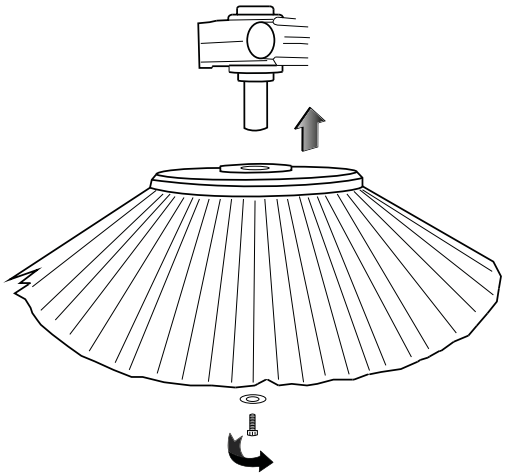

Demonte işlemi:

- Yukarıda açıklanan prosedürü ters sırayla uygulayın.

OPERATÖR İÇİN PRATİK REHBER

Giyim ve Ekipman

Kaymaz tabanlı koruyucu ayakkabı giyin.
Koruyucu gözlük veya vizör ve güvenlik giysisi giyin.
Temizlenen yüzeye ve çevreye bağlı olarak, püskürme sıvılar için gerekli koruyucu önlemler, FFP2 sınıfı veya eşdeğeri veya daha yüksek korumaya sahip solunum maskelerini içerir.

Makineyi çalıştırmadan önce

Süpürmeden önce daha büyük çöp parçalarını temizleyin. Fırçaların etrafına dolanabilecek tel, bant, ip ve benzeri parçaları toplayın.

Makinenin çalışmaya hazırlanması

Çalışmaya başlamadan önce aşağıdaki işlemleri yapın:

- Aküler tamamen boşaldığında, yeniden şarj edene kadar tüm temizleme işlevleri engellenmiş durumda kalır: bu işlemi gerçekleştirirken "**Akülerin şarj edilmesi**" bölümüne bakın.
- Çöp haznesinin boş olduğundan emin olun, değilse **"Çöp kutusunun boşaltılması"** kısmına bakarak boşaltın.

! UYARI
Operatör koltuğu, makinenin kullanımını daha konforlu hale getirmek için pozisyona göre ayarlanabilir.

Çalışma

! DİKKAT: Kullanma ve bakım kılavuzunu okumadan makineyi kullanmayınız.

! DİKKAT: Fırçaların etrafına dolanabilecek tel, bant, ip ve benzeri parçaları süpürmekten kaçının.

! UYARI
Gaz pedalı bırakıldığında makinenin tüm fonksiyonları 5 saniye içinde otomatik olarak kapanacaktır (OTOMATİK GÜÇ KAPAMA). Fonksiyonları yeniden etkinleştirmek için gaz pedalına basmanız yeterlidir.

! UYARI
"OTOMATİK GÜÇ KAPAMA" sistemi makinenin yazılım menüsünde etkinleştirilebilir/devre dışı bırakılabilir; "KULLANICI MENÜSÜ" bölümüne bakın.

! TEHLİKE: Makineyi kesinlikle yanıcı tozları, patlayıcı ya da alev alacak sıvıları (ör. benzin, petrol, yakıt vb.), asitleri ve çözücüleri (ör. tiner, aseton vb.) toplamak için kullanmayın.

- Koltuğa oturun.
- Makineyi açmak için kontak anahtarını çevirin.

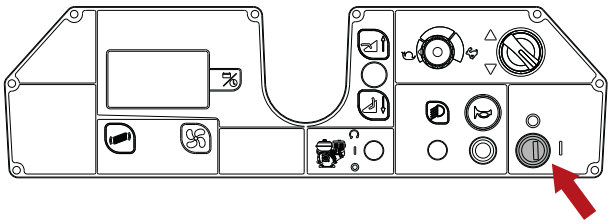

- Sürüş yönünü seçmek için sürücü seçiciyi kullanın.

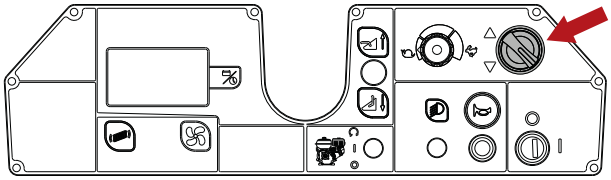

- Orta fırçayı indirmek için, çalıştırma kolunu ileri doğru itin: fırça indirilirken, fırça motoru ve vakum motoru çalışmaya başlayacaktır.

! UYARI
Orta fırça çalıştırma kolunun kılavuz plakasına sıfırlanabilir bir sigorta bulunur.
Orta fırça çalışmadığı takdirde sigortayı sıfırlamak için düğmeye basın.

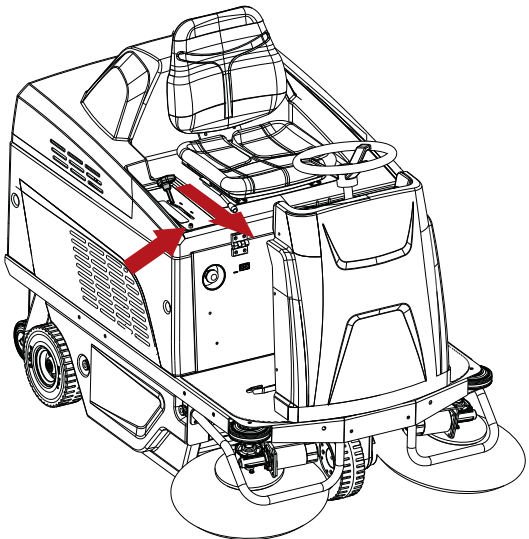

- İlgili kolları dışarı çekip aşağı indirerek yan fırçaları indirin.

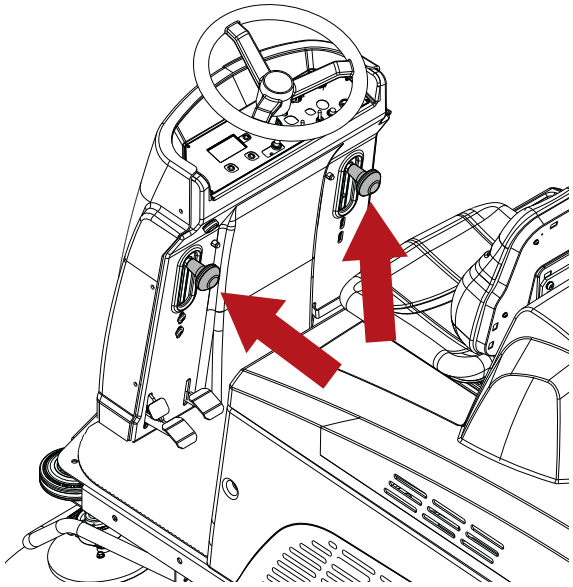

! UYARI
Her bir yan fırça kolunun altında sıfırlanabilir bir sigorta bulunur.
Yan fırçalardan biri çalışmadığı takdirde sigortayı sıfırlamak için düğmeye basın.

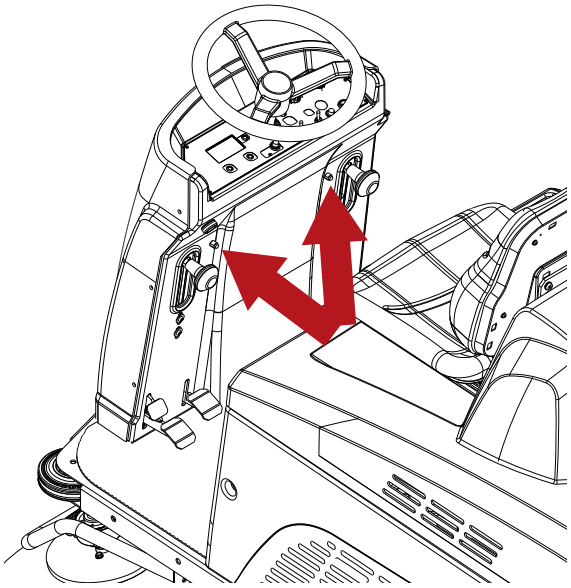

- Direksiyonu elle çevirerek ve gaz pedalına basarak temizliğe başlayın.

- Hız potansiyometresini çevirerek maksimum çalışma hızını ayarlamak mümkündür.

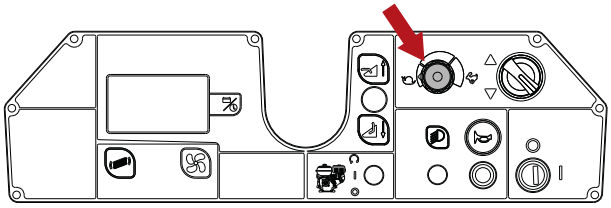

- Makinenin nemli zeminde kullanılması gerekiyorsa, kağıt filtrenin korunması çok önemlidir. Bu yüzden vakum düğmesine basarak vakum motorunu kapatın.

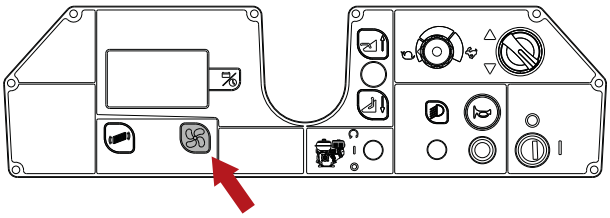

- Büyük nesneleri toplamak için "Koltuk kanadı" pedalına basın.

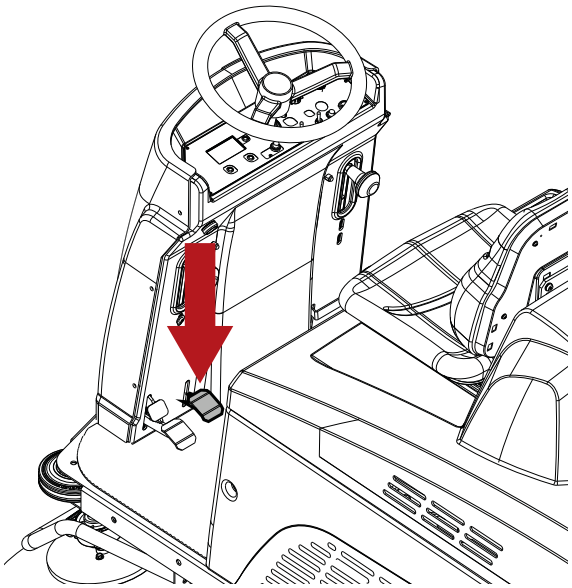

Makineyi durdurmak için gaz pedalını bırakın ve fren pedalına basın; **"Servis freni ve park freni"** bölümüne bakın.
Makineyi gözetimsiz bırakmadan önce, düz ve dengeli bir zeminde durup makineyi kapatın, kontak anahtarını çıkarın, orta fırçanın ve yan fırçaların yerden kaldırıldığından emin olun ve el frenini çekin.

Servis freni ve el freni

Servis freni pedala basılarak çalıştırılır.

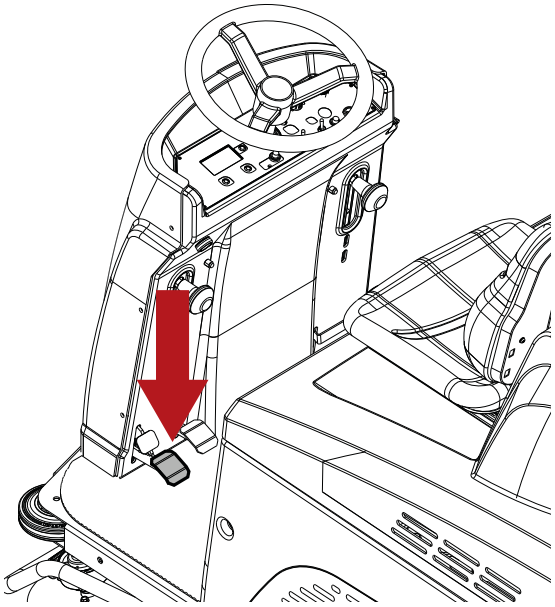

El frenini çekmek için, kilit pedalı ile fren pedalına sonuna kadar basın.

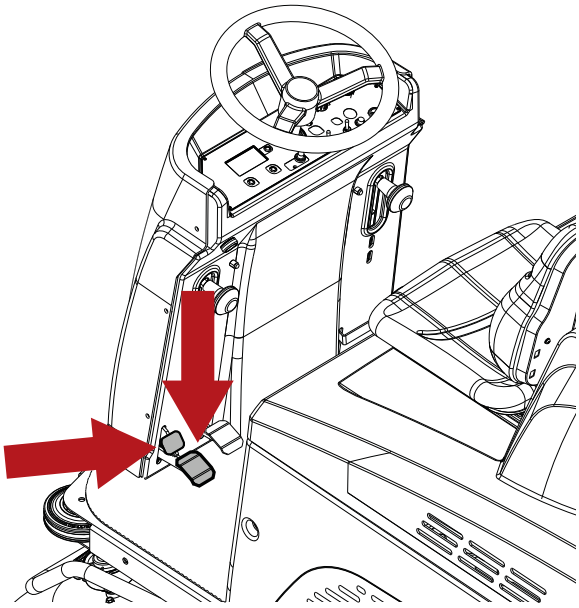

El frenini bırakmak için fren pedalına sonuna kadar basın.

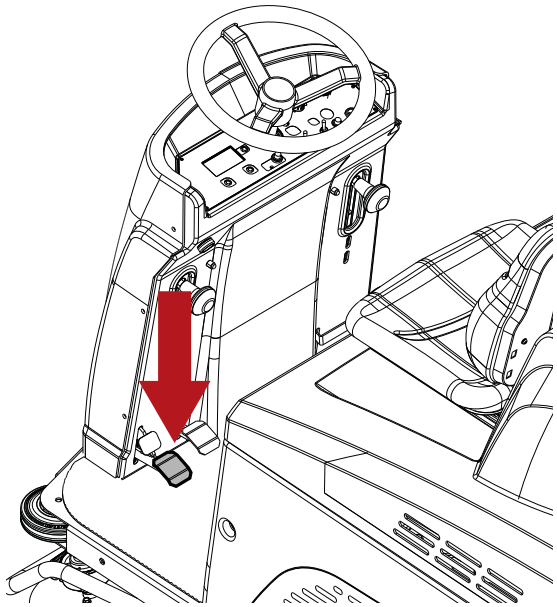

Makine çalışırken

- Temizleme geçişlerini mümkün olduğunca düz yapın.
- Birkaç santimetre ile peş peşe üstünden geçin.
- Makinenin hızını temizleme türüne göre ayarlayın.
- Temizleme işleminin tamamlanması için yeterli güç olduğundan emin olmak için akü şarj göstergesini kontrol edin.

! UYARI: UYARI: Makineyi, veri plakasında belirtilenden daha dik eğimdeki veya meyildeki yüzeylerde çalıştırmayın.

! UYARI: Makineyi hafif eğimlerde kullanırken, eğim boyunca enine hareket etmeyin, makineyi eğim yönüne paralel bir çizgide tutun, dikkatli bir biçimde U dönüşü yapmadan manevra yapın.

Acil durum düğmesi

Acil bir durumda bu düğme, makineyi güç kaynağından yalıtır.
Gücü kesmek için düğmeyi içeri itin.
Makineyi yeniden başlatmak için düğmeyi geri çekin.

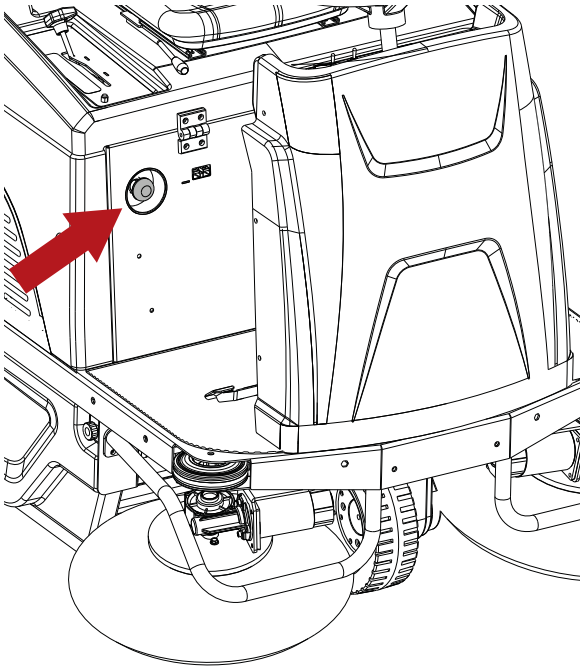

Emniyet termostatı

Emniyet termostatı gösterilen konumda yer alır.
Çöp haznesinde yangın çıkması durumunda termostat vakum fanını kapatır. Aşağıdaki adımları izleyin:

- Makineyi güvenli bir alana taşıyın.
- Kontak anahtarını çıkartıp el frenini çekin.
- Çöp haznesini açın ve ısı kaynağını uzaklaştırın.

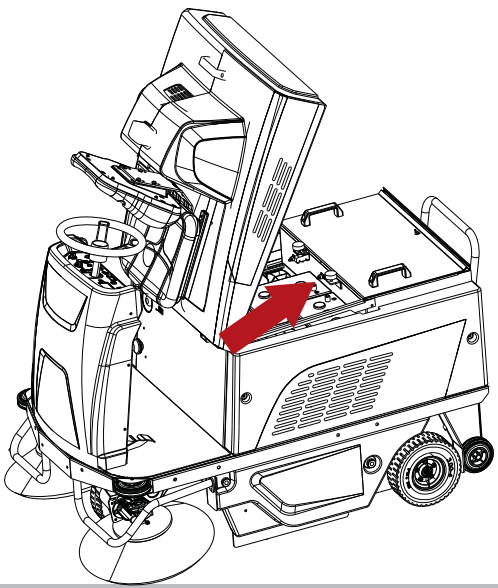

Akü şarj göstergesi

Gösterge, kalan akü şarjını yüzde cinsinden gösterir. Akü gerilim değeri belirli bir şarj oranının altına düştüğünde tüm temizleme işlevleri durdurulur ancak tahrik sistemi etkin kalır. **"Alarmlar / ekran mesajları"** bölümüne bakın. Aküleri şarj etmeye devam edin: bu işlem için "**Akülerin şarj edilmesi**" bölümüne bakın.

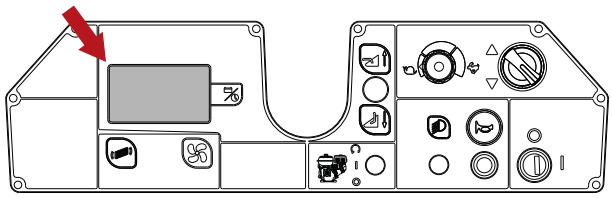

Çöp haznesinin boşaltılması

! TEHLİKE: Çöp haznesini boşaltma işlemi sırasında ister istemez ortaya çıkacak tozlara karşı solunum yollarını korumak için mutlaka maske takın.

İşlem bitiminde, aşağıdaki talimatları izleyerek çöp haznesini boşaltmaya devam edin:

- Filtre çalkalayıcıyı 5 saniye boyunca çalıştırın.

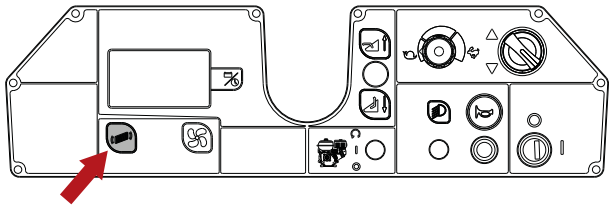

! UYARI: Aşağıda tanımlanan işlemleri yapmadan önce düz ve dengeli bir zeminde durun, makineyi kapatıp kontak anahtarını çıkarın ve el frenini çekin.

- Makineyi çöp konteynerine yaklaştırın.

- Çöp kutusu kelepçe kolunu indirin.

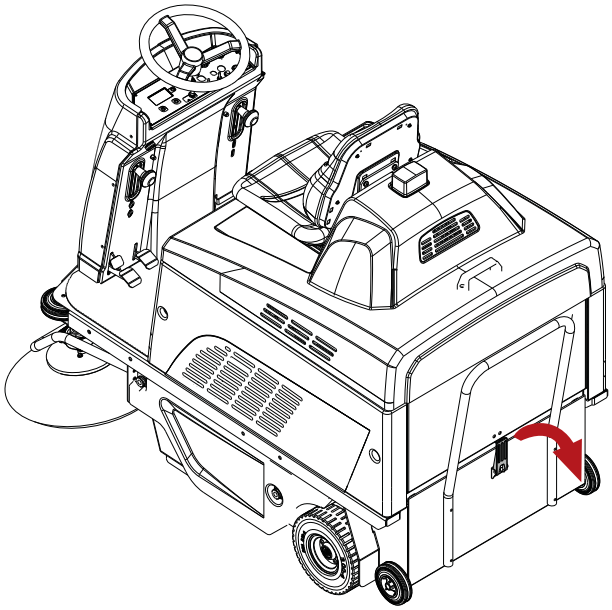

- Hazneyi çıkarın ve boşaltın.

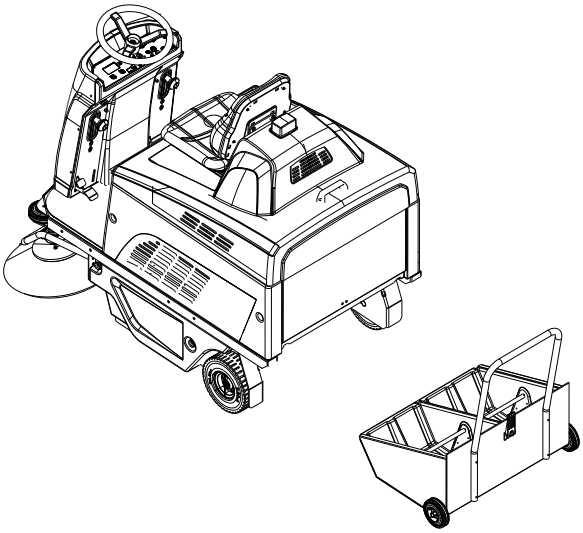

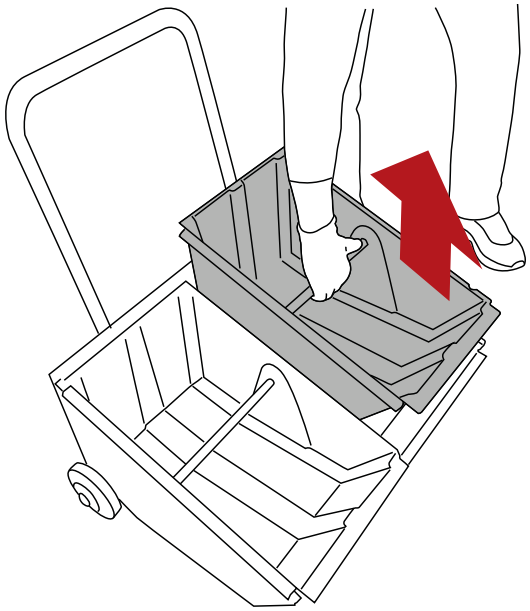

- Hazneyi yeniden yerleştirin ve kol ile yerine kilitleyin.

İş bitiminde makinenin çekilmesi

Makineyi çekmek için aşağıdaki adımları izleyin:

- Makineyi açmak için kontak anahtarını çevirin.
- Seyir yönünü seçin.
- Gaz pedalına basın.
- Potansiyometre döndürülerek makinenin maksimum hızı ayarlanır.
- Makineyi durdurmak için gaz pedalını bırakın ve fren pedalına basın; **"Servis freni ve park freni"** bölümüne bakın.
- Makineyi kapamak için kontak anahtarını çevirin.
- El frenini uygulamak için bkz. "**Servis freni ve el freni"**.

BAKIM TALİMATLARI

! TEHLİKE: Makineyi güç kaynağından çıkarmadan herhangi bir bakım çalışması yapılmamalıdır.
Elektrik sistemi ile ilgili bakım işlemleri ve bu kılavuzda açıkça belirtilmeyen tüm diğer işlemler, yalnızca TENANT onaylı servis teknisyenleri tarafından, yürürlükteki güvenlik standartlarına ve bakım kılavuzunda yer alan talimatlara uygun şekilde yapılmalıdır.

Bakım - Genel kurallar

Üreticinin talimatlarına uyarak düzenli yapılan bakım, makinenin daha iyi performansla çalışmasını ve kullanım ömrünün daha uzun olmasını sağlar.
Makineyi temizlerken aşağıdaki önerileri dikkate alın:
Basınçlı su ile yıkamaktan kaçının. Elektrikli parçalara veya motorlara su girebilir, bu parçalar zarar görebilir veya kısa devre riski oluşabilir;
Plastik parçaların deforme olmaması için buhar kullanmaktan kaçının.
Hidrokarbon bazlı ürünler veya çözücüler kullanmayın. Bu ürünler kaportaya veya kauçuk parçalara zarar verebilir.

Vakum hava filtresinin temizlenmesi

Vakum filtresi, makinenin doğru çalışmasını sağlamak açısından özel bir öneme sahiptir. Filtreye uygulanacak düzgün bakım, makinenin her zaman maksimum verimlilikte çalışmasını sağlayacaktır.
Emme filtresi aşağıdaki gibi temizlenebilir:

- Otomatik temizleme sistemi kullanılarak makine, önceden belirlenmiş aralıklarla çalışma sırasında filtrenin otomatik ve döngüsel olarak temizlenmesi için programlanır.

! UYARI
Otomatik temizleme sistemi makinenin yazılım menüsünde etkinleştirilebilir/devre dışı bırakılabilir. Bkz. "KULLANICI MENÜSÜ".
Makine fabrika çıkışında sistem DEVRE DIŞI bırakılmış olarak ayarlanmıştır

- Manuel temizleme sistemini kullanarak filtre çalkalayıcı düğmesine basın ve birkaç saniye basılı tutun. Makineyi kullanırken bu işlemi 4 veya 5 kez tekrarlayın. Bu işlem her çalışma vardiyasının sonunda yapılmalıdır. Makine tozlu bir ortamda kullanılıyorsa (örn. kereste fabrikaları, araçların ileri geri gittiği depolar vb.), filtre çalkalayıcıyı daha sık kullanmaya özen gösterin.

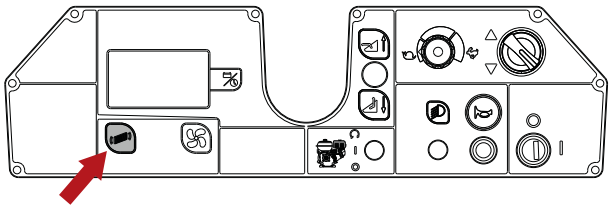

- Filtrenin manuel olarak temizlenmesi; filtre çalkalayıcı beklenen sonucu vermezse, filtreyi manuel olarak temizleyin. Her durumda, filtreyi en az her 50 çalışma saatinde bir temizleyin.

! UYARI: Aşağıda tanımlanan işlemleri yapmadan önce düz ve dengeli bir zeminde durun, makineyi kapatıp kontak anahtarını çıkarın ve el frenini çekin.

- Çöp haznesini çıkarın ve boşaltın, **"Çöp kutusunun boşaltılması"** bölümüne bakın
- Filtre yuvasının kapağını çıkarın.

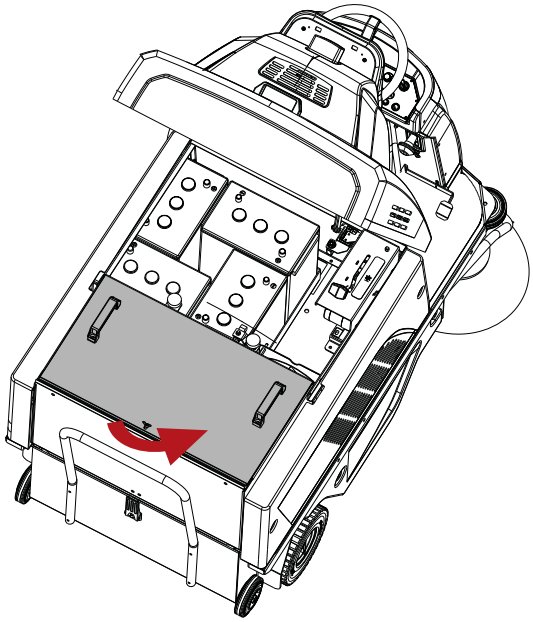

- İki kolu kaldırarak filtre çalkalayıcı desteğini motor ile birlikte çıkarın, motor çalkalayıcının güç kablosunu bağlantısını dikkatlice kesin.
- Filtreyi çıkartın.

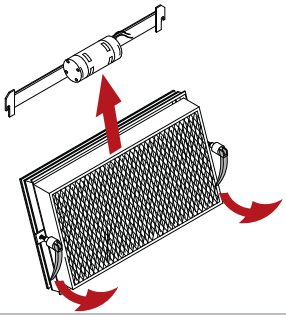

- Filtreye basınçlı hava üfleyin (maksimum basınç 6 bar).
- Filtreyi tekrar takın ve çöp haznesini yeniden yerleştirin.

Sigortalar:

! UYARI: Aşağıda tanımlanan işlemleri yapmadan önce düz ve dengeli bir zeminde durun, makineyi kapatıp kontak anahtarını çıkarın ve el frenini çekin.

! UYARI: Kesinlikle belirtilenden daha yüksek akım değerine sahip bir sigorta takmayın.

Sigortaların değiştirilmesi yalnızca TENNANT servis merkezinde veya TENNANT onaylı bir servis teknisyeni ile gerçekleşmelidir.
Ayrıca makine, termik sigortalar olarak da bilinen sıfırlanabilir sigortalarla donatılmıştır. Sıfırlanabilir cihazlar, aşırı yük durumunda akımı keserek elektrik devrelerine koruma sağlar. Termal sigorta attığında, soğuması için zaman verin, ardından normal işlevini geri yüklemek için sıfırlama düğmesine basın.
Sigortanın atmasına yol açan aşırı yüke sebep olan sorun çözülene kadar devre kesici akım akışını kesmeye devam edecektir.

! UYARI
Her bir yan fırça kolunun altında sıfırlanabilir bir sigorta bulunur.
Yan fırçalardan biri çalışmadığı takdirde sigortayı sıfırlamak için düğmeye basın.

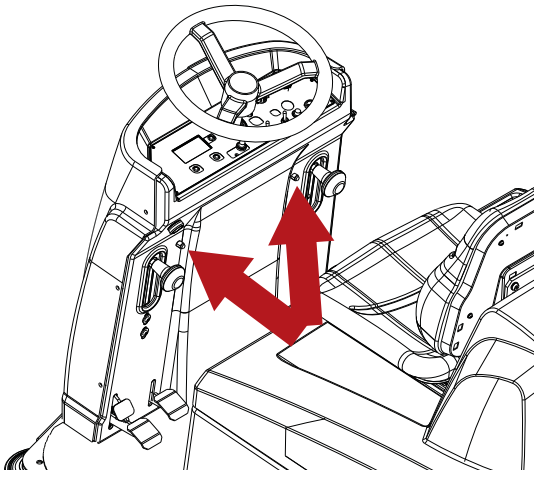

! UYARI
Orta fırça çalıştırma kolunun kılavuz plakasına sıfırlanabilir bir sigorta bulunur.
Orta fırça çalışmadığı takdirde sigortayı sıfırlamak için düğmeye basın.

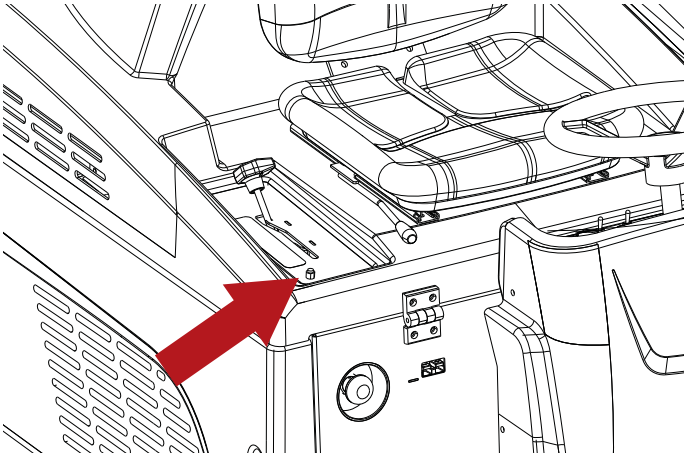

Kalan sigortalar akü bölmesinde ve ön muhafazanın içinde bulunur.

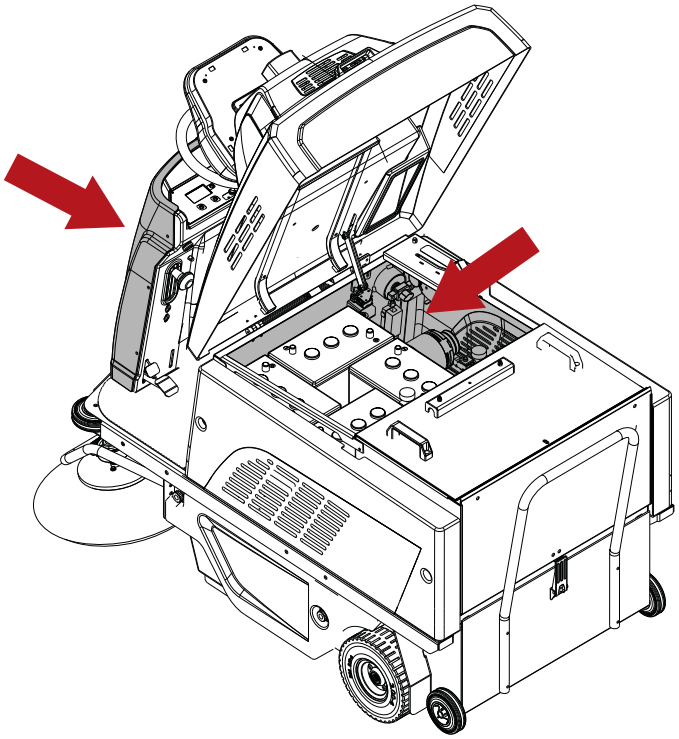

Akünün bakımı

! TEHKİLE: Akülerin şarjını kıvılcım ile kontrol etmeyin. Kurşun-asit (SULU) aküler yanıcı gazlar üretir: Aküleri kontrol etmeden veya doldurmadan önce açık alevleri veya közleri söndürün.

! TEHLİKE: Operatör, akülere herhangi bir akü bakım işlemi sırasında, kaza riskini en aza indirgemek için gerekli Kişisel Koruyucu Araçları (eldiven, göz koruyucu, iş tulumu vb.) kullanmalıdır. Açık alevlerden uzak durun, akü kutuplarını kısa devre yaptırmaktan kaçının, kıvılcım oluşturmayın ve sigara içmeyin.

! TEHLİKE: Akünün sıvı sızdırması durumunda, sıvıya dokunmayın ve aşağıdaki önlemleri aldığınızdan emin olun:
Cilt ile temas tahrişe neden olabilir; sabun ve su ile yıkayın.
Buharların solunması solunum yollarında tahrişe neden olabilir; açık havada durun ve bir doktora danışın.
Temas durumunda, gözde tahrişe neden olabilir; gözlerinizi anında, en az 15 dakika boyunca, akan su ile yıkayın ve bir doktora danışın.

Kullanışlı akü ömrü, düzenli bakıma bağlıdır. Aküden mümkün olan en iyi verimi elde etmek için aşağıdaki kurallara uyun:

- Aküleri uzun süre kısmen boşalmış halde bırakmayın.
- Makineyi kullanmaya devam etmeden önce akülerin tamamen şarj olmasını bekleyin.
- Aküleri temiz tutun, bağlantıları her zaman iyice sıkın.
- Elektrolit seviyesini iki haftada bir kontrol edin (SULU aküler).

SULU akülerin elektrolit seviyesinin kontrolü

Elektrolit seviyesini kontrol etmek için SULU aküler periyodik olarak kontrol edilmelidir. Plakaların üzerini örtecek şekilde seviyeyi tamamlamak için sadece damıtılmış su kullanın. Akü şarj edildiğinde elektrolit genişleyebileceği ve taşabileceği için aşırı doldurmayın (plakaların maksimum 5 mm üzerinde).

Akülerin şarj edilmesi

! TEHKİLE: Akülerin şarjını kıvılcım ile kontrol etmeyin. Kurşun-asit (SULU) aküler yanıcı gazlar üretir: Aküleri kontrol etmeden veya doldurmadan önce açık alevleri veya közleri söndürün.

! TEHLİKE: Aşağıda anlatılan işlemleri havalandırılmış bir ortamda yapın.

! TEHLİKE: Aküler şarj olurken yüksek patlayıcı hidrojen gazı ortaya çıkar. Akü şarj döngüsünün tamamı boyunca motor kaportasını açık bırakın ve tüm bu işlemi yalnızca iyi havalandırılan alanlarda, çıplak alevlerden uzakta gerçekleştirin.

! UYARI: Aşağıda tanımlanan işlemleri yapmadan önce düz ve dengeli bir zeminde durun, makineyi kapatıp kontak anahtarını çıkarın ve el frenini çekin.

! DİKKAT: Yeniden şarj etmeden önce, akü şarj cihazının takılı akü tipi için doğru şekilde ayarlandığından emin olun.

! DİKKAT: şarj döngüsünü tam olarak akü şarj cihazı kılavuzunda belirtildiği şekilde gerçekleştirin ve döngünün sonunda konektörleri ayırın.

HARİCİ AKÜ ŞARJ CİHAZI

- Akü şarj cihazının konektörünü makinenin konektörüne bağlayın.
- Akü şarj cihazını elektrik prizine takın.
- Şarj devrini başlatın.

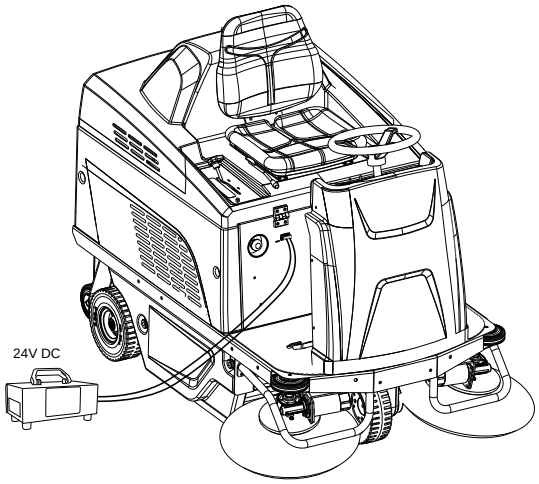

Aküler: çıkarma

! UYARI: Akülerin çıkartılması uzman bir teknisyen tarafından gerçekleştirilmedir.

! TEHLİKE: Akünün sıvı sızdırması durumunda, sıvıya dokunmayın ve aşağıdaki önlemleri aldığınızdan emin olun:
Cilt ile temas tahrişe neden olabilir; sabun ve su ile yıkayın.
Buharların solunması solunum yollarında tahrişe neden olabilir; açık havada durun ve bir doktora danışın.

Temas durumunda, gözde tahrişe neden olabilir; gözlerinizi anında, en az 15 dakika boyunca, akan su ile yıkayın ve bir doktora danışın.

! TEHLİKE: Uzman teknisyen, aküler üzerinde yapacağı bakım işlemi sırasında kaza riskini en aza indirgemek için gerekli kişisel koruma araçları (eldiven, gözlük, iş tulumu, emniyet ayakkabıları vb.) kullanmalıdır. Açık alevlerden uzak durun, akü kutuplarını kısa devre yaptırmaktan kaçının, kıvılcım oluşturmayın ve sigara içmeyin.

! UYARI: Aküleri çıkarırken akü şarj cihazının prizden çıkarılmış olduğuna emin olun.

! UYARI: Aşağıda tanımlanan işlemleri yapmadan önce düz ve dengeli bir zeminde durun, makineyi kapatıp kontak anahtarını çıkarın ve el frenini çekin.

- Akü kablolarının terminallerini akü kutuplarından ayırın.
- Eğer kullanılıyorsa, aküyü makine tabanına sabitleyen donanımı çıkarın.
- Uygun taşıma ekipmanları kullanarak aküyü akü bölmesinden çıkarın.

Orta fırçayı değiştirme

! UYARI: Aşağıda tanımlanan işlemleri yapmadan önce düz ve dengeli bir zeminde durun, makineyi kapatıp kontak anahtarını çıkarın ve el frenini çekin.

Orta fırçayı değiştirmek için aşağıdaki adımları izleyin:

- Topuzları sökerek makinenin sol tarafındaki kapağı açın.

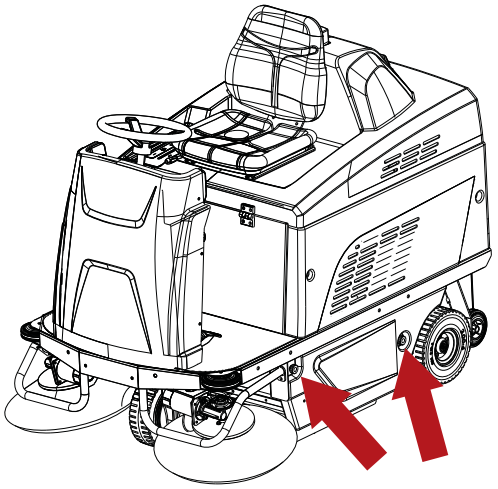

- Topuz bölmesinin kapağını tutan üç düğmeyi sökün ve çıkarın.
- Fırça bölmesinin kapağını çıkarın.
- Eskiyen fırçayı çıkartın.

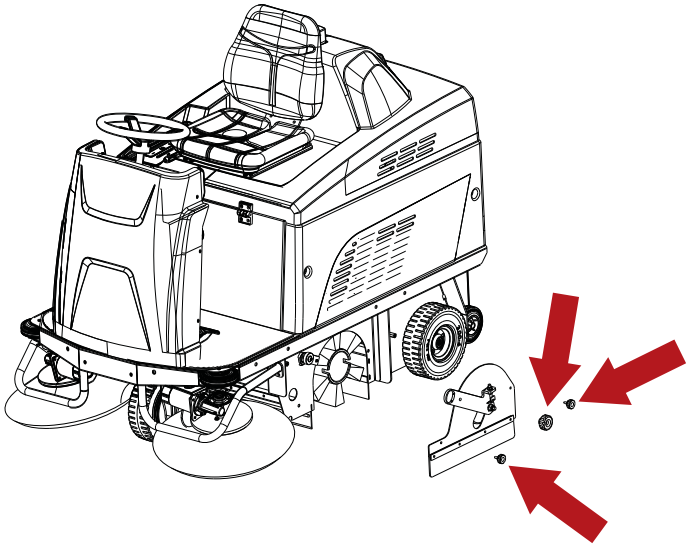

- Adaptörü eski fırçanın çekirdeğinden çıkarın ve kılları aynı yönde hizalamaya özen göstererek yeni fırçaya yerleştirin.

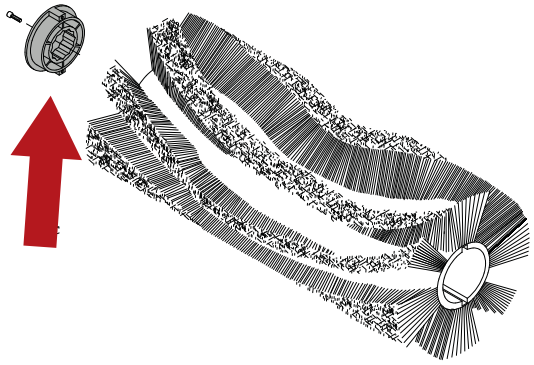

- Yeni fırçayı takın ve adaptörün tahrik göbeğine bağlandığından emin olun.
- Söküm işlemlerini ters sırada tekrarlayarak fırça bölmesi kapağını yerine takın.

Takmak için orta fırçanın ayarlanması

Orta fırçanın düzgün takılması daha kısa sürede daha etkin temizlik sağlar.
Fırça aşındığında ayarlamayı yapın. Aşağıdaki adımları izleyin:

- Fırçayı kaldırın.
- Topuzu sökün.
- Topuz bir sonraki sabitleme deliği denk gelene kadar ayarlayıcıyı saat yönünün tersine çevirin.
- Topuzu sıkın.

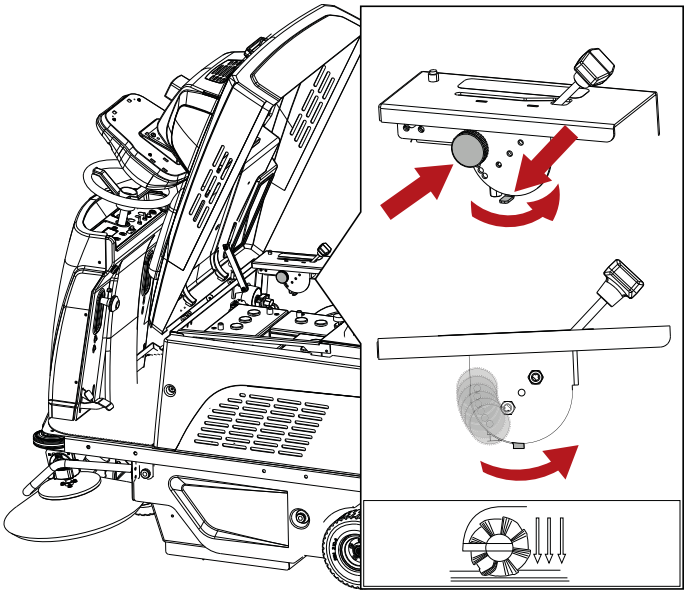

! UYARI
Altı ayar pozisyonunun tamamı kullanıldıktan sonra, "Orta fırçayı değiştirme" bölümünde belirtildiği gibi fırçayı değiştirmeye devam edin.

Takmak için yan fırçaların ayarlanması

! UYARI: Aşağıda tanımlanan işlemleri yapmadan önce düz ve dengeli bir zeminde durun, makineyi kapatıp kontak anahtarını çıkarın ve el frenini çekin.

Yan fırçalar (indirildiğinde) aşırı aşınma nedeniyle zemine değmiyorsa aşağıdaki gibi ayarlanabilir:

- İlgili kolları dışarı çekip aşağı indirerek yan fırçaları indirin.
- Ayar vidalarını gevşetin.
- Gerekiyorsa fırçayı elle konumlandırın.
- Ayar vidalarını sıkın.

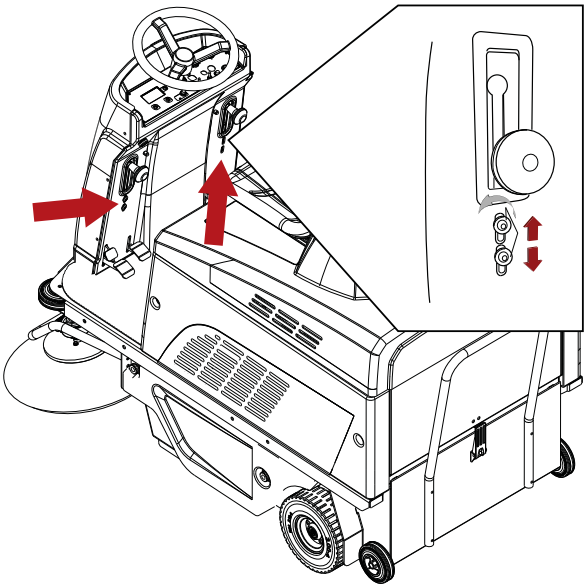

Periyodik kontroller

KONTROL	İŞLEMLER TESLİM SIRASINDA ALIRKEN	İŞLEMLER HER 30 SAATTE	İŞLEMLER HER 50 SAATTE	İŞLEMLER HER 100 SAATTE	İŞLEMLER HER 400 SAATTE
AKÜ ELEKTROLİT SEVİYESİ VE GERİLİMİ	X	X VEYA HER İKİ HAFTADA BİR			
TÜM ELEKTRİKLİ MOTORLARDA FIRÇALARI (VEYA KARBON FIRÇALARI) KONTROL EDİN VE YIPRANMIŞ İSE DEĞİŞTİRİN					X (*)
KEMER TAKIMI				X (*)	
FREN AYARI				X (*)	
DİŞLİ BAĞLANTI ELEMANLARININ SIKILIĞI					X
FIRÇALARDAKİ AŞINMA ÖLÇÜSÜ			X		
VAKUM MOTORU HAVA FİLTRESİNİN TEMİZLENMESİ			X		
CONTA/KANAT SIKILIĞI	X		X		

(*) Yalnızca uzman servis personeli tarafından gerçekleştirilmeli

MAKİNENİN ÇALIŞTIRILMADIĞI DÖNEMLER

Makine uzun süre kullanılmayacaksa, örneğin teşhir için sergi salonunda duracaksa veya bir ayı aşan bir süre depoya kaldırılacaksa, aşağıda listelenen noktalara dikkat edin:

- Aküleri tamamen şarj edin. Makinenin uzun süre çalıştırılmadığı dönemlerde, aküleri sürekli olarak maksimum şarj seviyesinde tutmak için düzenli olarak (en azından iki ayda bir) şarj etmeniz gereklidir.
- Aküleri makineden çıkarın.
- Çöp haznesinin tamamen boşaltıldığından ve temizlendiğinden emin olun.

! UYARI: Aküleri kontrol etmeyi unutmayın. Yukarıda belirtildiği gibi periyodik olarak şarj edilmezse onarılamayacak şekilde hasar görebilirler. Üretici ihmal, hatalı ve/veya uygunsuz kullanımdan kaynaklanabilecek arızalardan sorumlu değildir.

! UYARI: Aküler minimum seviyeye kadar boşaldığında, çalışma ömürleri kısalabileceği için bu durumda uzun süre bırakılmamalıdır. Akü şarj seviyesini haftada en az bir kere kontrol edin

SORUNLAR, NEDENLERİ VE ÇÖZÜMLERİ

SORUNLAR	SEBEPLER	ÇÖZÜMLER
Makine toz kaldırıyor.	Filtre tıkanmış.	Filtreyi filtre çalkalayıcı ile çalkalayın ve gerekirse çıkararak iyice temizleyin
	Filtre hasar görmüş.	Filtreyi değiştirin
	Filtre yanlış takılmış.	Filtreyi yuvasına doğru bir şekilde yerleştirin
	Emniyet termostatı tetiklendi.	Çöp haznesinden ısı kaynağını uzaklaştırın.
Makine yerde kir bırakıyor.	Orta fırça ip veya tel kapmış.	İpleri ve telleri çıkarın.
	Kapakçıklar hasarlı.	Önlükleri değiştirin
	Çöp bidonu dolu.	Çöp bidonunu boşaltın
Ana fırça dönmüyor.	Kayış kırılmış.	Müşteri hizmetleriyle irtibata geçin
	Sigorta atmış.	Sigortayı sıfırlayın
	Redüktörlü motor hasarlı.	Müşteri hizmetleriyle irtibata geçin
Yan fırçalar dönmüyor.	Sigortalar tetiklendi.	Sigortayı sıfırlayın
	Mikroanahtar arızalı.	Müşteri hizmetleriyle irtibata geçin
	Redüktörlü motor hasarlı.	Müşteri hizmetleriyle irtibata geçin
Vakum motoru çalışmıyor	Sigorta atmış.	Müşteri hizmetleriyle irtibata geçin
	Motor hasar görmüş.	Müşteri hizmetleriyle irtibata geçin
	Emniyet termostatı tetiklendi.	Çöp haznesinden ısı kaynağını uzaklaştırın.
Filtre çalkalayıcı motor çalışmıyor.	Sigorta atmış.	Müşteri hizmetleriyle irtibata geçin
	Motor hasar görmüş.	Müşteri hizmetleriyle irtibata geçin
Makine çalışmıyor	Akü terminalleri bağlı değil	Kontrol edin
	Aküler boşalmış	Şarj edin
	Acil durum düğmesi basılı	Sıfırlayın.
	Operatör ağırlık algılama cihazı arızalı	Müşteri hizmetleriyle irtibata geçin
	Operatör sürüş konumunda değil.	Koltuğa oturun.
	Ana sigorta yanmış	Müşteri hizmetleriyle irtibata geçin
Akü şarjı dayanmıyor	Sıvı yok	Doldurun
	Terminal gevşemiş	Sıkın

GÖRÜNTÜLENEN ALARMLAR/UYARILAR

Alarm mesajı	Makine davranışı	Sorunun açıklaması	Olası çözüm
FIRÇA MOTORU SİGORTA ATTI	Fırça hareketsiz.	Fırça motoru aşırı ısınmış.	Soğuması için bırakın.
FREN	Sürüş hareketsiz.	Frene basılı. Tahrik motoru aşırı ısınmış.	Freni boşa alın. Soğuması için bırakın.
STAND-BY	Makine hareketsiz.	Koltuk mikro şalteri yolcunun ağırlığını algılamıyor.	Koltuğa doğru bir şekilde oturun
GAZ PEDALI SERBEST	Makine hareketsiz.	Makineyi açarken gaz pedalına basılırsa mesaj görüntülenir.	Gaz pedalını bırakın.
EEPROM 1 HATASI	Makine hareketsiz.	Kusurlu yazılım.	Ekran devre kartını değiştirin.
TAHRİK KONTROL KARTI KORUMA	Makine hareketsiz.	Tahrik devre kartı aşırı ısınmış.	Tahrik motorunu soğumaya bırakın.
GAZ PEDALI ARIZA	Makine hareketsiz.	Gaz pedalı kablo tesisatında arıza.	Kablolamayı kontrol edin.
MAKS HIZ POTANSİYOMETRE ARIZA	Makine hareketsiz.	Potansiyometre kablo tesisatında arıza.	Kablolamayı kontrol edin.
DÜŞÜK GERİLİM HATASI	Hizmetler engellenmiş, sürüş etkin.	Akü voltajı 21,4V (JEL/ AGM aküler) veya 20,5V (Asit aküler) değerinden düşük.	Aküleri yeniden şarj edin veya sorun devam ederse değiştirin.
AŞIRI GERİLİM ARIZA	/	Akü voltajı 29 V (JEL/ AGM aküler) veya 29 V (Asit aküler) değerinden yüksek.	Aküleri yeniden şarj edin veya sorun devam ederse değiştirin.
ANA RÖLE ARIZASI	Makine hareketsiz.	Tahrik devresi dahili rölesinde arıza	Tahrik devre kartını değiştirin.
HPD	Makine hareketsiz.	Makineyi açarken gaz pedalına basılırsa veya potansiyometre doğru ayarlanmamışsa mesaj görüntülenir.	Gaz pedalını bırakarak makineyi kapatın ve tekrar açın. Potansiyometre ayarını kontrol edin.
MOSFET ARIZA	Makine hareketsiz.	Mosfet arızası veya tahrik devre kartında kısa devre.	Tahrik devre kartını değiştirin.
EEPROM 2 HATASI	Makine hareketsiz.	Kusurlu tahrik kartı yazılımı.	Tahrik devre kartını değiştirin.
DESTEK	/	HİZMET fonksiyonu etkin.	Bir yetkili servise başvurun.
AKÜ BOŞALIYOR	Hizmetler engellenmiş, sürüş etkin.	Akü voltajı 18,3V (JEL/ AGM aküler) veya 18V (Asit aküler) değerinden düşük.	Aküleri şarj edin veya değiştirin.
MOTOR KAPAĞI AÇIK	Makine hareketsiz.	Kaput kaldırılmış veya düzgün kapatılmamış.	Kaputu kapatın. Mikro şalterin kapağını kontrol edin. Kablolamayı kontrol edin.

KULLANICI MENÜSÜ

KULLANICI MENÜSÜ'ne erişmek için:

- Makineyi kapatmak için kontak anahtarını çevirin.
- Programlama ve Vakum düğmelerine aynı anda basın, ardından kontak anahtarını çevirerek makineyi çalıştırın.

Programlama düğmesine basıldığında, kullanıcı bir parametre seçebilir, değişiklik yapabilir ve yeni ayarı kaydedebilir.
Kullanıcı, Vakum düğmesine basarak seçilen parametrenin değerini değiştirebilir (artırabilir) veya kullanıcı menüsünün diğer öğelerinde gezinebilir.
Kullanıcı, Filtre Çalkalayıcı düğmesine basarak seçilen parametrenin değerini değiştirebilir (azaltabilir) veya kullanıcı menüsünün diğer öğelerinde gezinebilir.
Kullanıcı menüsünden çıkmak için ÇIKIŞ öğesini seçin ve onaylamak için Programlama düğmesine basın.

Parametre	Açıklama
DİL	Gösterilecek dili ayarlayın.
TEKNİK BİLGİLER	Devre kartının Donanım ve Yazılım sürümünü gösterir.
AKÜ TİPİ	Makineye takılı akü türünü ayarlar, JEL/AGM veya ASİT (SULU).
OTOMATİK KAPAMA	Gaz pedalının bırakılmasının ardından makine fonksiyonlarının kapatılmasından önceki gecikme süresini seçer. 0 = fonksiyonu etkin değil. 1 - 10 = 1 ila 10 saniye arasındaki süre.
FİLTRE ÇALKALAYICI	Makine kullanımdayken filtre çalkalayıcının çalışma modunu seçer. MANUEL = otomatik filtre sallama devre dışı. 5 - 30 = otomatik modda filtre çalkalayıcının aktivasyonunu belirleyen 5 ila 30 dakika arasındaki süre.
MAKİNE TİPİ	Makinenin versiyonunu seçin. AKÜ = akülü modeller. ÇİFT GÜÇ = çift güce sahip modeller.
SERVİS MENÜSÜ	Teknik menü
BAŞLANGIÇ SAYFASI	Ekran logosu seçimi. 0 = logo yok. 1 = standart logo. 2 - 10 = kişiselleştirebilir logolar.
SAAT SAYACINI SIFIRLA	Saat sayacını sıfıra getirir. 1 = saat sayacını sıfırla.
HİZMET SAATLERİNİ SIFIRLA	Hizmet saat sayacını sıfıra getirir. 1 = saat sayacını sıfırla.
HİZMET SAATLERİ	Bakım planlaması amacıyla ekrandaki "Servis Çağır" mesajını etkinleştirir. 0 = fonksiyonu etkin değil. 50 - 500 = saat cinsinden süre.
ÇIK	Kullanıcı menüsünden çıkmak için seçilir.

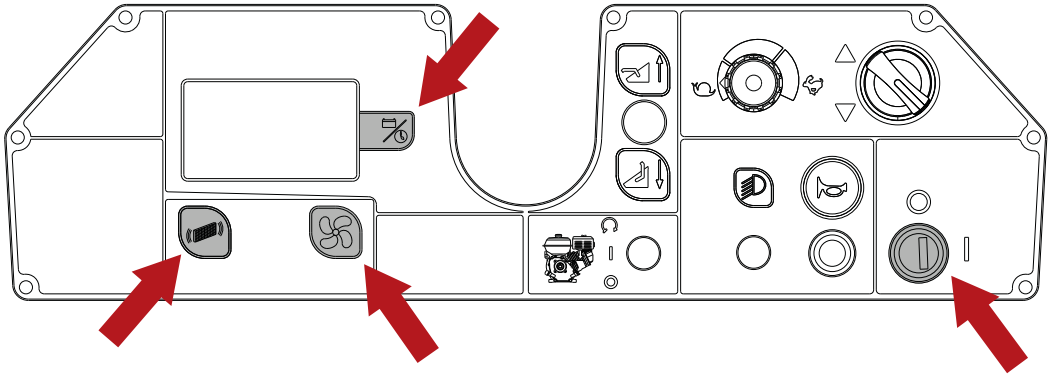

ÖNERİLEN YEDEK PARÇALAR

Parça Numarası	Açıklamalar
SPPV75791	Ana Fırça, PPL (Standart)
SPPV01379	Ana Fırça, PPL - Yumuşak (Opsiyonel)
SPPV00013	Ana Fırça, Yumuşak/çelik karışımı - Orta (Opsiyonel)
SPPV75793	Ana Fırça, PPL/çelik karışımı - Aşındırıcı (Opsiyonel)
PMVR00283	Kit - Yan Fırça, PPL (Standart)
SPPV07065	Kit - Yan Fırça, PPL/çelik karışımı - Aşındırıcı (Opsiyonel)
MPVR75936	Yan Kapakçık
MPVR75935	Ön Kapakçık
MPVR75934	Arka Kapakçık
KTRI04766	Kapakçık Kiti, iz bırakmayan (Opsiyonel)
FTDP76070	Filtre Paneli, Polyester (Standart)
FTDP76067	Filtre Paneli, Kağıt (Opsiyonel)
MTCG00139	Kayış d.8 710
MTCG00138	Kayış d.10 710
CUVR17004	Fırça Rulmanı
CMCV00451	Kablo, Ana Fırça Kaldırma
CMCV75904	Kılıf, Ana Fırça Kaldırma Kablosu
KTRI02289	Çekiş Potansiyometresi
KTRI05576	Hız Sınırlandırıcı Potansiyometre
GUVR00625	Atık Konteyneri Contası
VEVR00070	Fan Motoru
9018332	Sigorta, 50 A, Fırça Motoru
MOCC87164	Fırça Motoru
9017784	Fırça Motoru Karbonları
MOCC00443	Yan Fırça Motoru (sol taraf)
MOCC00442	Yan Fırça Motoru (sağ taraf)
MEVR31145	Yan Fırça Motoru Karbonları
MELF33431	Lamba, Far
MOCC00445	Çekiş Motoru
MEVR02107	Çekiş Motoru Karbonları
RTRT00548	Ön Kauçuk Tekerlek
KTRI75744	Arka Kauçuk Tekerlek
KTRI02348	Tekerlek Kiti, iz bırakmayan (Opsiyonel)
CUVR00005	Ana Fırça Kasnağı Rulmanı
MECI75801	Hazne Anahtarı
MLML85997	Pedal Yayı

MECE00591	Ekran Kartı
MECE00592	Hizmet Kartı
MECE00925	Çekiş Kartı
MECE00915	İnvertör Kartı
MECI00532	Ana Kontaktör, 24 V - 10 0A
MECE00201	Röle 24 V 10-20 A
994203	Akü, 06 Vdc 0180 Ah, JEL [5H,GF06180]
BACA00273	Şarj Cihazı, Akü, 24 Vdc, 25A [SB50]
MECB00922	Akü Şarj Cihazı Kablosu (EMEA)
MECB02036	Akü Şarj Cihazı Kablosu (UK)

SISUKORD

OLULISED OHUTUSJUHISED **3**
OHUTUSSÜMBOLID **6**
TEHNILISED ANDMED **7**
MASINA MÕÕTMED **9**
ÜLDINE TEAVE **10**
Käesoleva kasutusjuhendi eesmärk 10
Masina identifitseerimine 10
Masinaga kaasasolev dokumentatsioon: 10
TEHNILINE TEAVE **11**
Üldkirjeldus 11
Masina põhiosad 11
Juhtpaneel 12
Tarvikud 12
KÄSITLEMINE JA PAIGALDUS **13**
Pakitud masina tõstmine ja transportimine 13
Ülevaatus tarne ajal 13
Lahtipakkimine 13
Kui te pakendit ei säilitata, tuleb see hävitada vastavalt kehtivatele eeskirjadele 13
Akud 14
Masina akutüübi seadistamine 14
WET-akude ettevalmistamine: 15
Patareid: paigaldus ja ühendamine 15
Välise akulaadija seaded 16
Välise akulaadija ettevalmistamine 16
Külgharja paigaldamine 16
PRAKTILINE KASUTUSJUHEND **17**
Riietus ja varustus 17
Enne masina käivitamist 17
Masina ettevalmistamine tööks 17
Töötamine 17
Sõidupidur ja seisupidur 19
Masina töötamise ajal 19
Hädaseiskamisnupp 20
Ohutustermostaat 20
Akulaadija näidik 20
Prügianuma tühjendamine 20
Masina liigutamine, kui see ei toimi 21
HOOLDUSJUHISED **22**
Hooldus – üldeeskirjad 22
Imemootori õhufiltri puhastamine 22
Sulavkaitsmed: 23
Aku hooldus 23
WET-akude elektrolüüdi-taseme kontrollimine 24
Akude laadimine 24
Aku: eemaldamine 25
Keskmise harja asendamine 25
Keskharja reguleerimine vastavalt kulumisele 26
Küljeharjade reguleerimine vastavalt kulumisele 26
Perioodilised kontrollid 27
KASUTAMISE VAHELINE PERIOOD **27**
TÕRKEOTSING **28**
KUVATUD HÄIRED ja HOIATUSED **29**
KASUTAJAMENÜÜ **30**
SOOVITATUD VARUOSAD **31**

OLULISED OHUTUSJUHISED

Erilist tähelepanu nõudev tekst on trükitud rasvases kirjas ja sellele eelnevad siin näidatud ja kirjeldatud sümbolid.

! OHT:
Näitab hooldusvajadust, et vältida tõsiseid tagajärgi, mis võivad lõppeda personali surmaga, või olukordi, mis on ohtlikud tervisele ja ohutusele.

! TÄHELEPANU:
Näitab hooldusvajadust, et vältida tõsiseid tagajärgi, mis võivad põhjustada masinale või töökohale kahju või tuua kaasa majanduslikke kahjusid.

! OHT: Kui masinasse on paigaldatud pliiakud (WET), hoidke sädemed, lahtine leek ja suitsevad materjalid akudest eemal. Tavalisel kasutamisel võib eraldud plahvatusohtlikke gaase, eriti akude laadimisel.

! OHT: Kui masinasse on paigaldatud pliiakud (WET), tekitab akude laadimine väga plahvatusohtlikku vesinikgaasi. Hoidke istme katet kogu aku laadimistsükli vältel rooli poole kallutatud ja tehke seda toimingut ainult hästi ventileeritud kohas, eemal lahtisest leegist.

! OHT: Ärge kasutage masinat tuleohtlike vedelike ja aurude või süttiva tolmu olemasolul.

! OHT: Ärge kunagi koguge mürgiseid materjale.

! OHT: Ärge kunagi puhastage põlevaid või hõõguvaid objekte.

! OHT: Seda masinat ei tohi kasutada põrandatel, kus on ohtlikke katteid, viimistlusmaterjale või materjale.

! TÄHELEPANU: Ärge kunagi kasutage masinat märgadel pindadel.

Ärge kasutage masinat:

- **ilma kasutusjuhendit lugemata;**
- **ilma et oleks saanud selle kasutamiseks vastava väljaõppe;**
- **ilma et selle kasutamine oleks usaldatud just teile;**
- **kui olete alaealine;**
- **ilma prügikasti ja/või filtrita;**
- **kui masin ei ole täielikult töökorras;**
- **kohtades, kus puudub piisav valgustus;**
- **plahvatusohtlikes keskkondades;**
- **avalikel teedel;**
- **kohas, kus on mustust, mis võib tervist kahjustada (tolm, gaas jne);**
- **kohas, kus on kõrgustest kukkuvate esemete oht, v.a juhul, kui masin on varustatud peakohal oleva kaitsekonstruktsiooniga.**
- **kohtades, mis on liiga pimedad, et juhtnuppe ohutult näha või masinat kasutada.**

RIIETUS JA VARUSTUS

- **Kandke libisemiskindlate taldadega ohutusjalatseid.**
- **Kandke kaitseprille või visiiri ja kaitseriideid.**
- **Sõltuvalt puhastatavast pinnast ja keskkonnast hõlmavad pihustite kaitsemeetmed hingamisteede maske klassi FFP2, samaväärse või kõrgema kaitsega.**

ENNE MASINA KÄIVITAMIST

- **Kontrollige, et masin ei oleks kahjustatud.**
- **Kontrollige piduri toimimist.**
- **Kontrollige, kas kõik ohutusseadmed on paigas ja töötavad õigesti.**

MASINA KASUTAMINE

- **Masinat tohib kasutada ainult 1 inimene.**
- **Seadke masin tasasele pinnale.**
- **Ärge lubage lastel masina peal ega selle läheduses mängida.**
- **ärge kasutage masinat vedelike kogumiseks või imemiseks;**
- **ärge kasutage masinat juhtmete, köie, rihmade või muu sarnase materjali kogumiseks.**
- **Hinnake pühitava hoone tüüpi, nt haiglat, tööstusruume (ravimid, kemikaalid jne) ning järgige kindlasti nendes rajatistes kehtestatud ohutusnõudeid ja -tingimusi.**
- **Masinat ei tohi kasutada muudel eesmärkidel kui need, mis on selgesõnaliselt nimetatud.**
- **See masin on mõeldud kaubanduslikuks kasutamiseks, näiteks hotellides, koolides, haiglates, tehastes, poodides, büroodes või äriruumides üldiselt. Ärge kasutage muudel eesmärkidel.**
- **Hoidke masina liikumise ajal kõik kehaosad sõiduasendis.**
- **Masinat tuleb hoida ainult siseruumides.**
- **Ärge lubage masinat kasutada mänguasjana.**

- **Masin ei ole ette nähtud pukseerimiseks ega järelvedamiseks.**
- **Ärge kunagi pange ühtegi eset, sõltumata selle kaalust, masina peale.**
- **Ärge kunagi takistage õhu sisselaskeavaid ja vabastage ventilatsiooniavasid.**
- **Ärge kunagi eemaldage ega muutke ohutusseadmeid, samuti ärge kunagi jätke neid kasutamata.**
- **Kasutamise ajal võib tekkida pihustatud udu. Selle pihustatud udu sissehingamine võib olla tervisele kahjulik.**
- **Tööandjad peavad läbi viima riskihindamise, et täpsustada vajalikud pihustusudude moodustumisega seotud kaitsemeetmed, sõltuvalt puhastatavast pinnast ja keskkonnast. FFP2 klassi, samaväärse või kõrgema kaitsega maskid sobivad kaitseks pihustatud udu sissehingamise eest.**
- **Hoidke käed liikuvatest osadest eemal.**
- **Rikke ja/või kehva töö korral lülitage masin koheselt välja (ühendage lahti akudest / toiteallikast) ja ärge püüdke seda ise parandada, vaid pöörduge tootja heakskiidetud hoolduskeskusesse.**
- **Masin on ette nähtud kasutamiseks temperatuurivahemikus +4 °C kuni +40 °C. Kui seadet ei kasutata, võib seda hoida temperatuurivahemikus +0 °C kuni +50 °C.**
- **Masin on loodud töötama suhtelise õhuniiskuse tasemel 30-95%.**
- **Masina lubatud töökõrgus on kuni 2000 m.**
- **Kasutage masina peatamiseks pidurit.**
- **Ärge kasutage masinat pindade puhastamiseks nõlvadel või tõusudel, mis on järsemad, kui on näidatud andmeplaadil.**
- **Ärge kasutage masinat kallakutel ega tõusudel, mis on järsemad kui andmeplaadil näidatud.**
- **Kui kasutate masinat nõrkadel kallakutel, ärge liikuge risti üle nõlva, vaid hoidke masinat kallaku suunaga paralleelselt, manööverdades ettevaatlikult ja ilma tagasipööreteta.**
- **Masin ei ole ette nähtud kasutamiseks isikutele (sh lapsed), kellel on vähenenud füüsilised, sensoorsed või vaimsed võimed või puuduvad vastavad kogemused ja teadmised, v.a juhul, kui nad on vastutava isiku järelvalve all ja saanud masina käsitlemisega seoses vastava väljaõppe.**
- **Ärge kunagi kasutage masinat inimeste või kaupade transportimiseks ega esemete pukseerimiseks.**
- **Ärge kandke ehteid, kellasid, lipse ega muid esemeid.**
- **Käitaja peab alati kasutama isikukaitsevahendeid: kaitsepõlle või tunkesid, libisemis- ja veekindlaid jalatseid, kummikindaid, kaitseprille, kõrvaklappe ja maski.**

ENNE MASINAST LAHKUMIST VÕI ENNE HOOLDUSEGA ALUSTAMIST

- **Seadke masin tasasele pinnale.**
- **Lülitage masin välja ja eemaldage süütevõti.**
- **Kasutage seisupidurit.**

HOOLDUSE AJAL

- **Kõik toimingud tuleb läbi viia tingimustes, mis tagavad piisava nähtavuse ja valgustuse.**
- **Lahutage masin toiteallikast (ühendage akud lahti).**
- **Ühendage akulaadija masina küljest lahti.**
- **Käitaja peab alati kasutama isikukaitsevahendeid: kaitsepõlle või tunkesid, libisemis- ja veekindlaid jalatseid, kummikindaid, kaitseprille, kõrvaklappe ja maski.**
- **Ärge kandke ehteid, kellasid, lipse ega muid esemeid.**
- **Ärge lükake ega pukseerige masinat, kui operaator ei istu juhiistmel ega saa rooli keerata.**
- **Kaitske akusid sellistest lisanditest nagu metallitolm.**
- **Akuhappe käsitsemisel olge hoolikas ja vältige kokkupuudet. Aku vedeliku lekke korral ärge puudutage vedelikku ja järgige järgmisi ettevaatusabinõusid: nahaga kokkupuude võib põhjustada ärritust, pesta seebi ja veega; aurude sissehingamine võib ärritada hingamisteid; püsige värskes õhus ja pidage nõu arstiga; silmadega kokkupuude võib põhjustada ärritust; loputage silmi kohe vähemalt 15 minutit põhjalikult veega ja pidage nõu arstiga.**
- **Ärge kunagi asetage tööriistu akudele, sest see võib põhjustada lühist ja lõppeda plahvatusega.**
- **Kasutage alati masinaga kaasas olevat akulaadijat (kui see on komplektis) või kui mitte, siis tehnilistes andmetes soovitatud spetsifikatsioonidega akulaadijat.**
- **Aku paigaldamine tuleb usaldada TENNANTi volitatud hooldustehnikule.**
- **Kontrollige perioodiliselt akulaadija toitejuhet, veendumaks, et see pole kahjustatud. Kahjustuste avastamise korral ei tohi seadet kasutada. Juhtme vahetamine tuleb usaldada TENNANTi volitatud hooldustehnikule. Eemaldage akulaadija mõlemad ühendused (vahelduvvoolu ja alalisvoolu pool).**
- **Ärge tõmmake akulaadija pistikupesast lahtiühendamiseks juhtmest: võtke pistikust kindlalt kinni ja tõmmake.**
- **Ärge kunagi peske masinat veejoaga.**
- **Puhastamis- ja hooldustoiminguid, mida saab teha kasutaja, ei tohiks teha lapsed, v.a kui**

nad on täiskasvanu järelevalve all.

- **Kõik remonditööd peab läbi viima TENNANTi volitatud hooldustehnik.**
- **Kasutage ainult originaalseid tarvikuid ja tootja tarnitud varuosi, sest ainult need tagavad masina ohutu ja probleemideta töö.**
- **Ärge kunagi kasutage teistelt masinatelt või muudest komplektidest eemaldatud osi.**

KUI MASIN LAADITAKSE SÕIDUKILE VÕI LAADITAKSE SEALT MAHA

- **Enne masina laadimist tühjendage prügianum.**
- **Ärge juhtige masinat libedal kaldteel.**
- **Olge eriti ettevaatlik, kui kasutate masinat kaldteedel.**
- **Lülitage masin välja ja eemaldage süütevõti.**
- **Lukustage masina rattad.**
- **Masina kinnitamiseks kasutage rihmasid.**

HOIDKE NEED JUHISED ALLES.

OHUTUSSÜMBOLID

	HOIATUS! LIIKUVATE OSADEGA SEOTUD OHT
	HOIATUS! HAPPEPÕLETUSOHT
	MAX KALLE
	KASUTAJA JUHEND, KASUTUSJUHEND
	LUGEGE KASUTUSJUHENDIT
	ELEKTRIVOOLUSÜMBOL
	ISOLATSIOONIKLASS SEDA KLASSIFIKATSIOONI KOHALDATAKSE AINULT AKUDEGA MASINATELE.
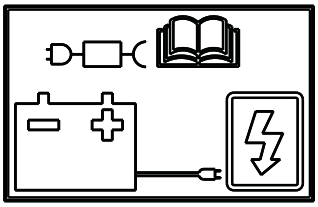	VÄLISE AKULAADIJA ÜHENDUSPUNKT.

TEHNILISED ANDMED

Puhastuslaius		mm	1100
		tolli	43,30
Puhastamisvõime tunni kohta		m^2/h	3800-5600
		jalga^2/h	40902,86 - 60277,9
Keskharja diameeter		mm	280
		tolli	11,02
Küljeharja diameeter		mm	400
		tolli	15,74
Keskharja mootori nimivõimsus		W	600
		hj	0,80
Külgmise harjamootori võimsus		W	90
		hj	0,12
Ajami mootori võimsus		W	450
		hj	0,60
Imemismootori võimsus		W	260
		hj	0,34
Filtriraputi mootori võimsus		W	90
		hj	0,12
Masina võimsus (P_M)		W	1560
		hj	2,092
Max kiirus		km/h	6,2
		miili/h	3,8
Prügi anuma maht		l	61
		gallonit	13,84
Paneelfiltri pindala		m^2	4
		jalga^2	43,05
Esimese ratta diameeter		mm	250
		tolli	9,84
Tagumise ratta diameeter		mm	250
		tolli	9,84
Kaubeldav gradient			16% / 9°
Kogumass (GVW)		kg	651
		lbs	1435,21
Transporditav kaal akudeta		kg	258
		lbs	568,8
Transporditav kaal akudega		kg	394,4
		lbs	869,5
Akude arv		Nr	4
Masina pinge V_M		V	24Vdc
Üksik aku läbilaskevõime		Ah (5 tundi)	180
Üksiku aku kaal		kg	34,1
		lbs	75,2
Toitepinge (aku laadimine)	Toitega versioonid ilma pardalaadijata	V	24Vdc
Max vool (aku laadimine)		I	23 A
Masina mõõtmed		mm	X=1615 × Y=905 × Z=1210
		tolli	X=63,58 × Y=35,62 × Z=47,63
Akukambri mõõtmed (pikkus, laius, kõrgus)		mm	500 x 500 x 360
		tolli	19,68 x 19,68 x 14,1
Pakitud suurus (pikkus, laius, kõrgus)		mm	1740 x 1100 x 1410
		tolli	68,50 x 43,30 x 55,51

Helirõhk - lisa DD (akustilise müra eraldamine) EN 60335-2-72: 2012		LpA (dB)	70
Mõõtmismääramatus		K (dB)	3
Mõõdetud helivõimsus		Lwa (dB)	82
Mõõtmismääramatus		K (dB)	3
Tagatud helivõimsus		Lwa,g (dB)	83
Mõõtmismääramatus		K (dB)	3
Vibratsiooni tase (käsi) - IEC 60335-2-72		HAV m/sek^2	2,6
Mõõtmismääramatus, k		m/sek^2	1,3
Vibratsiooni tase (keha) - IEC 60335-2-72		HBV m/sek^2	0,5
Mõõtmismääramatus, k		m/sek^2	0,3
IP kraad		IP	IPX3

Brutokaal (GVW): masina maksimaalne kaal täiskoormusel ja kasutusvalmiduse korral. Masina brutokaal sisaldab puhta veega täidetud pesuainepaaki, tühja musta vee paaki (taaskasutussüsteemiga masinatel poolenisti täis), tühja tolmukotti, nimimahutavuseni täidetud kolu, suurimaid soovitatud akusid ja kõiki tarvikuid, sh kaablid, voolikud, puhastusvahend, mopid ja harjad.
Transportimise kaal: masina kaal koos akudega, kuid ilma valikuliste osadeta (näiteks kasutaja kabiin, FOPS (kukkuvate esemete eest kaitsev konstruktsioon), teine ja kolmas küljehari ja eesmise harja tarvik), värske vesi (küürijate või kombineeritud masinate puhul) ja tavapärase operaatori kaalu (75 kg).
Andmed võivad muutuda ilma eelneva hoiatuseta..
V, I: laadimise / toiteväärtused
V_M, P_M: masin keskmistes töötingimustes (kõik funktsioonid on aktiivsed)

MASINA MÕÕTMED

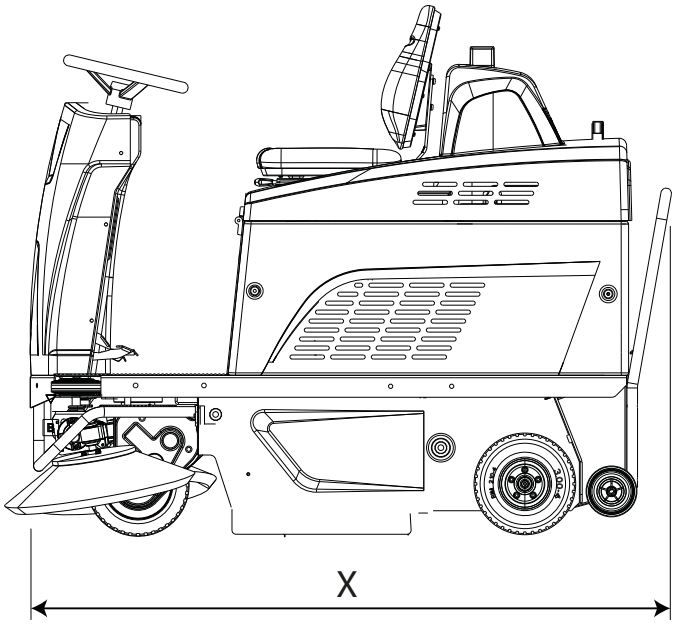

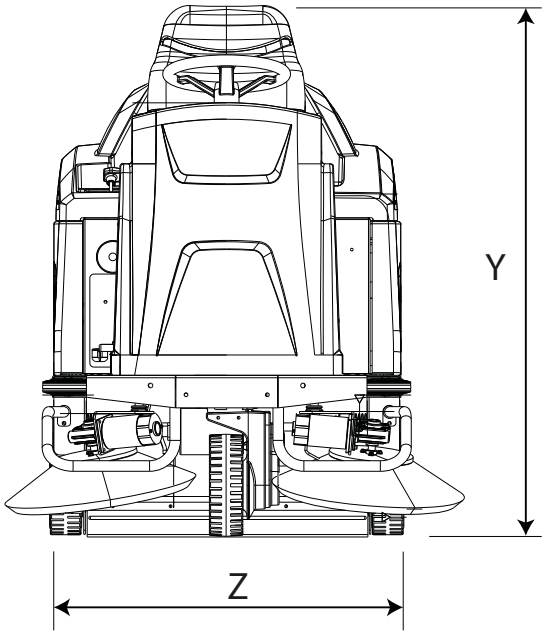

X-Y-Z: Vaadake tabelit „TEHNILISED ANDMED“

ÜLDINE TEAVE

Käesoleva kasutusjuhendi eesmärk

Käesolev kasutusjuhend on valmistaja poolt koostatud ja masina[1] lahutamatu osa.
See määratleb eesmärgi, mille jaoks masin on loodud ja ehitatud, ning sisaldab kogu teavet, mida kasutajad[2] vajavad.
Lisaks sellele kasutusjuhendile, mis sisaldab kasutajale mõeldud teavet, on saadaval ka muud trükised, mis sisaldavad hooldustöötajatele[3] mõeldud eriteavet.
Terminid „parem“ ja „vasak“, „päripäeva“ ja „vastupäeva“ tähendavad masina edasiliikumissuunda.
Selles juhendis sisalduvate juhiste pidev järgimine tagab kasutaja ja masina ohutuse, madalamad töökulud ja kvaliteetsed tulemused ning pikendab masina tööiga. Nende juhiste mitte-järgimine võib lõppeda kasutaja vigastuse või masina, põranda ja keskkonna kahjustumisega.
Kasutusjuhendi algusest leiate sisukorra, mille abil leiate kiiresti soovitud jaotise.

Kuigi teie masin võib käesolevas dokumendis toodud joonistest märgatavalt erineda, on käesolevas juhendis sisalduvate juhiste õigsus ja kehtivus garanteeritud.

Masina identifitseerimine

Andmeplaat annab järgmise teabe:

- Tootja nimi
- Mudel.
- Seerianumber.
- Tootmise aasta.
- Toitepinge (laadimis- ja toiteväärtus).
- Praegune intensiivsus (maksimaalne laetuse tase, mis on võimalikult kooskõlas aku tootja näidatud väärtusega).
- Brutokaal.
- IP-kaitseaste.
- Masina pinge (keskmiste töötingimuste korral).
- Masina võimsus (keskmiste töötingimuste korral).
- Maksimaalne kaubeldav gradient.

Masinaga kaasasolev dokumentatsioon:

- kasutusjuhend;
- CE-vastavussertifikaat;
- Kiirjuhend
- Akulaadija kasutusjuhend (laadijaga kaasas).

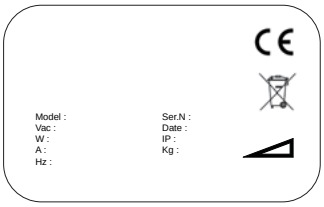

1 Mõiste „masin“ asendab käesolevas juhendis käsitletud kaubanime.

2 Isikud, kes vastutavad masina kasutamise eest, ei pea teostama mingeid tehnilisi oskusi nõudvaid toiminguid.

3 Kogemustega, tehnilise koolituse ning õigusakte ja standardeid tundvad inimesed on võimelised tegema kõiki vajalikke toiminguid ning tuvastama ja vältima selle masina käitlemisel, paigaldamisel, kasutamisel ja hooldamisel võimalikke riske.

TEHNILINE TEAVE

Üldkirjeldus

Selles kasutusjuhendis kirjeldatud masin on mootoriga põrandapühkimise seade avalikesse ja tööstuslikesse ruumidesse.
Mootoriga põrandapühkimise seadet võib kasutada tööstusprotsesside jääkide, tolmu ja üldise mustuse pühkimiseks suhteliselt tasapinnastelt ja tugevatelt pindadelt, nagu näiteks betoon, asfalt, keraamilised plaadid, lehtmetall, marmor, mustriga või siledad kummi- või plastikmatid.

Masina põhiosad

Masina põhiosad on järgmised:

1. Prügianum
2. Juhtpaneel
3. Keskhari
4. Küljehari
5. Imemisfilter
6. Filtriraputi
7. Juhiiste
8. Akupesa
9. Rool
10. Gaasipedaal
11. Hooldus- ja seisupiduri pedaal
12. Küljeharja kasutushoob
13. „Tõstmisklapi“ juhtpedaal võimaldab keskharjal koguda suuremahulisi esemeid.
14. Keskharja kasutushoob

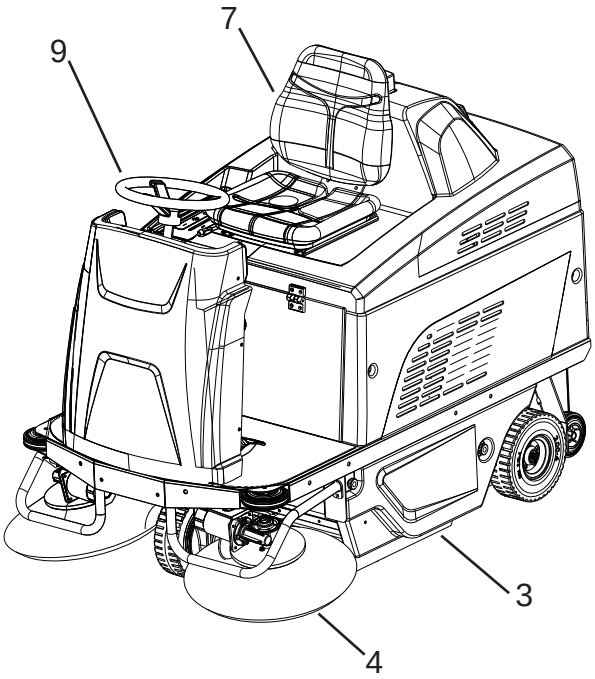

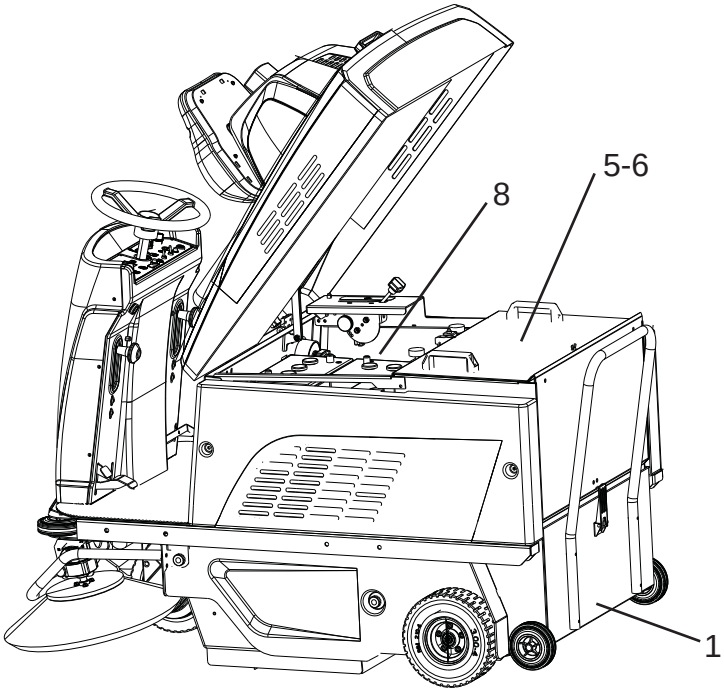

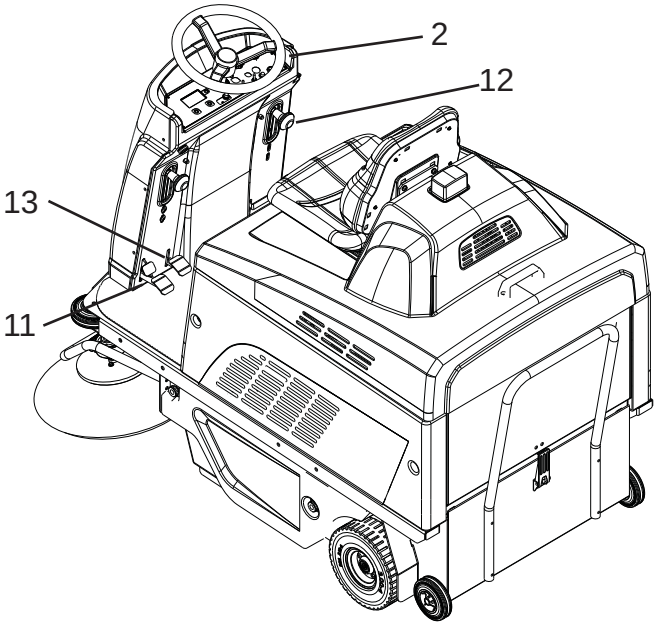

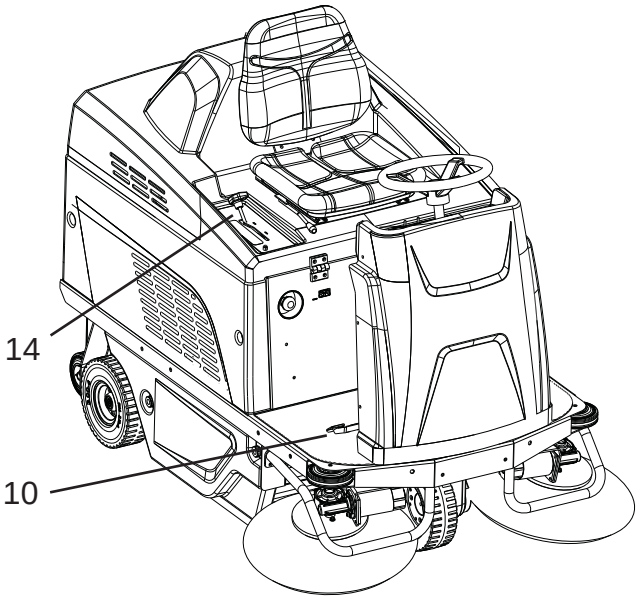

Juhtpaneel

Masinal järgmised juhtseadised ja märgutuled.

15. Hädaseiskamisnupp: toimib turvaseadmena.
16. Kiiruse spidomeeter: reguleerib masina edasi-/ tagasikäigukiiruse piirangut.
17. Suunavaliku lüliti määrab masina liikumise edasi või tagasi.
18. Ekraan näitab järgnevat: järelejäänud aku laetus väljendatuna protsentides, häirekoodid ja tunniloendur.
19. Helisignaalinupp
20. Iminupp: lubab / keelab imimootori.
21. Programmeerimisnupp, mida kasutatakse KASUTAJAMENÜÜS liikumiseks.
22. Filtri raputusnupp, võimaldab filtriraputit käsitsi juhtida.
23. Pealüliti / süütelüliti: ühendab ja katkestab toite kõigi masina funktsioonide jaoks.
24. Ei kasutata.
25. Ei kasutata.
26. Ei kasutata.

Tarvikud

Vaadake soovitatud varuosade loendit.

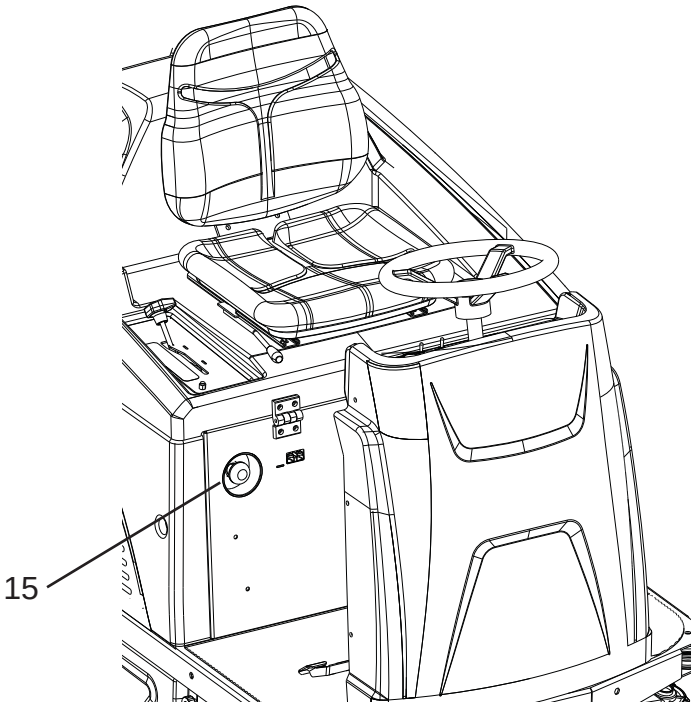

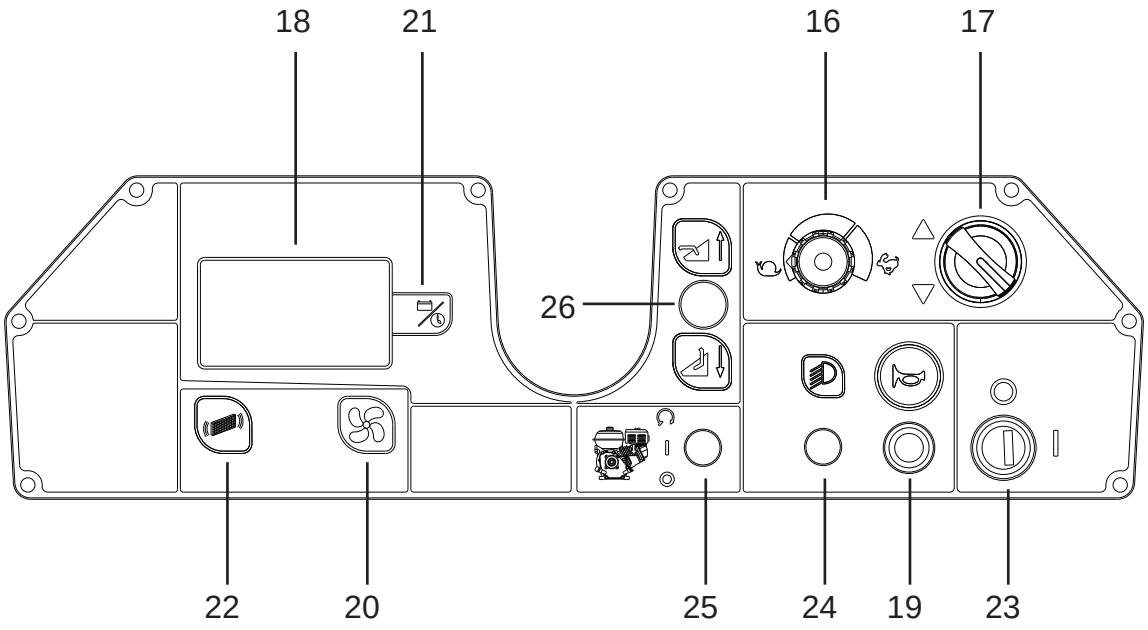

KÄSITLEMINE JA PAIGALDUS

Pakitud masina tõstmine ja transportimine

! TÄHELEPANU: kõigi tõstmistoimingute vältel veenduge, et pakitud masin oleks kindlalt kinnitatud, vältimaks selle ümberminemist või kogemata mahakukkumist.
Masin tuleb sõidukitele laadida / maha laadida piisava valgustusega kohtades.

Masin on pakendatud tootja poolt puidust kaubaalusele. See tuleb laadida transpordivahendisse sobivate seadmete abil (vt direktiiv 2006/42/EMÜ ja sellele järgnevad muudatused ja/või täiendused). Sihtkohas tuleb mahalaadimiseks kasutada sarnaseid vahendeid.
Masina kaubaaluse-korpust saab tõsta ainult kahveltõstuki abil. Käsitsege seda ettevaatlikult ja veenduge, et masinat ei pöörata ümber.

Ülevaatus tarne ajal

Pärast masina kohaletoimetamist veenduge, et pakend ja masin oleks terved ning kahjustamata. Kui masin on kahjustatud, veenduge, et vedaja oleks kahjustustest teadlik ja enne kauba vastuvõtmist jätke endale õigus (kirjalikult) kahjude hüvitamisele.

Lahtipakkimine

! OHT: masina lahtipakkimisel peab kasutaja kandma vigastusohu vähendamiseks sobivaid isikukaitsevahendeid (kindad, prillid jne).

Pärast masina lahtipakkimist toimige järgmiselt

- Lõigake ja eemaldage plastrihmad kääride või tangide abil.
- Eemaldage papist pakend.
- Eemaldage akupesas olevad küljeharjad.
- Eemaldage akupesa sisse pandud kotid ja kontrollige nende sisu: kasutusjuhend; CE-vastavussertifikaat; kiirjuhend; juhised akulaadija seadistamiseks; klemmidega akusillad; 1 akulaadimise pistik ja 2 mutrivõtit.
- Eemaldage metallklambrid, mis kinnitavad esi- ja tagarattad ning masina šassii kaubaaluse külge.
- Vabastage seisupidur.

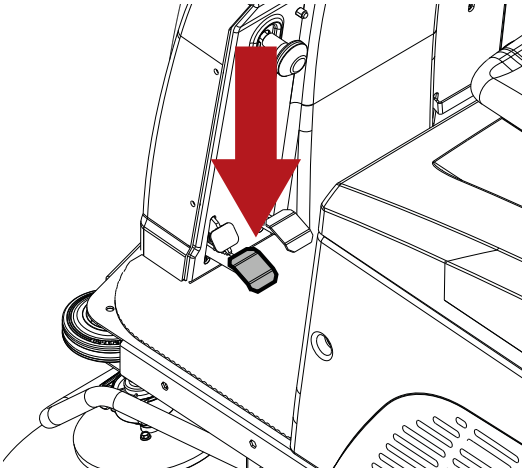

- Kasutage rampi ja lükake masin aluselt tagasisuunas maha. Masinat ei tohi üles tõsta.

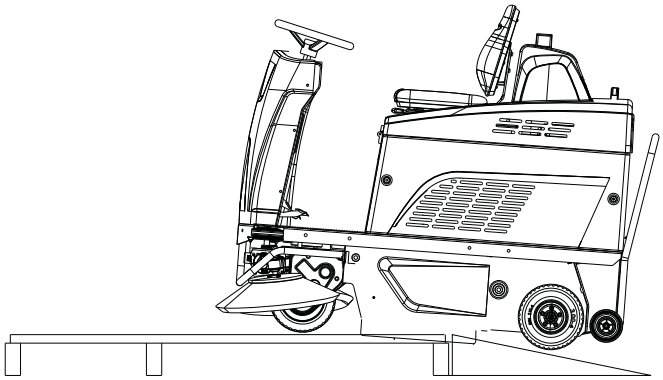

- Eemaldage pakendist külgmised harjad.
- Puhastage masina välispinda vastavalt ohutuseeskirjadele.

Kui masin on pakendist eemaldatud, jätkake patareide paigaldamisega, vt jaotist „**Akud: paigaldus ja ühendamine**“.
Erinevaid pakendeid võib soovi korral alles hoida, kuna neid saab masina kaitsmiseks taaskasutada juhul, kui see teisaldatakse mõnda teise kohta või saadetakse remonditöökotta.
Kui te pakendit ei säilitata, tuleb see hävitada vastavalt kehtivatele eeskirjadele.

Akud

! TÄHELEPANU: ärge kasutage MITTE-laetavaid akusid

Nende masinate korral kasutatakse kahte erinevat akutüüpi:
Torukujulised lekkimiskindlad akud (WET): elektrolüütide taset tuleb regulaarselt kontrollida.
Suletud akud (GEL või AGM): seda tüüpi akud ei vaja hooldust.
Aku tehnilised andmed peavad vastama masina jaotises „**Tehnilised andmed“** loetletud spetsifikatsioonidele. Suurema võimsusega akude kasutamine võib tõsiselt ohustada manööverdusvõimet ja viia ajamimootori ülekuumenemiseni. Seevastu väiksema mahutavusega kergemaid akusid tuleb sagedamini laadida.

Masina akutüübi seadistamine

! MÄRKUS
Sisestage masina tarkvara seadetesse paigaldatud aku tüüp.

! TÄHELEPANU: kui masinaid tarnitakse paigaldatud akudega, on AKUTÜÜBI parameetrid tehases seadistatud.

Järgige allolevaid juhiseid, et kohandada masina loogikasätteid vastavalt paigaldatud akutüübile.

- Masina väljalülitamiseks keerake süütevõtit.

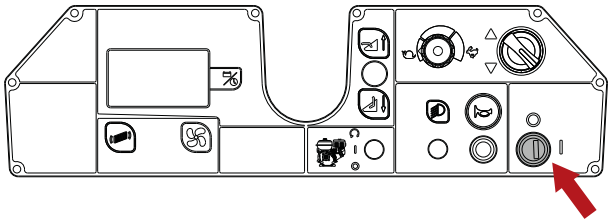

- Vajutage korraga programmeerimis- ja iminuppe, seejärel lülitage masin süütevõtit keerates sisse.

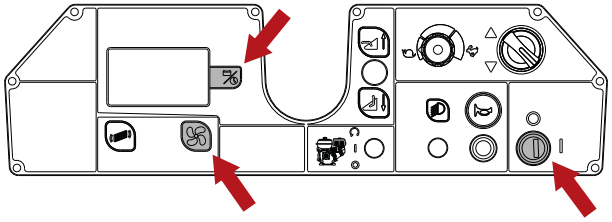

- Vajutage 2 korda imemise nuppu.

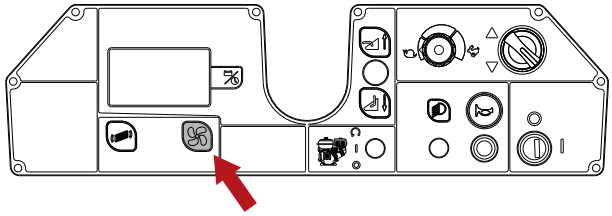

- Akutüübi seadistusmenüüsse pääsemiseks vajutage programmeerimisnuppu

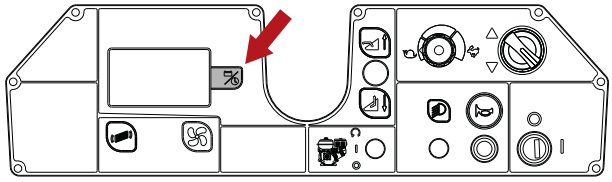

- Valige paigaldatud akude tüüp, kasutades imi- või filtriraputi nuppe: „ACID battery“ või „GEL/AGM battery“.

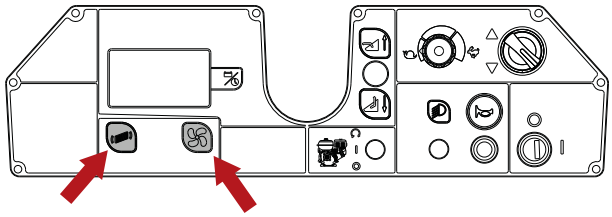

- Parameetri salvestamiseks vajutage programmeerimisnuppu.

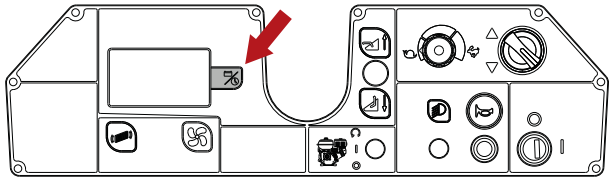

- Vajutage iminuppu korduvalt, kuni ilmub „EXIT“, seejärel vajutage väljumiseks ja parameetri salvestamiseks programmeerimisnuppu.

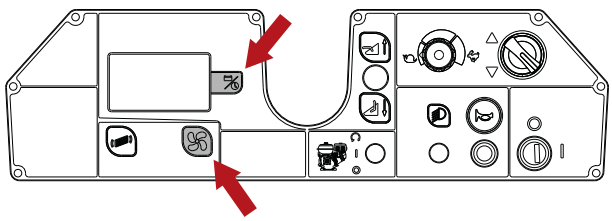

WET-akude ettevalmistamine:

! OHT: Akude ettevalmistamise, paigaldamise, ühendamise ja eemaldamise peab läbi viima TENNANTi volitatud tehnik (edaspidi kvalifitseeritud tehnik).

! OHT: akude paigaldamise või mis tahes tüüpi aku hooldustööde ajal peab kvalifitseeritud tehnik kandma õnnetusohu vähendamiseks vajalikke isikukaitsevahendeid (kindad, prillid, kombinesoonid jne). Hoidke eemale lahtisest leegist, vältige akupooluste lühist ja sädemeid ning ärge suitsetage.

! OHT: aku vedeliku lekke korral ärge puudutage vedelikku ja järgige järgmisi ettevaatusabinõusid:
nahaga kokkupuude võib põhjustada ärritust, pesta seebi ja veega;
aurude sissehingamine võib ärritada hingamisteid; püsige värskes õhus ja pidage nõu arstiga;
silmadega kokkupuude võib põhjustada ärritust; loputage silmi kohe vähemalt 15 minutit põhjalikult veega ja pidage nõu arstiga.

Patareid: paigaldus ja ühendamine

! OHT: akude paigaldamise või mis tahes tüüpi aku hooldustööde ajal peab kvalifitseeritud tehnik kandma õnnetusohu vähendamiseks vajalikke isikukaitsevahendeid (kindad, prillid, kombinesoonid jne). Hoidke eemale lahtisest leegist, vältige akupooluste lühist ja sädemeid ning ärge suitsetage.

! OHT: aku vedeliku lekke korral ärge puudutage vedelikku ja järgige järgmisi ettevaatusabinõusid:
nahaga kokkupuude võib põhjustada ärritust, pesta seebi ja veega;
aurude sissehingamine võib ärritada hingamisteid; püsige värskes õhus ja pidage nõu arstiga;

silmadega kokkupuude võib põhjustada ärritust; loputage silmi kohe vähemalt 15 minutit põhjalikult veega ja pidage nõu arstiga.

! TÄHELEPANU: akusid võib paigaldada ja ühendada ainult kvalifitseeritud tehnik.

! TÄHELEPANU: akude paigaldamisel ja ühendamisel veenduge, et akulaadija oleks pistikupesast lahti ühendatud.

! TÄHELEPANU: enne allpool kirjeldatud toimingute tegemist peatuge tasasel pinnal, lülitage masin välja, eemaldage süütevõti ja rakendage seisupidur.

! OHT: Veenduge, et aku positiivsete poolustega oleks ühendatud „+“ märgistusega klemmid. Ärge kontrollige akude laetuse taset sädesüütega.

Kallutage istme kate rooli poole, seejärel sisestage akud oma pessa joonisel näidatud viisil.

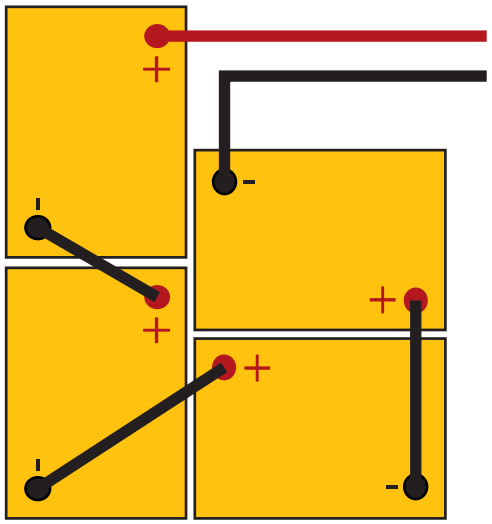

Ühendage juhtmeklemmid aku poolustega, pingutage ja katke vaseliiniga.
Viige istmekate tagasi tööasendisse.
Masina kasutamisel järgige alltoodud juhiseid.

Välise akulaadija seaded

! OHT: kasutage tootestandardile (EN 60335-2-29) vastavat CE-märgisega akulaadijat, mis on varustatud topeltisolatsiooniga või tugevdatud isolatsiooniga sisendi ja väljundi vahel ning SELV-tüüpi väljundahelaga.

! OLULINE! Veenduge, et akulaadija sobiks laetavate akudega.

Torukujulised pliiakud (WET): soovitatav on kasutada elektroonilist akulaadijat; igal juhul konsulteerige tootja ja akulaadija juhendiga, et kontrollida välise akulaadija sobivust.

GEL- või AGM-akud: kasutage spetsiaalselt seda tüüpi akude jaoks mõeldud laadijat.

Välise akulaadija ettevalmistamine

! TÄHELEPANU: seda toimingut võib teha vaid volitatud hooldustehnik.

Kui kasutate akulaadijat, mis ei ole masinaga kaasas, peab sellel olema seadmega kaasasoleva pistik.
Välise akulaadija jaoks mõeldud pistik sobib kuni 16 mm^2 läbimõõduga juhtmetele.
Pistikupesa paigaldamiseks toimige järgmiselt.
Eemaldage akulaadija punase ja musta juhtme ümbert umbes 13 mm kaitsekest.
Ühendage kontaktide otsad konnektoriga ja pigistage tugevalt sobivate tangidega.
Veenduge juhtmeid ühendades, et polaarsus oleks õige (punane + must -).

Külgharja paigaldamine

! TÄHELEPANU: enne allpool kirjeldatud toimingute tegemist peatuge tasasel pinnal, lülitage masin välja, eemaldage süütevõti ja rakendage seisupidur.

Kokkupanemine:

- Keerake lahti mootorivõlli kruvi.
- Kontrollige, kas ajamivõti asub mootori võlli lukuaugus.
- Asetage hari koos äärikuga mootori võllile.
- Pingutage klambrikruvi.

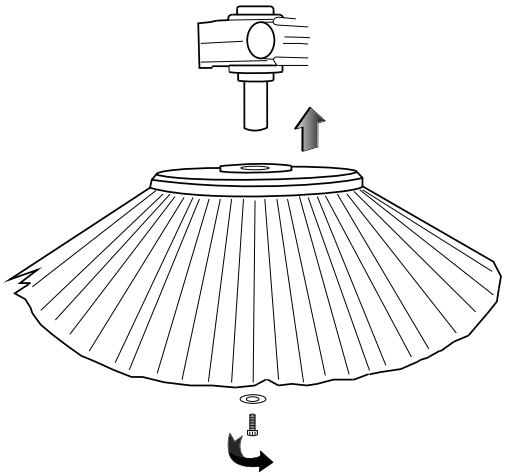

Lahtivõtmine

- Korrake ülalkirjeldatud samme vastupidises järjekorras.

PRAKTILINE KASUTUSJUHEND

Riietus ja varustus

Kandke libisemiskindlate taldadega ohutusjalatseid.
Kandke kaitseprille või visiiri ja kaitseriideid.
Sõltuvalt puhastatavast pinnast ja keskkonnast hõlmavad pihustite kaitsemeetmed hingamisteede maske klassi FFP2, samaväärse või kõrgema kaitsega.

Enne masina käivitamist

Enne pühkimist eemaldage suuremad jäätmed. Korjake välja kõik traaditükid, lindid, nöörid ja muud sarnased asjad, mis võivad harjade ümber takerduda.

Masina ettevalmistamine tööks

Enne tööle asumist toimige järgmiselt:

- Kontrollige, kas akud on täielikult laetud, ja kui ei, siis laadige neid: selle toimingu tegemiseks vaadake jaotist **„Akude laadimine**“.
- Veenduge, et prügianum oleks tühi ja kui mitte, siis tühjendage see, järgides jaotist **„Prügianuma tühjendamine“**.

! MÄRKUS
Juhiistet saab reguleerida vastavalt asendile, et muuta masina kasutamine mugavamaks.

Töötamine

! TÄHELEPANU: ärge kasutage masinat enne, kui olete kasutus- ja hooldusjuhendi läbi lugenud.

! TÄHELEPANU: vältige traaditükkide, lintide, nööride ja muude sarnaste asjade, mis võivad harjade ümber takerduda, kogumist.

! MÄRKUS
Gaasipedaali vabastamisel lülituvad kõik masina funktsioonid 5 sekundi jooksul automaatselt välja (AUTO POWER-OFF). Funktsioonide taasaktiveerimiseks vajutage lihtsalt gaasipedaali.

! MÄRKUS
„AUTO POWER-OFF“-süsteemi saab sisse/ välja lülitada masina tarkvara menüüst; vt jaotist „KASUTAJAMENÜÜ“.

! OHT: Ärge kunagi kasutage seadet kergestisüttiva tolmu, tuleohtlike või plahvatusohtlike vedelike (nt bensiin, kütteõli jne), hapete ega lahustite (nt värvilahustid, atsetoon jne) puhastamiseks, isegi kui neid on lahjendatud.

- Istuge korralikult istmele.
- Masina sisselülitamiseks keerake süütevõtit.

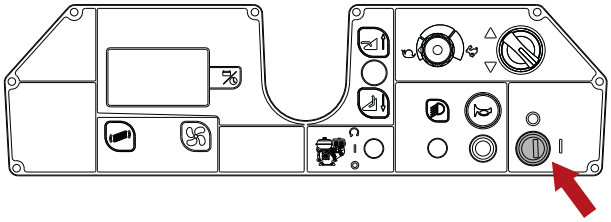

- Kasutage sõidusuuna valimiseks ajamivalijat.

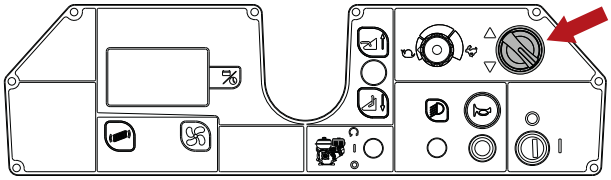

- Keskharja langetamiseks lükake juhthooba ette: harja langetamisel hakkavad tööle harja mootor ja imemismootor.

! MÄRKUS
Keskharja juhthoova juhtplaadile on paigaldatud lähtestatav sulavkaitse.
Juhul, kui keskmine hari lakkab töötamast, vajutage kaitsme lähtestamiseks nuppu.

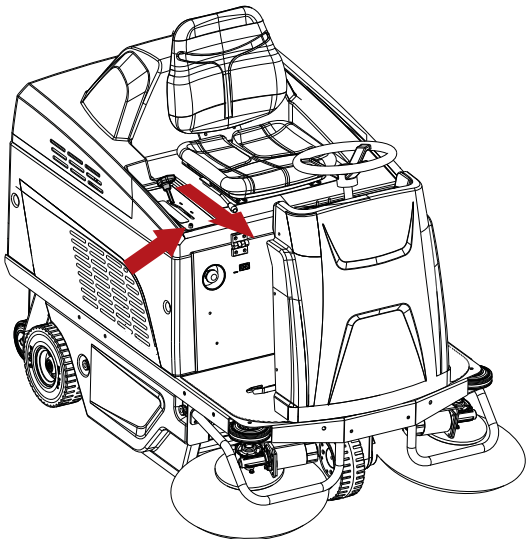

- Langetage külgharjad, tõmmates vastavad hoovad välja ja lastes need alla.

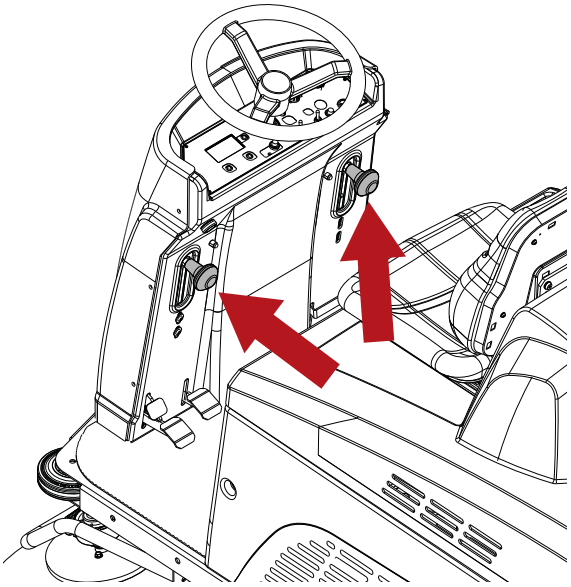

! MÄRKUS
Iga külgharja juhthoova kohale on paigaldatud lähtestatav sulavkaitse.
Juhul, kui külghari lakkab töötamast, vajutage kaitsme lähtestamiseks nuppu.

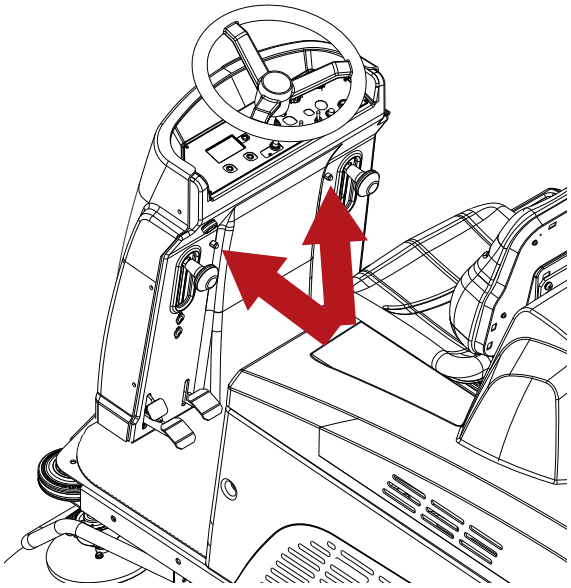

- Alustage puhastamist, keerake käsitsi rooli ja vajutage gaasipedaali.

- Maksimaalse töökiiruse saab määrata kiiruse potentsiomeetri pööramisega.

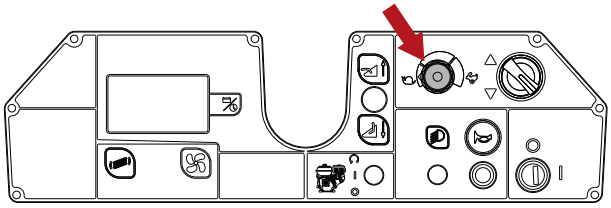

- Kui masinat tuleb kasutada niiskel pinnasel, tuleb kindlasti kaitsta paberfiltrit: vastavalt sellele lülitage imimootor imemisnuppu vajutades välja.

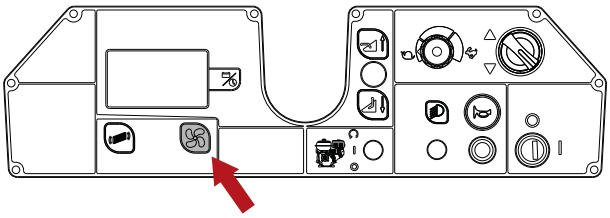

- Vajutage suuremate esemete pealevõtmiseks pedaali „Lift Flap“.

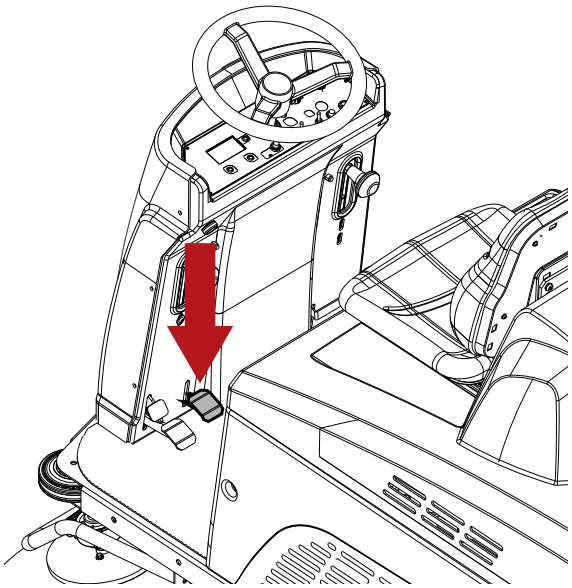

Masina peatamiseks vabastage gaasipedaal ja vajutage piduripedaali. Vaadake jaotist „Sõidupidur ja seisupidur“. Enne masina järelevalveta jätmist peatuge tasasel pinnal, lülitage masin välja, eemaldage süütevõti, veenduge, et keskmine ja külgharjad oleks maapinnast kõrgemale tõstetud, ning rakendage seisupidur.

Sõidupidur ja seisupidur

Sõidupidurit rakendatakse pedaali vajutamisega.

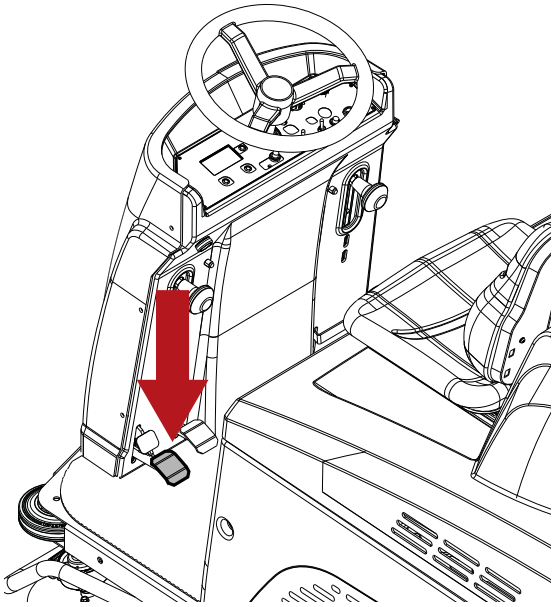

Seisupiduri rakendamiseks vajutage piduripedaal koos lukustuspedaaliga täielikult alla.

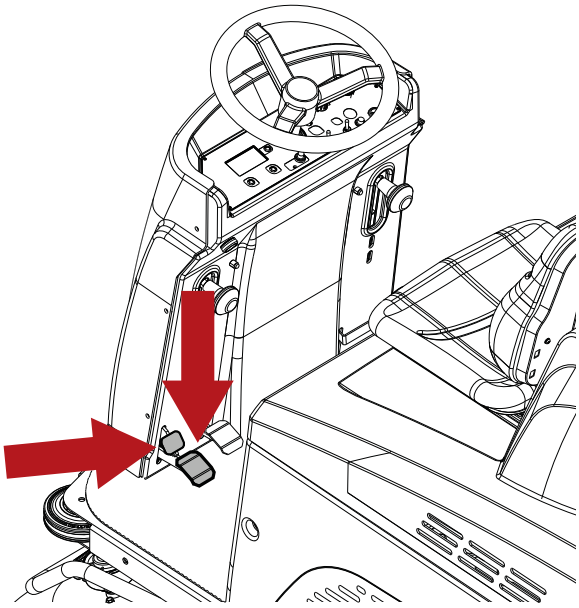

Seisupiduri vabastamiseks vajutage piduripedaal täielikult alla.

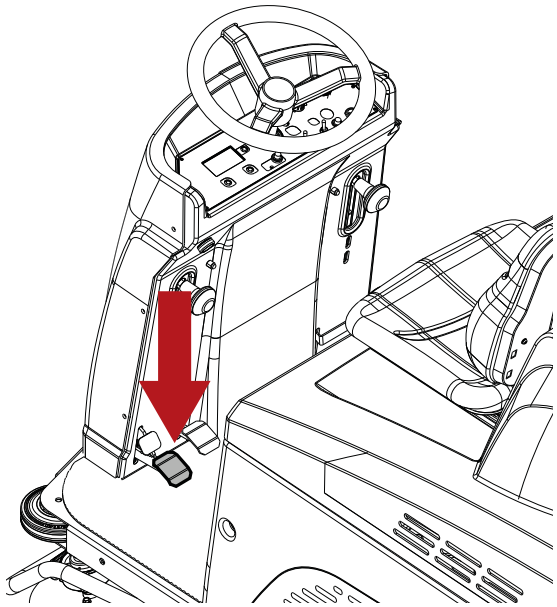

Masina töötamise ajal

- Hoidke puhastusteed võimalikult sirged.
- Laske puhastusteedel paari sentimeetri võrra kattuda.
- Reguleerige masina kiirust vastavalt puhastusliigile.
- Kontrollige, kas aku laetuse näidik on puhastustoimingu lõpuleviimiseks piisav.

! TÄHELEPANU: Ärge kasutage masinat kallakutel ega tõusudel, mis on järsemad kui andmeplaadil näidatud.

! TÄHELEPANU: Kui kasutate masinat nõrkadel kallakutel, ärge liikuge risti üle nõlva, vaid hoidke masinat kallaku suunaga paralleelselt, manööverdades ettevaatlikult ja ilma tagasipööreteta.

Hädaseiskamisnupp

Hädaolukorras eraldab see nupp masina toiteallikast.
Toiteallika katkestamiseks vajutage nupp sisse.
Masina taaskäivitamiseks tõmmake nupp tagasi.

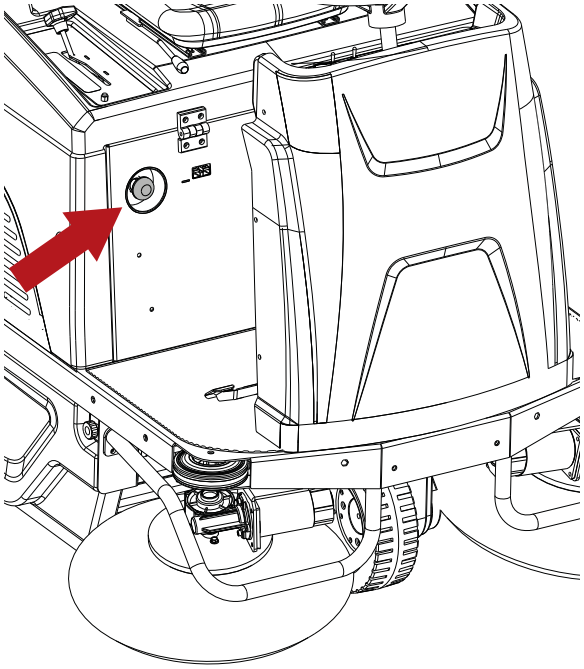

Ohutustermostaat

Ohutustermostaat asub näidatud asendis.
Kui prügianuma sees peaks süttima tulekahju, lülitab termostaat imiventilaatori välja. Toimige järgmiselt:

- Viige masin ohutusse kohta.
- Eemaldage süütevõti ja kasutage seisupidurit.
- Avage prügianum ja eemaldage soojusallikas.

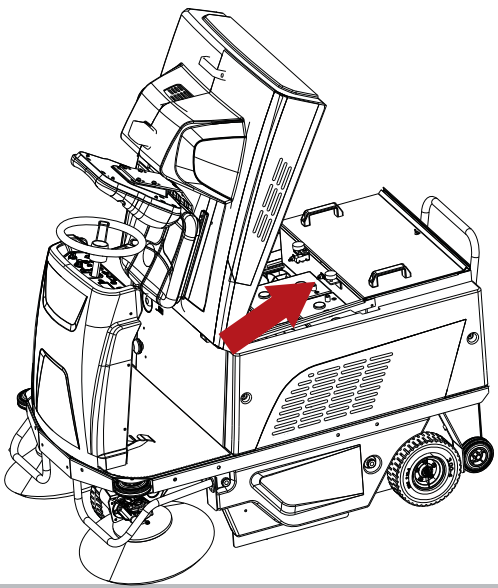

Akulaadija näidik

Näidik näitab järelejäänud aku laetust protsentides. Kui aku laetuse protsendi väärtus langeb alla etteantud taseme, peatatakse kõik puhastusfunktsioonid, samas kui ajamisüsteem jääb sisse lülitatuks. Vaadake jaotist „**Alarmid / ekraaniteated**“.
Jätkake akude laadimisega: selle toimingu kohta vaadake jaotist „**Akude laadimine**“.

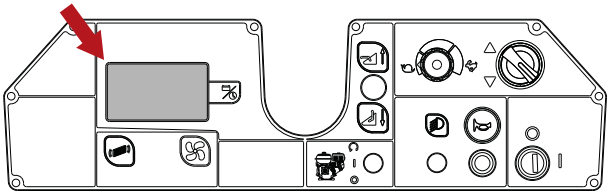

Prügianuma tühjendamine

! OHT: kandke prügianuma tühjendamisel alati maski, et kaitsta hingamisteid tolmu eest, mis selle tegevuse käigus paratamatult üles kerkib.

Kui töö on lõppenud, jätkake prügianuma tühjendamisega, järgides alltoodud juhiseid:

- Lülitage filtriraputi 5 sekundiks sisse.

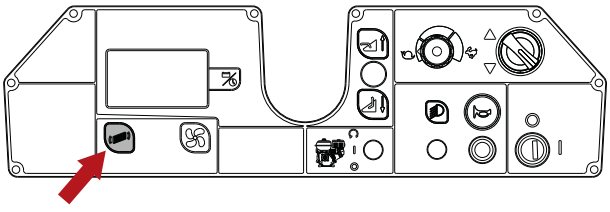

! TÄHELEPANU: enne allpool kirjeldatud toimingute tegemist peatuge tasasel pinnal, lülitage masin välja, eemaldage süütevõti ja rakendage seisupidur.

- Viige masin prügikonteineri lähedale.

- Langetage prügianuma klambri hooba.

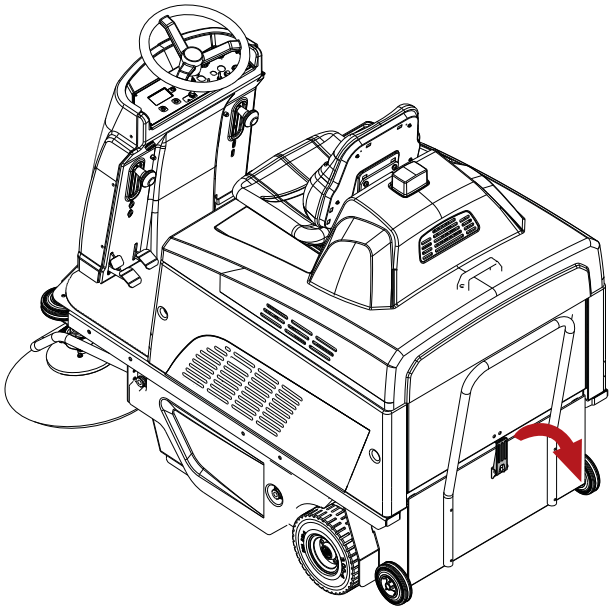

- Eemaldage anum ja tühjendage see.

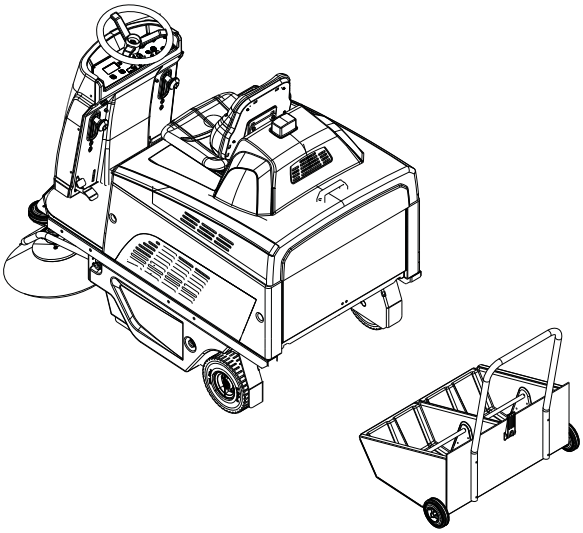

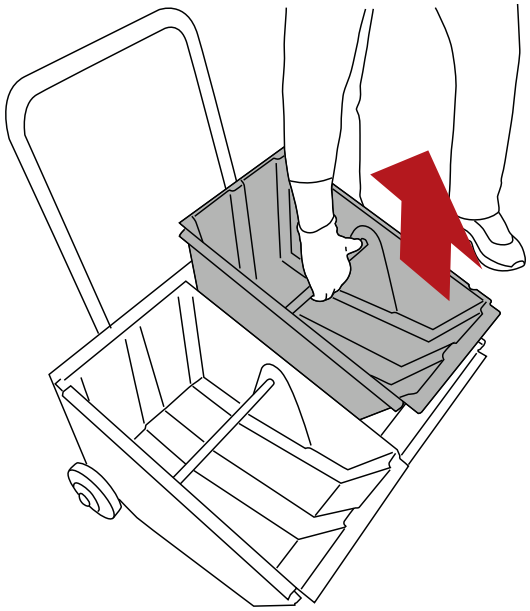

- Pange prügianum oma kohale tagasi ja lukustage hoovaga.

Masina liigutamine, kui see ei toimi

Masina liigutamiseks toimige järgmiselt:

- Masina sisselülitamiseks keerake süütevõtit.
- valige sõidusuund,
- vajutage gaasipedaali.
- Masina kiirust reguleeritakse potentsiomeetri pööramisega.
- Masina peatamiseks vabastage gaasipedaal ja vajutage piduripedaali. Vaadake jaotist „Sõidupidur ja seisupidur“.
- Masina väljalülitamiseks keerake süütevõtit.
- Lülitage seisupidur sisse: vt jaotist „Hoolduspidur ja seisupidur“.

HOOLDUSJUHISED

! OHT: mis tahes kirjeldusega hooldustöid ei tohi teha enne, kui masin on toiteallikast eraldatud.
Elektriahela hooldustoiminguid – samuti kõiki muid toiminguid, mida pole käesolevas kasutusjuhendis sõnaselgelt kirjeldatud – peab tegema TENNANTi volitatud hooldustehnik, järgides kehtivaid ohutusnõudeid ja vastavalt hooldusjuhendile.

Hooldus – üldeeskirjad

Korrapärase hoolduse teostamine vastavalt tootja juhistele parandab jõudlust ja pikendab masina tööiga.
Masina puhastamisel järgige alati järgmisi ettevaatusabinõusid.
Vältige survepesurite kasutamist. Vesi võib tungida elektrisüsteemi või mootoritesse, põhjustades kahjustusi või lühiseid.
Vältige auru kasutamist, kuna kuumus võib põhjustada plastosade deformatsiooni.
Ärge kasutage lahusteid ega süsivesinikupõhiseid tooteid. Need võivad kahjustada katet ja kummist osi.

Imemootori õhufiltri puhastamine

Imemisfilter on masina õige töö tagamiseks eriti oluline. Filtri õige hooldus tagab masina maksimaalse efektiivsuse. Imemise filtrit saab puhastada järgmiselt.

- Automaatse puhastussüsteemi abil on masin programmeeritud filtri automaatseks ja tsükliliseks puhastamiseks, mis toimub töötamise ajal etteantud ajavahemike järel.

! MÄRKUS
automaatse puhastussüsteemi saab sisse/välja lülitada masina tarkvara menüüst; vt jaotist „KASUTAJAMENÜÜ“.
Masin on tehases seadistatud süsteemiga DISABLED

- Kasutades käsitsi puhastamise süsteemi; vajutage filtriraputi nupule ja hoidke seda mõned sekundid all. Korrake toimingut masina kasutamise ajal 4 või 5 korda. See toiming tuleb teostada iga töötsükli lõpus. Kui masinat kasutatakse tolmuses keskkonnas (nt saeveskites, ladudes, sõidukite tööalas edasi-tagasi sõites vms), veenduge, et kasutate raputit sagedamini.

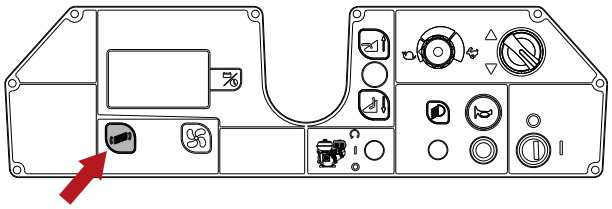

- Filtri käsitsi puhastamine: kui filtriraputi ei anna oodatud tulemust, puhastage filtrit käsitsi. Igal juhul puhastage filtrit vähemalt kord iga 50 töötunni järel.

! TÄHELEPANU: enne allpool kirjeldatud toimingute tegemist peatuge tasasel pinnal, lülitage masin välja, eemaldage süütevõti ja rakendage seisupidur.

- Võtke prügianum välja ja tühjendage: vaadake jaotist „Prügianuma tühjendamine“
- Eemaldage filtrikorpuse kate.

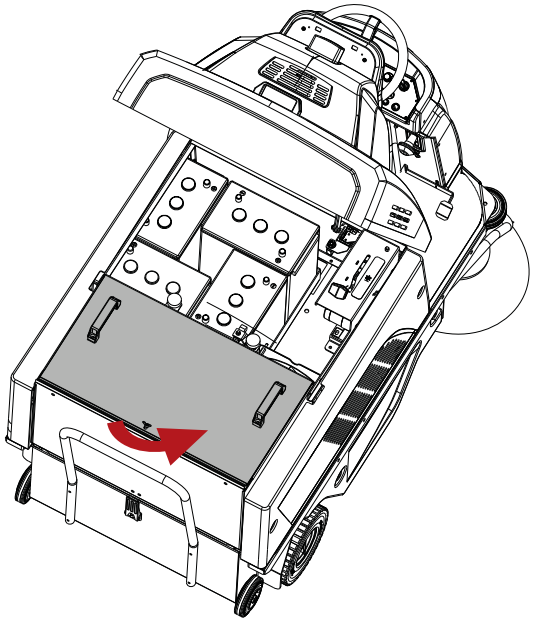

- Tõstke kaks hooba üles ja eemaldage filtriraputi kronstein koos filtriraputi mootoriga, eemaldades ettevaatlikult toitejuhtme filtriraputi küljest.
- Võtke filter välja.

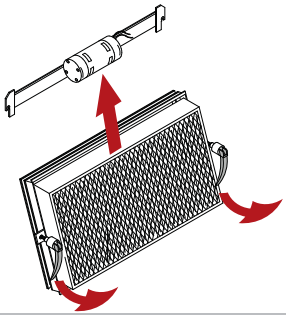

- Puhastage filter suruõhku kasutades (max rõhk 6 baari).
- Pange filter ja prügianum tagasi.

Sulavkaitsmed:

! TÄHELEPANU: enne allpool kirjeldatud toimingute tegemist peatuge tasasel pinnal, lülitage masin välja, eemaldage süütevõti ja rakendage seisupidur.

! TÄHELEPANU: ärge kunagi paigaldage sulavkaitset, mille nimivool on suurem kui ette nähtud.

Sulavkaitsmete vahetamine tuleb usaldada ainult TENNANTi teeninduskeskusele või TENNANTi volitatud hooldustehnikule.
Samuti on masin varustatud lähtestatavate sulavkaitsmetega, mida nimetatakse ka termokaitsmeteks. Need on lähtestatavad seadmed, mis kaitsevad elektriahelaid ja lülitavad ülekoormuse korral voolu välja. Kui termokaitse on aktiveerunud, laske sel jahtuda ja seejärel vajutage tavapärase töö taastamiseks lähtestusnuppu.
Kui kaitsme väljalülitumise ülekoormuse põhjus on endiselt olemas, jätkab kaitselüliti voolu väljalülitamist, kuni probleem on lahendatud.

! MÄRKUS
Iga külgharja juhthoova kohale on paigaldatud lähtestatav sulavkaitse.
Juhul, kui külghari lakkab töötamast, vajutage kaitsme lähtestamiseks nuppu.

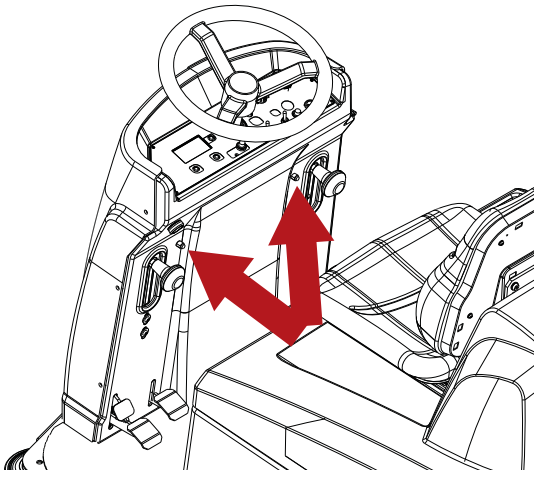

! MÄRKUS
Keskharja juhthoova juhtplaadile on paigaldatud lähtestatav sulavkaitse.
Juhul, kui keskmine hari lakkab töötamast, vajutage kaitsme lähtestamiseks nuppu.

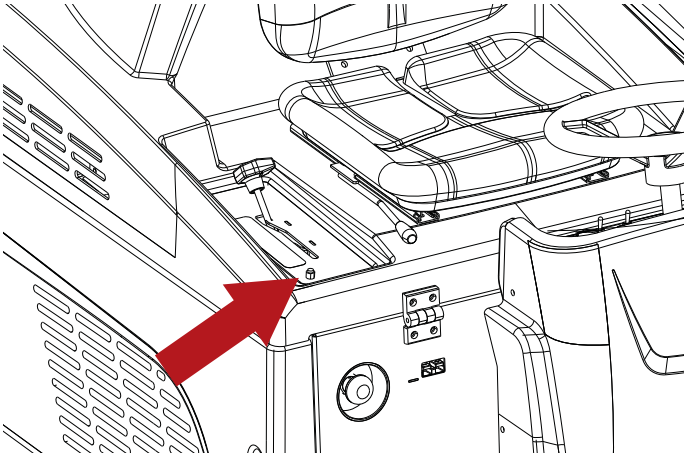

Ülejäänud sulavkaitsmed asuvad akupesas ja esikorpuse sees

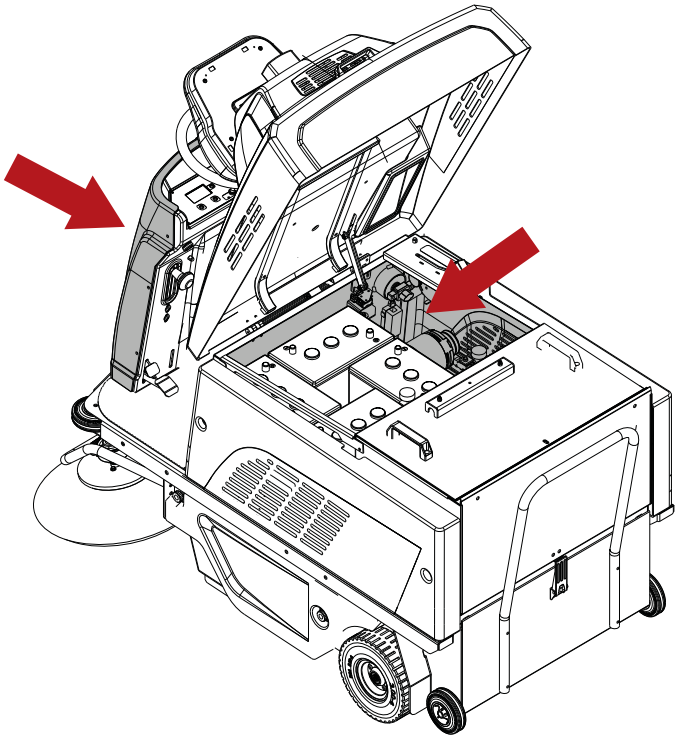

Aku hooldus

! OHT: ärge kontrollige akusid sädesüütega. Pliiakud (WET) eraldavad tuleohtlikke aure: enne akude kontrollimist või täitmist kustutage kõik lahtised leegid või hõõguvad söed.

! OHT: akudega seotud hooldustööde ajal peab kasutajast tehnik kandma õnnetusohu vähendamiseks vajalikke isikukaitsevahendeid (kindad, prillid, kombinesoonid jne). Hoidke eemale lahtisest leegist, vältige akupooluste lühist ja sädemeid ning ärge suitsetage.

! OHT: aku vedeliku lekke korral ärge puudutage vedelikku ja järgige järgmisi ettevaatusabinõusid:
nahaga kokkupuude võib põhjustada ärritust, pesta seebi ja veega;
aurude sissehingamine võib ärritada hingamisteid; püsige värskes õhus ja pidage nõu arstiga;
silmadega kokkupuude võib põhjustada ärritust; loputage silmi kohe vähemalt 15 minutit põhjalikult veega ja pidage nõu arstiga.

Aku kasulik eluiga sõltub nõuetekohasest hooldusest. Akude parima võimaliku efektiivsuse saavutamiseks järgige alltoodud reegleid:

- Ärge jätke akusid pikka aega seisma osaliselt tühjana.
- Enne masina kasutamise jätkamist laadige akud täielikult täis.
- Hoidke akusid puhtana, ühendused alati korralikult pingutatud.
- Kontrollige elektrolüüdi taset iga kahe nädala tagant (WET-akud).

WET-akude elektrolüüdi-taseme kontrollimine

Elektrolüüdi-taseme kontrollimiseks tuleb WET-akusid perioodiliselt kontrollida. Kasutage õigele tasemeni lisamiseks ainult destilleeritud vett nii, et plaadid oleksid kaetud. Ärge täitke üle (maks. 5 mm plaatide kohal), kuna aku laadimisel võib elektrolüüt paisuda ja üle voolata.

Akude laadimine

! OHT: ärge kontrollige akusid sädesüütega. Pliiakud (WET) eraldavad tuleohtlikke aure: enne akude kontrollimist või täitmist kustutage kõik lahtised leegid või hõõguvad söed.

! OHT: tehke allpool kirjeldatud toiminguid ventileeritud alal.

! OHT: akude laadimisel tekib väga plahvatusohtlik vesinikgaas. Jätke istme kate kogu aku laadimistsükli vältel avatuks (rooli poole kallutatuna) ja tehke seda toimingut ainult hästi ventileeritud kohas, eemal lahtisest leegist.

! TÄHELEPANU: enne allpool kirjeldatud toimingute tegemist peatuge tasasel pinnal, lülitage masin välja, eemaldage süütevõti ja rakendage seisupidur.

! TÄHELEPANU: enne laadimist veenduge, et akulaadija on paigaldatud akutüübi jaoks õigesti seadistatud.

! TÄHELEPANU: käivitage laadimistsükkel täpselt nii, nagu on kirjeldatud akulaadija kasutusjuhendis, ja tsükli lõpus eemaldage pistikud.

VÄLINE AKULAADIJA

- Ühendage akulaadija pistik masina pistikuga.
- Ühendage akulaadija vooluvõrguga.
- Käivitage laadimistsükkel.

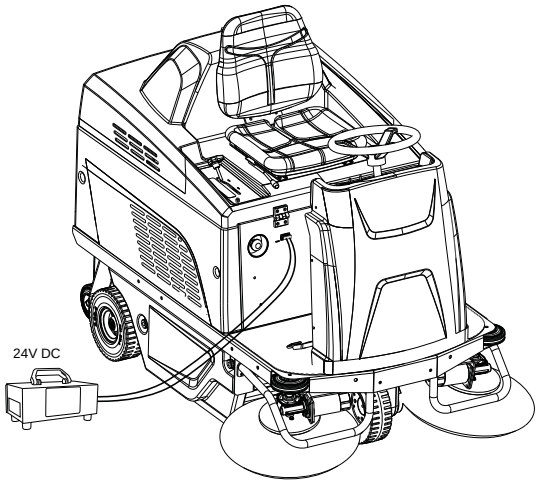

Aku: eemaldamine

! TÄHELEPANU: akusid võib eemaldada ainult kvalifitseeritud tehnik.

! OHT: aku vedeliku lekke korral ärge puudutage vedelikku ja järgige järgmisi ettevaatusabinõusid:
nahaga kokkupuude võib põhjustada ärritust, pesta seebi ja veega;
aurude sissehingamine võib ärritada hingamisteid; püsige värskes õhus ja pidage nõu arstiga;

silmadega kokkupuude võib põhjustada ärritust; loputage silmi kohe vähemalt 15 minutit põhjalikult veega ja pidage nõu arstiga.

! OHT: akude eemaldamisel peab kvalifitseeritud tehnik kandma õnnetusohu piiramiseks vajalikke isikukaitsevahendeid (kindaid, prille, kombinesooni jne). Enne eemaldamise jätkamist eemaldage süütevõti juhtpaneelilt, hoidke lahtisest leegist eemald, ärge lühistage aku pooluseid, ärge tekitage sädemeid ega suitsetage.

! TÄHELEPANU: akude eemaldamisel veenduge, et akulaadija oleks pistikupesast lahti ühendatud.

! TÄHELEPANU: enne allpool kirjeldatud toimingute tegemist peatuge tasasel pinnal, lülitage masin välja, eemaldage süütevõti ja rakendage seisupidur.

- Ühendage lahti akujuhtmed ja eemaldage sildklemmid akupooluste küljest.
- Vajadusel eemaldage seadmed, mis kinnitavad aku masina alusele.
- Tõstke akud kambrist sobivate tõsteseadmete abil välja.

Keskmise harja asendamine

! TÄHELEPANU: enne allpool kirjeldatud toimingute tegemist peatuge tasasel pinnal, lülitage masin välja, eemaldage süütevõti ja rakendage seisupidur.

Keskmise harja asendamiseks toimige järgmiselt:

- Kruvige lahti nupud ja avage masina vasakul küljel asuv uks.

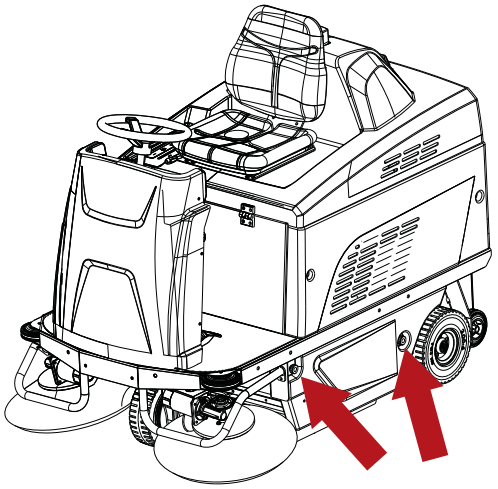

- Kruvige lahti ja eemaldage kolm harja lahtri katet hoidvat nuppu.
- Eemaldage harjakorpuse kate.
- Võtke kulunud hari välja.

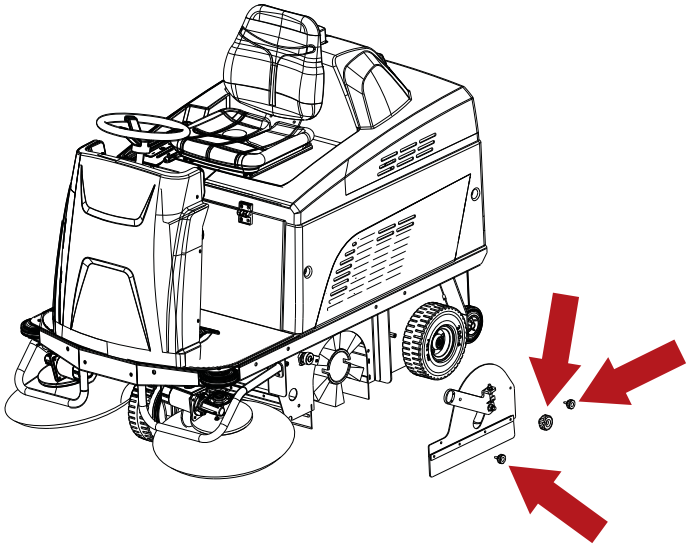

- Eemaldage vana harja südamikult adapter ja paigaldage see uuele harjale. Jälgige, et harjased jääks samas suunas.

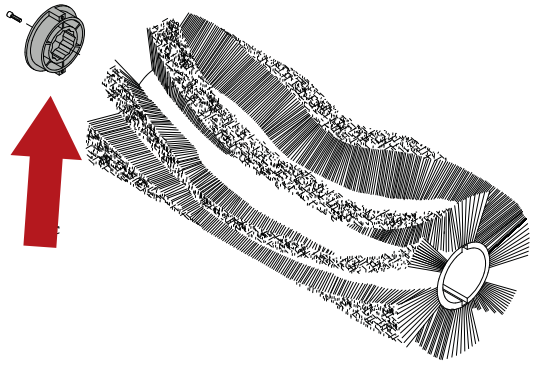

- Paigaldage uus hari ja veenduge, et adapter oleks ajamirummuga ühendatud.
- Paigaldage harjakorpuse kate tagasi, järgides lahti võtmise juhiseid vastupidises järjekorras.

Keskharja reguleerimine vastavalt kulumisele

Keskharja õige reguleerimine tagab kvaliteetsema puhastuse lühema ajaga.
Reguleerige, kui hari on kulunud. Toimige järgmiselt:

- kergitage hari,
- keerake nupp laht,
- pöörake regulaatorit vastupäeva, kuni nupp on järgmise kinnitusavaga joondatud,
- keerake nupp uuesti kinni.

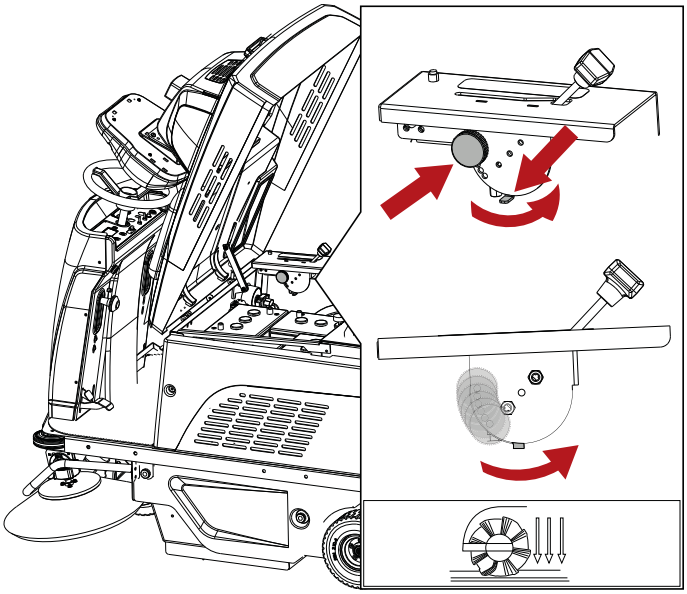

! MÄRKUS
Kui kõik kuus reguleerimisasendit on ära kasutatud, jätkake harja vahetamisega, nagu on kirjeldatud jaotises „Keskmise harja asendamine“.

Küljeharjade reguleerimine vastavalt kulumisele

! TÄHELEPANU: enne allpool kirjeldatud toimingute tegemist peatuge tasasel pinnal, lülitage masin välja, eemaldage süütevõti ja rakendage seisupidur.

Kui (alla langetatud) küljeharjad ei puuduta põrandat, sest on äärmiselt kulunud, saab neid järgmiselt reguleerida:

- langetage külgharjad, tõmmates vastavad hoovad välja ja lastes need alla,
- vabastage reguleerimiskruvid,
- reguleerige harja vastavalt vajadusele käsitsi,
- pingutage reguleerimiskruvid.

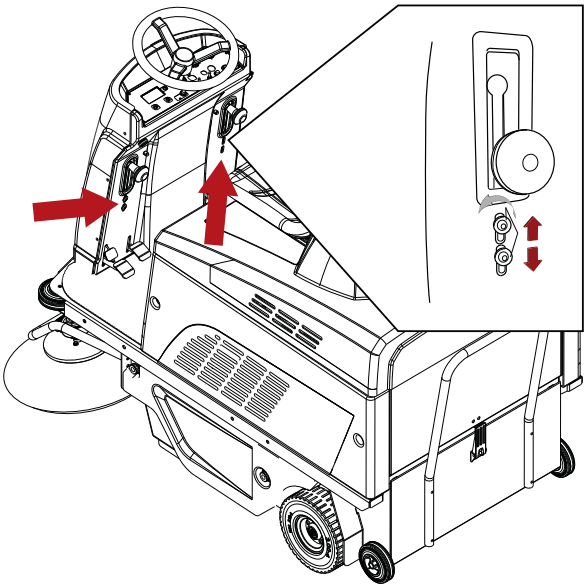

Perioodilised kontrollid

KONTROLL	TEGEVUSED TARNIMISEL	TEGEVUSED IGA 30 TÖÖTUNNI JÄREL	TEGEVUSED IGA 50 TÖÖTUNNI JÄREL	TEGEVUSED IGA 100 TÖÖTUNNI JÄREL	TEGEVUSED IGA 400 TÖÖTUNNI JÄREL
AKU ELEKTROLÜÜDI TASE JA PINGE	X	X VÕI IGA 2 NÄDALA TAGANT			
KONTROLLIGE HARJASID (VÕI SÜSINIKHARJASID) KÕIGIL ELEKTRIMOOTORITEL JA ASENDAGE KULUNUD OSAD					X (*)
RIHMA KULUMINE				X (*)	
PIDURITE REGULEERIMINE				X (*)	
KEERMESTATUD KINNITUSTE TIHEDUS					X
HARJADE KULUMISE MÄÄR			X		
IMIMOOTORI ÕHUFILTRI PUHASTAMINE			X		
TIHENDITE / KLAPI TIHEDUS	X		X		

(*) Seda tohivad teha ainult koolitatud teenindustöötajad

KASUTAMISE VAHELINE PERIOOD

Kui seadet mõnda aega ei kasutata (näiteks hoitakse seadet müügisalongis või laos üle 1 kuu), siis on vajalikud järgmised toimingud.

- Laadige akud täielikult täis. Pika mitte-kasutamisperioodi ajal tuleks akusid regulaarselt laadida (vähemalt üks kord iga kahe kuu tagant), et need püsiks maksimaalsel laetustasemel.
- Ühendage akud masina küljest lahti.
- Veenduge, et prügimahuti oleks täiesti tühi ja puhas.

! TÄHELEPANU: ärge unustage akusid kontrollida – kui neid ei laeta perioodiliselt, nagu ülalpool kirjeldatud, võivad need kahjustuda nii, et neid ei saa enam parandada.
Tootja ei vastuta ühegi talitlushäire korral, mis tuleneb hooletusest, valest ja/või ebaõigest kasutamisest.

! TÄHELEPANU: kui patareid tühjenevad minimaalsele tasemele, veenduge, et need ei jääks sellisesse seisundisse seisma, kuna see võib vähendada nende tööiga. Kontrollige aku laetuse taset vähemalt kord nädalas

TÕRKEOTSING

PROBLEEMID	PÕHJUSED	LAHENDUSED
Masin keerutab üles tolmu.	Filter on umbes.	Raputage filtrit raputiga või vajadusel eemaldage ja puhastage filter ettevaatlikult.
	Filter on kahjustatud.	Vahetage filter välja.
	Filter on paigaldatud valesti.	Paigaldage filter õigesti.
	Ohutustermostaat aktiveeritud	Eemaldage prügianumast soojusallikas.
Masin jätab maapinnale mustust.	Keskhari on üles korjanud nööri või traadi.	Eemaldage nöör või traat.
	Äärikud kahjustatud.	Asendage äärikud.
	Prügi anum on täis.	Tühjendage prügi anum.
Keskmised harjad ei pöörle.	Rihm on purunenud.	Võtke ühendust klienditeenindusega
	Kaitse on rakendunud.	Lähtestage sulavkaitse
	Reduktormootor kahjustunud.	Võtke ühendust klienditeenindusega
Külgmised harjad ei pöörle.	Aktiveerunud sulavkaitse.	Lähtestage sulavkaitse
	Mikrolüliti on vigane.	Võtke ühendust klienditeenindusega
	Reduktormootor kahjustunud.	Võtke ühendust klienditeenindusega
Imemismootor ei tööta	Kaitse on rakendunud.	Võtke ühendust klienditeenindusega
	Mootor on kahjustunud.	Võtke ühendust klienditeenindusega
	Ohutustermostaat aktiveeritud	Eemaldage prügianumast soojusallikas.
Filtriraputi mootor ei tööta.	Kaitse on rakendunud.	Võtke ühendust klienditeenindusega
	Mootor on kahjustunud.	Võtke ühendust klienditeenindusega
Masin ei käivitu	Akuklemmid on lahti ühendatud	Kontrollige
	Akud on tühjad	Laadige
	Vajutatud on hädaseiskamise nuppu	Lähtestage
	Kasutaja kaaluanduri rike	Võtke ühendust klienditeenindusega
	Juht ei ole korralikult istmel.	Istuge korralikult istmele.
	Peamine sulavkaitse on välja löönud	Võtke ühendust klienditeenindusega
Aku ei püsi laetuna	Puudub vedelik	Täitke
	Lahtine terminal	Pingutage

KUVATUD HÄIRED ja HOIATUSED

Häireteade	Masina käitumine	Probleemi kirjeldus	Võimalik lahendus
HARJAMOOTORI KATKESTI AKTIVEERITUD	Hari ei liigu.	Harja mootori ülekuumenemine.	Laske jahtuda.
PIDUR	Ajam on liikumatult.	Pidur rakendatud. Ajami mootori ülekuumenemine.	Vabastage pidur. Laske jahtuda.
OOTEL	Masin seisab liikumatult.	Istme mikrolüliti ei tuvasta sõitja kaalu.	Istuge korralikult istmel
VABASTA GAASIPEDAAL	Masin seisab liikumatult.	Teade kuvatakse, kui masina sisselülitamisel vajutatakse gaasipedaali.	Vabastage gaasipedaal.
VIGA EEPROM 1	Masin seisab liikumatult.	Defektne tarkvara.	Asendge ekraani trükkplaat.
SÕIDU JUHTELEMENDI KATKESTI AKTIVEERITUD	Masin seisab liikumatult.	Ajami trükkplaadi ülekuumenemine.	Oodake, kuni ajami mootor jahtub.
KIIRENDUSPEDAALI VIGA	Masin seisab liikumatult.	Viga kiirenduspedaali juhtmestikus.	Kontrollige juhtmestikku.
MAX KIIRUSE POTENTSIOMEETRI VIGA	Masin seisab liikumatult.	Viga potentsiomeetri juhtmestikus.	Kontrollige juhtmestikku.
ALAPINGE VIGA	Hooldus blokeeritud, ajam lubatud.	Aku pinge alla 21,4 V (GEL/AGM-akud) või 20,5 V (happeakud).	Laadige akusid või asendage, kui probleem püsib.
ÜLEPINGE VIGA	/	Aku pinge üle 29 V (GEL/AGM-akud) või 29 V (happeakud).	Laadige akusid või asendage, kui probleem püsib.
PÕHIRELEE VIGA	Masin seisab liikumatult.	Ajamiahela siserelee rike	Asendage ajami trükkplaat.
HPD	Masin seisab liikumatult.	Teade kuvatakse, kui masina sisselülitamisel vajutatakse gaasipedaali või kui potentsiomeeter pole õigesti reguleeritud.	Lülitage masin välja ja uuesti sisse, ilma kiirenduspedaali vajutamata. Kontrollige potentsiomeetri reguleerimist.
MOSFET VIGA	Masin seisab liikumatult.	Mosfeti rike või lühis ajami trükkplaadil.	Asendage ajami trükkplaat.
VIGA EEPROM 2	Masin seisab liikumatult.	Defektne ajami trükkplaadi tarkvara.	Asendage ajami trükkplaat.
HOOLDUS	/	HOOLDUS-funktsioon on aktiivne.	Võtke ühendust teeninduskeskusega.
AKU LAHTI ÜHENDATUD	Hooldus blokeeritud, ajam lubatud.	Aku pinge alla 18,3 V (GEL/AGM-akud) või 18 V (happeakud).	Laadige akusid või vahetage need välja.
KAPOTT AVATUD	Masin seisab liikumatult.	Kapott on üles tõstetud või pole korralikult suletud.	Sulgege kapott. Kontrollige kapoti mikrolülitit. Kontrollige juhtmestikku.

KASUTAJAMENÜÜ

KASUTAJAMENÜÜLE sisenemiseks:

- Masina väljalülitamiseks keerake süütevõtit.
- Vajutage korraga programmeerimis- ja iminuppe, seejärel lülitage masin süütevõtit keerates sisse.

Programmeerimisnuppude abil saab kasutaja valida parameetri, teha muudatusi ja salvestada uue seadistuse.
Vajutades Imemise nuppu, saab kasutaja muuta (suurendada) valitud parameetri väärtust või liikuda muudes kasutajamenüü üksustes.
Vajutades Filtriraputi nuppu, saab kasutaja muuta (vähendada) valitud parameetri väärtust või liikuda muudes kasutajamenüü üksustes.
Kasutajamenüüst väljumiseks valige VÄLJU ja vajutage kinnitamiseks programmeerimisnuppu.

Parameeter	Kirjeldus
KEEL	Määrab ekraanil kasutatava keele.
TEHNILINE TEAVE	Näitab trükkplaadi riistvara ja tarkvara väljalaset.
AKU TÜÜP	Määrab masinasse paigaldatud aku tüübi, GEL/AGM või ACID (WET).
AUTOMAATNE VÄLJALÜLITUS	Valib viivituse kestuse enne masina funktsioonide väljalülitamist pärast gaasipedaali vabastamist. 0 = funktsioon pole aktiivne. 1–10 = aeg 1–10 sekundit.
FILTRIRAPUTI	Valib kasutatava masinaga filtriraputi töörežiimi. MANUAL = automaatne filtri raputamine on keelatud. 5–30 = aeg 5–30 minutit, mis määrab filtriraputi aktiveerimise automaatrežiimis.
MASINA TÜÜP	Valib masina versiooni. BATTERY = akutoitel versioon. DUAL POWER = kahe võimsusega versioon.
HOOLDUSE MENÜÜ	Tehniline menüü
AVALEHT	Kuvatava logo valik. 0 = logo puudub. 1 = standardlogo. 2–10 = kohandatud logod.
LÄHTESTA TUNNILOENDUR	Nullib tundide loenduse. 1 = töötundide loenduri lähtestamine.
HOOLDUSTUNDIDE LÄHESTAMINE	Nullib töötunnid. 1 = töötundide loenduri lähtestamine.
HOOLDUSTUNNID	Aktiveerib hoolduse ajakava koostamiseks ekraanil teate „Helista teenindusse“. 0 = funktsioon pole aktiivne. 50–500 = aeg tundides.
VÄLJU	Valitakse kasutajamenüüst väljumiseks.

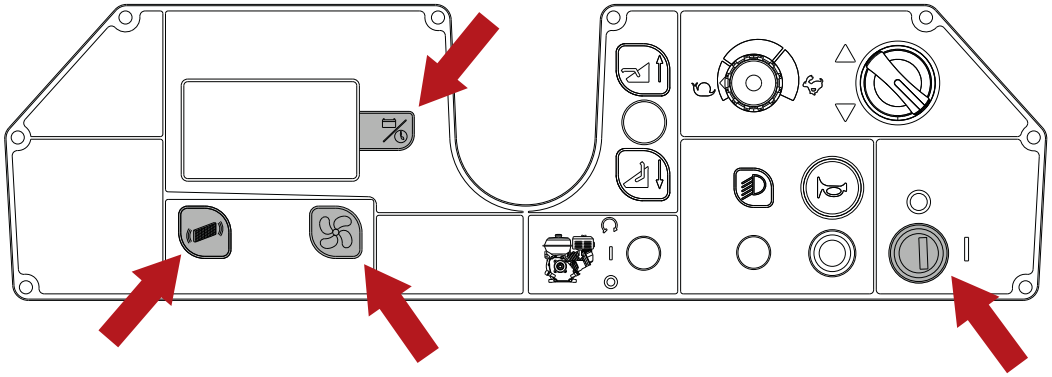

SOOVITATUD VARUOSAD

Osa number	Kirjeldus
SPPV75791	Põhihari, PPL (standardne)
SPPV01379	Põhihari , PPL pehme (valikuline)
SPPV00013	Põhihari, pehme/terase segu – keskmine (valikuline)
SPPV75793	Põhihari, PPL/terase segu – abrasiiv (valikuline)
PMVR00283	Kit - Külghari, PPL (standardne)
SPPV07065	Kit - Külghari, PPL/terase segu – abrasiiv (valikuline)
MPVR75936	Külgmine klapp
MPVR75935	Esiklapp
MPVR75934	Tagumine klapp
KTRI04766	Klapikomplekt, märgistamata (valikuline)
FTDP76070	Filtripaneel, polüester (standardne)
FTDP76067	Filtripaneel, paber (valikuline)
MTCG00139	Rihm d.8 710
MTCG00138	Rihm d.10 710
CUVR17004	Harja laager
CMCV00451	Kaabel, põhiharja tõstuk
CMCV75904	Ümbris, põhiharja tõstekaabel
KTRI02289	Veojõu potentsiomeeter
KTRI05576	Kiirusepiirangu potentsiomeeter
GUVR00625	Jäätmemahuti tihend
VEVR00070	Ventilaatori mootor
9018332	Sulavkaitse, 50 A, harjamootor
MOCC87164	Harjamootor
9017784	Harjamootori süsinikharjad
MOCC00443	Külgharja mootor (vasak)
MOCC00442	Külgharja mootor (parem)
MEVR31145	Külgharja mootori süsinikharjad
MELF33431	Vilkuv märgutuli
MOCC00445	Veomootor
MEVR02107	Veomootori süsinikharjad
RTRT00548	Eesmine kummist ratas
KTRI75744	Tagumine kummist ratas
KTRI02348	Rattakomplekt, märgistamata (valikuline)
CUVR00005	Põhiharja rihmaratta laager
MECI75801	Salve lüliti
MLML85997	Pedaali vedru

MECE00591	Ekraani plaat
MECE00592	Hoolduse plaat
MECE00925	Veojõuplaat
MECE00915	Inverteriplaat
MECI00532	Peamine kontaktor, 24 V – 100 A
MECE00201	Relee 24 V, 10–20 A
994203	Aku, 6 V DC, 180 Ah, GEL [5H, GF06180]
BACA00273	Laadija, aku, 24 V DC, 25 A [SB50]
MECB00922	Akulaadija juhe (EMEA)
MECB02036	Akulaadija juhe (UK)

ΠΕΡΙΕΧΟΜΕΝΑ

ΣΗΜΑΝΤΙΚΕΣ ΥΠΟΔΕΙΞΕΙΣ ΑΣΦΑΛΕΙΑΣ 3
ΣΥΜΒΟΛΑ ΑΣΦΑΛΕΙΑΣ 6
ΤΕΧΝΙΚΑ ΧΑΡΑΚΤΗΡΙΣΤΙΚΑ 7
ΔΙΑΣΤΑΣΕΙΣ ΜΗΧΑΝΗΜΑΤΟΣ 9
ΓΕΝΙΚΕΣ ΠΛΗΡΟΦΟΡΙΕΣ 10
Σκοπός του εγχειριδίου 10
Προσδιορισμός του μηχανήματος 10
Τεκμηρίωση που παρέχεται με το μηχάνημα 10
ΤΕΧΝΙΚΕΣ ΠΛΗΡΟΦΟΡΙΕΣ 11
Γενική περιγραφή 11
Κύρια μέρη του μηχανήματος 11
Πίνακας χειριστηρίων 12
Αξεσουάρ 12
ΧΕΙΡΙΣΜΟΣ ΚΑΙ ΕΓΚΑΤΑΣΤΑΣΗ 13
Ανύψωση και μεταφορά του συσκευασμένου μηχανήματος σε παλέτα 13
Έλεγχοι παράδοσης 13
Αποσυσκευασία 13
Διαφορετικά, πρέπει να την απορρίψετε σύμφωνα με τους ισχύοντες κανονισμούς. 13
Μπαταρίες 14
Επιλογή τύπου μπαταρίας του μηχανήματος 14
Μπαταρίες WET, προετοιμασία: 15
Μπαταρίες: εγκατάσταση και σύνδεση 15
Επιλογή ΕΞΩΤΕΡΙΚΟΥ φορτιστή μπαταριών 16
Προετοιμασία του ΕΞΩΤΕΡΙΚΟΥ φορτιστή μπαταριών 16
Τοποθέτηση της πλευρικής βούρτσας 16
ΠΡΑΚΤΙΚΟΣ ΟΔΗΓΟΣ ΧΕΙΡΙΣΤΗ 17
Ενδυμασία και εξοπλισμός 17
Πριν την έναρξη λειτουργίας του μηχανήματος 17
Προετοιμασία του μηχανήματος για εργασία 17
Εργασία 17
Φρένο πορείας και φρένο στάθμευσης 19
Κατά τη λειτουργία του μηχανήματος: 19
Κουμπί έκτακτης ανάγκης 20
Θερμοστάτης ασφαλείας 20
Ένδειξη μπαταρίας 20
Άδειασμα κάδου απορριμμάτων 20
Μετακίνηση του μηχανήματος εκτός λειτουργίας 21
ΟΔΗΓΙΕΣ ΣΥΝΤΗΡΗΣΗΣ 22
Συντήρηση - Γενικοί κανόνες 22
Καθαρισμός φίλτρου αέρα κινητήρα αναρρόφησης 22
Ασφάλειες 23
Συντήρηση μπαταρίας 23
Έλεγχος στάθμη ηλεκτρολύτη μπαταριών WET 24
Φόρτιση μπαταρίας 24
Μπαταρία: αφαίρεση 25
Αντικατάσταση κεντρικής βούρτσας 25
Ρύθμιση φθοράς της κύριας βούρτσας 26
Ρύθμιση φθοράς πλευρικών βουρτσών 26
Περιοδικοί έλεγχοι 27
ΠΕΡΙΟΔΟΙ ΑΔΡΑΝΕΙΑΣ 27
ΕΠΙΛΥΣΗ ΠΡΟΒΛΗΜΑΤΩΝ 28
ΣΥΝΑΓΕΡΜΟΙ / ΕΙΔΟΠΟΙΗΣΕΙΣ ΣΤΗΝ ΟΘΟΝΗ 29
ΜΕΝΟΥ ΧΡΗΣΤΗ 30
ΣΥΝΙΣΤΩΜΕΝΑ ΑΝΤΑΛΛΑΚΤΙΚΑ 31

ΣΗΜΑΝΤΙΚΕΣ ΥΠΟΔΕΙΞΕΙΣ ΑΣΦΑΛΕΙΑΣ

Τα σημεία του κειμένου που απαιτούν ιδιαίτερη προσοχή είναι τυπωμένα με έντονους χαρακτήρες και προηγούνται από τα σύμβολα που αναφέρονται και επεξηγούνται εδώ.

! ΚΙΝΔΥΝΟΣ:
Υποδηλώνει την ανάγκη για προσοχή ώστε να αποφευχθεί μια σειρά συνεπειών που θα μπορούσαν να προκαλέσουν τον θάνατο ή τον σοβαρό τραυματισμό του προσωπικού.

! ΠΡΟΣΟΧΗ:
Υποδηλώνει την ανάγκη για προσοχή ώστε να αποφευχθεί μια σειρά συνεπειών που θα μπορούσαν να προκαλέσουν τον τραυματισμό του προσωπικού ή φθορές στο μηχάνημα ή στο εργασιακό περιβάλλον, ή να επιφέρουν οικονομική ζημία.

! ΚΙΝΔΥΝΟΣ: Σε περίπτωση που το μηχάνημα διαθέτει μπαταρίες μολύβδου (WET), διατηρείτε την μπαταρία μακριά από σπινθήρες, φλόγες και πυρακτωμένα υλικά. Κατά τη χρήση της μπαταρίας και, κυρίως, κατά τη φόρτιση, απελευθερώνονται εκρηκτικά αέρια.

! ΚΙΝΔΥΝΟΣ: Σε περίπτωση που το μηχάνημα διαθέτει μπαταρίες μολύβδου (WET), η φόρτισή τους παράγει υδρογόνο υψηλής εκρηκτικότητας. Περιστρέψτε προς το τιμόνι το κάλυμμα στήριξης του καθίσματος για όλη τη διάρκεια του κύκλου φόρτισης των μπαταριών και φροντίστε η φόρτιση να γίνεται σε χώρο με καλό αερισμό και μακριά από ακάλυπτες φλόγες.

! ΚΙΝΔΥΝΟΣ: μην λειτουργείτε το μηχάνημα παρουσία εύφλεκτων υγρών ή ατμών ή παρουσία αναφλέξιμων σκονών.

! ΚΙΝΔΥΝΟΣ: μην σκουπίζετε τοξικά υλικά.

! ΚΙΝΔΥΝΟΣ: Ποτέ μην καθαρίζετε καιόμενα ή πυρακτωμένα αντικείμενα.

! ΚΙΝΔΥΝΟΣ: το μηχάνημα δεν πρέπει να χρησιμοποιείται σε δάπεδα με επικίνδυνες επικαλύψεις/επιστρώσεις/υλικά.

! ΠΡΟΣΟΧΗ: μην χρησιμοποιείτε το μηχάνημα σε βρεγμένες ή υγρές επιφάνειες.

Μην χρησιμοποιείτε το μηχάνημα:
- **Αν δεν έχετε διαβάσει τις οδηγίες χρήσης και συντήρησης.**
- **Αν δεν έχετε εκπαιδευτεί στη χρήση του.**
- **Αν δεν σας έχει ανατεθεί η χρήση του.**
- **Αν είστε ανήλικοι.**
- **Χωρίς κάδο απορριμμάτω ή/και φίλτρο.**
- **Αν το μηχάνημα δεν λειτουργεί σωστά.**
- **Σε χώρους χωρίς κατάλληλο φωτισμό.**
- **Σε χώρους με εκρήξιμη ατμόσφαιρα.**
- **Σε δημόσιες οδούς.**
- **Για ρύπους που είναι επιβλαβείς για την υγεία (σκόνη, αέριο κ.λπ.).**
- **Αν υπάρχει κίνδυνος πτώσης αντικειμένων, εκτός και αν το μηχάνημα διαθέτει προστασία στο πάνω μέρος.**
- **Σε σημεία υπερβολικά σκοτεινά που δεν σας επιτρέπουν να διακρίνετε καθαρά τα χειριστήρια ή να χρησιμοποιείτε το μηχάνημα.**

Ενδυμασία και εξοπλισμός:
- **Χρησιμοποιείτε πάντα υποδήματα ασφαλείας με αντιολισθητικές σόλες.**
- **Χρησιμοποιείτε προστατευτικά γυαλιά ή μάσκα και ενδυμασία ασφαλείας.**
- **Ανάλογα με την επιφάνεια για καθαρισμό και το περιβάλλον της, τα αναγκαία μέτρα προστασίας από το νέφος σκόνης μπορούν να προβλέπουν τη χρήση μάσκας κατηγορίας FFP2, ισοδύναμης ή ανώτερης.**

Πριν θέσετε σε λειτουργία το μηχάνημα:
- **Βεβαιωθείτε ότι το μηχάνημα δεν παρουσιάζει βλάβες.**
- **Ελέγξτε τη λειτουργία του φρένου.**
- **Βεβαιωθείτε ότι όλα τα συστήματα ασφαλείας είναι εγκατεστημένα και λειτουργούν σωστά.**

Όταν χρησιμοποιείτε το μηχάνημα:
- **Το μηχάνημα χρησιμοποιείται από έναν μόνο χειριστή.**
- **Σταθμεύστε το μηχάνημα σε επίπεδη επιφάνεια.**
- **Μην επιτρέπετε ποτέ σε παιδιά να παίζουν με το μηχάνημα ή κοντά σε αυτό.**
- **Μην χρησιμοποιείτε το μηχάνημα για συλλογή/αναρρόφηση υγρών.**
- **Μην χρησιμοποιείτε το μηχάνημα για συλλογή συρμάτων, σχοινιών, λουριών ή παρόμοιων αντικειμένων.**
- **Τηρείτε σχολαστικά όλα τα πρότυπα και τις συνθήκες ασφαλείας που ισχύουν για τον τύπο κτιρίου όπου πρόκειται να χρησιμοποιηθεί το μηχάνημα (πχ. φαρμακευτικές εταιρείες, νοσοκομεία, χημικές εγκαταστάσεις, κτλ.).**
- **Το μηχάνημα δεν πρέπει να χρησιμοποιείται για σκοπούς άλλους από εκείνους για τους οποίους έχει ρητώς σχεδιαστεί.**
- **Τηρείτε τον προορισμό χρήσης. Αυτό το**

μηχάνημα προορίζεται για επαγγελματική χρήση, για παράδειγμα, σε ξενοδοχεία, σχολεία, νοσοκομεία, εργοστάσια, καταστήματα, γραφεία και, γενικότερα, εγκαταστάσεις επιχειρήσεων.
- Διατηρείτε όλα τα μέρη του σώματος εντός της θέσης του χειριστή, όταν το μηχάνημα βρίσκεται εν κινήσει.
- Πρέπει να παραμένει μονίμως σε εσωτερικό χώρο.
- Μην επιτρέπετε τη χρήση του μηχανήματος για παιχνίδι.
- Το μηχάνημα δεν είναι σχεδιασμένο για να ρυμουλκεί ή να ρυμουλκείται.
- Ποτέ μην αφήνετε αντικείμενα κανενός βάρους επάνω στο μηχάνημα για κανένα λόγο.
- Ποτέ μην φράζετε τα ανοίγματα εξαερισμού και διάχυσης θερμότητας.
- Ποτέ μην αφαιρείτε, τροποποιείτε ή παρακάμπτετε τις συσκευές ασφαλείας.
- Κατά τη διάρκεια της χρήσης μπορεί να σχηματιστεί νέφος σκόνης. Η εισπνοή του νέφους σκόνης μπορεί να είναι επιβλαβής για την υγεία.
- Ο εργοδότης θα πρέπει να προβεί σε αξιολόγηση του κινδύνου, προκειμένου να καθορίσει τα αναγκαία μέτρα προστασίας σχετικά με τον σχηματισμό νέφους σκόνης, ανάλογα με την επιφάνεια για καθαρισμό και το περιβάλλον της. Οι μάσκες προστασίας κατηγορίας FFP2, ισοδύναμης ή ανώτερης, είναι κατάλληλες για την προστασία από την εισπνοή νέφους σκόνης.
- Κρατάτε τα χέρια σας μακριά από εξαρτήματα που κινούνται.
- Σε περίπτωση προβληματικής ή/και κακής λειτουργίας, απενεργοποιήστε αμέσως το μηχάνημα (αποσυνδέοντας τις μπαταρίες/ το ηλεκτρικό δίκτυο) και μην επιχειρείτε να το επισκευάσετε, αλλά απευθυνθείτε στο εξουσιοδοτημένο Σέρβις του κατασκευαστή.
- Το μηχάνημα έχει σχεδιαστεί ώστε να λειτουργεί σε θερμοκρασίες μεταξύ +4°C και +40°C. Μπορεί να αποθηκευτεί σε θερμοκρασίες μεταξύ +0°C και +50°C όταν δεν χρησιμοποιείται.
- Το μηχάνημα είναι σχεδιασμένο για ατμόσφαιρα με υγρασία από 30% έως 95%, σε οποιαδήποτε συνθήκη.
- Το μηχάνημα μπορεί να λειτουργήσει σε μέγιστο υψόμετρο έως 2.000 m.
- Χρησιμοποιήστε το φρένο για να ακινητοποιήσετε το μηχάνημα.
- Μην χρησιμοποιείτε το μηχάνημα για να καθαρίσετε επιφάνειες ή ράμπες με κλίση μεγαλύτερη από εκείνη που επισημαίνεται στο μηχάνημα.
- Μην χρησιμοποιείτε το μηχάνημα σε επιφάνειες ή ράμπες με κλίση μεγαλύτερη από εκείνη που επισημαίνεται στο μηχάνημα.
- Μην χρησιμοποιείτε το μηχάνημα σε μικρές κλίσεις με εγκάρσια κατεύθυνση, διατηρώντας παράλληλο με την κατεύθυνση της κλίσης και κινούμενοι πάντα προσεκτικά και χωρίς αναστροφές.
- Δεν επιτρέπεται η χρήση από άτομα (συμπεριλαμβανομένων παιδιών) με μειωμένες σωματικές, αισθητηριακές ή πνευματικές ικανότητες, ή με έλλειψη εμπειρίας και γνώσεων, εκτός εάν επιβλέπονται από άτομο υπεύθυνο για την ασφάλεια τους και έχουν λάβει οδηγίες σχετικά με τη χρήση του μηχανήματος.
- Ποτέ μη χρησιμοποιείτε το μηχάνημα για να μεταφέρετε ανθρώπους ή αγαθά ή για να ρυμουλκείτε αντικείμενα.
- Αφαιρέστε μενταγιόν, ρολόγια, γραβάτες και άλλα παρόμοια είδη.
- Ο χειριστής πρέπει να χρησιμοποιεί πάντοτε μέσα ατομικής προστασίας: προστατευτική ποδιά ή φόρμα, αντιολισθητικά και αδιάβροχα παπούτσια, λαστιχένια γάντια, προστατευτικά γυαλιά και προστατευτικά ακοής και μάσκα για να προστατεύεται η αναπνευστική οδός.

Προτού απομακρυνθείτε από το μηχάνημα ή πριν από τις εργασίες συντήρησης:
- Σταθμεύστε το μηχάνημα σε επίπεδη επιφάνεια.
- Απενεργοποιήστε το μηχάνημα και αφαιρέστε το κλειδί εκκίνησης.
- Λύστε το φρένο στάθμευσης.

Για τις επεμβάσεις συντήρησης:
- Όλες οι επεμβάσεις πρέπει να εκτελούνται σε συνθήκες επαρκούς ορατότητας και φωτισμού
- Αποσυνδέστε το μηχάνημα από την παροχή ρεύματος (αποσυνδέοντας τις μπαταρίες).
- Αποσυνδέστε τον φορτιστή μπαταρίας από το μηχάνημα.
- Ο χειριστής πρέπει να χρησιμοποιεί πάντοτε μέσα ατομικής προστασίας: προστατευτική ποδιά ή φόρμα, αντιολισθητικά και αδιάβροχα παπούτσια, λαστιχένια γάντια, προστατευτικά γυαλιά και προστατευτικά ακοής και μάσκα για να προστατεύεται η αναπνευστική οδός.
- Αφαιρέστε μενταγιόν, ρολόγια, γραβάτες και άλλα παρόμοια είδη.
- Μην σπρώχνετε το μηχάνημα χωρίς να υπάρχει χειριστής στο κάθισμα για να ελέγχει το τιμόνι.
- Προστατεύετε πάντα τις μπαταρίες από ακαθαρσίες όπως μεταλλική σκόνη.
- Αποφύγετε την επαφή με το οξύ για μπαταρίες. Σε περίπτωση διαρροής υγρού από την μπαταρία, μην αγγίζετε το υγρό και εφαρμόστε τα ακόλουθα προληπτικά μέτρα: Η επαφή με το δέρμα μπορεί να προκαλέσει ερεθισμό:

πλυθείτε με σαπούνι και νερό. Η εισπνοή ατμών μπορεί να προκαλέσει ερεθισμό των αναπνευστικών οδών: παραμείνετε σε υπαίθριο χώρο και συμβουλευτείτε γιατρό. Η επαφή με τα μάτια μπορεί να προκαλέσει ερεθισμό: ξεπλύνετε αμέσως τα μάτια με άφθονο νερό και σχολαστικά για τουλάχιστον 15 λεπτά και συμβουλευτείτε γιατρό.

- Ποτέ μην ακουμπάτε εργαλεία στις μπαταρίες, καθώς μπορεί να προκαλέσουν βραχυκύκλωμα που θα οδηγήσει σε έκρηξη.
- χρησιμοποιείτε πάντα τον φορτιστή μπαταρίας που παρέχεται με το μηχάνημα (όταν παρέχεται) ή φορτιστές με τα συνιστώμενα χαρακτηριστικά.
- Για την εγκατάσταση της μπαταρίας, απευθυνθείτε σε εξειδικευμένο τεχνικό προσωπικό της TENNANT.
- Ελέγχετε τακτικά το ηλεκτρικό καλώδιο του φορτιστή μπαταριών για να βεβαιωθείτε ότι δεν έχει φθαρεί. Σε περίπτωση που παρουσιάζει φθορές, η συσκευή δεν μπορεί να χρησιμοποιηθεί. Για την αντικατάσταση του καλωδίου, απευθυνθείτε σε εξειδικευμένο τεχνικό προσωπικό της TENNANT. Αποσυνδέστε και τις δύο πηγές τροφοδοσίας (AC και DC).
- Μην τραβάτε ποτέ το καλώδιο του φορτιστή για να το αποσυνδέσετε από τον πρίζα του ρεύματος. Πιάστε το φις και τραβήξτε το.
- Ποτέ μην πλένετε το μηχάνημα με εκτοξευτήρες νερού.
- Ο καθαρισμός και η συντήρηση από τον χρήστη δεν πρέπει να γίνονται από παιδιά χωρίς επίβλεψη.
- Όλες οι επισκευές πρέπει να πραγματοποιούνται από εξειδικευμένο τεχνικό προσωπικό της TENNANT.
- Μόνο τα αυθεντικά εξαρτήματα και ανταλλακτικά που προσφέρει ο Κατασκευαστής μπορούν να διασφαλίσουν την ασφαλή λειτουργία του μηχανήματος χωρίς προβλήματα.
- Ποτέ μην χρησιμοποιείτε εξαρτήματα από άλλα μηχανήματα ή από άλλα σετ.

Κατά τη φόρτωση/εκφόρτωση του μηχανήματος από όχημα:

- Αδειάστε τον κάδο απορριμμάτων πριν φορτώσετε το μηχάνημα.
- Μην οδηγείτε το μηχάνημα σε ολισθηρές επιφάνειες με κλίση.
- Προσοχή όταν χρησιμοποιείτε το μηχάνημα σε επιφάνειες με κλίση.
- Απενεργοποιήστε το μηχάνημα και αφαιρέστε το κλειδί εκκίνησης.
- Ασφαλίστε τους τροχούς του μηχανήματος.
- Χρησιμοποιήστε ιμάντες για να δέσετε το μηχάνημα.

ΦΥΛΑΣΣΕΤΕ ΑΥΤΕΣ ΤΙΣ ΟΔΗΓΙΕΣ ΣΕ ΑΣΦΑΛΕΣ ΜΕΡΟΣ.

ΣΥΜΒΟΛΑ ΑΣΦΑΛΕΙΑΣ

	ΠΡΟΣΟΧΗ, ΚΙΝΔΥΝΟΣ ΑΠΟ ΚΙΝΟΥΜΕΝΑ ΟΡΓΑΝΑ
	ΠΡΟΣΟΧΗ, ΚΙΝΔΥΝΟΣ ΑΠΟ ΟΞΕΑ
	ΜΕΓΙΣΤΗ ΚΛΙΣΗ
	ΕΓΧΕΙΡΙΔΙΟ ΧΡΗΣΤΗ, ΟΔΗΓΙΕΣ ΧΡΗΣΗΣ
	ΔΙΑΒΑΣΤΕ ΤΟ ΕΓΧΕΙΡΙΔΙΟ ΧΡΗΣΤΗ
	ΣΥΜΒΟΛΟ ΣΥΝΕΧΟΥΣ ΡΕΥΜΑΤΟΣ
	ΚΑΤΗΓΟΡΙΑ ΜΟΝΩΣΗΣ, ΑΥΤΗ Η ΤΑΞΙΝΟΜΗΣΗ ΙΣΧΥΕΙ ΜΟΝΟ ΓΙΑ ΜΗΧΑΝΗΜΑΤΑ ΠΟΥ ΛΕΙΤΟΥΡΓΟΥΝ ΜΕ ΜΠΑΤΑΡΙΕΣ.
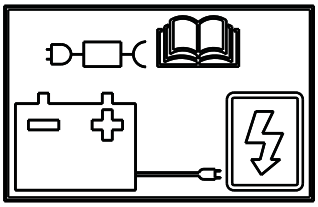	ΣΗΜΕΙΟ ΣΥΝΔΕΣΗΣ ΕΞΩΤΕΡΙΚΟΥ ΦΟΡΤΙΣΤΗ ΜΠΑΤΑΡΙΑΣ.

ΤΕΧΝΙΚΑ ΧΑΡΑΚΤΗΡΙΣΤΙΚΑ

Πλάτος καθαρισμού		mm	1100
		ίντσες	43.30
Δυνατότητα καθαρισμού ανά ώρα		m^2/h	3800-5600
		ft^2/h	40902.86 - 60277.9
Διάμετρος κύριας βούρτσας		mm	280
		ίντσες	11.02
Διάμετρος πλευρικών βουρτσών		mm	400
		ίντσες	15.74
Ισχύς κινητήρα κύριας βούρτσας		W	600
		HP	0.80
Ισχύς κινητήρα πλευρικών βουρτσών		W	90
		HP	0.12
Ισχύς κινητήρα ώθησης		W	450
		HP	0.60
Ισχύς κινητήρα αναρρόφησης		W	260
		HP	0.34
Ισχύς κινητήρα αναδευτήρα φίλτρου		W	90
		HP	0.12
Ισχύς μηχανήματος, (P_M)		W	1560
		HP	2.092
Μέγιστη ταχύτητα		km/h	6.2
		mph	3.8
Χωρητικότητα κάδου απορριμμάτων		Lt	61
		γαλόνια	13.84
Εμβαδόν επιφάνειας φίλτρου πάνελ		m^2	4
		ft^2	43.05
Διάμετρος εμπρός τροχού		mm	250
		ίντσες	9.84
Διάμετρος οπίσθιου τροχού		mm	250
		ίντσες	9.84
Μέγιστη κλίση			16% / 9°
Μεικτό βάρος (GVW)		kg	651
		lbs	1435.21
Βάρος του μηχανήματος κατά τη μεταφορά χωρίς μπαταρίες		kg	258
		lbs	568.8
Βάρος του μηχανήματος κατά τη μεταφορά με μπαταρίες		kg	394.4
		lbs	869.5
Αριθμός μπαταριών		αρ.	4
Τάση μηχανήματος, V_M		V	24Vdc
Μεμονωμένη χωρητικότητα μπαταρίας		Ah (5h)	180
Βάρος μονής μπαταρίας		kg	34.1
		lbs	75.2
Τάση τροφοδοσίας (φόρτιση μπαταρίας)	Εκδόσεις χωρίς φορτιστή	V	24Vdc
Μέγ. ρεύμα (φόρτιση μπαταρίας)		I	23 A
Διαστάσεις μηχανήματος		mm	X=1615 x Y=905 x Z=1210
		ίντσες	X=63.58 x Y=35.62 x Z=47.63
Διαστάσεις χώρου μπαταρίας (μήκος, πλάτος, ύψος)		mm	500 x 500 x 360
		ίντσες	19,68 x 19,68 x 14,1
Συσκευασμένο μέγεθος (μήκος, πλάτος, ύψος)		mm	1740 x 1100 x 1410
		ίντσες	68,50 x 43,30 x 55,51

Ηχητική πίεση - Παράρτημα DD (Εκπομπή ακουστικού θορύβου) EN 60335-2-72: 2012		LpA (dB)	70
Αβεβαιότητα μέτρησης		K (dB)	3
Μετρούμενη ηχητική ισχύς		Lwa (dB)	82
Αβεβαιότητα μέτρησης		K (dB)	3
Εγγυημένη ηχητική ισχύς		Lwa,g (dB)	83
Αβεβαιότητα μέτρησης		K (dB)	3
Επίπεδο κραδασμών (χέρι) - IEC 60335-2-72		HAV m/sec^2	2.6
Αβεβαιότητα μέτρησης, k		m/sec^2	1.3
Επίπεδο κραδασμών (σώμα) - IEC 60335-2-72		HBV m/sec^2	0.5
Αβεβαιότητα μέτρησης, k		m/sec^2	0.3
Βαθμός IP		IP	IPX3

Μεικτό βάρος (GVW): μέγιστο επιτρεπόμενο βάρος με γεμάτο μηχάνημα, έτοιμο προς χρήση. Το μεικτό βάρος του μηχανήματος περιλαμβάνει τη γεμάτη δεξαμενή νερού-απορρυπαντικού με καθαρό νερό, την άδεια δεξαμενή ακάθαρτου νερού (πληρότητα μέχρι τη μέση στην περίπτωση συστημάτων ανακύκλωσης), άδειους σάκους σκόνης, χοάνη γεμάτη μέχρι την ονομαστική της χωρητικότητα, τις μεγαλύτερες συνιστώμενες μπαταρίες και όλα τα αξεσουάρ όπως καλώδια, λάστιχα, απορρυπαντικό, σφουγγαρίστρες και βούρτσες.
Μεταφερόμενο βάρος: το βάρος του μηχανήματος με μπαταρίες, χωρίς πρόσθετο εξοπλισμό (για παράδειγμα, καμπίνα χειριστή, FOPS, δεύτερη και τρίτη πλευρική βούρτσα και προσάρτημα μπροστινής βούρτσας), καθαρό νερό (σε περίπτωση μηχανήματος πλύσης στέγνωσης ή συνδυασμένα μηχανήματα) και με τυπικό βάρος χειριστή (75 kg).
Τα δεδομένα ενδέχεται να αλλάξουν χωρίς προειδοποίηση
V, I: τιμές φόρτισης / τροφοδοσίας
V_M , P_M : μηχάνημα σε μέσες συνθήκες λειτουργίας (όλες οι λειτουργίες ενεργές)

ΔΙΑΣΤΑΣΕΙΣ ΜΗΧΑΝΗΜΑΤΟΣ

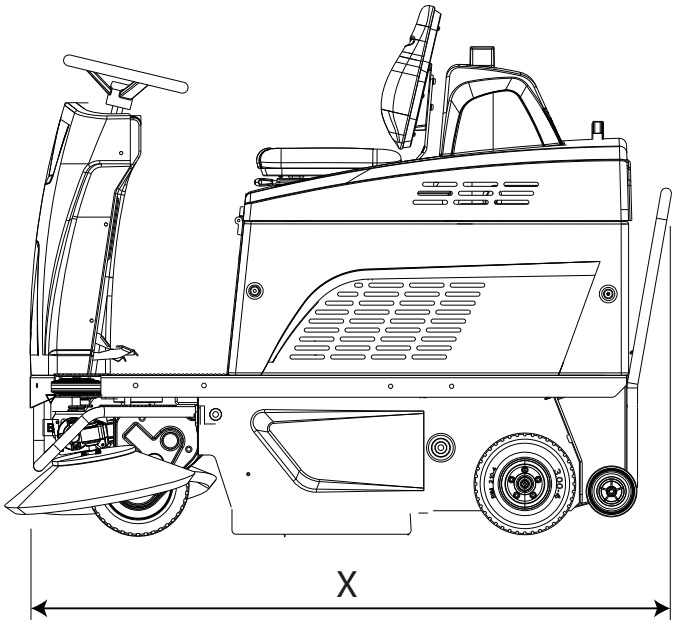

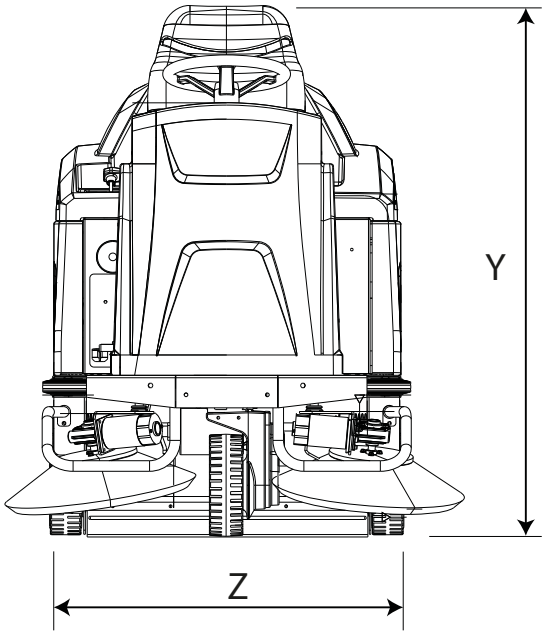

X-Y-Z: Βλ. πίνακα «ΤΕΧΝΙΚΕΣ ΠΡΟΔΙΑΓΡΑΦΕΣ»

ΓΕΝΙΚΕΣ ΠΛΗΡΟΦΟΡΙΕΣ

Σκοπός του εγχειριδίου

Αυτό το εγχειρίδιο έχει συνταχθεί από τον Κατασκευαστή και συνιστά αναπόσπαστο τμήμα του μηχανήματος[1].
Καθορίζει τον σκοπό για τον οποίο έχει σχεδιαστεί και κατασκευαστεί αυτό το μηχάνημα και περιέχει όλες τις πληροφορίες για τους χειριστές[2].
Επιπλέον του παρόντος εγχειριδίου που περιέχει πληροφορίες για τους χειριστές, υπάρχουν διαθέσιμες κι άλλες εκδόσεις με ειδικές πληροφορίες για το προσωπικό συντήρησης[3].
Οι όροι “δεξιά” και “αριστερά”, “δεξιόστροφα” και “αριστερόστροφα” αναφέρονται στην κίνηση του μηχανήματος προς τα εμπρός.
Η διαρκής συμμόρφωση με τις οδηγίες που παρέχονται σε αυτό το εγχειρίδιο εγγυάται την ασφάλεια του χειριστή και του μηχανήματος, διασφαλίζει χαμηλό λειτουργικό κόστος και αποτελέσματα υψηλής ποιότητας και εκτείνει τη διάρκεια ζωής του μηχανήματος. Η μη συμμόρφωση προς αυτές τις οδηγίες μπορεί να προκαλέσει τον τραυματισμό του χειριστή ή φθορές στο μηχάνημα, στο δάπεδο και στο περιβάλλον.
Για να βρίσκετε πιο γρήγορα τα θέματα που σας ενδιαφέρουν, ανατρέξτε στη λίστα περιεχομένων στην αρχή του εγχειριδίου.

Μολονότι το μηχάνημα σας μπορεί να διαφέρει σημαντικά από τις εικόνες του εγχειριδίου, η ορθότητα και ισχύς των οδηγιών που περιέχονται σε αυτό το εγχειρίδιο είναι εγγυημένες

Προσδιορισμός του μηχανήματος

Η πινακίδα του κατασκευαστή παρέχει τις εξής πληροφορίες:

- Όνομα κατασκευαστή
- Μοντέλο.
- Σειριακός αριθμός
- Έτος κατασκευής
- Τάση τροφοδοσίας (τιμή φόρτισης/τροφοδοσίας).
- Ένταση ρεύματος (μέγιστη τιμή φόρτισης, αναλόγως με τις οδηγίες του κατασκευαστή της μπαταρίας).
- Μεικτό βάρος (GVW).
- Βαθμός προστασίας IP.
- Τάση μηχανήματος (σε μεσαίες συνθήκες λειτουργίας).
- Ισχύς μηχανήματος (σε μεσαίες συνθήκες λειτουργίας).
- Μέγιστη διαπραγματεύσιμη κλίση.

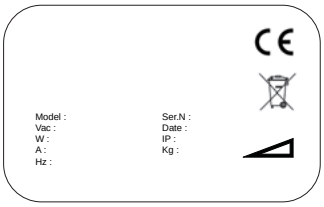

Τεκμηρίωση που παρέχεται με το μηχάνημα

- Εγχειρίδιο χρήστη
- Πιστοποιητικό συμμόρφωσης CE
- Γρήγορος οδηγός,
- Οδηγίες χρήσης και συντήρησης φορτιστή μπαταριών (διατίθεται με τον φορτιστή μπαταριών).

1 Ο ορισμός «μηχάνημα» αντικαθιστά την εμπορική ονομασία που καλύπτεται από αυτό το εγχειρίδιο.

2 Άτομα που είναι υπεύθυνα για τη χρήση του μηχανήματος χωρίς να πραγματοποιούν λειτουργίες που απαιτούν συγκεκριμένες τεχνικές δεξιότητες.

3 Άτομα με εμπειρία, τεχνική κατάρτιση και γνώση του κανονισμού και των κανόνων, που είναι ικανά να πραγματοποιούν τις απαραίτητες λειτουργίες και να αναγνωρίζουν και να αποφεύγουν πιθανούς κινδύνους κατά τον χειρισμό, την εγκατάσταση, τη χρήση και τη συντήρηση αυτού του μηχανήματος.

ΤΕΧΝΙΚΕΣ ΠΛΗΡΟΦΟΡΙΕΣ

Γενική περιγραφή

Το μηχάνημα που περιγράφεται σε αυτό το εγχειρίδιο είναι μια σκούπα με κινητήρα, σχεδιασμένη για το σκούπισμα δαπέδων σε κτίρια και βιομηχανικές εγκαταστάσεις.
Μπορεί να χρησιμοποιηθεί για τον καθαρισμό καταλοίπων από βιομηχανικές διεργασίες, σκόνης και ρύπων γενικότερα σε όλες τις σχετικά ομοιόμορφες, επίπεδες και σκληρές επιφάνειες, όπως, για παράδειγμα, από μπετόν, άσφαλτο, τεχνητό γρανίτη, κεραμικά πλακίδια, λαμαρίνα, μάρμαρο, καθώς και σε ανάγλυφους ή λείους ελαστικούς ή πλαστικούς τάπητες.

Κύρια μέρη του μηχανήματος

Τα κύρια μέρη του μηχανήματος:

1. Κάδος απορριμμάτων.
2. Πίνακας χειριστηρίων.
3. Κεντρική βούρτσα.
4. Πλευρική βούρτσα.
5. Φίλτρο αναρρόφησης.
6. Αναδευτήρας φίλτρου.
7. Κάθισμα χειριστή.
8. Θήκη μπαταριών
9. Τιμόνι.
10. Πεντάλ γκαζιού.
11. Πεντάλ φρένου πορείας και στάθμευσης.
12. Μοχλός ανύψωσης πλευρικών βουρτσών.
13. Πεντάλ "Ανύψωση Πτερυγίου": επιτρέπει στην κεντρική βούρτσα να περισυλλέγει ογκώδη αντικείμενα.
14. Μοχλός ανύψωσης κεντρικής βούρτσας.

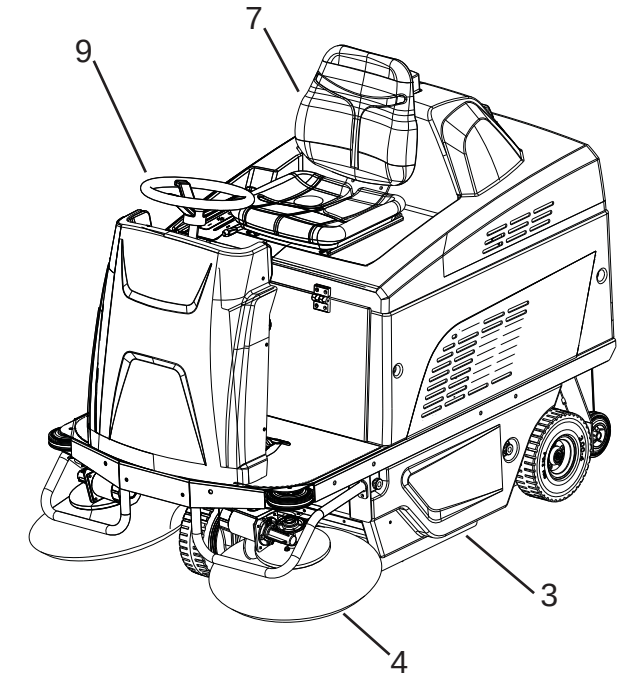

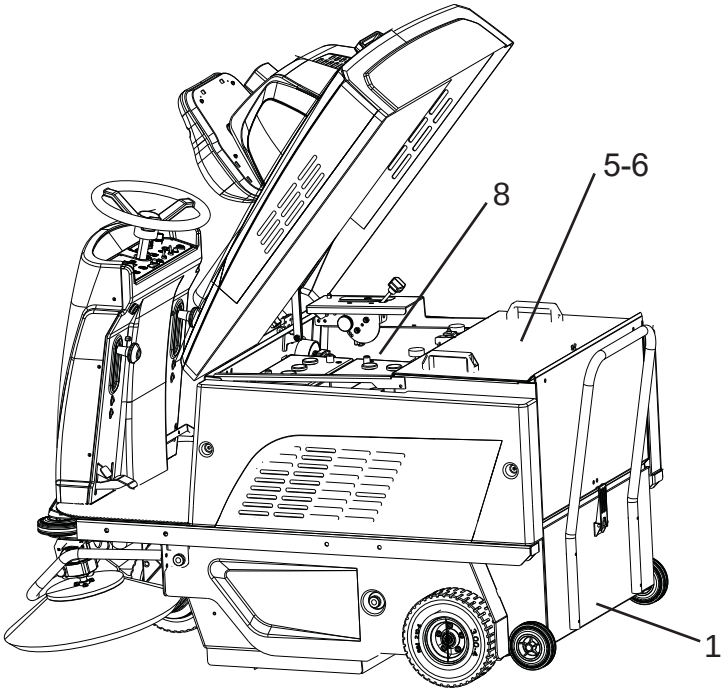

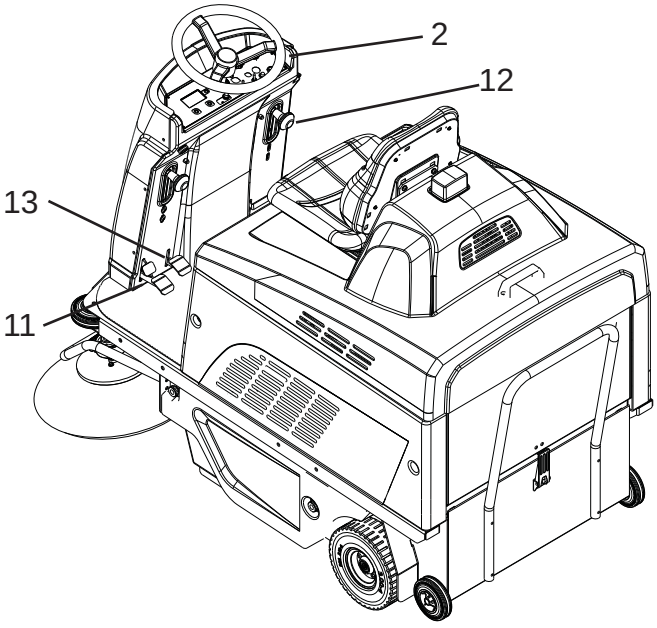

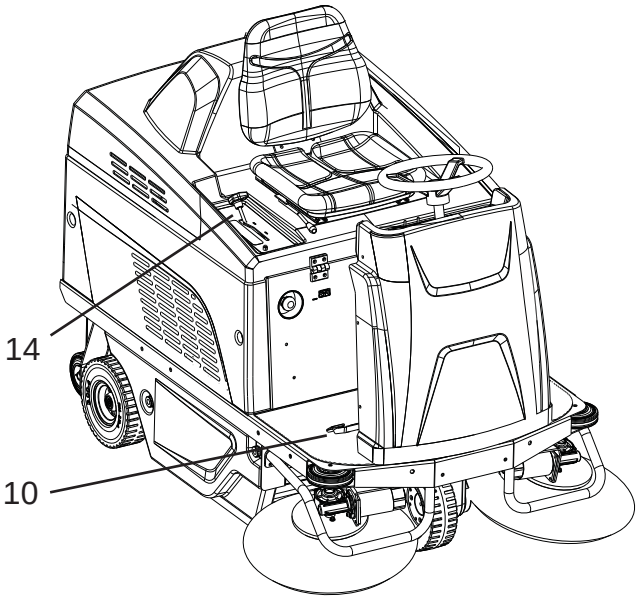

Πίνακας χειριστηρίων

Στο μηχάνημα υπάρχουν τα ακόλουθα χειριστήρια και ενδεικτικές λυχνίες:

15. Κουμπί έκτακτης ανάγκης: λειτουργεί ως μηχανισμός ασφαλείας.
16. Ποτενσιόμετρο ταχύτητας: ρυθμίζει τη μέγιστη ταχύτητα κίνησης του μηχανήματος προς τα εμπρός και με την όπισθεν.
17. Επιλογέας κατεύθυνσης κίνησης. Επιλέγει κίνησης εμπρός ή όπισθεν.
18. Οθόνη, εμφανίζει: Κατάσταση φορτίου μπαταριών σε ποσοστό, Κωδικοί συναγερμού και Ωρομετρητής.
19. Κουμπί Κόρνας.
20. Κουμπί αναρρόφησης: ενεργοποιεί/απενεργοποιεί τον κινητήρα αναρρόφησης.
21. Κουμπί προγραμματισμού για τη διαχείριση του ΜΕΝΟΥ ΧΡΗΣΤΗ.
22. Κουμπί αναδευτήρα φίλτρου: ενεργοποιεί τη μη αυτόματη λειτουργία του αναδευτήρα φίλτρου.
23. Γενικός διακόπτης / κλειδί εκκίνησης: συνδέει και αποσυνδέει την παροχή ηλεκτρικού ρεύματος σε όλες τις λειτουργίες του μηχανήματος.
24. Δεν χρησιμοποιείται.
25. Δεν χρησιμοποιείται.
26. Δεν χρησιμοποιείται.

Αξεσουάρ

Βλ. κατάλογο συνιστώμενων ανταλλακτικών

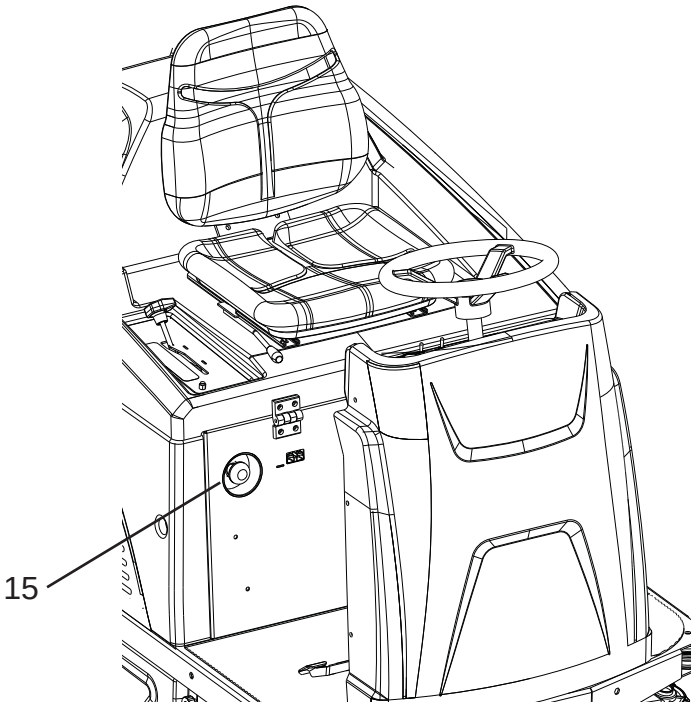

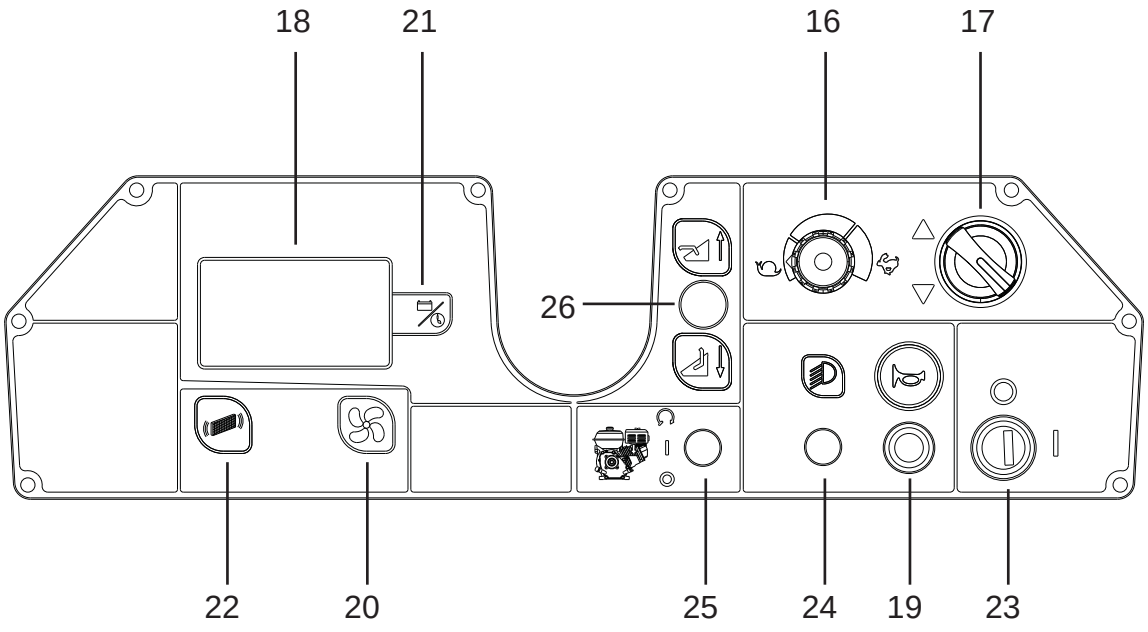

ΧΕΙΡΙΣΜΟΣ ΚΑΙ ΕΓΚΑΤΑΣΤΑΣΗ

Ανύψωση και μεταφορά του συσκευασμένου μηχανήματος σε παλέτα

! ΠΡΟΣΟΧΗ: Κατά τη διάρκεια όλων των ενεργειών ανύψωσης, βεβαιωθείτε ότι το συσκευασμένο μηχάνημα στην παλέτα είναι γερά στερεωμένο, ώστε να μην διατρέχει κίνδυνο να ανατραπεί ή να πέσει κατά λάθος.
Πάντοτε να φορτώνετε/ξεφορτώνετε τα φορτηγά σε επαρκώς φωτιζόμενους χώρους.

Το μηχάνημα συσκευάζεται σε παλέτα από τον Κατασκευαστή και πρέπει να φορτώνεται στο όχημα μεταφοράς με χρήση κατάλληλου ανυψωτικού εξοπλισμού (βλ. Ευρωπαϊκή οδηγία 2006/42/ΕΟΚ και τις μεταγενέστερες τροποποιήσεις ή/και προσθήκες). Κατά την άφιξη στον προορισμό του, το μηχάνημα πρέπει να εκφορτώνεται με χρήση παρόμοιου εξοπλισμού.
Πρέπει πάντα να χρησιμοποιείται κλαρκ για την ανύψωση του συσκευασμένου μέρους του μηχανήματος. Χειριστείτε το με προσοχή ώστε να αποφύγετε τα χτυπήματα και να διασφαλίσετε ότι το μηχάνημα δεν θα ανατραπεί.

Έλεγχοι παράδοσης

Όταν οι μεταφορείς παραδώσουν το μηχάνημα, βεβαιωθείτε πως η συσκευασία και το μηχάνημα είναι και τα δυο ολόκληρα και άθικτα. Εάν το μηχάνημα έχει φθαρεί, βεβαιωθείτε πως ο μεταφορέας γνωρίζει την φθορά και προτού αποδεχτείτε τα αντικείμενα, διατηρήστε το δικαίωμα (γραπτώς) να ζητήσετε αποζημίωση για την ζημία.

Αποσυσκευασία

! ΚΙΝΔΥΝΟΣ: για την αποσυσκευασία του μηχανήματος, ο χειριστής θα πρέπει να διαθέτει τα απαραίτητα μέσα ατομικής προστασίας (γάντια, γυαλιά, κτλ.) ώστε να περιορίσει τον κίνδυνο τραυματισμού.

Για να αποσυσκευάσετε το μηχάνημα, ενεργήστε ως εξής:
- Κόψτε και αφαιρέστε τα πλαστικά λουριά χρησιμοποιώντας ψαλίδι ή πένσα,
- Αφαιρέστε τη χαρτονένια συσκευασία,
- Αφαιρέστε τις πλευρικές βούρτσες στο εσωτερικό της θήκης μπαταριών.
- Αφαιρέστε τους φακέλους από το εσωτερικό της θήκης μπαταριών και ελέγξτε το περιεχόμενό τους: οδηγίες χρήσης, πιστοποιητικό συμμόρφωσης CE, γρήγορος οδηγός, οδηγίες για την επιλογή του φορτιστή μπαταρίας, γέφυρες μπαταριών με ακροδέκτες, 1 συνδετήρας για φορτιστή μπαταρίας, 2 κλειδιά
- Αφαιρέστε τα μεταλλικά άγκιστρα που στερεώνουν τους εμπρός/πίσω τροχούς και το πλαίσιο του μηχανήματος στην παλέτα.
- Αποδεσμεύστε το φρένο στάθμευσης.

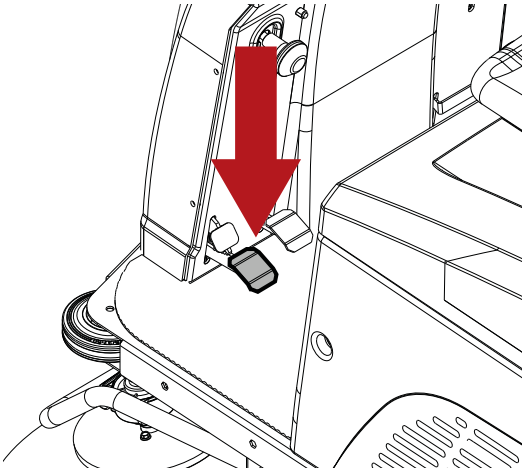

- Χρησιμοποιώντας μια ράμπα, κατεβάστε το μηχάνημα από την παλέτα ωθώντας το προς την κατεύθυνση οπισθοπορείας. Το μηχάνημα δεν πρέπει να ανυψώνεται.

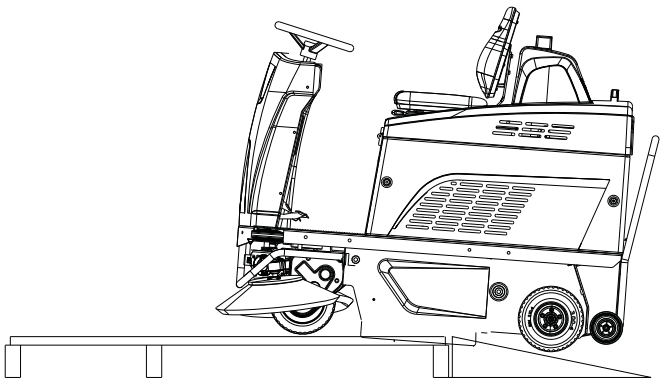

- Αφαιρέστε την πλευρική βούρτσα από τη συσκευασία της.
- Καθαρίστε το εξωτερικό του μηχανήματος, τηρώντας τους κανονισμούς ασφαλείας.

Αφού απομακρύνετε το μηχάνημα από τη συσκευασία, μπορείτε να εγκαταστήσετε τις μπαταρίες σύμφωνα με τις οδηγίες της ενότητας "**Μπαταρίες: εγκατάσταση και σύνδεση**".
Η συσκευασία μπορεί να διατηρηθεί και να επαναχρησιμοποιηθεί για να προστατέψει το μηχάνημα εάν μετακινηθεί σε άλλο χώρο ή σε εργαστήριο επισκευής. Διαφορετικά, πρέπει να την απορρίψετε σύμφωνα με τους ισχύοντες κανονισμούς.

Μπαταρίες

! ΠΡΟΣΟΧΗ: μην χρησιμοποιείτε ΜΗ επαναφορτιζόμενες μπαταρίες

Σε αυτά τα μηχανήματα μπορούν να εγκατασταθούν δυο διαφορετικοί τύποι μπαταρίας:
Σωληνωτές στεγανές μπαταρίες (WET): το επίπεδο ηλεκτρολυτών πρέπει να ελέγχεται συστηματικά.
Μπαταρίες (ΤΖΕΛ ή AGM): αυτός ο τύπος μπαταρίας δεν χρειάζεται συντήρηση.
Τα τεχνικά χαρακτηριστικά πρέπει να είναι αντίστοιχα εκείνων που αναγράφονται στην ενότητα "**Τεχνικά Χαρακτηριστικά"** του μηχανήματος: πράγματι, η χρήση συσσωρευτών μεγαλύτερου βάρους μπορεί να επηρεάσει σε μεγάλο βαθμό την ευελιξία και να προκαλέσει υπερθέρμανση στον κινητήρα κίνησης, ενώ οι μπαταρίες μικρότερης χωρητικότητας και βάρους καθιστούν αναγκαίες τις συχνές επαναφορτίσεις.

Επιλογή τύπου μπαταρίας του μηχανήματος

! ΠΛΗΡΟΦΟΡΙΕΣ
Επιλέξτε στο λογισμικό του μηχανήματος τον τύπο μπαταρίας που έχει εγκατασταθεί.

! ΠΡΟΣΟΧΗ: στα μηχανήματα που παραδίδονται με τις μπαταρίες εγκατεστημένες, οι ρυθμίσεις "ΤΥΠΟΣ ΜΠΑΤΑΡΙΑΣ" γίνονται από υο εργοστάσιο.

Ακολουθήστε τις παρακάτω οδηγίες για να ορίσετε τον τύπο της εγκατεστημένης μπαταρίας στην πλακέτα λογικού κυκλώματος του μηχανήματος.

- Απενεργοποιήστε το μηχάνημα γυρνώντας το κλειδί εκκίνησης.

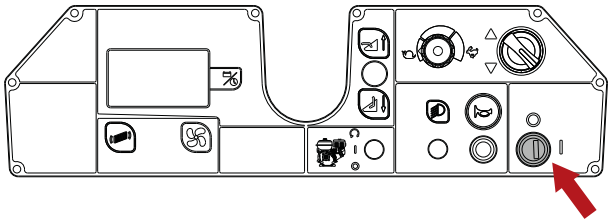

- Πιέστε τα πλήκτρα Προγραμματισμός και Αναρρόφηση ταυτοχρόνως και στη συνέχεια ενεργοποιήστε το μηχάνημα γυρνώντας το κλειδί εκκίνησης.

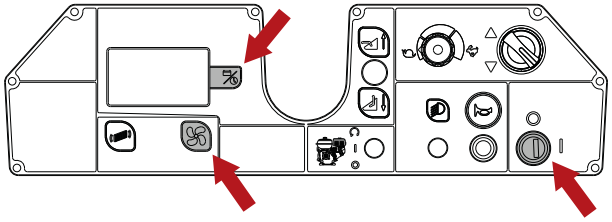

- Πιέστε το κουμπί Αναρρόφηση δύο φορές.

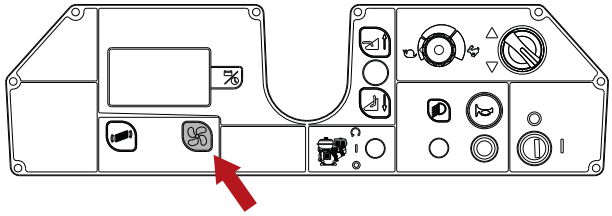

- Πιέστε το κουμπί Προγραμματισμός για είσοδο στο μενού επιλογής τύπου μπαταρίας.

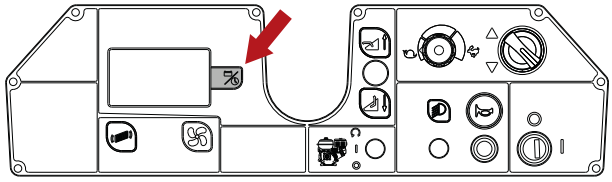

- Επιλέξτε με τα πλήκτρα Αναρρόφηση ή Ανάδευση τον τύπο της εγκατεστημένης μπαταρίας: "ΥΓΡΗ Μπαταρία" ή "Μπαταρία GEL/AGM".

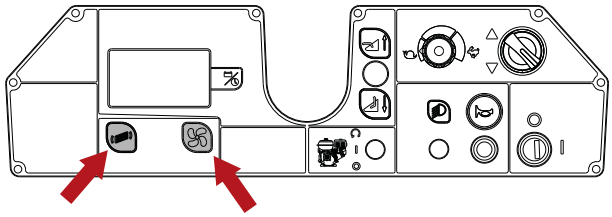

- Αποθηκεύστε την παράμετρο πιέζοντας το κουμπί προγραμματισμού.

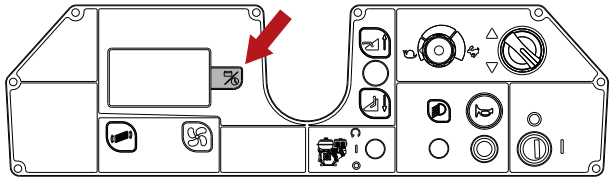

- Πιέστε το κουμπί Αναρρόφηση έως το στοιχείο "ΕΞΟΔΟΣ" και πιέστε το κουμπί Προγραμματισμός για έξοδο και αποθήκευση της παραμέτρου.

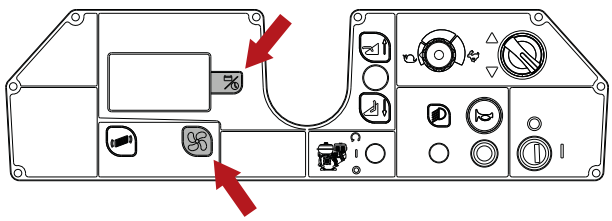

Μπαταρίες WET, προετοιμασία:

! ΚΙΝΔΥΝΟΣ: Η διαδικασία προετοιμασίας, εγκατάστασης, σύνδεσης και αφαίρεσης των μπαταριών πρέπει να εκτελείται από εξειδικευμένο τεχνικό προσωπικό της TENNANT (εφεξής "εξειδικευμένο προσωπικό").

! ΚΙΝΔΥΝΟΣ: κατά την εγκατάσταση ή οποιαδήποτε επέμβαση συντήρησης της μαπατρίας, το εξειδικευμένο προσωπικό πρέπει να διαθέτει τα αναγκαία μέσα (γάντια, γυαλιά, φόρμα εργασίας κ.λπ.) για τον περιορισμό των κινδύνων ατυχήματος, να απομακρύνεται από ενδεχόμενες ακάλυπτες φλόγες, να μην βραχυκυκλώνει τους πόλους των μπαταριών, να μην προκαλεί σπινθήρες και να μην καπνίζει.

! ΚΙΝΔΥΝΟΣ: σε περίπτωση διαρροής υγρού από την μπαταρία, μην αγγίζετε το υγρό και εφαρμόστε τα ακόλουθα προληπτικά μέτρα:
Η επαφή με το δέρμα μπορεί να προκαλέσει ερεθισμό: πλυθείτε με σαπούνι και νερό.
Η εισπνοή ατμών μπορεί να προκαλέσει ερεθισμό των αναπνευστικών οδών: παραμείνετε σε υπαίθριο χώρο και συμβουλευτείτε γιατρό.
Η επαφή με τα μάτια μπορεί να προκαλέσει ερεθισμό: ξεπλύνετε αμέσως τα μάτια με άφθονο
νερό και σχολαστικά για τουλάχιστον 15 λεπτά και συμβουλευτείτε γιατρό.

Μπαταρίες: εγκατάσταση και σύνδεση

! ΚΙΝΔΥΝΟΣ: κατά την εγκατάσταση ή οποιαδήποτε επέμβαση συντήρησης της μαπατρίας, το εξειδικευμένο προσωπικό πρέπει να διαθέτει τα αναγκαία μέσα (γάντια, γυαλιά, φόρμα εργασίας κ.λπ.) για τον περιορισμό των κινδύνων ατυχήματος, να απομακρύνεται από ενδεχόμενες ακάλυπτες φλόγες, να μην βραχυκυκλώνει τους πόλους των μπαταριών, να μην προκαλεί σπινθήρες και να μην καπνίζει.

! ΚΙΝΔΥΝΟΣ: σε περίπτωση διαρροής υγρού από την μπαταρία, μην αγγίζετε το υγρό και εφαρμόστε τα ακόλουθα προληπτικά μέτρα:
Η επαφή με το δέρμα μπορεί να προκαλέσει ερεθισμό: πλυθείτε με σαπούνι και νερό.
Η εισπνοή ατμών μπορεί να προκαλέσει ερεθισμό των αναπνευστικών οδών: παραμείνετε σε υπαίθριο χώρο και συμβουλευτείτε
γιατρό.
Η επαφή με τα μάτια μπορεί να προκαλέσει ερεθισμό: ξεπλύνετε αμέσως τα μάτια με άφθονο
νερό και σχολαστικά για τουλάχιστον 15 λεπτά και συμβουλευτείτε γιατρό.

! ΠΡΟΣΟΧΗ: Η διαδικασία εγκατάστασης και σύνδεσης των μπαταριών πρέπει να εκτελείται από εξειδικευμένο τεχνικό προσωπικό.

! ΠΡΟΣΟΧΗ: Κατά την εγκατάσταση και τη σύνδεση των μπαταριών αποσυνδέετε τον φορτιστή από την πρίζα του ρεύματος.

! ΠΡΟΣΟΧΗ: πριν προχωρήσετε στις ενέργειες που περιγράφονται στη συνέχεια, σταματήστε το μηχάνημα σε επίπεδη επιφάνεια, απενεργοποιήστε το, αφαιρέστε το κλειδί από τον διακόπτη και τραβήξτε το φρένο στάθμευσης.

! ΚΙΝΔΥΝΟΣ: βεβαιωθείτε πως συνδέετε τα τερματικά με «+» στους θετικούς πόλους της μπαταρίας. Μην ελέγχετε την φόρτιση της μπαταρίας με σπινθηρισμό.

Περιστρέψτε προς το τιμόνι το κάλυμμα στήριξης του καθίσματος και στη συνέχεια τοποθετήστε την μπαταρία στη θήκη με την κατεύθυνση που απεικονίζεται στο σχέδιο.

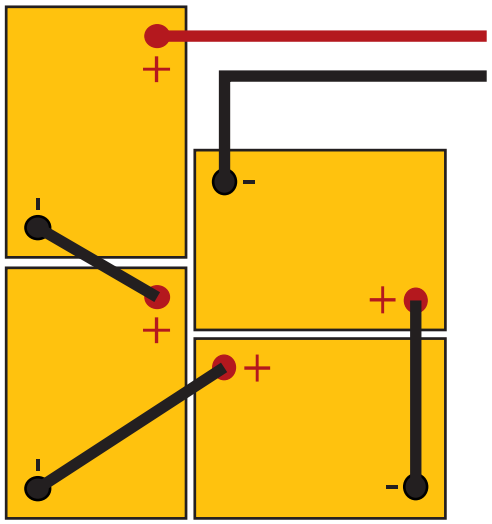

Συνδέστε τους ακροδέκτες των καλωδίων στους πόλους των μπαταριών, σφίξτε τους ακροδέκτες στους πόλους και καλύψτε τους με βαζελίνη. Κλείστε το κάλυμμα στήριξης του καθίσματος στη θέση λειτουργίας.
Όταν χρησιμοποιείτε το μηχάνημα, τηρείτε τις ακόλουθες οδηγίες.

Επιλογή ΕΞΩΤΕΡΙΚΟΥ φορτιστή μπαταριών

! ΚΙΝΔΥΝΟΣ: Χρησιμοποιείτε φορτιστή μπαταριών με σήμανση ΕΕ ο οποίος συμμορφώνεται προς τα σχετικά πρότυπα προϊόντος (EN60335-2-29) και διαθέτει διπλή ή ενισχυμένη μόνωση μεταξύ εισόδου και εξόδου και δίκτυο εξόδου SELV.

! ΠΡΟΣΟΧΗ: βεβαιωθείτε ότι ο φορτιστής μπαταριών είναι συμβατός με τις μπαταρίες προς φόρτιση.

Σωληνωτές μπαταρίες μολύβδου (WET): συνιστάται ηλεκτρονικός φορτιστής μπαταριών. Σε κάθε περίπτωση, συμβουλευτείτε τον κατασκευαστή και τις οδηγίες του φορτιστή για να επιβεβαιώσετε την καταλληλότητα του εξωτερικού φορτιστή.
Μπαταρίες ΤΖΕΛ ή AGM: χρησιμοποιήστε φορτιστή ειδικό για μπαταρίες αυτού του τύπου.

Προετοιμασία του ΕΞΩΤΕΡΙΚΟΥ φορτιστή μπαταριών

! ΠΡΟΣΟΧΗ: η διαδικασία αυτή πρέπει να πραγματοποιείται μόνο από εξειδικευμένο τεχνικό.

Εάν θέλετε να χρησιμοποιήσετε φορτιστή που δεν παρέχεται με το μηχάνημα, πρέπει να τον τοποθετήσετε με τον συνδέτη που παρέχεται με το μηχάνημα.
Ο συνδετήρας που παρέχεται για τον εξωτερικό φορτιστή μπαταριών είναι κατάλληλος για καλώδια μέγιστης διατομής 16mm^2.
Ακολουθήστε τα εξής βήματα για την τοποθέτηση του συνδετήρα.
Αφαιρέστε περίπου 13 mm από το προστατευτικό κάλυμμα του κόκκινου και του μαύρου καλωδίου του φορτιστή μπαταρίας,
Συνδέστε τα άκρα στις επαφές του συνδετήρα και πιέστε με δύναμη χρησιμοποιώντας κατάλληλη τσιμπίδα σύσφιγξης,
Βεβαιωθείτε ότι η πολικότητα είναι σωστή (κόκκινο +, μαύρο –) κατά τη σύνδεση των καλωδίων στον συνδετήρα.

Τοποθέτηση της πλευρικής βούρτσας

! ΠΡΟΣΟΧΗ: πριν προχωρήσετε στις ενέργειες που περιγράφονται στη συνέχεια, σταματήστε το μηχάνημα σε επίπεδη επιφάνεια, απενεργοποιήστε το, αφαιρέστε το κλειδί από τον διακόπτη και τραβήξτε το φρένο στάθμευσης.

Συναρμολόγηση:

- Ξεβιδώστε τη βίδα που υπάρχει στον άξονα του κινητήρα.
- Βεβαιωθείτε ότι στον άξονα κινητήρα έχει τοποθετηθεί το κλειδί ασφάλισης.
- Τοποθετήστε τη βούρτσα μαζί με τη φλάντζα στον άξονα του κινητήρα.
- Σφίξτε ξανά τη βίδα ασφάλισης.

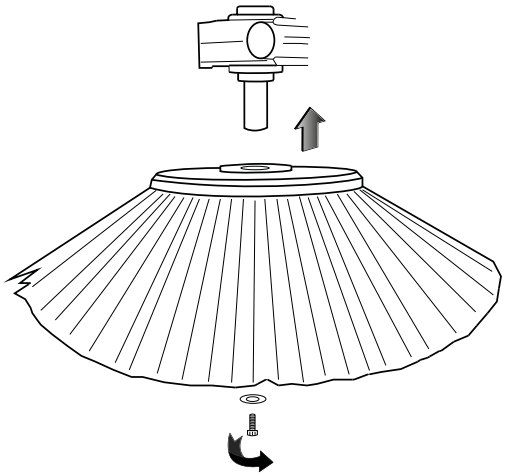

Αποσυναρμολόγηση:

- Εφαρμόστε την αντίθετη διαδικασία.

ΠΡΑΚΤΙΚΟΣ ΟΔΗΓΟΣ ΧΕΙΡΙΣΤΗ

Ενδυμασία και εξοπλισμός

Χρησιμοποιείτε πάντα υποδήματα ασφαλείας με αντιολισθητικές σόλες.
Χρησιμοποιείτε προστατευτικά γυαλιά ή μάσκα και ενδυμασία ασφαλείας.
Ανάλογα με την επιφάνεια για καθαρισμό και το περιβάλλον της, τα αναγκαία μέτρα προστασίας από το νέφος σκόνης μπορούν να προβλέπουν τη χρήση μάσκας κατηγορίας FFP2, ισοδύναμης ή ανώτερης.

Πριν την έναρξη λειτουργίας του μηχανήματος

Πριν το σκούπισμα, συγκεντρώστε τα απορρίμματα μεγάλου μεγέθους. Συγκεντρώστε κομμάτια νήματος, κορδέλες και σπάγκους που μπορούν να τυλιχτούν γύρω από τις βούρτσες.

Προετοιμασία του μηχανήματος για εργασία

Πραγματοποιήστε τους ακόλουθους ελέγχους προτού ξεκινήσετε να εργάζεστε:

- Βεβαιωθείτε ότι οι μπαταρίες είναι εντελώς φορτισμένες και, σε αντίθετη περίπτωση, φροντίστε για τη φόρτισή τους. Για τη διαδικασία αυτή τηρείτε τις οδηγίες της ενότητας "**Φόρτιση μπαταριών**".
- Βεβαιωθείτε ότι ο κάδος απορριμμάτων είναι άδειος και, σε αντίθετη περίπτωση, αδειάστε τον σύμφωνα με τις οδηγίες της ενότητας **"Άδειασμα του κάδου απορριμμάτων"**.

! ΠΛΗΡΟΦΟΡΙΕΣ
Για να διευκολύνετε τη χρήση του μηχανήματος, μπορείτε να ρυθμίσετε τη θέση του καθίσματος χειριστή.

Εργασία

! ΠΡΟΣΟΧΗ: μην χρησιμοποιείτε το μηχάνημα αν δεν έχετε διαβάσει τις οδηγίες χρήσης και συντήρησης.

! ΠΡΟΣΟΧΗ: μην σκουπίζετε κομμάτια νήματος, κορδέλες και σπάγκους που μπορούν να τυλιχτούν γύρω από τις βούρτσες.

! ΠΛΗΡΟΦΟΡΙΕΣ
Απελευθερώνοντας το πεντάλ γκαζιού, απενεργοποιούνται αυτόματα όλες οι λειτουργίες εντός 5 δευτερολέπτων (ΑΥΤΟΜΑΤΗ ΑΠΕΝΕΡΓΟΠΟΙΗΣΗ). Για να ενεργοποιηθούν και πάλι οι λειτουργίες, αρκεί να πιέσετε το πεντάλ γκαζιού.

! ΠΛΗΡΟΦΟΡΙΕΣ
Μπορείτε να ενεργοποιήσετε/απενεργοποιήσετε το σύστημα "ΑΥΤΟΜΑΤΗ ΑΠΕΝΕΡΓΟΠΟΙΗΣΗ" από το μενού λογισμικού του μηχανήματος. Συμβουλευτείτε την ενότητα "ΜΕΝΟΥ ΧΡΗΣΤΗ".

! ΚΙΝΔΥΝΟΣ: Ποτέ μη χρησιμοποιείτε το μηχάνημα για να καθαρίσετε αναφλέξιμες σκόνες, εύφλεκτα ή εκρηκτικά υγρά (π.χ. βενζίνη, πετρέλαιο κ.λπ.), οξέα και διαλύτες (π.χ. διαλύτες για βερνίκια, ακετόνη κ.λπ.) ακόμα κι αν είναι αραιωμένα.

- Καθίστε σωστά στη θέση.
- Θέστε το μηχάνημα σε λειτουργία γυρνώντας το κλειδί εκκίνησης.

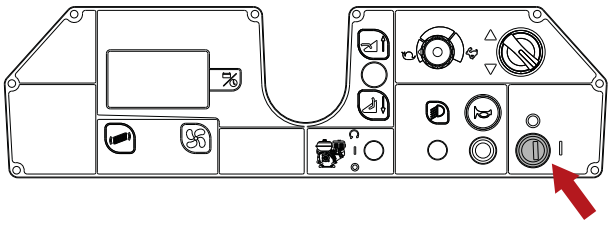

- Επιλέξτε κατεύθυνση κίνησης μέσω του επιλογέα κίνησης.

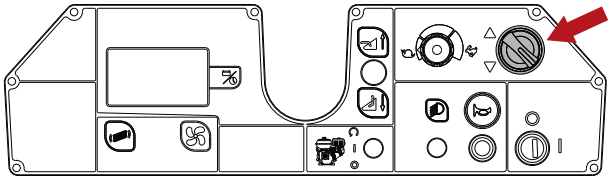

- Κατεβάστε την κεντρική βούρτσα πιέζοντας προς τα εμπρός τον μοχλό ενεργοποίησης. Με την κάθοδο της βούρτσας ενεργοποιείται ο κινητήρας βούρτσας και η αναρρόφηση.

! ΠΛΗΡΟΦΟΡΙΕΣ
Στον οδηγό του μοχλού ελέγχου της κεντρικής βούρτσας είναι τοποθετημένη μια επαναφερόμενη ασφάλεια.
Εάν η κεντρική βούρτσα σταματήσει να λειτουργεί, πατήστε το κουμπί για την επαναφορά της ασφάλειας.

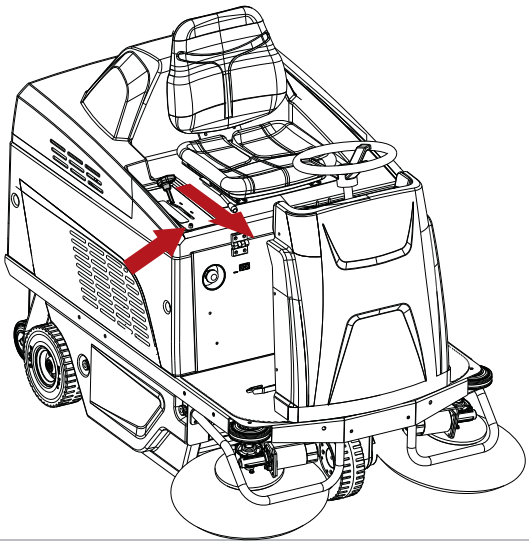

- Κατεβάστε τις πλευρικές βούρτσες τραβώντας και κατεβάζοντας τους αντίστοιχους μοχλούς.

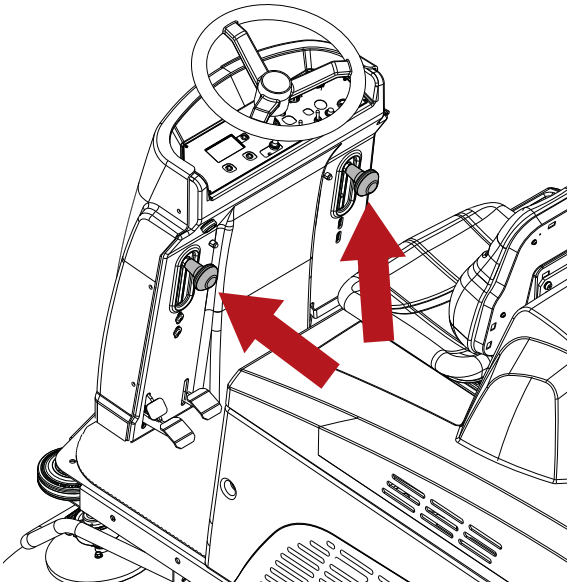

! ΠΛΗΡΟΦΟΡΙΕΣ
Πάνω από κάθε μοχλό πλευρικής βούρτσας είναι τοποθετημένη μια επαναφερόμενη ασφάλεια.
Εάν μια πλευρική βούρτσα σταματήσει να λειτουργεί, πατήστε το κουμπί για την επαναφορά της ασφάλειας.

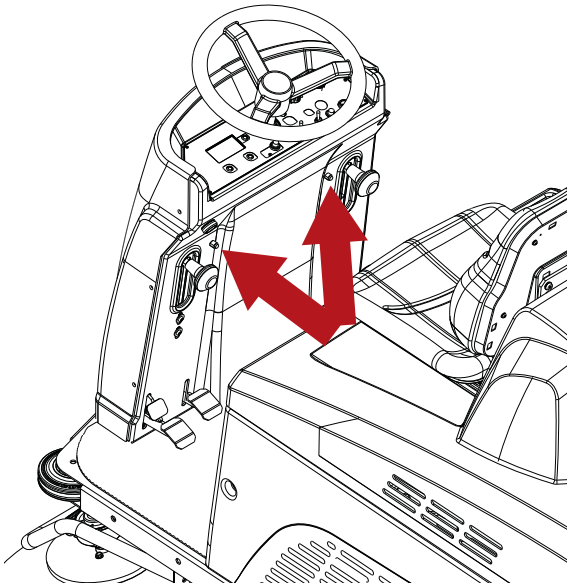

- Ξεκινήστε την εργασία καθαρισμού ελέγχοντας με τα χέρια το τιμόνι και πιέζοντας το πεντάλ γκαζιού.

- Η μέγιστη ταχύτητα εργασίας μπορεί να ρυθμιστεί γυρίζοντας το ποτενσιόμετρο.

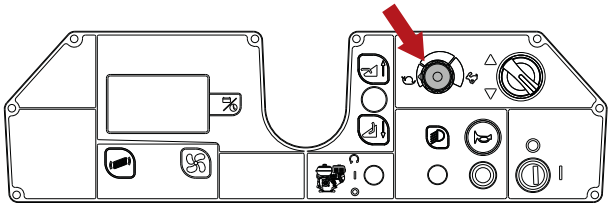

- Εάν χρειαστεί να εργαστείτε σε υγρό έδαφος, για την προστασία του χάρτινου φίλτρου, είναι απολύτως απαραίτητο να σταματήσετε τον κινητήρα αναρρόφησης πατώντας το κουμπί αναρρόφησης.

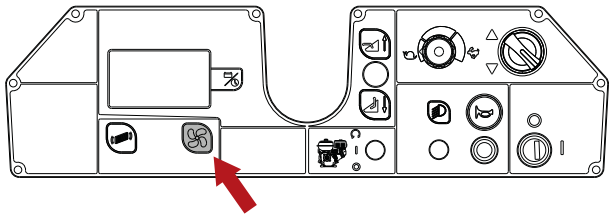

- Για τη συλλογή αντικειμένων μεγάλου όγκου, πιέστε το πεντάλ “Ανύψωση Πτερυγίου”.

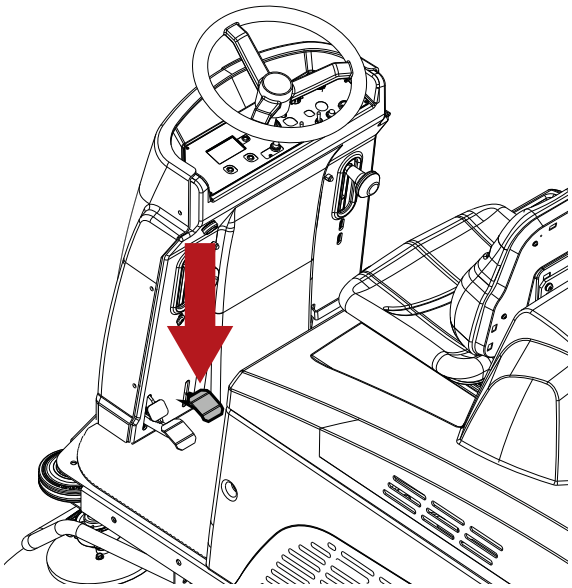

Για να ακινητοποιηθεί το μηχάνημα, ελευθερώστε το πεντάλ γκαζιού και πιέστε το πεντάλ του φρένου. Συμβουλευτείτε την ενότητα “**Φρένο πορείας και φρένο στάθμευσης”**. Πριν απομακρυνθείτε από το μηχάνημα, ακινητοποιήστε το σε επίπεδη επιφάνεια, απενεργοποιήστε το, αφαιρέστε το κλειδί εκκίνησης, βεβαιωθείτε ότι η κεντρική και οι πλευρικές βούρτσες έχουν ανυψωθεί από το δάπεδο και τραβήξτε το φρένο στάθμευσης.

Φρένο πορείας και φρένο στάθμευσης

Για να χρησιμοποιήσετε το φρένο πορείας, πιέστε το πεντάλ.

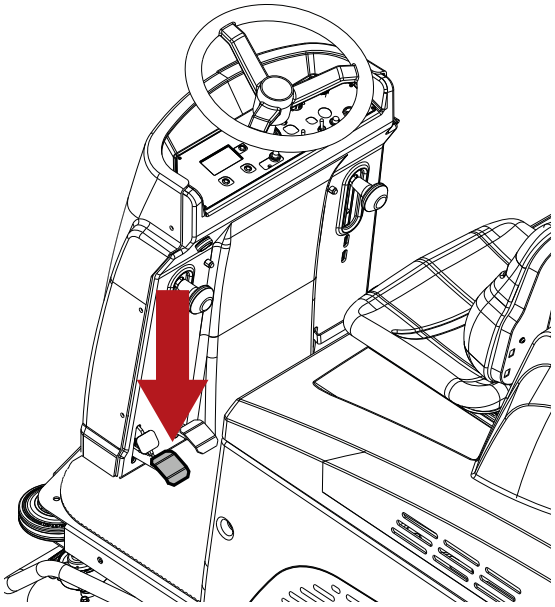

Για να δέσετε το φρένο στάθμευσης, πιέστε μέχρι τέρμα το πεντάλ του φρένου και το πενάλ ασφάλισης.

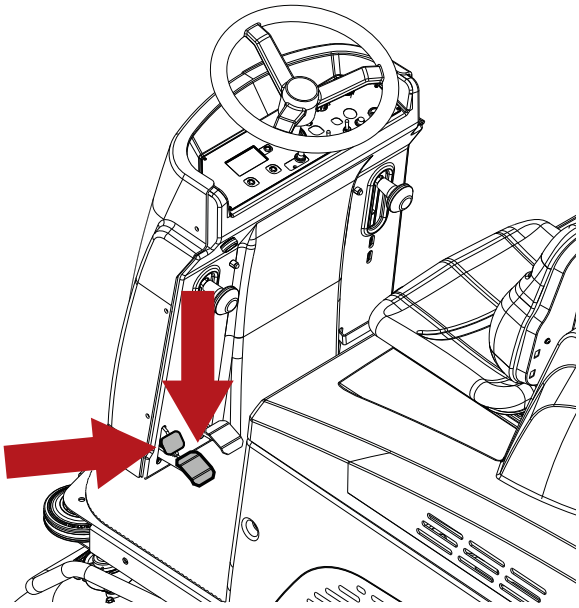

Για να λύσετε το φρένο στάθμευσης, πιέστε μέχρι τέρμα το πεντάλ του φρένου.

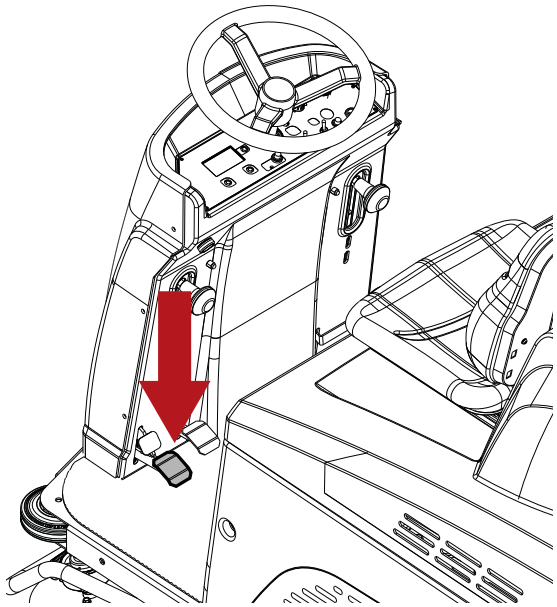

Κατά τη λειτουργία του μηχανήματος:

- Προσπαθήστε να ακολουθήσετε όσο το δυνατόν πιο ευθύγραμμες διαδρομές.
- Οι διαδρομές καθαρισμού πρέπει να επικαλύπτονται κατά μερικά εκατοστά.
- Ρυθμίστε την ταχύτητα του μηχανήματος, αναλόγως με τις συνθήκες καθαρισμού.
- Ελέγχετε την ένδειξη της μπαταρίας ώστε να βεβαιώνεστε ότι υπάρχει η αναγκαία αυτονομία για την ολοκλήρωση της εργασίας.

! ΠΡΟΣΟΧΗ: μην χρησιμοποιείτε το μηχάνημα σε επιφάνειες με κλίση μεγαλύτερη από τη συνιστώμενη.

! ΠΡΟΣΟΧΗ: όταν χρησιμοποιείτε το μηχάνημα σε μικρές κλίσεις, αποφεύγετε τις εγκάρσιες κινήσεις διατηρώντας το όχημα παράλληλο προς την κατεύθυνση της κλίσης, κάνοντας προσεκτικούς ελιγμούς και αποφεύγοντας τις αναστροφές.

Κουμπί έκτακτης ανάγκης

Σε περίπτωση έκτακτης ανάγκης, το κουμπί διακόπτει την τροφοδοσία του μηχανήματος.
Για να διακόψετε την τροφοδοσία, πιέστε το κουμπί.
Για την επανεκκίνηση του μηχανήματος, τραβήξτε το κουμπί.

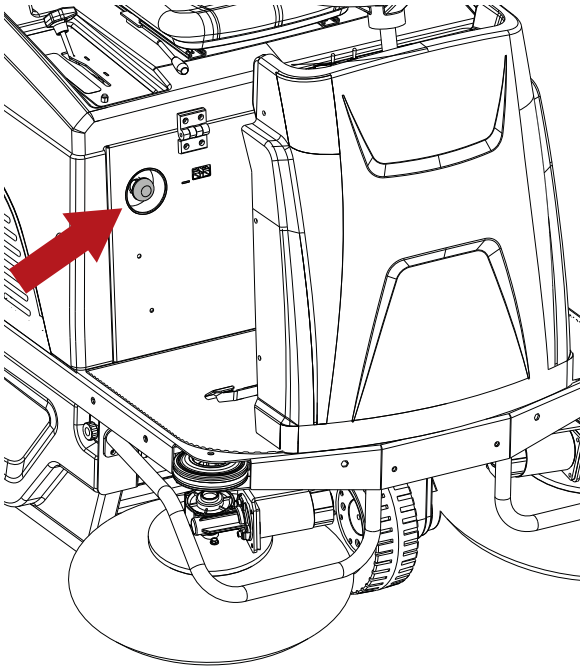

Θερμοστάτης ασφαλείας

Ο θερμοστάτης ασφαλείας βρίσκεται στη θέση που επισημαίνεται.
Σε περίπτωση που εκδηλωθεί πυρκαγιά εντός του κάδου απορριμμάτων, ο θερμοστάτης διακόπτει τη λειτουργία του ανεμιστήρα και μπορείτε να εφαρμόσετε την ακόλουθη διαδικασία:

- Μετακινήστε το μηχάνημα σε ασφαλές σημείο.
- Αφαιρέστε το κλειδί εκκίνησης και δέστε το φρένο στάθμευσης.
- Ανοίξτε τον κάδο απορριμμάτων και εξαλείψτε την πηγή θερμότητας.

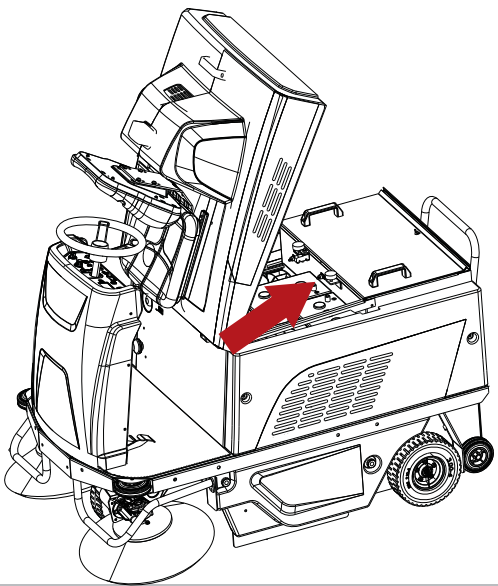

Ένδειξη μπαταρίας

Στην οθόνη εμφανίζεται η κατάσταση του φορτίου των μπαταριών σε ποσοστό. Όταν το ποσοστό του φορτίου των μπαταριών πέσει κάτω από ένα συγκεκριμένο όριο, διακόπτονται οι λειτουργίες καθαρισμού πλην της πρόωσης. Συμβουλευτείτε την ενότητα **“Συναγερμοί / ειδοποιήσεις στην οθόνη”**.
Φροντίστε για τη φόρτιση των μπαταριών. Για τη διαδικασία αυτή, συμβουλευτείτε την ενότητα “**Φόρτιση μπαταριών**”.

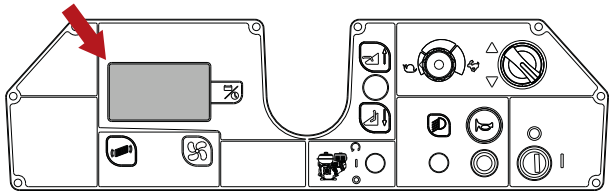

Άδειασμα κάδου απορριμμάτων

! ΚΙΝΔΥΝΟΣ: η διαδικασία εκκένωσης του κάδου απορριμμάτων πρέπει να εκτελείται πάντα φορώντας μάσκα για την προστασία των αναπνευστικών οδών από τη σκόνη, η οποία υπάρχει πάντα κατά την εκτέλεσή της.

Στο τέλος της εργασίας, αδειάζετε τον κάδο απορριμμάτων εφαρμόζοντας τις; ακόλουθες οδηγίες:

- Ενεργοποίηση αναδευτήρα φίλτρου επί 5 δευτερόλεπτα.

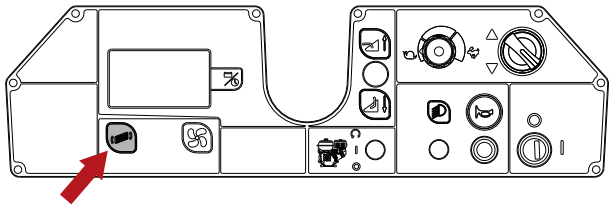

! ΠΡΟΣΟΧΗ: πριν προχωρήσετε στις ενέργειες που περιγράφονται στη συνέχεια, σταματήστε το μηχάνημα σε επίπεδη επιφάνεια, απενεργοποιήστε το, αφαιρέστε το κλειδί από τον διακόπτη και τραβήξτε το φρένο στάθμευσης.

- Πλησιάστε με το μηχάνημα στον κάδο συλλογής των σκουπιδιών.

- Κατεβάστε το μοχλό ασφάλισης του κάδου απορριμμάτων.

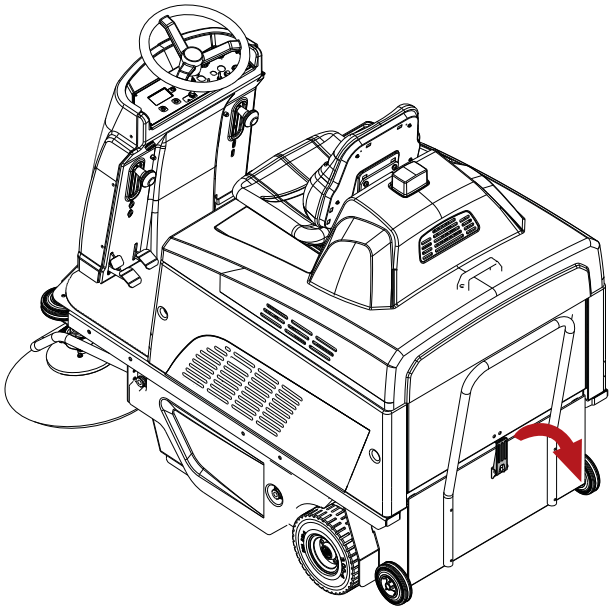

- Αφαιρέστε τον κάδο και αδειάστε τον.

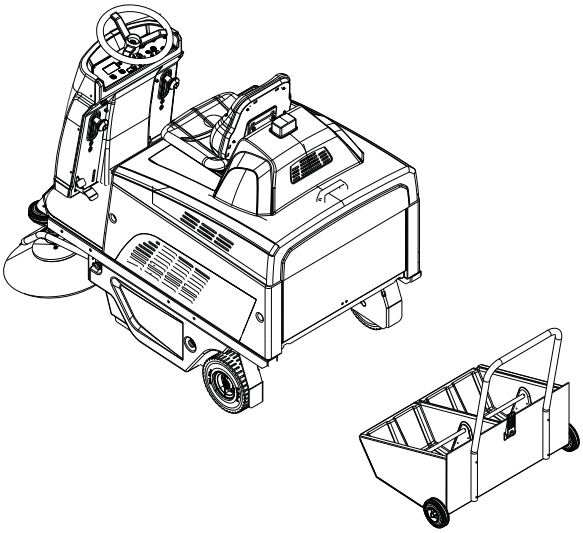

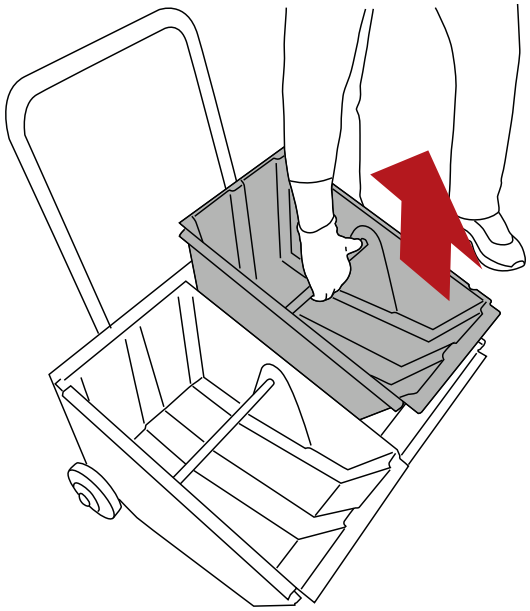

- Τοποθετήστε τον κάδο πίσω στη θέση του και ασφαλίστε τον με το μοχλό.

Μετακίνηση του μηχανήματος εκτός λειτουργίας

Για να μετακινήσετε το μηχάνημα, ενεργήστε ως εξής:

- Θέστε το μηχάνημα σε λειτουργία γυρνώντας το κλειδί εκκίνησης.
- Επιλέξτε την κατεύθυνση κίνησης.
- Πατήστε το πεντάλ επιταχυντή.
- Γυρίζοντας το ποτενσιόμετρο μεταβάλλεται η μέγιστη ταχύτητα του μηχανήματος.
- Για να ακινητοποιηθεί το μηχάνημα, ελευθερώστε το πεντάλ γκαζιού και πιέστε το πεντάλ του φρένου. Συμβουλευτείτε την ενότητα “**Φρένο πορείας και φρένο στάθμευσης”**.
- Γυρίστε το κλειδί εκκίνησης για να απενεργοποιήσετε το μηχάνημα.
- Δέστε το φρένο στάθμευσης, συμβουλευτείτε την ενότητα “**Φρένο πορείας και φρένο στάθμευσης”**.

ΟΔΗΓΙΕΣ ΣΥΝΤΗΡΗΣΗΣ

! ΚΙΝΔΥΝΟΣ: Ποτέ μην πραγματοποιείτε εργασίες συντήρησης χωρίς να έχετε αποσυνδέσει τις μπαταρίες.
Οι εργασίες συντήρησης στο ηλεκτρικό κύκλωμα, όπως και όλες οι άλλες εργασίες οποιασδήποτε φύσης που δεν περιγράφονται ρητά σε αυτό το εγχειρίδιο χρήστη, πρέπει να εκτελούνται μόνο από εξειδικευμένο τεχνικό προσωπικό της TENNANT, σε συμμόρφωση με τους ισχύοντες κανονισμούς ασφαλείας και με τον τρόπο που υποδεικνύεται στο εγχειρίδιο συντήρησης.

Συντήρηση - Γενικοί κανόνες

Η συστηματική συντήρηση σύμφωνα με τις οδηγίες του Κατασκευαστή βελτιώνει την απόδοση και επεκτείνει τη διάρκεια ζωής του μηχανήματος.
Κατά τον καθαρισμό του μηχανήματος, τηρείτε πάντα τις ακόλουθες προφυλάξεις:
Αποφεύγετε τη χρήση πλυστικών συσκευών υψηλής πίεσης: μπορεί να εισχωρήσει νερό στο διαμέρισμα του ηλεκτρικού συστήματος ή στους κινητήρες και να προκληθεί ζημιά ή κίνδυνος βραχυκυκλώματος,
Μη χρησιμοποιείτε ατμό για να αποφύγετε την παραμόρφωση των πλαστικών επιφανειών από τη θερμότητα.
Μην χρησιμοποιείτε υδρογονάνθρακες ή διαλύτες, καθώς θα μπορούσαν να φθείρουν το κάλυμμα και τα λαστιχένια εξαρτήματα.

Καθαρισμός φίλτρου αέρα κινητήρα αναρρόφησης

Το φίλτρο αναρρόφησης παίζει πολύ σημαντικό ρόλο στην απόδοση ολόκληρου του μηχανήματος. Με τη σωστή συντήρηση του φίλτρου επιτυγχάνεται η καλύτερη δυνατή απόδοση του μηχανήματός σας.
Το φίλτρο αναρρόφησης μπορεί να καθαριστεί ως εξής:

- Χρησιμοποιώντας το σύστημα αυτόματου καθαρισμού, το μηχάνημα σε λειτουργία προγραμματίζεται για αυτόματο και κυκλικό καθαρισμό του φίλτρου σε προκαθορισμένα χρονικά διαστήματα.

! ΠΛΗΡΟΦΟΡΙΕΣ
Μπορείτε να ενεργοποιήσετε/απενεργοποιήσετε το σύστημα αυτόματου καθαρισμού από το μενού λογισμικού του μηχανήματος. Συμβουλευτείτε την ενότητα "ΜΕΝΟΥ ΧΡΗΣΤΗ".
Η εργοστασιακή ρύθμιση του μηχανήματος είναι με το σύστημα ΑΠΕΝΕΡΓΟΠΟΙΗΜΕΝΟ.

- Χρησιμοποιώντας το σύστημα χειροκίνητου καθαρισμού, πατήστε το κουμπί αναδευτήρα φίλτρου και κρατήστε το πατημένο για 5 δευτερόλεπτα. Επαναλάβετε αυτήν τη διαδικασία 4 με 5 φορές ενώ χρησιμοποιείτε το μηχάνημα. Η διαδικασία αυτή θα πρέπει να εκτελείται στο τέλος κάθε κύκλου λειτουργίας. Εάν το μηχάνημα χρησιμοποιείται σε περιβάλλον με πολλή σκόνη (π.χ. πριονιστήρια, αποθήκες όπου λειτουργούν οχήματα κ.λπ.), ο αναδευτήρας φίλτρου θα πρέπει να χρησιμοποιείται συχνότερα.

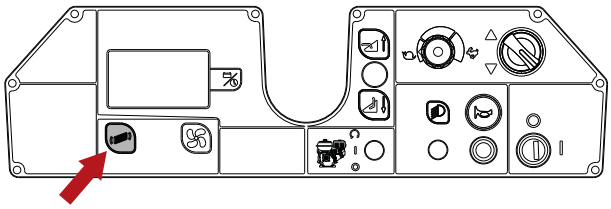

- Καθαρισμός φίλτρου με το χέρι. Εάν ο αναδευτήρας φίλτρου δεν είναι αποτελεσματικός στον καθαρισμό του φίλτρου και, σε κάθε περίπτωση, κάθε 50 ώρες λειτουργίας, να καθαρίζετε το φίλτρο με το χέρι.

! ΠΡΟΣΟΧΗ: πριν προχωρήσετε στις ενέργειες που περιγράφονται στη συνέχεια, σταματήστε το μηχάνημα σε επίπεδη επιφάνεια, απενεργοποιήστε το, αφαιρέστε το κλειδί από τον διακόπτη και τραβήξτε το φρένο στάθμευσης.

- Αφαιρέστε τον κάδο απορριμμάτων και αδειάστε τον. Συμβουλευτείτε την ενότητα **"Άδειασμα κάδου απορριμμάτων"**
- Αφαιρέστε το κάλυμμα της υποδοχής φίλτρου.

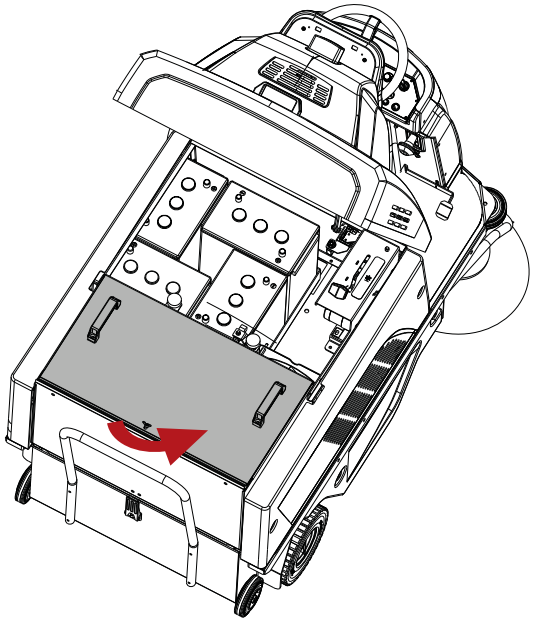

- Αφαιρέστε το βραχίονα μαζί με τον κινητήρα του αναδευτήρα φίλτρου, σηκώνοντας τις δύο λαβές και φροντίζοντας οπωσδήποτε να αποσυνδέσετε το συνδέτη ηλεκτρικής τροφοδοσίας από τον αναδευτήρα.
- Αφαιρέστε το φίλτρο.

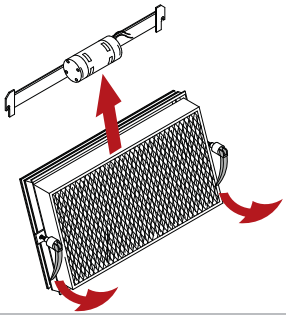

- Καθαρίστε το φίλτρο φυσώντας το με πεπιεσμένο αέρα (μέγιστη πίεση 6 bar).
- Τοποθετήστε πάλι το φίλτρο και τον κάδο απορριμμάτων.

Ασφάλειες

! ΠΡΟΣΟΧΗ: πριν προχωρήσετε στις ενέργειες που περιγράφονται στη συνέχεια, σταματήστε το μηχάνημα σε επίπεδη επιφάνεια, απενεργοποιήστε το, αφαιρέστε το κλειδί από τον διακόπτη και τραβήξτε το φρένο στάθμευσης.

! ΠΡΟΣΟΧΗ: Μην χρησιμοποιείτε ποτέ ασφάλεια με υψηλότερη τιμή ρεύματος από την προβλεπόμενη.

Οι ασφάλειες μπορούν να αντικαθίστανται μόνο από το Σέρβις της TENNANT ή από εξειδικευμένο τεχνικό προσωπικό της TENNANT.
Το μηχάνημα διαθέτει επίσης θερμικές ασφάλειες πολυμερών. Είναι εξαρτήματα με δυνατότητα επαναφοράς για την προστασία των ηλεκτρικών κυκλωμάτων, τα οποία διακόπτουν τη ροή του ρεύματος σε περίπτωση υπερφόρτωσης του κυκλώματος. Σε περίπτωση επέμβασης της θερμικής ασφάλειας, αφήστε τη να κρυώσει και στη συνέχεια πιέστε το ειδικό κουμπί για να επανέλθει σε κατάσταση λειτουργίας.
Αν η υπερφόρτωση που προκάλεσε την επέμβαση της θερμικής ασφάλειας παραμένει, η ασφάλεια θα εξακολουθεί να διακόπτει τη ροή του ρεύματος έως ότου επιλυθεί το πρόβλημα.

! ΠΛΗΡΟΦΟΡΙΕΣ
Πάνω από κάθε μοχλό πλευρικής βούρτσας είναι τοποθετημένη μια επαναφερόμενη ασφάλεια.
Εάν μια πλευρική βούρτσα σταματήσει να λειτουργεί, πατήστε το κουμπί για την επαναφορά της ασφάλειας.

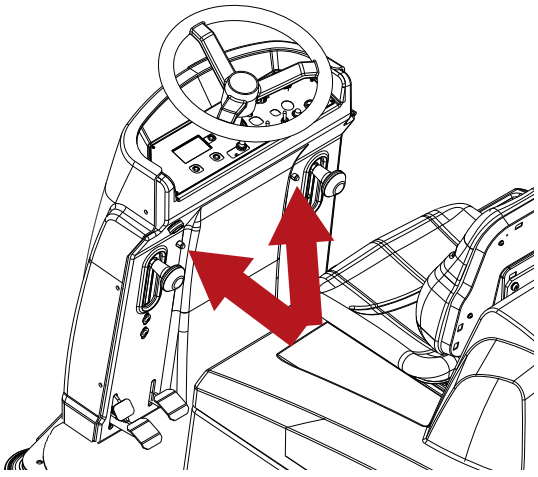

! ΠΛΗΡΟΦΟΡΙΕΣ
Στον οδηγό του μοχλού ελέγχου της κεντρικής βούρτσας είναι τοποθετημένη μια επαναφερόμενη ασφάλεια.
Εάν η κεντρική βούρτσα σταματήσει να λειτουργεί, πατήστε το κουμπί για την επαναφορά της ασφάλειας.

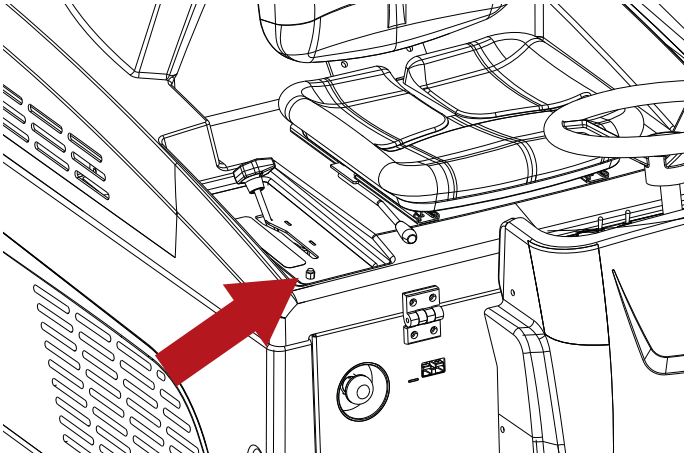

Οι υπόλοιπες ασφάλειες βρίσκονται στη θήκη μπαταριών και στο εσωτερικό του εμπρόσθιου καλύμματος.

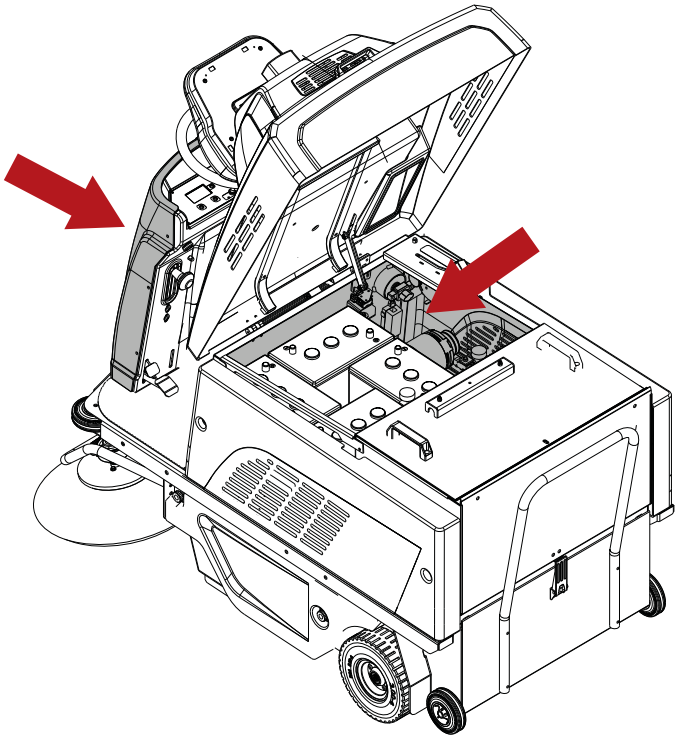

Συντήρηση μπαταρίας

! ΚΙΝΔΥΝΟΣ Μην ελέγχετε τις μπαταρίες προκαλώντας σπινθήρες. Οι μπαταρίες (WET) απελευθερώνουν εύφλεκτους ατμούς: σβήστε οποιαδήποτε φωτιά ή πηγή ανάφλεξης πριν ελέγξετε ή συμπληρώσετε υγρά στις μπαταρίες.

! ΚΙΝΔΥΝΟΣ: κατά τη διάρκεια οποιασδήποτε επέμβασης συντήρησης της μπαταρίας, ο τεχνικός πρέπει να διαθέτει τα αναγκαία μέσα (γάντια, γυαλιά, φόρμα εργασίας κ.λπ.) για τον περιορισμό των κινδύνων ατυχήματος, να απομακρύνεται από ενδεχόμενες ακάλυπτες φλόγες, να μην βραχυκυκλώνει τους πόλους των μπαταριών, να μην προκαλεί σπινθήρες και να μην καπνίζει.

! ΚΙΝΔΥΝΟΣ: σε περίπτωση διαρροής υγρού από την μπαταρία, μην αγγίζετε το υγρό και εφαρμόστε τα ακόλουθα προληπτικά μέτρα:
Η επαφή με το δέρμα μπορεί να προκαλέσει ερεθισμό: πλυθείτε με σαπούνι και νερό.
Η εισπνοή ατμών μπορεί να προκαλέσει ερεθισμό των αναπνευστικών οδών: παραμείνετε σε υπαίθριο χώρο και συμβουλευτείτε γιατρό.
Η επαφή με τα μάτια μπορεί να προκαλέσει ερεθισμό: ξεπλύνετε αμέσως τα μάτια με άφθονο νερό και σχολαστικά για τουλάχιστον 15 λεπτά και συμβουλευτείτε γιατρό.

Η διάρκεια των μπαταριών εξαρτάται από τη σωστή τους συντήρηση. Για την καλύτερη απόδοση των μπαταριών, εφαρμόστε τα ακόλουθα μέτρα:

- Μην αφήνετε τις μπαταρίες μερικώς αποφορτισμένες για μεγάλο χρονικό διάστημα.
- Φορτίστε πλήρως τις μπαταρίες πριν χρησιμοποιήσετε πάλι το μηχάνημα
- Διατηρείτε τις μπαταρίες καθαρές και τις συνδέσεις καλά σφιγμένες.
- Ελέγχετε κάθε δύο εβδομάδες τη στάθμη του ηλεκτρολύτη (μπαταρίες WET).

Έλεγχος στάθμη ηλεκτρολύτη μπαταριών WET

Οι μπαταρίες WET απαιτούν τον περιοδικό έλεγχο της στάθμης του ηλεκτρολύτη. Συμπληρώστε μόνο με αποσταγμένο νερό μέχρι να καλυφθούν οι πλάκες. Μην υπερπληρώνετε (μέγιστη στάθμη: 5 mm πάνω από τις πλάκες), καθώς ο ηλεκτρολύτης διογκώνεται και μπορεί να ξεχειλίσει κατά τη φόρτιση.

Φόρτιση μπαταρίας

! ΚΙΝΔΥΝΟΣ Μην ελέγχετε τις μπαταρίες προκαλώντας σπινθήρες. Οι μπαταρίες (WET) απελευθερώνουν εύφλεκτους ατμούς: σβήστε οποιαδήποτε φωτιά ή πηγή ανάφλεξης πριν ελέγξετε ή συμπληρώσετε υγρά στις μπαταρίες.

! ΚΙΝΔΥΝΟΣ: Εκτελέστε τις παρακάτω ενέργειες σε αεριζόμενο χώρο.

! ΚΙΝΔΥΝΟΣ: η φόρτισή των μπαταριών παράγει υδρογόνο υψηλής εκρηκτικότητας. Αφήνετε ανοικτό (στραμμένο προς το τιμόνι) το κάλυμμα στήριξης του καθίσματος για όλη τη διάρκεια του κύκλου φόρτισης των μπαταριών και φροντίστε η φόρτιση να γίνεται σε χώρο με καλό αερισμό και μακριά από ακάλυπτες φλόγες.

! ΠΡΟΣΟΧΗ: πριν προχωρήσετε στις ενέργειες που περιγράφονται στη συνέχεια, σταματήστε το μηχάνημα σε επίπεδη επιφάνεια, απενεργοποιήστε το, αφαιρέστε το κλειδί από τον διακόπτη και τραβήξτε το φρένο στάθμευσης.

! ΠΡΟΣΟΧΗ: πριν τη φόρτιση, βεβαιωθείτε ότι ο φορτιστής είναι ρυθμισμένος για τον χρησιμοποιούμενο τύπο μπαταρίας.

! ΠΡΟΣΟΧΗ: Φορτίστε τις μπαταρίες σύμφωνα με τις οδηγίες στο εγχειρίδιο φορτιστή μπαταρίας και αποσυνδέστε τους συνδετήρες στο τέλος της φόρτισης.

ΕΞΩΤΕΡΙΚΟΣ ΦΟΡΤΙΣΤΗΣ ΜΠΑΤΑΡΙΑΣ

- Συνδέστε τον συνδέτη του φορτιστή μπαταριών με τον συνδέτη του μηχανήματος.
- Συνδέστε το φις του φορτιστή μπαταρίας στην πρίζα.
- Αρχίστε τον κύκλο φόρτισης.

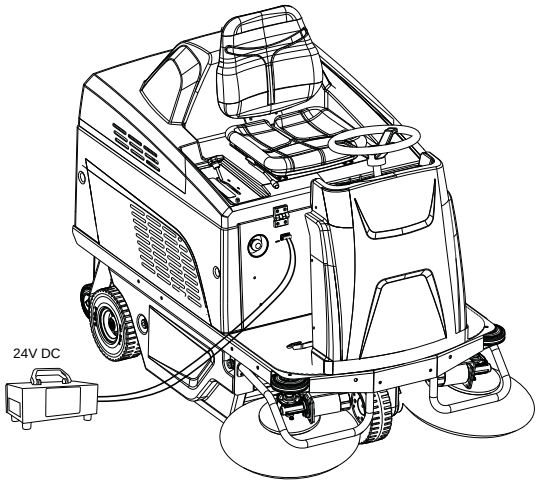

Μπαταρία: αφαίρεση

! ΠΡΟΣΟΧΗ: Η διαδικασία αφαίρεσης των μπαταριών πρέπει να εκτελείται από εξειδικευμένο τεχνικό προσωπικό.

! ΚΙΝΔΥΝΟΣ: σε περίπτωση διαρροής υγρού από την μπαταρία, μην αγγίζετε το υγρό και εφαρμόστε τα ακόλουθα προληπτικά μέτρα:
Η επαφή με το δέρμα μπορεί να προκαλέσει ερεθισμό: πλυθείτε με σαπούνι και νερό.
Η εισπνοή ατμών μπορεί να προκαλέσει ερεθισμό των αναπνευστικών οδών: παραμείνετε σε υπαίθριο χώρο και συμβουλευτείτε
γιατρό.
Η επαφή με τα μάτια μπορεί να προκαλέσει ερεθισμό: ξεπλύνετε αμέσως τα μάτια με άφθονο νερό και σχολαστικά για τουλάχιστον 15 λεπτά και συμβουλευτείτε γιατρό.

! ΚΙΝΔΥΝΟΣ: Κατά την αφαίρεση των μπαταριών, το εξειδικευμένο προσωπικό πρέπει να διαθέτει τα αναγκαία μέσα (γάντια, γυαλιά, φόρμα εργασίας, υποδήματα ασφαλείας κ.λπ.) για τον περιορισμό των κινδύνων ατυχήματος, να αφαιρεί το κλειδί εκκίνησης από τον πίνακα οργάνων πριν αφαιρέσει την μπαταρία, να απομακρύνεται από ενδεχόμενες ακάλυπτες φλόγες, να μην βραχυκυκλώνει τους πόλους των μπαταριών, να μην προκαλεί σπινθήρες και να μην καπνίζει.

! ΠΡΟΣΟΧΗ: Κατά την αφαίρεση των μπαταριών αποσυνδέετε τον φορτιστή από την πρίζα του ρεύματος.

! ΠΡΟΣΟΧΗ: πριν προχωρήσετε στις ενέργειες που περιγράφονται στη συνέχεια, σταματήστε το μηχάνημα σε επίπεδη επιφάνεια, απενεργοποιήστε το, αφαιρέστε το κλειδί από τον διακόπτη και τραβήξτε το φρένο στάθμευσης.

- Αποσυνδέστε τους ακροδέκτες καλωδίωσης της μπαταρίας από τους πόλους της.
- Εάν χρειαστεί, αφαιρέστε τις συσκευές που κρατούν τη μπαταρία στη βάση του μηχανήματος.
- Σηκώστε την μπαταρία από τη θήκη χρησιμοποιώντας κατάλληλο εξοπλισμό ανύψωσης.

Αντικατάσταση κεντρικής βούρτσας

! ΠΡΟΣΟΧΗ: πριν προχωρήσετε στις ενέργειες που περιγράφονται στη συνέχεια, σταματήστε το μηχάνημα σε επίπεδη επιφάνεια, απενεργοποιήστε το, αφαιρέστε το κλειδί από τον διακόπτη και τραβήξτε το φρένο στάθμευσης.

Για να αντικαταστήσετε την κεντρική βούρτσα, ενεργήστε ως εξής:

- Ξεβιδώστε τα μπουτόν και ανοίξτε την πόρτα στην αριστερή πλευρά του μηχανήματος.

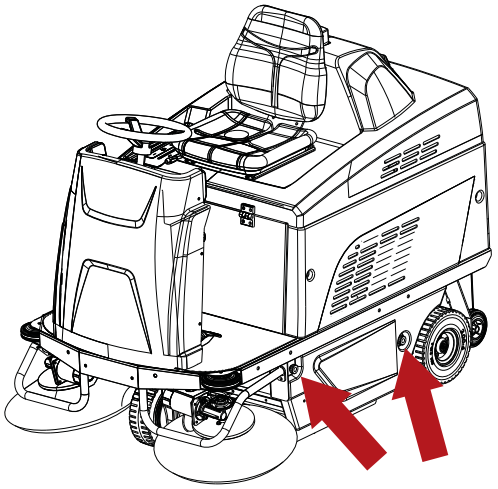

- Ξεβιδώστε και αφαιρέστε τα τρία μπουτόν που ασφαλίζουν το κάλυμμα του διαμερίσματος βούρτσας.
- Αφαιρέστε το κάλυμμα του διαμερίσματος βούρτσας.
- Αφαιρέστε τη φθαρμένη βούρτσα.

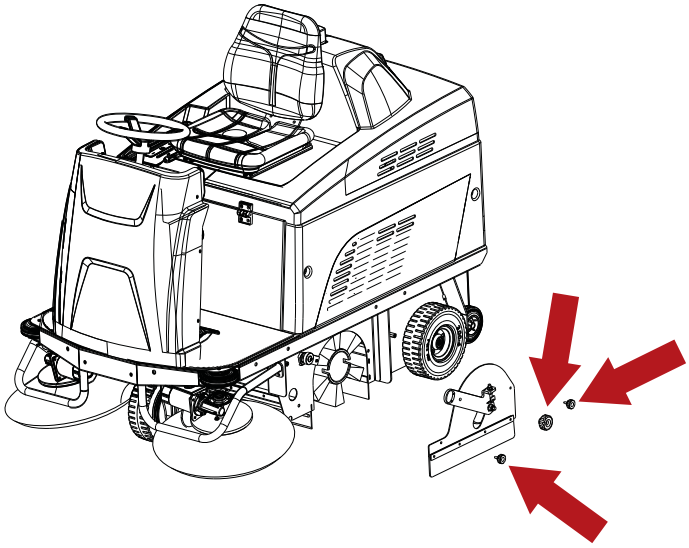

- Αφαιρέστε τον προσαρμογέα από τον πυρήνα της παλιάς βούρτσας και τοποθετήστε τον στη νέα βούρτσα, προσέχοντας ώστε οι τρίχες της βούρτσας να παραμένουν ευθυγραμμισμένες προς την ίδια κατεύθυνση.

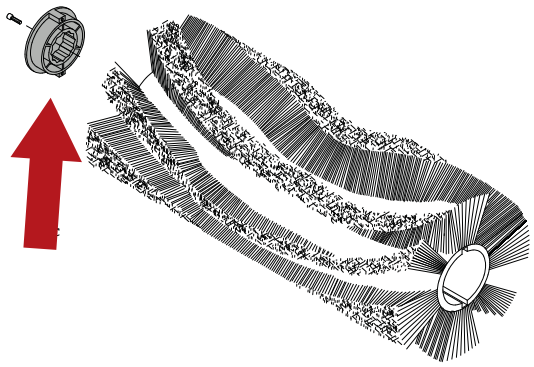

- Τοποθετήστε τη νέα βούρτσα και βεβαιωθείτε ότι ο προσαρμογέας εισάγεται στην κινητήρια πλήμνη.
- Επανατοποθετήστε το κάλυμμα του διαμερίσματος βούρτσας, ακολουθώντας τα βήματα της διαδικασίας αποσυναρμολόγησης με την αντίστροφη σειρά.

Ρύθμιση φθοράς της κύριας βούρτσας

Η σωστή ρύθμιση της κεντρικής βούρτσας εξασφαλίζει καθαρισμό με καλύτερη ποιότητα και σε συντομότερο χρόνο.
Η ρύθμιση πρέπει να γίνεται όταν η βούρτσα έχει φθαρεί. Για τη ρύθμιση:

- Ανυψώστε τη βούρτσα.
- Ξεβιδώστε το μπουτόν.
- Περιστρέψτε το ρυθμιστικό αριστερόστροφα κατά μία οπή στερέωσης του μπουτόν.
- Βιδώστε πάλι το μπουτόν.

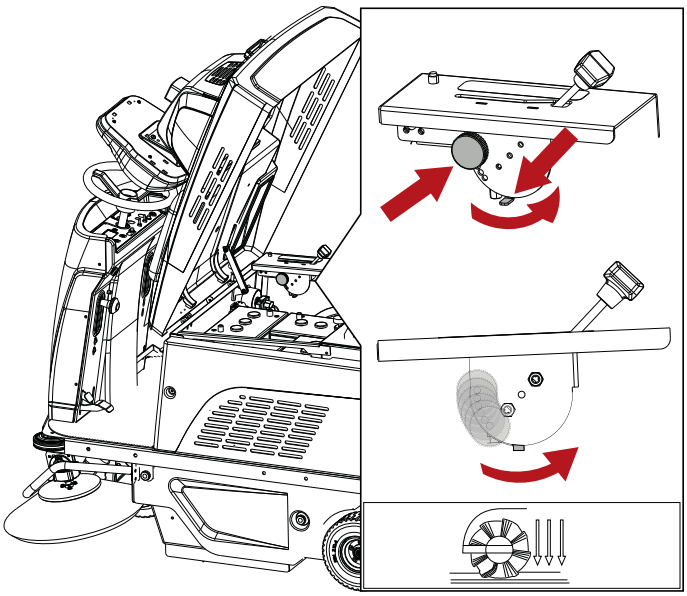

! ΠΛΗΡΟΦΟΡΙΕΣ
Όταν χρησιμοποιηθούν και οι έξι θέσεις ρύθμισης, αντικαταστήστε τη βούρτσα σύμφωνα με τις οδηγίες της ενότητας “Αντικατάσταση κεντρικής βούρτσας”.

Ρύθμιση φθοράς πλευρικών βουρτσών

! ΠΡΟΣΟΧΗ: πριν προχωρήσετε στις ενέργειες που περιγράφονται στη συνέχεια, σταματήστε το μηχάνημα σε επίπεδη επιφάνεια, απενεργοποιήστε το, αφαιρέστε το κλειδί από τον διακόπτη και τραβήξτε το φρένο στάθμευσης.

Εάν οι πλευρικές βούρτσες (όταν είναι κατεβασμένες) δεν ακουμπούν στο δάπεδο λόγω φθοράς, μπορούν να προσαρμοστούν ως εξής:

- Κατεβάστε τις πλευρικές βούρτσες τραβώντας και κατεβάζοντας τους αντίστοιχους μοχλούς.
- Λασκάρετε τις βίδες ρύθμισης.
- Μετακινήστε με το χέρι τη βούρτσα στην επιθυμητή θέση.
- Σφίξτε τις βίδες ρύθμισης.

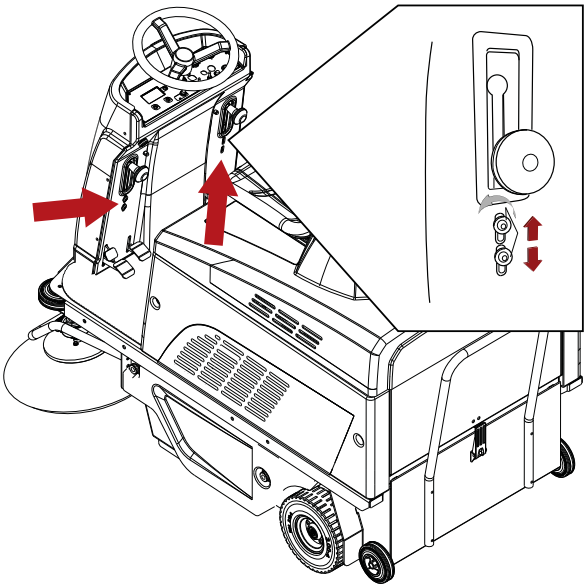

Περιοδικοί έλεγχοι

ΕΛΕΓΧΟΣ	ΕΝΕΡΓΕΙΕΣ ΚΑΤΑ ΤΗΝ ΠΑΡΑΛΑΒΗ ΤΟΥ ΜΗΧΑΝΗΜΑΤΟΣ	ΕΝΕΡΓΕΙΕΣ ΚΑΘΕ 30 ΩΡΕΣ	ΕΝΕΡΓΕΙΕΣ ΚΑΘΕ 50 ΩΡΕΣ	ΕΝΕΡΓΕΙΕΣ ΚΑΘΕ 100 ΩΡΕΣ	ΕΝΕΡΓΕΙΕΣ ΚΑΘΕ 400 ΩΡΕΣ
ΣΤΑΘΜΗ ΥΓΡΩΝ ΚΑΙ ΕΠΙΠΕΔΟ ΤΑΣΗΣ ΜΠΑΤΑΡΙΑΣ	X	X Ή ΚΑΘΕ ΔΥΟ ΕΒΔΟΜΑΔΕΣ			
ΕΛΕΓΞΤΕ ΤΙΣ ΨΗΚΤΡΕΣ (Ή «ΚΑΡΒΟΥΝΑΚΙΑ») ΣΕ ΟΛΟΥΣ ΤΟΥΣ ΗΛΕΚΤΡΟΚΙΝΗΤΗΡΕΣ ΚΑΙ ΑΝΤΙΚΑΤΑΣΤΗΣΤΕ ΤΙΣ, ΕΑΝ ΕΙΝΑΙ ΦΘΑΡΜΕΝΕΣ					X (*)
ΦΘΟΡΑ ΙΜΑΝΤΩΝ				X (*)	
ΡΥΘΜΙΣΗ ΦΡΕΝΟΥ				X (*)	
ΣΥΣΦΙΞΗ ΠΑΞΙΜΑΔΙΩΝ ΚΑΙ ΒΙΔΩΝ					X
ΚΑΤΑΣΤΑΣΗ ΒΟΥΡΤΣΩΝ			X		
ΚΑΘΑΡΙΣΜΟΣ ΦΙΛΤΡΟΥ ΑΕΡΑ ΚΙΝΗΤΗΡΑ ΑΝΑΡΡΟΦΗΣΗΣ			X		
ΣΤΕΓΑΝΟΤΗΤΑ ΤΣΙΜΟΥΧΩΝ / ΠΤΕΡΥΓΙΩΝ	X		X		

(*) Πρέπει να εκτελείται αποκλειστικά από εξειδικευμένο προσωπικό

ΠΕΡΙΟΔΟΙ ΑΔΡΑΝΕΙΑΣ

Αν το μηχάνημα δεν χρησιμοποιηθεί για κάποιο διάστημα, αν για παράδειγμα βρίσκεται σε βιτρίνα έκθεσης ή αν είναι αποθηκευμένο για περισσότερο από ένα μήνα, απαιτούνται οι παρακάτω ενέργειες:

- Φορτίστε πλήρως τις μπαταρίες. Κατά τη διάρκεια μεγάλων περιόδων αδράνειας, μην ξεχνάτε να επαναφορτίζετε περιοδικά τις μπαταρίες (τουλάχιστον μία φορά κάθε δυο μήνες), έτσι ώστε να διατηρούνται συνεχώς στο μέγιστο επίπεδο φόρτισης.
- Αποσυνδέστε τις μπαταρίες από το μηχάνημα
- Βεβαιωθείτε ότι ο κάδος απορριμμάτων είναι εντελώς άδειος και απόλυτα καθαρός.

! ΠΡΟΣΟΧΗ: Αν οι μπαταρίες δεν φορτίζονται συστηματικά όπως περιγράφεται παραπάνω, μπορεί να φθαρούν ανεπανόρθωτα.
Ο κατασκευαστής δεν ευθύνεται για οποιοδήποτε πρόβλημα λειτουργίας που οφείλεται σε αμέλεια ή/ και ακατάλληλη χρήση.

! ΠΡΟΣΟΧΗ: Όταν οι μπαταρίες είναι αποφορτισμένες, φροντίστε για την άμεση φόρτισή τους, έτσι ώστε να μην μειωθεί η ωφέλιμη διάρκεια ζωής τους. Ελέγχετε τη φόρτιση των μπαταριών τουλάχιστον κάθε εβδομάδα.

ΕΠΙΛΥΣΗ ΠΡΟΒΛΗΜΑΤΩΝ

ΠΡΟΒΛΗΜΑΤΑ	ΑΙΤΙΕΣ	ΛΥΣΕΙΣ
Το μηχάνημα σηκώνει σκόνη.	Βουλωμένο φίλτρο.	Αναδεύστε το φίλτρο χρησιμοποιώντας τον αναδευτήρα φίλτρου και, εάν χρειάζεται, αφαιρέστε και καθαρίστε προσεκτικά το φίλτρο
	Χαλασμένο φίλτρο.	Αντικαταστήστε το φίλτρο
	Λανθασμένα τοποθετημένο φίλτρο.	Τοποθετήστε το φίλτρο σωστά στη θέση του
	Επέμβαση θερμοστάτη ασφαλείας.	Αφαιρέστε την πηγή θερμότητας από τον κάδο απορριμμάτων.
Το μηχάνημα αφήνει ρύπους στο έδαφος.	Η κύρια βούρτσα έχει μαζέψει σπάγκους ή σύρματα.	Αφαιρέστε τους σπάγκους και τα σύρματα που έχουν μαζευτεί.
	Χαλασμένα πτερύγια.	Αντικαταστήστε τα πτερύγια
	Κάδος απορριμμάτων γεμάτος.	Αδειάστε τον κάδο απορριμμάτων
Η κεντρική βούρτσα δεν περιστρέφεται	Κομμένος ιμάντας.	Επικοινωνία με την Εξυπηρέτηση Πελατών
	Διέγερση διάταξης διακοπής λειτουργίας.	Επαναφέρετε τη διάταξη διακοπής λειτουργίας
	Βλάβη στο μειωτήρα.	Επικοινωνία με την Εξυπηρέτηση Πελατών
Η πλευρική βούρτσα δεν περιστρέφεται.	Διέγερση διάταξης διακοπής λειτουργίας.	Επαναφέρετε τη διάταξη διακοπής λειτουργίας
	Ελαττωματικός μικροδιακόπτης.	Επικοινωνία με την Εξυπηρέτηση Πελατών
	Βλάβη στο μειωτήρα.	Επικοινωνία με την Εξυπηρέτηση Πελατών
Ο κινητήρας αναρρόφησης δεν λειτουργεί.	Διέγερση διάταξης διακοπής λειτουργίας.	Επικοινωνία με την Εξυπηρέτηση Πελατών
	Βλάβη στον κινητήρα.	Επικοινωνία με την Εξυπηρέτηση Πελατών
	Επέμβαση θερμοστάτη ασφαλείας.	Αφαιρέστε την πηγή θερμότητας από τον κάδο απορριμμάτων.
Ο κινητήρας αναδευτήρα φίλτρου δεν λειτουργεί.	Διέγερση διάταξης διακοπής λειτουργίας.	Επικοινωνία με την Εξυπηρέτηση Πελατών
	Βλάβη στον κινητήρα.	Επικοινωνία με την Εξυπηρέτηση Πελατών
Το μηχάνημα δεν εκκινείται	Αποσυνδεδεμένοι ακροδέκτες μπαταρίας	Έλεγχος
	Αποφορτισμένες μπαταρίες	Επαναφορτίστε
	Έχει πατηθεί ο διακόπτης έκτακτης ανάγκης	Απελευθερώστε τον διακόπτη
	Ελαττωματική διάταξη παρουσίας χειριστή	Επικοινωνία με την Εξυπηρέτηση Πελατών
	Ο χειριστής δεν κάθεται σωστά στη θέση του.	Καθίστε σωστά στη θέση
	Καμμένη κεντρική ασφάλεια	Επικοινωνία με την Εξυπηρέτηση Πελατών
Η μπαταρία δεν διατηρεί το φορτίο της	Δεν υπάρχει υγρό	Συμπληρώστε.
	Χαλαρός ακροδέκτης	Σφίξτε.

ΣΥΝΑΓΕΡΜΟΙ / ΕΙΔΟΠΟΙΗΣΕΙΣ ΣΤΗΝ ΟΘΟΝΗ

Μήνυμα συναγερμού	Συμπεριφορά του μηχανήματος	Περιγραφή του προβλήματος	Πιθανή λύση
ΔΙΕΓΕΡΣΗ ΔΙΑΤΑΞΗΣ ΔΙΑΚΟΠΗΣ ΚΙΝΗΤΗΡΑ ΒΟΥΡΤΣΩΝ	Η βούρτσα σταματά	Ο κινητήρας βούρτσας υπερθερμάνθηκε.	Αφήστε τον να κρυώσει.
ΦΡΕΝΟ	Ο κινητήρας σταματά	Φρένο ενεργοποιημένο. Υπερθέρμανση κινητήρα ώθησης.	Λύστε το φρένο. Αφήστε τον να κρυώσει.
ΑΝΑΜΟΝΗ	Μηχάνημα μπλοκαρισμένο.	Ο μικροδιακόπτης καθίσματος δεν ανιχνεύει παρουσία χειριστή.	Καθίστε σωστά στο κάθισμα.
ΑΦΗΣΤΕ ΤΟ ΠΕΝΤΑΛ ΕΠΙΤΑΧΥΝΤΗ	Μηχάνημα μπλοκαρισμένο.	Εμφανίζεται όταν το πεντάλ γκαζιού είναι πατημένο κατά την ενεργοποίηση του μηχανήματος.	Αφήστε το πεντάλ γκαζιού.
ΣΦΑΛΜΑ EEPROM 1	Μηχάνημα μπλοκαρισμένο.	Πρόβλημα λογισμικού.	Αντικαταστήστε την πλακέτα της οθόνης.
ΔΙΕΓΕΡΣΗ ΔΙΑΤΑΞΗΣ ΔΙΑΚΟΠΗΣ ΛΕΙΤΟΥΡΓΙΑΣ ΠΛΑΚΕΤΑΣ ΕΛΕΓΧΟΥ ΚΙΝΗΣΗΣ	Μηχάνημα μπλοκαρισμένο.	Έχει σημειωθεί υπερθέρμανση της πλακέτας ελέγχου κίνησης.	Αφήστε τον κινητήρα ώθησης να κρυώσει.
ΒΛΑΒΗ ΕΠΙΤΑΧΥΝΤΗ	Μηχάνημα μπλοκαρισμένο.	Βλάβη καλωδίωσης γκαζιού.	Ελέγξτε την καλωδίωση.
ΣΦΑΛΜΑ ΠΟΤΕΝΣΙΟΜΕΤΡΟΥ ΜΕΓ. ΤΑΧΥΤΗΤΑΣ	Μηχάνημα μπλοκαρισμένο.	Βλάβη καλωδίωσης ποτενσιόμετρου.	Ελέγξτε την καλωδίωση.
ΔΥΣΛΕΙΤΟΥΡΓΙΑ ΛΟΓΩ ΧΑΜ. ΤΑΣΗΣ	Λειτουργίες απενεργοποιημένες, κινητήρας ώθησης ενεργοποιημένος.	Τάση μπαταρίας χαμηλότερη από 21,4V για μπαταρίες GEL/AGM ή από 20,5V για Υγρές μπαταρίες.	Φορτίστε ή αντικαταστήστε την μπαταρία σε περίπτωση που το πρόβλημα παραμένει.
ΔΥΣΛΕΙΤΟΥΡΓΙΑ ΛΟΓΩ ΥΠΕΡΤΑΣΗΣ	/	Τάση μπαταρίας μεγαλύτερη από 29V για μπαταρίες GEL/AGM ή από 29V για Υγρές μπαταρίες.	Φορτίστε ή αντικαταστήστε την μπαταρία σε περίπτωση που το πρόβλημα παραμένει.
ΣΦΑΛΜΑ ΚΥΡΙΟΥ ΡΕΛΕ	Μηχάνημα μπλοκαρισμένο.	Βλάβη εσωτερικού ρελέ πλακέτας πρόωσης.	Αντικαταστήστε τον πίνακα κίνησης.
HPD	Μηχάνημα μπλοκαρισμένο.	Εμφανίζεται όταν το πεντάλ γκαζιού είναι πατημένο κατά την ενεργοποίηση του μηχανήματος ή όταν δεν είναι σωστά ρυθμισμένο το ποτενσιόμετρο.	Απενεργοποιήστε και ενεργοποιήστε πάλι το μηχάνημα με το πεντάλ γκαζιού απελευθερωμένο. Ελέγξτε την ρύθμιση του ποτενσιόμετρου.
ΣΦΑΛΜΑ MOSFET	Μηχάνημα μπλοκαρισμένο.	Βλάβη ή βραχυκύκλωμα κυκλώματος Mosfet της πλακέτας πρόωσης.	Αντικαταστήστε τον πίνακα κίνησης.
ΣΦΑΛΜΑ EEPROM 2	Μηχάνημα μπλοκαρισμένο.	Πρόβλημα λογισμικού πλακέτας πρόωσης.	Αντικαταστήστε τον πίνακα κίνησης.
ΣΕΡΒΙΣ	/	Λειτουργία SERVICE ενεργοποιημένη.	Καλέστε το Σέρβις.
ΑΠΟΦΟΡ. ΜΠΑΤΑΡΙΑ	Λειτουργίες απενεργοποιημένες, κινητήρας ώθησης ενεργοποιημένος.	Τάση μπαταρίας χαμηλότερη από 18,3V για μπαταρίες GEL/AGM ή από 18V για Υγρές μπαταρίες.	Φορτίστε ή αντικαταστήστε την μπαταρία.
ΚΑΛΥΜΜΑ ΑΝΟΙΚΤΟ	Μηχάνημα μπλοκαρισμένο.	Κάλυμμα ανοιχτό.	Κλείστε το κάλυμμα. Ελέγξτε τον μικροδιακόπτη ασφαλείας του καλύμματος. Ελέγξτε την καλωδίωση.

ΜΕΝΟΥ ΧΡΗΣΤΗ

Για είσοδο στο ΜΕΝΟΥ ΧΡΗΣΤΗ:

- Απενεργοποιήστε το μηχάνημα γυρνώντας το κλειδί εκκίνησης.
- Πιέστε τα πλήκτρα Προγραμματισμός και Αναρρόφηση ταυτοχρόνως και στη συνέχεια ενεργοποιήστε το μηχάνημα γυρνώντας το κλειδί εκκίνησης.

Πιέζοντας το πλήκτρο Προγραμματισμός, επιλέγεται η παράμετρος για τροποποίηση και αποθηκεύεται η ρύθμιση.
Πιέζοντας το πλήκτρο Αναρρόφηση αλλάζει (αυξάνει) η τιμή της επιλεγμένης παραμέτρου ή επιλέγονται τα στοιχεία του μενού χρήστη.
Πιέζοντας το πλήκτρο Ανάδευση αλλάζει (μειώνεται) η τιμή της επιλεγμένης παραμέτρου ή επιλέγονται τα στοιχεία του μενού χρήστη.
Για έξοδο από το μενού χρήστη επιλέξτε το στοιχείο ΕΞΟΔΟΣ και στη συνέχεια πιέστε το πλήκτρο Προγραμματισμός.

Παράμετρος	Περιγραφή
LANGUAGE - ΓΛΩΣΣΑ	Επιλογή γλώσσας οθόνης.
ΤΕΧΝΙΚΕΣ ΠΛΗΡΟΦΟΡΙΕΣ	Έκδοση Υλικού και Λογισμικού της ηλεκτρονικής πλακέτας.
ΤΥΠΟΣ ΜΠΑΤΑΡΙΑΣ	Επιλογή τύπου μπαταρίας του μηχανήματος GEL/AGM ή ΥΓΡΗ (WET).
ΑΥΤΟΜΑΤΗ ΑΠΕΝΕΡΓΟΠΟΙΗΣΗ	Επιλογή καθυστέρησης απενεργοποίησης των λειτουργιών μετά την απελευθέρωση του πεντάλ γκαζιού. 0 = λειτουργία απενεργοποιημένη. 1 - 10 = χρόνος από 1 έως 10 δευτερόλεπτα.
ΑΝΑΔΕΥΤΗΡΑΣ ΦΙΛΤΡΟΥ	Επιλογή λειτουργίας του αναδευτήρα φίλτρου κατά τη χρήση του μηχανήματος. ΜΗ ΑΥΤΟΜΑΤΗ = απενεργοποίηση αυτόματης ανάδευσης. 5 - 30 = χρόνος από 5 έως 30 λεπτά για την αυτόματη ενεργοποίηση της ανάδευσης.
ΤΥΠΟΣ ΜΗΧΑΝΗΜΑΤΟΣ	Επιλογή έκδοσης του μηχανήματος. BATTERY = με μπαταρία. DUAL POWER = έκδοση dual power.
ΜΕΝΟΥ ΣΕΡΒΙΣ	Τεχνικό μενού.
ΑΡΧΙΚΗ ΣΕΛΙΔΑ	Επιλογή λογότυπου στη οθόνη. 0 = χωρίς λογότυπο. 1 = λογότυπο στάνταρ. 2 - 10 = εξατομικευμένα λογότυπα.
ΜΗΔΕΝ. ΩΡΟΜΕΤΡ.	Διαγραφή ωρών λειτουργίας του μηχανήματος. 1 = reset ωρομετρητή.
ΜΗΔΕΝΙΣΜΟΣ ΩΡΕΣ ΣΕΡΒΙΣ	Διαγραφή ωρών Σέρβις του μηχανήματος. 1 = reset ωρομετρητή.
ΩΡΕΣ ΣΕΡΒΙΣ	Ενεργοποιεί το μήνυμα “Call Service” στην οθόνη για τη διαχείριση της υπηρεσίας συντήρησης. 0 = λειτουργία απενεργοποιημένη. 50 - 500 = χρόνος σε ώρες.
ΕΞΟΔΟΣ	Έξοδος από το μενού χρήστη.

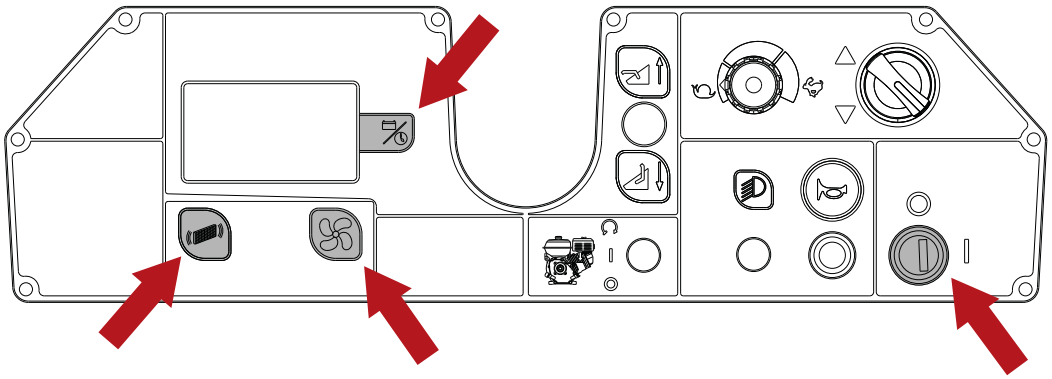

ΣΥΝΙΣΤΩΜΕΝΑ ΑΝΤΑΛΛΑΚΤΙΚΑ

Κωδικός	Περιγραφή
SPPV75791	Κεντρική Βούρτσα, PPL (Κανονική)
SPPV01379	Κεντρική Βούρτσα, PPL - Μαλακή (Προαιρετική)
SPPV00013	Κεντρική Βούρτσα, ΜΑΛΑΚΗ/ΑΤΣΑΛΙΝΗ - Μεσαία (Προαιρετική)
SPPV75793	Κεντρική Βούρτσα, PPL/Steel - Σκληρή (Προαιρετική)
PMVR00283	Kit - Πλευρική Βούρτσα, PPL (Κανονική)
SPPV07065	Kit - Πλευρική Βούρτσα, PPL/Steel - Σκληρή (Προαιρετική)
MPVR75936	Πλευρικό Πτερύγιο
MPVR75935	Μπροστινό Πτερύγιο
MPVR75934	Πίσω Πτερύγιο
KTRI04766	ΣΕΤ Γκρι Πτερύγια, non-marking (Προαιρετικά)
FTDP76070	Φίλτρο, Πολυεστέρα (Κανονικό)
FTDP76067	Φίλτρο, Χάρτινο (Προαιρετικό)
MTCG00139	Ιμάντας δ.8 710
MTCG00138	Ιμάντας δ.10 710
CUVR17004	Ρουλεμάν Βούρτσας
CMCV00451	Καλώδιο, Ανύψωση Κεντρικής Βούρτσας
CMCV75904	Μανδύας Καλωδίου Ανύψωσης Κεντρικής Βούρτσας
KTRI02289	Ποτενσιόμετρο Πεντάλ Γκαζιού
KTRI05576	Ποτενσιόμετρο Ρύθμισης Ταχύτητας
GUVR00625	Λάστιχο Κάδου Απορριμμάτων
VEVR00070	Κινητήρας Αναρρόφησης
9018332	Ασφάλεια, 50A, Κινητήρας βούρτσας
MOCC87164	Κινητήρας Κεντρικής Βούρτσας
9017784	Καρβουνάκια Κινητήρα Κεντρικής Βούρτσας
MOCC00443	Κινητήρας Πλευρικής Βούρτσας (αριστερός)
MOCC00442	Κινητήρας Πλευρικής Βούρτσας (δεξιός)
MEVR31145	Καρβουνάκια Κινητήρα Πλευρικής Βούρτσας
MELF33431	Λαμπτήρας, 24V 21W
MOCC00445	Κινητήρας Πρόωσης
MEVR02107	Καρβουνάκια Κινητήρα Πρόωσης
RTRT00548	Εμπρόσθιος Τροχός
KTRI75744	Πίσω Τροχός
KTRI02348	Σετ Γκρίζων Τροχών, non-marking (Προαιρετικά)
CUVR00005	Ρουλεμάν Τροχαλίας Κεντρικής Βούρτσας
MECI75801	Μικροδιακόπτης
MLML85997	Ελατήριο Πεντάλ

MECE00591	Πλακέτα Πίνακα Οργάνων
MECE00592	Πλακέτα Λειτουργιών
MECE00925	Πλακέτα/Ενεργοποίησης Πρόωσης
MECE00915	Πλακέτα διεπαφής
MECI00532	Επαφέας, 24V-100A
MECE00201	Ρελέ 24V 10-20A
994203	Μπαταρία, 06Vdc 0180Ah, Gel [5H,GF06180]
BACA00273	Φορτιστής Μπαταρίας, 24VDC, 25A [SB50]
MECB00922	Ηλεκτρικό καλώδιο Φορτιστή Μπαταρίας (EMEA)
MECB02036	Ηλεκτρικό καλώδιο Φορτιστή Μπαταρίας (UK)

Tennant N.V.
Industrielaan 6 5405 AB
P.O. Box 6 5400 AA, Uden - The Netherlands
Europe@tennantco.com
http://www.tennantco.com

Copyright © 2023 Tennant Company. All rights reserved.