Region 2

T291

BATTERY FLOOR SCRUBBER

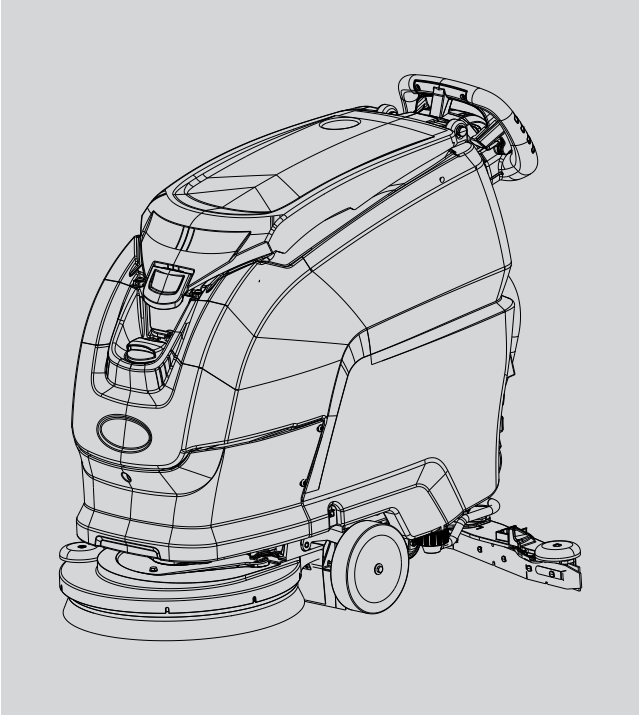

HASZNÁLATI ÚTMUTATÓ (HU)
PODRĘCZNIK OPERATORA (PL)
PRIROČNIK Z NAVODILI ZA UPORABO (SL)
NÁVOD PRO OBSLUHU (CZ)
PRIRUČNIK ZA KORIŠTENJE (HR)
OPERATORIAUS VADOVAS (LT)
OPERATORA ROKASGRĀMATA (LV)
NÁVOD NA POUŽITIE (SK)
MANUAL DE UTILIZARE (RO)
KULLANIM KILAVUZU (TR)
KASUTUSJUHEND (EE)
ΕΓΧΕΙΡΙΔΙΟ ΧΡΗΣΤΗ (GR)

Model Part No.:
LPTB03725 - SCRUBBER [T291,B55,LI-ION,90AH]
LPTB03726 - SCRUBBER [T291,BT55,LI-ION,90AH]
LPTB03727 - SCRUBBER [T291,BT55,NANO,LI-ION,90AH]
LPTB03735 - SCRUBBER [T291,B55,LI-ION,50AH]
LPTB03736 - SCRUBBER [T291,BT55,LI-ION,50AH]
LPTB03737 - SCRUBBER [T291,BT55,NANO,LI-ION,50AH]

Powered by LITHIUM-ION

Europe

To view, print or download
the parts manual, visit:
www.tennantco.com/manuals

ec H2O NanoClean

www.tennantco.com

PLDC05064
Rev. 00 (11-2024)

MAGYAR
(Az eredeti utasítások fordítása)

TARTALOMJEGYZÉK

BIZTONSÁGI INFORMÁCIÓK....3
Biztonsági óvintézkedések....3
T291 MŰSZAKI PARAMÉTEREK....5
GÉP MÉRETEI....7
BIZTONSÁGI JELZÉSEK....7
ÁLTALÁNOS INFORMÁCIÓ....8
Az útmutató célja....8
A gép azonosítása....8
A géphez tartozó dokumentumok....8
MŰSZAKI INFORMÁCIÓK....9
Általános leírás....9
Kulcs....9
Veszélyes területek....9
Kiegészítők....9
KEZELÉS ÉS ÜZEMBE HELYEZÉS....10
A raklapra rögzített gép emelése és szállítása....10
Szállítás követő ellenőrzés....10
Kicsomagolás....10
Az akkumulátortöltő kiválasztása....10
Akkumulátorok....10
Az akkumulátortípus beállítása a gépen....11
Akkumulátortöltő beállításai....11
Akkumulátorok: beszerelés és csatlakoztatás....11
Akkumulátorok: eltávolítás....12
Gumibetét felszerelése és beállítása....12
Gumibetét beállítása....12
Kefe felszerelése....13
A gép emelése és szállítása....13
Gyors fejcsere....13
A víz/tisztítószer tartály feltöltése....14
Severe Environment....14
ec-H2O NanoClean....15
Az ec-H2O NanoClean oldat áramlási arányának beállítása....15
GYAKORLATI ÚTMUTATÓ GÉPKEZELŐKNEK....16
A gép előkészítése a munkához....16
Vezérlők....16
Működés....18
Néhány hasznos tipp, hogy a legtöbbet hozhassa ki a súroló-szárító gépből....18
A szennyesvíz-tartály leürítése....19
A víz/tisztítószer tartály leürítése....19
BSI - Battery status indicator....19
Munka befejezése....19
Gép mozgatása, amikor nem működik....19
KARBANTARTÁSI UTASÍTÁSOK....20
Karbantartás - Általános szabályok....20
A szívómotor légszűrőjének tisztítása....20
Törmelékgyűjtő tartály....20
A szennyesvíz-tartály úszójának tisztítása....20
A víz/tisztítószer tartály szűrőjének tisztítása....20
A gumibetét tisztítása....20
Biztosítékok: csere....21
Akkumulátor karbantartás és töltés....21
Gumibetét lapjainak cseréje....21
Az ec-H2O NanoClean vízkezelő kazetta cseréje....22
Időszakos ellenőrzések....23
HOSSZABB INAKTIVITÁS....23
HIBAKERESÉS....24
RIASZTÁSOK MEGJELENÍTÉSE....25
MŰSZAKI MENÜ T291 - T391....26
JAVASOLT TARTALÉKALKATRÉSZEK....27

BIZTONSÁGI INFORMÁCIÓK

Biztonsági óvintézkedések

! VESZÉLY

A gép indítása és használata, illetve a karbantartási vagy egyéb műveletek megkezdése előtt figyelmesen olvassa el ezt a Használati útmutatót.

! FIGYELEM

Szigorúan kövesse az útmutató utasításait (különös tekintettel a „Veszély!" és „Figyelem!" jelöléssel ellátott részekre. Tartsa be a gépen elhelyezett biztonsági címkéken található utasításokat (lásd: "Biztosági jelölések" c. részt.

A Gyártó nem vállal felelősséget az utasítások be nem tartásából származó személyi sérülésekért vagy vagyoni károkért.

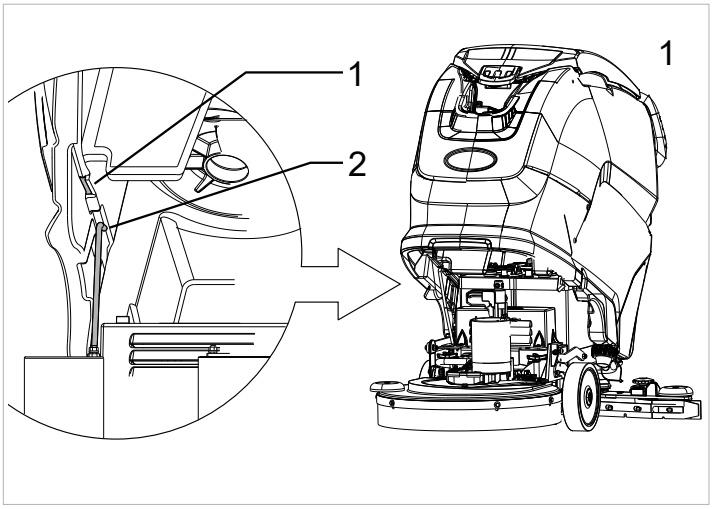

- ► A gépet csak egy személy üzemeltetheti.
- ► A gépet kizárólag olyan személyek használhatják, akik a megfelelő képzésben részesültek, akik a megfelelő képességekkel rendelkeznek, illetve a használatra engedélyt kaptak.
- ► A gépet kiskorúak nem használhatják.
- ► A munkaterületen minden esetben figyeljen más emberekre, különösen a gyerekekre.
- ► A gyerekeket felügyelet alatt kell tartani, hogy ne játszhassanak a géppel.
- ► A gépet nem olyan személyek számára tervezték (beleértve a gyerekeket is), akik csökkent fizikai, szenzoros vagy szellemi képességekkel rendelkeznek, illetve nem rendelkeznek megfelelő tudással vagy tapasztalattal, kivéve ha őket a biztonságukért felelős személy felügyeli és a gép használatával kapcsolatos utasításokat megkapták.

- ► A gépet kizárólag az eredetileg tervezett célra szabad felhasználni.
- ► Mérje fel, hogy a berendezés használata milyen létesítményben történik (pl.: vegyi- vagy gyógyszeripari létesítmény, kórház, stb.), és tartsa be a szigorú biztonsági intézkedéseket.
- ► A gépet kereskedelmi felhasználásra tervezék, például hotelekbe, iskolákba, kórházakba, gyárakba, üzletekbe, irodákba és egyéb üzleti telephelyekre.
- ► A gépet csak beltérben szabad használni.
- ► Figyelem, a gépet mindig beltérben kell tartani.
- ► A gépet +4°C és +40°C közötti használatra tervezték. Ha nincs használatban, akkor +0°C és +50°C között tárolható.
- ► A gépet 30% és 95% relatív páratartalom közötti használatra tervezték.
- ► A gépet maximum 2000 m-es tengerszint feletti magasság alatt használja.

- ► Amikor a tartályt felemeli, hogy hozzáférhessen az alatta található rekeszhez, először ürítse ki a tartalmát, majd helyezze be a biztonsági reteszt (1. ábra, 2. ref.) a házába (1. ábra, 1. ref.), hogy megelőzhesse a tartály véletlen lezáródását.

! VESZÉLY

A tartályok felemelésekor/leengedésekor körültekintően járjon el, hogy elkerülhesse az esetleges becsípés veszélyét. Figyeljen a becsípési pontokra.

- ► Soha ne használja a gépet gyúlékony vagy robbanásveszélyes folyadékok (pl.: benzin, gázolaj, stb.), savak vagy oldószerek (pl.: hígítók, aceton, stb.) feltakarítására, még hígított állapotban sem.
- ► Ne használja a gépet nem megfelelő megvilágítás mellett, robbanásveszélyes környezetben, közutakon, veszélyes szennyeződések feltakarítására (por, gáz, stb.) vagy nem megfelelő környezetben.
- ► Soha ne szívasson fel a géppel égő vagy izzó tárgyakat.
- ► A gépet ne használja az adattáblán feltűntetettnél meredekebb lejtőn vagy emelkedőn található felületek tisztítására.
- ► Ne használja a gépet ez adattáblán feltűntetettnél meredekebb lejtőn vagy emelkedőn.
- ► Ha a gépet enyhe emelkedőn használja, ne haladjon keresztirányban; a gép mindig legyen párhuzamos a lejtő irányával, minidig körültekintően manőverezzen, kerülje az U- fordulókat.
- ► Soha ne parkolja a gépet lejtőn.
- ► Soha ne hagyja felügyelet nélkül a gépet, ha be van kapcsolva. Mielőtt elhagyja a gépet, kapcsolja ki a motorokat, győződjön meg róla, hogy a gép véletlenül sem tud elmozdulni, válassza le a gépet az elektromos hálózatról és távolítsa el a kulcsot a foglalatból.
- ► Soha ne használja a gépet emberek vagy áruk szállítására vagy vontatásra.
- ► Ne vontassa a gépet.
- ► Soha semmilyen okból kifolyólag ne helyezzen jelentős súlyú tárgyakat a gépre.
- ► A levegő bemeneti nyílásai és a szellőzőrácsok mindig legyenek szabadok.
- ► Soha ne távolítsa el, módosítsa vagy kerülje meg a biztonsági berendezéseket.
- ► Számos kellemetlen tapasztalat mutatja, hogy a személyes tárgyak súlyos személyi sérülésekhez vezethetnek. A munka megkezdése előtt vegye le az ékszereket, az órákat, nyakkendőket, stb.
- ► A gépkezelő minden esetben viseljen személyi védőfelszereléseket: kötényt vagy overált, csúszásgátló vízhatlan cipőket, gumikesztyűt, védőszemüveget és fültokot, illetve maszkot a légutak védelme érdekében.
- ► Ha padlótiszító szereket használ, kövesse a termék flakonján található utasításokat és figyelmeztetéseket.
- ► Ne használjon olyan tisztítószereket, amelyek veszélyek reakciókat, gőzöket, hőt, stb. eredményezhetnek.
- ► Kezeit tartsa távol a mozgó alkatrészektől.

- Soha ne mosassa le a gépet magasnyomású mosóval.

- Győződjön meg róla, hogy az adattáblán megadott elektromos jellemzők (feszültség, frekvencia, teljesítmény) megfelelnek az elektromos hálózat jellemzőinek.
- Győződjön meg róla, hogy az akkumulátortöltőhöz használt dugalj földelt, illetve hőkioldóval és áram-védőkapcsolóval védett. Hibás működés vagy meghibásodás esetén a földkapcsolat biztosítja a minimális ellenállást az elektromos áram számára, így csökkentve az áramütés kockázatát.
- Akkumulátortöltő: rendszeresen ellenőrizze a hálózati kábelt, hogy nem sérült-e. Sérülés esetén ne használja, cseréltesse ki egy erre szakosodott szervizközponttal.
- Akkumulátortöltő - ha karbantartást hajt végre a gépen, csatlakoztassa le az áramforrásokat (mind az AC, mind a DC áramforrást).
- Az akkumulátor töltésekor csak a gyártó által biztosított akkumulátortöltőt használja. Lásd az „Akkumulátorok” c. részt.
- Ha túlzott mágneses mező tapasztalható, mérje fel, hogy milyen hatással van ez a vezérlőelektronikára.
- Az akkumulátor gyártójának utasításait, illetve a vonatkozó előírásokat be kell tartani.
- Az akkumulátorokat mindig tisztán és szárazon kell tartani, hogy elkerülhető legyen a felületi kúszás.
- Védje az akkumulátort olyan szennyeződésektől, mint a fémpor.
- Soha ne helyezzen szerszámokat az akkumulátorokra, mivel azok rövidzárlatot, ezáltal robbanást okozhatnak.
- Csak a gyártó által rendelkezésre bocsátott akkumulátorokat használja, mivel a többi típus felrobbanhat, személyi sérülést vagy anyagi kárt okozva. A gépbe beszerelhető akkumulátorok listáját megtalálja az „Akkumulátorok” c. részben.
- Ne kísérelje meg eltávolítani az akkumulátorok burkolatát, hogy vizet vagy savat töltsön a cellákba.
- A berendezés leszerelésekor távolítsa el az akkumulátort és gondoskodjon róla, hogy a környezethigiéniai előírásoknak megfelelő gyűjtőhelyre kerüljön.
- Hiba és/vagy hibás működés esetén azonnal kapcsolja ki a gépet (csatlakoztassa le az elektromos hálózatról vagy az akkumulátorokról) és ne nyúljon hozzá; vegye fel a kapcsolatot a gyártó által jóváhagyott szervizközponttal.
- Minden karbantartási műveletet megfelelően megvilágított területen kell végrehajtani, az elektromos ellátás lecsatlakoztatását követően.
- Azokat a tisztítási és karbantartási feladatokat, amelyeket a felhasználó is végrehajthat, ne bízza gyerekekre, kivéve, ha a megfelelő felügyelet biztosított.
- Használja az gyártó által biztosított eredeti kiegészítőket és alkatrészeket, hogy garantálni tudja a gép biztonságos és problémamentes működését.
- Soha ne használjon olyan alkatrészeket, amelyek másik gépről vagy készletből származnak.

A gépet úgy tervezték és építették, hogy az adattáblán található gyártási évtől számított tíz évig biztosított legyen a szervizelése. Ezen időszak elteltét követően a gépet - függetlenül attól, hogy használatban volt vagy sem - az adott ország érvényes előírásainak megfelelően kell megsemmisíteni. A megsemmisítés előtt a gépet le kell választani az elektromos hálózatról, minden folyadékot le kell üríteni és a gépet le kell tisztítani.
A termék WEEE típusú speciális hulladék és az érvényben lévő környezetvédelmi előírások vonatkoznak rá (2002/96/EK WEEE).
A háztartási hulladéktól elkülönítve kell megsemmisíteni, az érvényes törvényi előírásoknak és szabványoknak megfelelően.
Győződjön meg róla, hogy a gép összes olyan alkatrésze, amely veszélyt jelenthet - különösen a gyerekekre - biztonságos.
Alternatívaként szállítsa vissza a gépet a Gyártóhoz teljes felújításra.

T291 MŰSZAKI PARAMÉTEREK

			T291 55CM BETÉT KISEG. (TOLHATÓ)	T291 55CM PROPEL
Tisztítási szélesség		mm	550	550
Felszívási szélesség		mm	816	816
Óránkénti tisztítási kapacitás		m^2/h	1967	2468
Kefék száma		sz.	1	1
Kefeátmérő		mm	550	550
Maximális kefenyomás		kg	18,1	18,1
Kefe forgási sebessége		fpp	150	150
Kefemotor teljesítménye		W	400	400
Hajtómotor teljesítmény		W	/	200
Szívómotor teljesítmény		W	480	480
A gép teljes teljesítménye átlagos üzemeltetési feltételek mellett (P_M)		W	768	1008
Maximális sebesség		km/h	3,5	5,5
Tisztavíz-tartály		l	50	50
Piszkosvíz-tartály		l	50	50
Első kerékátmérő		mm	200	200
Hátsó kerékátmérő		mm	80	80
Elfogadható meredekség		%	2	2
Bruttó súly (GVW)		kg	227	234
Szállítási súly akkumulátorok nélkül		kg	81	89
Szállítási súly akkumulátorokkal		kg	169	177
Akkumulátorok száma		sz.	1	1
Gép feszültsége V_M		V	24	24
Különálló akkumulátor kapacitása „BAT.LiFePO4 24V90Ah INVENTUS S24V90TRX” BAAC00214 kód	Külső akkumulátortöltővel rendelkező modellek	Ah	90	90
Tápfeszültség (akkumulátor töltése)		V	27,8 dc	27,8 dc
Max. áramerősség (akkumulátor töltése)		A	40	40
Különálló akkumulátor kapacitása „BAT.LiFePO4 24V50Ah EXIDE LTB24050 P” BAAC00216 kód	Külső akkumulátortöltővel rendelkező modellek	Ah	50	50
Tápfeszültség (akkumulátor töltése)		V	27,8 dc	27,8 dc
Max. áramerősség (akkumulátor töltése)		A	25	25
Tápfeszültség	Fedélzeti töltővel rendelkező modellek	V	100-240V ac 50-60Hz	100-240V ac 50-60Hz
Max. áramerősség (Amper), I		A	4,5	4,5
Gép méretei		mm	X=1327 Y=1033 Z=563	
Akkumulátor befogadó méretei (hosszúság, szélesség, magasság)		mm	360 x 344 x 300	
Csomagolt méret (hosszúság, szélesség, magasság)		mm	1365 x 695 x 1146	
Hangnyomás - DD melléklet (Akusztikus zajkibocsátás) EN 60335-2-72: 2012		LpA (dBA)	69,5	69,5
Mérési bizonytalanság		K (dBA)	3	3
Vibráció szintje (kéz) - IEC 60335-2-72		ahv m/sec^2	≤ 2,5	≤ 2,5
Mérési bizonytalanság, k		m/sec^2	/	/
Vibráció szintje (test) - IEC 60335-2-72		HBV m/sec^2	/	/

Mérési bizonytalanság, k		m/sec^2	/	/
Maximális víz és tisztítószer hőmérséklet		°C	55	55
IP- védelem		IP	IPX3	IPX3

Bruttó súly (GVW): a gép maximálisan engedélyezett súlya használatra kész állapotban, plusz a kiegészítő berendezések. A gép bruttó súlya magában foglalja a feltöltött tiszta vizes tartályokat, a szennyesvíz-tartályokat (félig feltöltött állapotban visszaforgató rendszerek esetén), az üres porzsákokat, a névleges kapacitásig feltöltött adagolót, a legnagyobb javasolt akkumulátort és az összes kiegészítőt úgy, mint kábelek, tömlők, tisztítószer, felmosók és kefék.
Szállítási súly: gép súlya az akkumulátorokkal együtt, az opcionális elemek kivételével (például a gépkezelő fülke, FOPS — leeső tárgyak elleni védelem —, második és harmadik oldalsó kefe és első kefeegység), tiszta víz (padlósúrolók vagy kombinált gépek esetén) és a standard gépkezelő súlya (75 kg)
Az adatok előzetes figyelmeztetés nélkül változhatnak
V, I: töltés / betáp értékek
V_M , P_M : gép működés közben (minden aktív funkció)

GÉP MÉRETEI

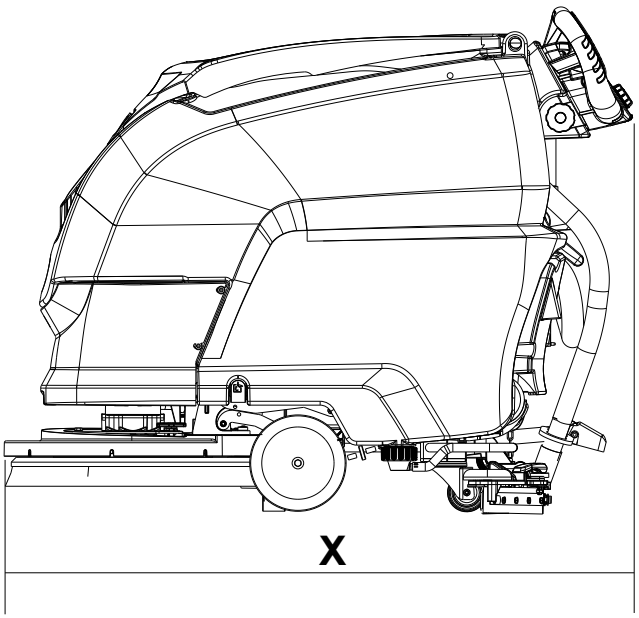

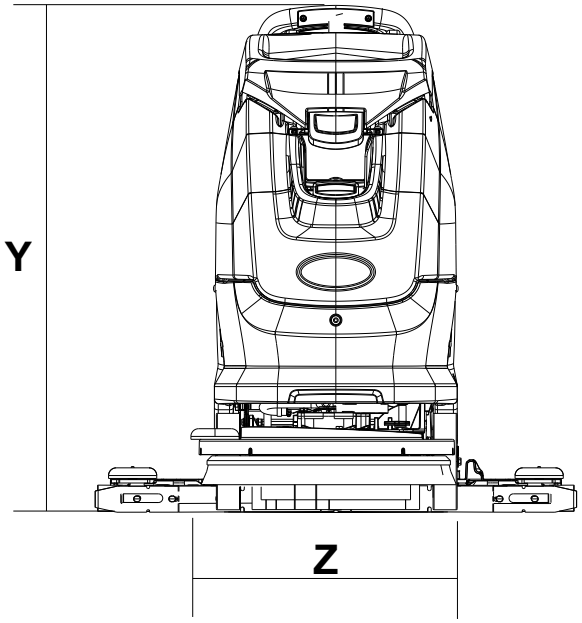

X-Y-Z: Lásd: „MŰSZAKI SPECIFIKÁCIÓ” táblázat

BIZTONSÁGI JELZÉSEK

	MAXIMÁLIS EMELKEDŐ
	OLVASSA EL A HASZNÁLATI ÚTMUTATÓT
	EGYENÁRAM JELZÉSE
	SZIGETELÉSI OSZTÁLY, EZ A BESOROLÁS CSAK AZ AKKUMULÁTORRÓL MŰKÖDŐ BERENDEZÉSEKRE VONATKOZIK.

	FÖLDELÉSI PONT.
	KÜLSŐ AKKUMULÁTORTÖLTŐ CSATLAKOZTATÁSI PONT.
	NE MOSSA LE A GÉPET KÖZVETLENÜL VÍZSUGÁRRAL, VAGY NE HASZNÁLJON MAGASNYOMÁSÚ MOSÓT.
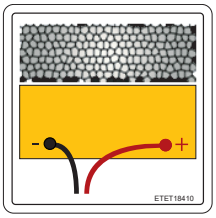	AKKUMULÁTOR KÁBELCSATLAKOZÁS

ÁLTALÁNOS INFORMÁCIÓ

Az útmutató célja

Ezt az útmutatót a Gyártó készítette és a gép szerves részét képez[1].

Meghatározza azt a célt, amelyre a gépet tervezték és gyártották, illetve tartalmazza az összes olyan információt, amelyre a gépkezelőnek szüksége lehet[2].

A jelen útmutatón felül, amely a gépkezelők részére szánt információkat tartalmazza, rendelkezésre állnak egyéb kiadványok is, amelyek a karbantartó személyzet számára tartalmaznak speciális információkat[3].

A “bal” és “jobb”, illetve az “óramutató járásával megegyező” és az “óramutató járásával ellentétes” kifejezések előre haladó gép esetén alkalmazandók.

Az útmutatóban megfogalmazott utasítások betartása garantálja a gépkezelő és a gép biztonságát, illetve az alacsony üzemeltetési költségeket és a magas minőséget, valamint meghosszabbítja a gép élettartamát. Az utasítások be nem tartása a gépkezelő vagy a gép sérülését, illetve a padló vagy a környezet károsodását eredményezheti.

Ha szeretne gyorsabban megtalálni egy adott témakört, lapozza fel az útmutató elején található tartalomjegyzéket.

A nagyobb figyelmet igénylő szövegrészek vastagon szedettek, illetve egy szimbólum előzi meg őket, amelyek jelentése az alábbiakban látható.

! VESZÉLY

Azt jelzi, hogy különös odafigyelés szükséges az olyan események elkerülése érdekében, amelyek súlyos, akár halálos személyi sérüléseket is okozhatnak.

! FIGYELMEZTETÉS

Azt jelzi, hogy különös odafigyelés szükséges az olyan események elkerülése érdekében, amelyek gép- vagy környezeti károsodást vagy pénzügyi veszteséget okozhatnak.

! INFORMÁCIÓ

Nagyon fontos utasítások

A vállalat folyamatos termékfejlesztéssel és frissítéssel kapcsolatos politikájának megfelelően a Gyártó fenntartja a jogot a módosítások előzetes értesítés nélküli végrehajtására.

Bár a gép jelentősen eltérhet a jelen dokumentumban található illusztrációktól, az útmutatóban szereplő utasítások helyessége és érvényessége garantált.

A gép azonosítása

Az adattáblán a következő információk találhatók:

- Gyártó neve.
- Modell
- Sorozatszám.
- Gyártás éve.
- Tápfeszültség (töltési/tápfeszültség).
- Áramerősség (töltési érték).
- Bruttó súly.
- IP védelem.
- A gép feszültsége (átlagos üzemeltetési feltételek mellett)
- A gép teljesítménye (átlagos üzemeltetési feltételek mellett)
- Maximális mászóképesség.

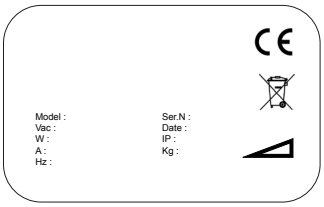

A géphez tartozó dokumentumok

- Használati útmutató;
- CE - Megfelelőségi tanúsítvány.
- Akkumulátortöltő felhasználói útmutató.
- Fali tábla.
- UK tápvezeték cseréjével kapcsolatos útmutató.

1 Az útmutatóban a "gép" kifejezés helyettesíti a márkanevet.

2 A gép működtetéséért felelős személyek, akik nem hajtanak végre olyan műveleteket, amelyekhez speciális műszaki képzettség szükséges.

3 Gyakorlattal, műszaki képzettséggel rendelkező személyek, megfelelő jogszabályi és szabvány-ismerettel, akik a szükséges műveleteket végrehajthatják. felismerik és elhárítják a kezeléssel. üzembe helyezéssel. karbantartással kapcsolatos kockázatokat.

MŰSZAKI INFORMÁCIÓK

Általános leírás

Ez egy súroló-szárító gép, amely sík, vízszintes, sima vagy mérsékelten durva, illetve akadálymentes padlók mosására és szárítására használható középületekben vagy ipari létesítményekben.

A súroló-szárító gép mosószer és víz oldalát a megfelelő koncentrációban viszi fel a padlóra, majd a szennyeződések eltávolításához felsúrolja a padlót. A körültekintően megválasztott tisztítószer és kefék (vagy súrolótárcsák) megválasztásával - amelyek széles választékban elérhetők - a gép számos padlótípushoz és szennyeződéshez alkalmazható.

A gépbe épített szívórendszer a felmosást követően felszárítja a padlót a szennyesvíz-tartályban található szívómotor által létrehozott alacsony nyomás segítségével. A tartályhoz csatlakoztatott gumibetét összegyűjti a szennyezett vizet.

Kulcs

A gép fő részei a következők:

- ► A tartály (2. ábra, 1. ref.) tartalmazza és szállítja a tiszta víz és tisztítószer keverékét, illetve gyűjti össze a felmosást követően a szennyes vizet a padlóról.
- ► Vezérlőpanel (2. ábra, 2. ref.).
- ► Fejegység (2. ábra, 3. ref.) a fő elem, amelyen azok a kefék/görgők találhatók, amelyek a padlóra felviszik a tisztítószer oldatát és eltávolítják a szennyeződést.
- ► Gumibetét (2. ábra, 4. ref.): lehúzza és felszárítja a padlót a víz összegyűjtésével.

Veszélyes területek

- ► Vezérlőpanel: rövidzárlat okozta áramütés veszélye.
- ► Tartály: bizonyos tisztítószerek használata esetén szem-, bőr-, nyálkahártya- és légúti irritáció, valamint fulladás előfordulhat. A környezetből összegyűjtött szennyeződések által jelentett veszély (mikrobák és vegyi anyagok). Két tartály jelentette zúzódásveszély, amikor a szennyesvíz-tartály visszahelyezésre kerül a mosószertartály tetejére.
- ► Mosófej-egység: kefe forgása által jelentett veszély.
- ► Első/hátsó kerekek: zúzódásveszély a kerekek és az alváz között.
- ► Motor/akkumulátor tárolórekesz: rövidzárlat veszélye az akkumulátor pólusai között, illetve hidrogén jelenléte töltés közben.

Kiegészítők

- ► Puha és kemény kefék.
- ► Vegyszeradagoló “Severe Environment”.

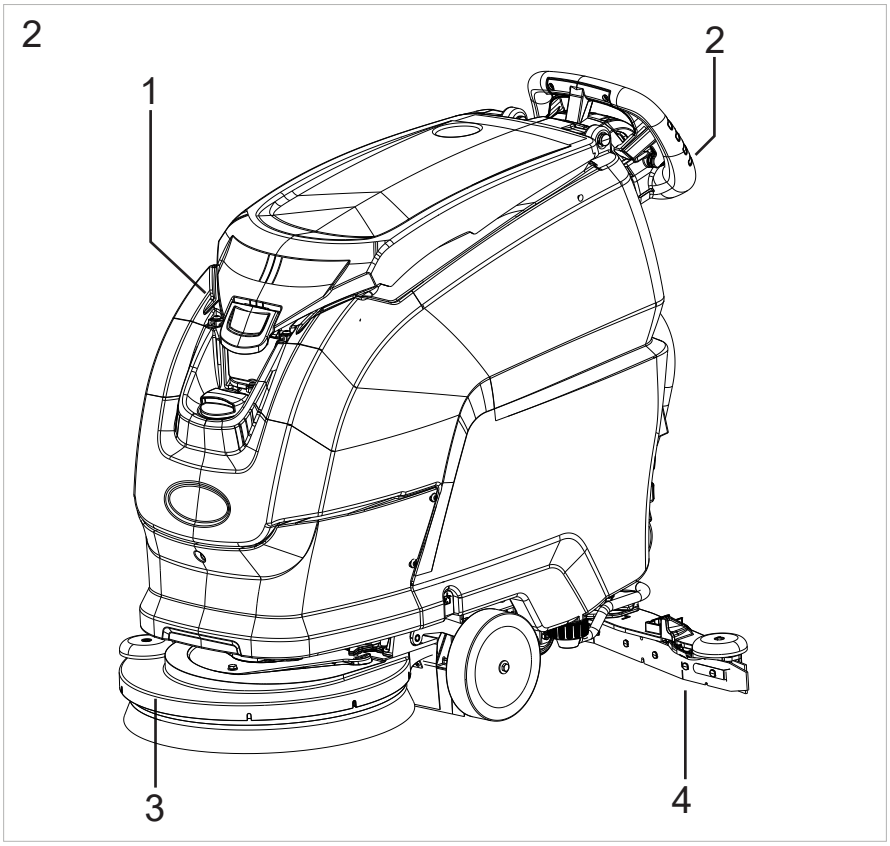

KEZELÉS ÉS ÜZEMBE HELYEZÉS

A raklapra rögzített gép emelése és szállítása

! FIGYELMEZTETÉS

Az emelési műveletek során győződjön meg róla, hogy a raklapra rögzített gép megfelelően rögzítve van, hogy elkerülhesse a felborulást vagy az esetleges leesést.

A gépet csak megfelelő megvilágítás mellett szabad járműre emelni, vagy onnan levenni.

A gépet a Gyártó egy fa raklapra csomagolja. A szállító gépjárműre a megfelelő szerkezettel kell elhelyezni (lásd: 2006/42/EK irányelv, illetve annak kiegészítései és/vagy módosításai). A célállomáson hasonló eszközökkel kell lerakodni.
A raklapra rögzített gépet kizárólag villástargoncával szabad felemelni. Körültekintően kezelje, hogy elkerülje a nagyobb külső behatásokat és biztosítsa, hogy a gép ne kerüljön fejtetőre.

Szállítás követő ellenőrzés

Amikor a szállító leszállítja a gépet, ellenőrizze, hogy mind a csomagolás, mind pedig a gép sérülésmentes. Ha a gép sérült, győződjön meg róla, hogy a szállító tisztában van a sérüléssel, illetve az áru átvétele előtt tartsa fent magának a jogot (írásban) kárigény bejelentésére.

Kicsomagolás

! FIGYELMEZTETÉS

A gép kicsomagolásakor a gépkezelőnek a megfelelő személyi védőfelszereléseket viselnie kell (kesztyűk, szemüveg, stb.), hogy csökkentse a sérülés kockázatát.

A gép kicsomagolásához a következők szerint járjon el:

- ► Vágja el és távolítsa el a műanyag szalagokat ollóval vagy csípőfogóval;
- ► Távolítsa el a karton csomagolást;
- ► Távolítsa el a tasakokat az akkumulátorok helyéről és ellenőrizze azok tartalmát:
  használati és karbantartási útmutató, akkumulátortöltő felhasználói utasítás; gyors használati útmutató; megfelelőségi nyilatkozat;
  2 x elektronikus kulcs;
- ► Távolítsa el a fém konzolokat, amelyek az első kerekeket és a gép vázát rögzítik a raklaphoz. **Ahhoz, hogy a fém rögzítőkereteket, amelyek a vázat a raklaphoz rögzítik, eltávolíthassa, távolítsa el a csavarokat, emelje fel és forgassa el a tartályt hátrafelé, majd folytassa a szétszerelést.**
- ► Egy rámpát használva tolja le a járművet a raklapról hátrafelé. A gépet tilos felemelni.
- ► Távolítsa el a keféket a csomagolásból.
- ► Tisztítsa meg a gép külső részét, fordítson kellő figyelmet a biztonsági előírásokra.

Ha a gépről eltávolította a csomagolást, folytassa az akkumulátorok beszerelésével (lásd: “**Akkumulátorok: beszerelés és csatlakoztatás**”).

A csomagolás egyes elemeit megőrizheti, ha úgy gondolja, mivel azok felhasználhatók a gép megóvására, amikor a gépet az egyik telephelyről a másikra szállítja, vagy a műhelybe küldi javításra.
Ha nem őrzi meg őket, a helyi előírásoknak megfelelően semmisítse meg.

Az akkumulátortöltő kiválasztása

! FIGYELEM

A feltöltéskor csak a gyártó által biztosított akkumulátortöltőt használja. Lásd az „Akkumulátorok” c. részt.

Akkumulátorok

! VESZÉLY

Csak a gyártó által rendelkezésre bocsátott akkumulátorokat használja, mivel a többi típus felrobbanhat, személyi sérülést vagy anyagi kárt okozva.

! FIGYELEM

Ne használjon NEM újratölthető akkumulátorokat

! MEGJEGYZÉS

A gépbe szerelhető akkumulátorok és a hozzájuk tartozó töltők listáját az alábbi táblázat tartalmazza.

A lítium akkumulátorok előnye az ólomsavas akkumulátorokkal szemben, hogy sokkal kevésbé érzékenyek a töltési ciklusokra. Ezeknek az akkumulátoroknak az élettartamát „kapacitáskihasználási ciklusokban” mérik, ami azt jelenti, hogy az akkumulátorok részben feltölthetők és kisüthetők anélkül, hogy ez negatív hatással lenne a várható élettartamra.
A LÍTIUM akkumulátorok hosszabb élettartamot biztosítanak, mint más akkumulátorok, és kevésbé érzékenyek a külső tényezőkre az akkumulátor-kezelő rendszernek (BMS) köszönhetően, amely megvédi őket a túlterheléstől, a túlzott kisütéstől és a szélsőséges hőmérséklettől.

INVENTUS AKKUMULÁTOR BAAC00214 kód - BAT.LiFe-PO4 24V90Ah INVENTUS S24V90TRX	fedélzeti akkumulátortöltő: BACA00303 kód - C.B.CB-HD1-XR-P-24-13 CT51 CE LI-INVENTUS
	külső akkumulátortöltő: BACA00317 - C.B.CBHF2-XP-M 24V40A CE+UL+CEC LI-INV.
EXIDE AKKUMULÁTOR: BAAC00216 kód - BAT.LiFePO4 24V50Ah EXIDE LTB24050 P	fedélzeti akkumulátortöltő: BACA00316 kód - C.B.CB-HD1-XR-P-24-13 CT51 CE LI-EXIDE
	külső akkumulátortöltő: BACA0318 kód - C.B.CB-HF2-XP-M 24V40A CE+UL+CEC LI-EXIDE

Az akkumulátortípus beállítása a gépen

! MEGJEGYZÉS

Ha a gép behelyezett akkumulátorral kerül leszállításra, akkor a beállítások már a gyárban megtörténnek.

A gép készen áll a használatra.

! FIGYELEM

Abban az esetben, ha a gépek akkumulátor nélkül kerülnek leszállításra, az gép alapértelmezett gyári beállítása a LÍTIUM akkumulátor. Függetlenül a kiválasztott akkumulátortípustól (NEDVES - ZSELÉS/ AGM - LÍTIUM), az akkumulátor paramétereit át KELL állítani, ha az eltér a gyári beállítástól.

! MEGJEGYZÉS

Kövesse az alábbi utasításokat, hogy a gép logikai beállításait az adott akkumulátortípushoz beállíthassa.

Lásd: „Műszaki menü” c. részt.

Akkumulátortöltő beállításai

! FIGYELEM

Az akkumulátor vagy akkumulátortöltő nélkül szállított gépek esetében a megfelelő akkumulátor és akkumulátortöltő kiválasztásához tekintse meg az „Akkumulátorok” c. részt.

! MEGJEGYZÉS

Ha a gép beszerelt akkumulátorral és az akkumulátortöltővel együtt kerül leszállításra, az akkumulátortöltő beállításai már a gyárban megtörténnek. A gép készen áll a használatra.

! FIGYELEM

Ha a gép akkumulátor nélkül, de akkumulátortöltővel kerül leszállításra, akkor az akkumulátortöltő alapértelmezett beállítása az INVENTUS márkájú LÍTIUM akkumulátor.

Ha más típusú akkumulátort szeretne használni, az akkumulátortöltőt át KELL állítani az alábbiakban leírt módon, amelyhez fel kell venni a kapcsolatot az TENNANT által jóváhagyott szerviztechnikussal.

Az utasítások be nem tartása az akkumulátor károsodását eredményezheti. Függetlenül a kiválasztott akkumulátortípustól (NEDVES - ZSELÉS / AGM vagy LÍTIUM), az akkumulátor paramétereit módosítani KELL, ha az eltér a gyári beállítástól. A kijelzésekkel kapcsolatban lásd a „Műszaki menü” c. részt.

Akkumulátorok: beszerelés és csatlakoztatás

! MEGJEGYZÉS

Az akkumulátor telepítését és bekötését/eltávolítását egy TENNANT által jóváhagyott szerviztechnikussal kell elvégeztetni (későbbiekben megfelelően képzett szerelő).

! VESZÉLY

Az akkumulátor beszerelésekor, illetve az akkumulátor karbantartásakor a képzett szerelőnek a szükséges személyi védőfelszereléseket viselnie kell (kesztyűk, szemüveg, overál, stb.), hogy csökkentse a sérülés kockázatát. Kerülje a nyílt láng használatát, kerülje az akkumulátorpólusok rövidre zárását, kerülje a szikrák kialakulását és ne dohányozzon.

! VESZÉLY

Az akkumulátor beszerelése és csatlakoztatása előtt távolítsa el a kulcsot a vezérlőpanelről.

Győződjön meg róla, hogy a „+” jelzésű kábelek csatlakoznak az akkumulátor pozitív pólusához. Az akkumulátor töltését ne ellenőrizze szikrázással.

Kövesse az alábbi utasításokat pontosan a leírtak szerint, szem előtt tartva, hogy az akkumulátor rövidzárlata esetén fennáll a robbanás veszélye.

! VESZÉLY

Mielőtt meglazítaná a csavaros gyűrűt a tartály nyílásánál, amelyet csak az akkumulátor beszereléséhez/cseréjéhez szabad kinyitni, győződjön meg róla, hogy a gép teljesen vízszintes felületen áll.

A fenti műveletek befejezését követően akassza a csavaros gyűrűt a fekete nyíllal jelzett hurokba (lásd a lenti ábrát) és rögzítse a karabiner csavarját egy villáskulccsal, hogy később manuálisan ne lehessen kioldani.

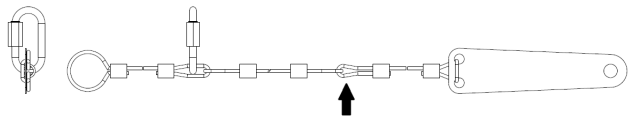

- ► Billentse el a tartályt hátrafelé, majd helyezze be az akkumulátort a tárolórekeszbe, majd pozícionálja az alábbi ábra szerint.
- ► Csatlakoztassa a vezetékeket az akkumulátor pólusaihoz, húzza meg az érintkezőket a sarukon és vonja be őket vazelinnel.
- ► Engedje vissza a tartályt munka pozícióba.
- ► A gép használatakor kövesse az alábbi utasításokat.

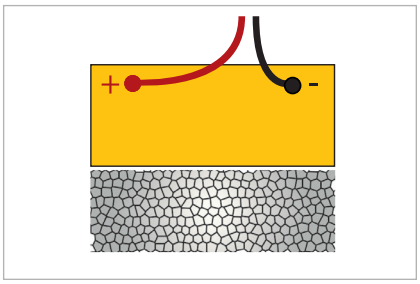

Akkumulátorok: eltávolítás

! MEGJEGYZÉS

Az akkumulátor telepítését és bekötését/eltávolítását egy TENNANT által jóváhagyott szerviztechnikussal kell elvégeztetni (későbbiekben megfelelően képzett szerelő).

! VESZÉLY

Az akkumulátor beszerelésekor, illetve az akkumulátor karbantartásakor a képzett szerelőnek a szükséges személyi védőfelszereléseket viselnie kell (kesztyűk, szemüveg, overál, stb.), hogy csökkentse a sérülés kockázatát. Kerülje a nyílt láng használatát, kerülje az akkumulátorpólusok rövidre zárását, kerülje a szikrák kialakulását és ne dohányozzon.

! VESZÉLY

Mielőtt meglazítaná a csavaros gyűrűt a tartály nyílásánál, amelyet csak az akkumulátor beszereléséhez/cseréjéhez szabad kinyitni, győződjön meg róla, hogy a gép teljesen vízszintes felületen áll.

A fenti műveletek befejezését követően akassza a csavaros gyűrűt a fekete nyíllal jelzett hurokba (lásd a lenti ábrát) és rögzítse a karabiner csavarját egy villáskulccsal, hogy később manuálisan ne lehessen kioldani.

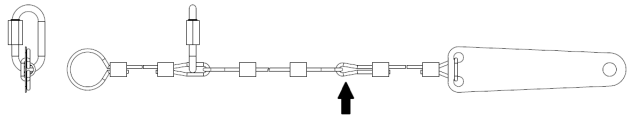

! FIGYELEM

Az akkumulátorok eltávolításakor ügyeljen arra, hogy az akkumulátortöltő le legyen választva az áramforrásról

- ► Csatlakoztassa le az akkumulátorkábeleket az akkumulátor pólusairól.
- ► Ha szükséges, távolítsa el azt a rögzítőelemet, amely az akkumulátort a géphez rögzíti.
- ► Egy megfelelő berendezés segítségével emelje ki az akkumulátorokat a helyükről.

Gumibetét felszerelése és beállítása

Engedje le a gumibetétet a kart használva (3. ábra, 1. ref.).

Csavarja ki a gumibetét két gombját (3. ábra, 3. ref.), helyezze fel a gumibetéteket a tartókonzolra (3. ábra, 2. ref.), majd húzza meg újra a két gombot (3. ábra, 3. ref.) és csatlakoztassa vissza a vákuumtömlőt (3. ábra, 4. ref.) a gumibetétre.

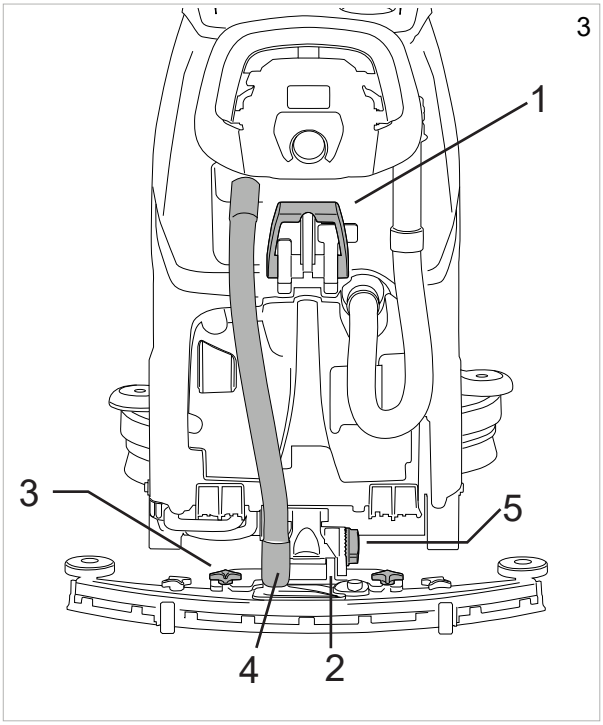

Gumibetét beállítása

A gumibetét lehúzza a vékony víz és tisztítószer réteget a padlóról és előkészíti a tökéletes száradást. Idővel a padlón történő folyamatos csúsztatás miatt a gumibetét padlóval érintkező éle lekerekedik és berepedezik, így csökkentve a szárítási hatékonyságot és szükségessé téve egy új gumibetét felszerelését. A kopás mértékét rendszeresen ellenőrizni kell.

A hibátlan szárítás érdekében a gumibetétet az ábrán látható módon kell beállítani úgy, hogy a hátsó betét éle használat közben körülbelül 45°-ban hajoljon meg a padló minden pontjához képest. A gumibetétek szöge működés közben úgy állítható, hogy elforgatja a gombot (3. ábra, 5. ref.).

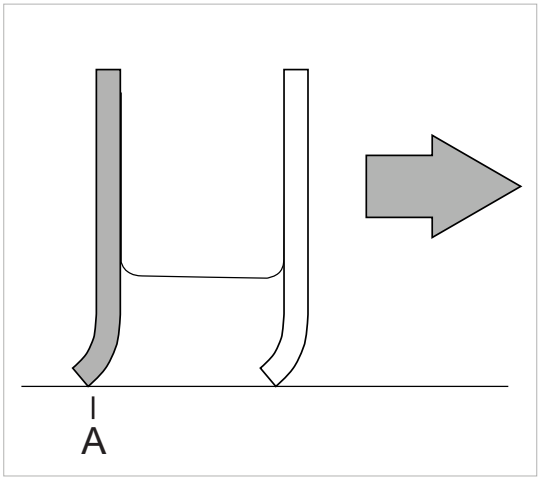

Kefe felszerelése

Automatikus kefecsatlakoztatás, „Hajtás nélküli” verzió(4. ábra)**:** emelje fel a fejet úgy, hogy az emelőpedált lefelé, majd balra nyomja, a műveletválasztót használva válassza ki a „Brush control” opciót, helyezze le a kefét a talajra a gép elé, a fejjel egy vonalban. Engedje le a fejet úgy, hogy az emelőpedált lefelé, majd jobbra nyomja, a műveletválasztót többször egymás után használva automatikusan csatlakoztassa a kefét az agyra. Ha a művelet nem sikerült, ismételje meg a kar lenyomását és a középre állítást. A súrolótárcsák/mikroszálas tárcsák használata: helyezze fel a súrolótárcsát/mikroszálas tárcsát a hajtótárcsára és hajtsa végre a súroló-szárító gép tárcsáinak rögzítéséhez leírt műveleteket.

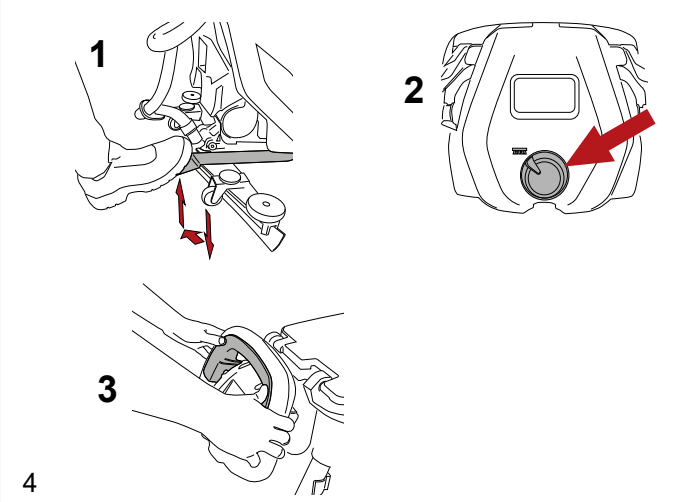

Automatikus kefecsatlakoztatás, „Elektronikus hajtással rendelkező” verzió(5. ábra)**:**
emelje fel a fejet úgy, hogy az emelőpedált lefelé, majd balra nyomja; helyezze a kefét a padlóra a gép elé és igazítsa a fejhez. Engedje le a fejet úgy, hogy az emelőpedált lefelé, majd jobbra nyomja, állítsa a választógombot “OFF” állásba, nyomja meg a “SET” gombot egyszer, majd a “+” gombot, ekkor a gép végrehajtja a csatlakoztatási műveletet. A súrolótárcsák/mikroszálas tárcsák használata: helyezze fel a súrolótárcsát/mikroszálas tárcsát a hajtótárcsára és hajtsa végre a súroló-szárító gép tárcsáinak rögzítéséhez leírt műveleteket.

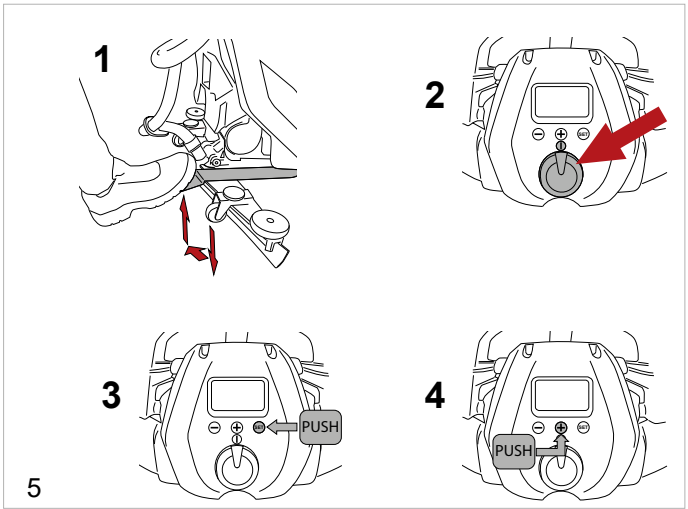

Automatikus kefeleválasztás (6. ábra)**:** emelje fel a fejet úgy, hogy az emelőpedált lefelé, majd balra nyomja, állítsa a választógombot “OFF” állásba, nyomja meg a “SET” gombot egyszer, majd a “-” gombot, ekkor a gép végrehajtja a leválasztási műveletet.

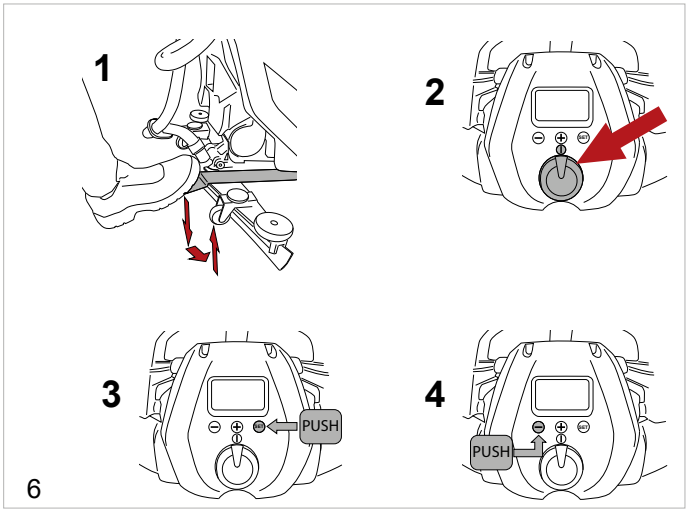

A gép emelése és szállítása

! FIGYELMEZTETÉS

Az alábbiakban leírt összes lépést megfelelő megvilágítású területen kell elvégezni, és a helyzetnek leginkább megfelelő biztonsági intézkedéseket kell alkalmazni.

A gépkezelőnek minden esetben viselnie kell a személyi védőfelszereléseket.

A gép szállítóeszközre történő felrakásakor a következők szerint járjon el:

- ► Ürítse le a tartályokat.
- ► Távolítsa el az akkumulátorokat.
- ► Tolja fel a gépet a raklapra egy rámpa segítségével, rögzítse az első kerekeket és a vázat a rendelkezésre álló konzolok segítségével. A gépet tilos felemelni.
- ► Emelje fel a raklapot (a géppel együtt) egy villástargonca segítségével, majd tegye fel a szállítóeszközre.
- ► Rögzítse a gépet a járműhöz vagy a szállítóeszközhöz a raklaphoz és a géphez csatlakoztatott kábelek segítségével.

Gyors fejcsere

A mosófej cseréjéhez a következők szerint járjon el.

A fej eltávolítása:

- ► Engedje le a fejet.
- ► Válassza le elektronikusan a fejet a gép elektromos rendszeréről a jelzett csatlakozó (5. ábra, 1. ref.) leválasztásával, illetve a motor csatlakozójának leválasztásával.
- ► Nyissa ki a kampót (7. ábra, 2. ref.).
- ► Csavarja ki a gombot (7. ábra, 3. ref.).
- ► Távolítsa el a fejet.

Fel felszerelése:

- ► Hajtsa végre a fenti műveleteket a fordított sorrendben.

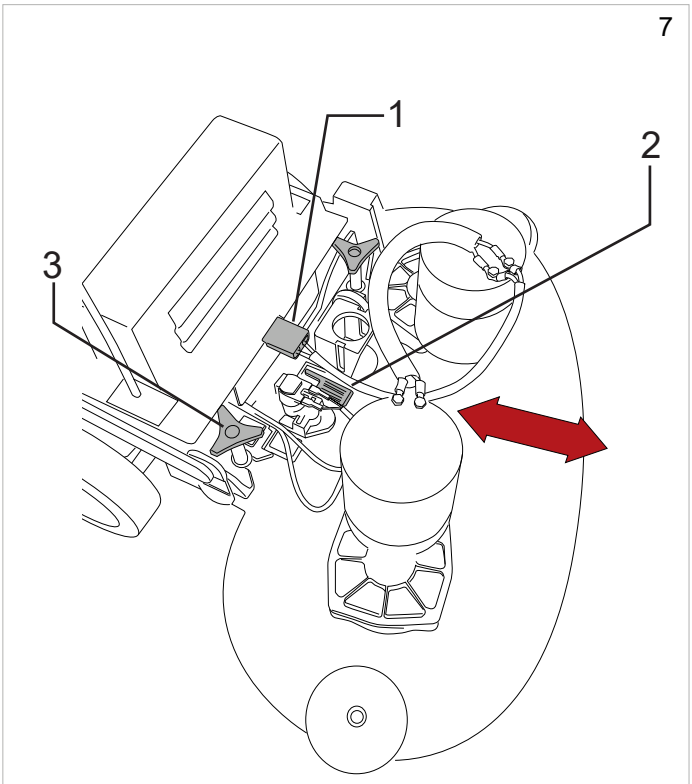

A víz/tisztítószer tartály feltöltése

! FIGYELMEZTETÉS

Ha a vegyszeradagoló eszközt használja, a víz-/tisztítószer-tartályt CSAK +4 °C / 39,2 °F és 55 °C / 131 °F közötti VÍZZEL szabad feltölteni.

NE töltsön tisztítószert a mosószeres oldatot tartalmazó tartály.

! FIGYELMEZTETÉS

Ha a ec-H2O NanoClean eszközt használja, a víz-/tisztítószer-tartályt CSAK < 21°C / 70 °F VÍZZEL szabad feltölteni.

NE töltsön tisztítószert a mosószeres oldatot tartalmazó tartály.

! VESZÉLY

A gyúlékony folyadékok robbanást vagy tüzet okozhatnak. Ne használjon gyúlékony folyadékokat a tartályban.

! FIGYELMEZTETÉS

FIGYELEM: a tartályt +4 °C / 39,2 °F és 55 °C / 131 °F közötti tisztítószerrel töltse fel.

! FIGYELMEZTETÉS

A gépet a gyártó által szállított vagy javasolt tisztítószerekkel való használatra tervezték. Más tisztítószerek vagy vegyszerek használata befolyásolhatja a gép biztonságát.

! FIGYELMEZTETÉS

A kiválasztott tisztítószer észszerűen kell használni, a termék csomagolásán feltüntetett utasításoknak megfelelően.

! FIGYELMEZTETÉS

Válassza ki a javasolt termékek közül a műveletnek leginkább megfelelő tisztítószert, majd hígítsa fel vízzel a termék csomagolásán vagy a katalógusban található utasításoknak megfelelően.

Mielőtt a tartály feltöltését megkezdené, csavarja le a fedelet (8. ábra, 2. ref.) és nyissa meg a csapot (8. ábra, 3. ref.) a tömlőn (8. ábra, 1. ref.). Ezzel a műveleti sorrenddel a levegő eltávozik a tömlőből/tartályból a töltés során, így lehetővé válik a víz/tisztítószer szintjének ellenőrzése közvetlenül a tartályon. Töltse fel a tartályt a rendelkezésre álló nyíláson keresztül (9. ábra). A géphez tartozik egy skálázott mérőpohár, amely segítségével a tisztítószert megfelelően hígíthatja a tartályban. Ha a tartály üres, a vonatkozó riasztási üzenet megjelenik a kijelzőn — lásd: **“Riasztások megjelenítése”**; c. részt, hogy visszatérhessen a működéshez, a funkcióválasztót OFF állásba kell állítani (hibák visszaállítása). A művelet befejezését követően zárja el a csapot (8. ábra, 3. ref.) és csavarja vissza a fedelet (8. ábra, 2. ref.).

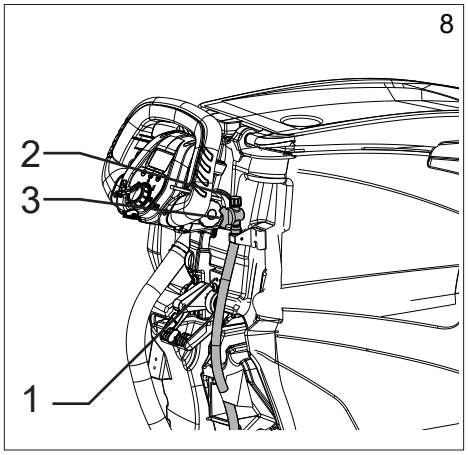

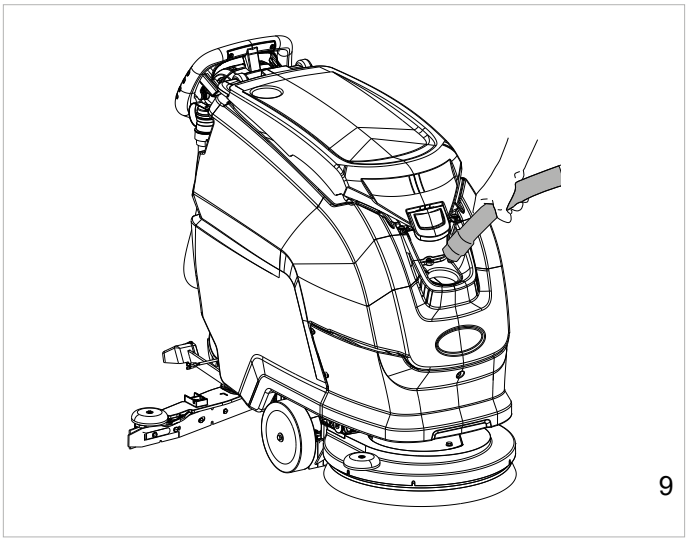

Severe Environment

! VESZÉLY

A gyúlékony folyadékok robbanást vagy tüzet okozhatnak. Ne használjon gyúlékony folyadékokat.

! FIGYELMEZTETÉS

A gépet a gyártó által szállított vagy javasolt tisztítószerekkel való használatra tervezték. Más tisztítószerek vagy vegyszerek használata befolyásolhatja a gép biztonságát.

! FIGYELMEZTETÉS

Ha a vegyszeradagoló eszközt használja, a víz-/tisztítószer-tartályt CSAK +4 °C / 39,2 °F és 55 °C / 131 °F közötti VÍZZEL szabad feltölteni.

NE tegyen tisztítószert a víz-/tisztítószer-tartályba.

Ha a “Severe Environment” súrolórendszert használja, a tisztítószer külön adagolható a víz-/tisztítószer-tartályból. A rendszer bármikor aktiválható vagy deaktiválható, és lehetőséget biztosít a víz és a tisztítószer megfelelő arányú és pontos keverésére 0,2% és 7% között (gyári beállítás 2%).
Töltse fel a “Severe Environment” tartályt fékezett habzású tisztítószerrel a megfelelő koncentrációban (10. ábra).
Megjegyzés: Lásd a Vezérlők fejezetet a „Severe Environment” súrolórendszer működésével kapcsolatban, hivatkozás - „Kefe” üzemmód (16. ábra, 5. ref.), „Auto” üzemód (16. ábra, 6. ref.).

! INFORMÁCIÓ

Ahhoz, hogy a hígítás százalékos arányát állítani tudja, lapozza fel a „Műszaki menü” c. részt.

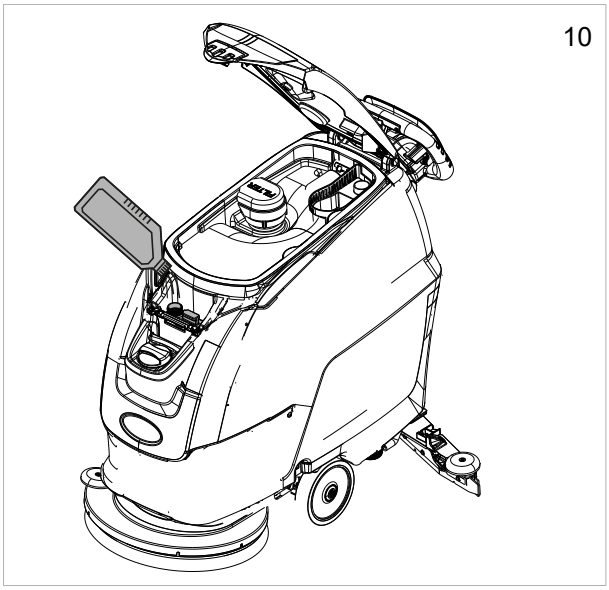
10

ec-H2O NanoClean

! FIGYELMEZTETÉS

Ha a ec-H2O NanoClean eszközt használja, a víz-/tisztítószer-tartályt CSAK < 21°C / 70 °F VÍZZEL szabad feltölteni.
NE tegyen tisztítószert a víz-/tisztítószer-tartályba.

! INFORMÁCIÓ

Az első használat során, vagy a vízkezelő kazetta cseréjét követően az ec-H2O NanoClean eszköz automatikusan figyelmen kívül hagyja a kiválasztott áramlási arányt legfeljebb 75 percre.

ec-H2O NanoClean SÚROLÓRENDSZER.
Az ec-H2O NanoClean technológia használata során a víz áthalad a modulon, amely elektronikusan átalakítja tisztítóoldattá.
Az elektronikusan átalakított víz, amely az oldatban található, megbontja a szennyeződéseket, levegővé téve a gép számára, hogy nehézség nélkül eltávolítsa azokat.
A szennyesvíz-tartályba összegyűjtve az átalakított víz ismét normál vízzé válik.
Az ec-H2O NanoClean rendszer nem alkalmas minden típusú szennyeződés tisztítására, beleértve a magas koncentrációjú zsírokat és olajokat is. A szennyeződés típusától függően szükség lehet hagyományos kémiai tisztítószerekre.

Az ec-H2O NanoClean oldat áramlási arányának beállítása

Az ec-H2O NanoClean rendszerrel történő súroláskor az oldat áramlási sebességének beállításához kapcsolja be a készüléket (11. ábra), majd nyomja meg az áramlásbeállító gombot (12. ábra), amely az ec-H2O NanoClean modulon található:

- egy LED = alacsony,
- két LED = közepes (gyári beállítás),
- három LED = magas.

Az ec-H2O NanoClean modul a fejegység tetején található.

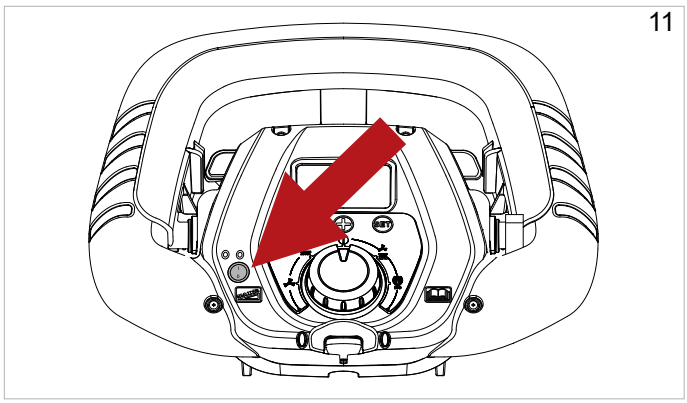
11

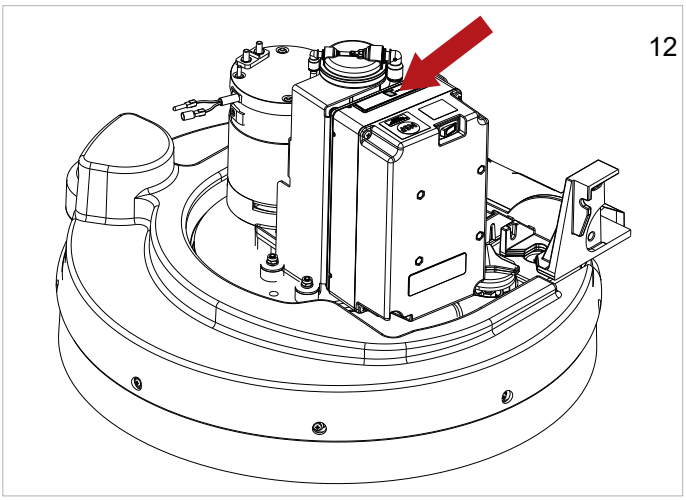
12

GYAKORLATI ÚTMUTATÓ GÉPKEZELŐKNEK

! FIGYELMEZTETÉS

A munka megkezdése előtt viselni kell az overált, a fültokot, a csúszásgátló, vízhatlan munkavédelmi cipőt, a maszkot a légzőszervek védelme érdekében, a kesztyűt, illetve az összes olyan személyi védőfelszerelést, amelyet a munkakörnyezet megkövetel.

! FIGYELMEZTETÉS

Soha ne hagyja a gépet felügyelet nélkül vagy úgy, hogy az elektromos kulcs a gépben van.

! INFORMÁCIÓ

Ha a gépet a gépkezelő először használja, először egy tágas, akadálymentes területen tegye, hogy megszerezze a gép funkcióival és irányításával kapcsolatos jártasságot.

! FIGYELMEZTETÉS

A tisztítandó padlófelület sérüléseinek elkerülése érdekében kerülje a kefék forgatását a gép álló helyzetében.

! FIGYELMEZTETÉS

A tisztítószert minden esetben a gyártó utasításai szerint hígítsa. Ne használjon nátrium-hipokloritot (fehérítőt) vagy más oxidálószert, különösen erős koncentrációban. Ne használjon oldószereket vagy szénhidrogéneket. A víz és a tisztítószer hőmérséklete ne haladja meg a maximális értéket, amely a „Műszaki specifikáció" c. részben látható. Legyenek homoktól és/vagy egyéb szennyeződésektől mentesek.

A gép fékezett habzású, biológiailag lebomló, kifejezetten a súroló-szárító gépekhez fejlesztett tisztítószerekhez tervezték.

A tisztítószerek és vegyszerek teljes, frissített listája elérhető a Gyártónál.

Csak a padlóhoz és a szennyeződés típusához megfelelő termékeket használja.

A tisztítószerek használatakor kövesse a "Biztonsági előírások" c. részben leírt biztonsági utasításokat.

A gép előkészítése a munkához

A munka megkezdése előtt a következők szerint járjon el:

- ► Ellenőrizze a kijelzőn, hogy az akkumulátorok teljesen fel vannak töltve. Szükség esetén töltse fel. Lásd: "**Akkumulátor töltése és karbantartása**".
- ► Győződjön meg róla, hogy a szennyesvíz-tartály üres. Szükség esetén ürítse ki, lásd a következő részt: "**Szennyesvíz-tartály ürítése**".
- ► Győződjön meg róla, hogy a mosószeres oldatot tartalmazó tartály tele. Szükség esetén töltse fel, lásd a következő részt: "Víz-/tisztítószer tartály feltöltése**"**. Ha a gép nem rendelkezik a "vegyszeradagoló" kiegészítővel, a szükséges százalékban adagolja a tisztítószert a tartályba, amelyhez használja a mérőpoharat.
- ► Állítsa be a műszerfal panel magasságát az szükséges gombok kicsavarásával (13. ábra, 4. ref.).

Vezérlők

- ► **Kijelző (14. ábra)**:
  - ► Megjeleníti a maximálisan beállított sebességet (14. ábra, 1. ref.): elektromos hajtással szerelt modellek.
  - ► Az akkumulátor töltöttsége százalékban kifejezve (14. ábra, 2. ref.), lásd még: „BSI - Battery status indicator".
  - ► Nem használt (14. bára, 3. ref.).
  - ► Üzemóraszámláló (14. ábra, 4. ref.).
  - ► Riasztások (lásd: "Riasztások megjelenítése").
  - ► A kiválasztott program megjelenítése (14. ábra, 5. ref.).
  - ► Kefe megjelenítése a nyomásszinttel együtt (14. ábra, 6. ref.).
  - ► Vízmennyiség megjelenítése, vízszinttel együtt (14. ábra, 7. ref.).
  - ► Vákuum megjelenítése, sebességszinttel együtt (14. ábra, 8. ref.).

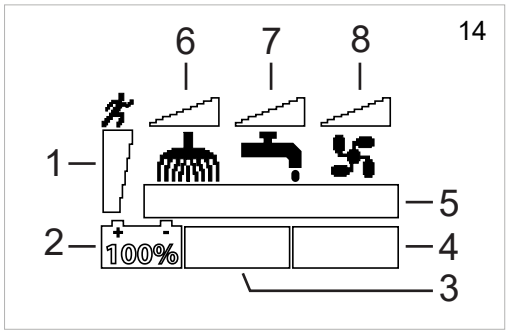

- ► **Elektronikus kulcs (15. ábra, 1. ref.):** a kulcsot a foglalatba helyezve engedélyezheti a gép működést; vészhelyzet esetén a gép teljes kikapcsolásához húzza ki a kulcsot.
- ► **Funkcióválasztó (15. ábra, 2. ref.):** forgókapcsoló, amely segítségével kiválasztható a kívánt program:

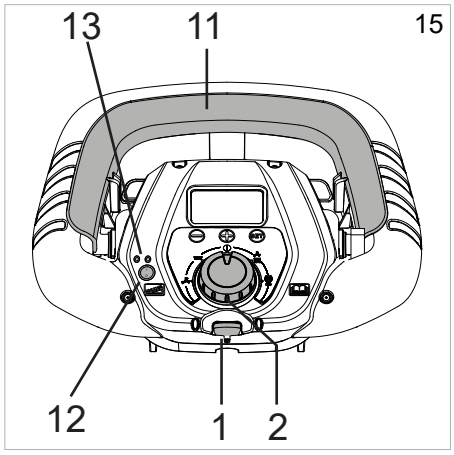

- ► **OFF (16. ábra, 3. ref.):** ebben a pozícióban az elektromos hajtás engedélyezve van (ahol elérhető), a gép sebessége a "-" és "+" gombok segítségével szabályozható. Ezen felül a következő vezérlőfunkciók választhatók ki a "SET" gombbal:
  - ► a "SET" gomb egyszeri megnyomásával előhívhatja a kefe csatlakoztatása/kioldása menüt; a "-" gomb megnyomásával engedélyezheti a kefe kioldását, a "+" gomb megnyomásával engedélyezheti a kefe csatlakoztatását, azokon a gépeken, amelyek működtetőegységgel vannak felszerelve.
  - ► a "SET" gomb kétszeri megnyomásával előhívhatja a **"Műszaki menüt"**, amely a "-" és "+" gombok együttes lenyomásával is előhívható.

► **Vákuum motor (16. ábra, 4. ref.):** ebben a pozícióban - a vákuum funkció engedélyezése mellett - az elektromos hajtás engedélyezve van (ahol elérhető), a gép sebessége a "-" és "+" gombok segítségével szabályozható. A vákuum motor elindul a vezérlő kar működtetésével (15. ábra, 11. ref.); az elektromos hajtással rendelkező modelleken a vákuum motor akkor indul el, ha a vezérlőkart működésbe hozza a gumibetét vezérlő karjának leengedését követően (Fig.13-Ref.3). A következő vezérlőfunkciók választhatók ki a "SET" gombbal:

  ► a "SET" gomb egyszeri megnyomásával hozzáférhet a távoli szívás menühöz; a "+" gomb megnyomása elindítja a szívómotort, a "-" gomb megnyomása leállítja a szívómotort; a szívómotor a hajtás karjának működtetésével is leállítható.

► **Kefe (Fig.16-Ref.5):** ebben a pozícióban - a kefemotor engedélyezése mellett - az elektromos hajtás engedélyezve van (ahol elérhető), a gép sebessége a "-" és "+" gombok segítségével szabályozható. Ezen felül a következő vezérlőfunkciók választhatók ki a "SET" gombbal:

  ► a "SET" gomb egyszeri megnyomásával hozzáférhet a tisztítószer továbbítása menühöz; a szállítás a "+" és a "-" gombokkal állítható.

  ► a "SET" gomb kétszeri megnyomásával hozzáférhet a súrolófej nyomásszabályozó menüjéhez; a működtetőegységgel felszerelt modelleken a nyomást beállíthatja a "+" és "-" gombok segítségével.

  ► a "SET" gomb háromszor történő megnyomásával hozzáférhet a „Severe Environment" adagolása menühöz; a tisztítószer mennyisége beállítható a "+" és "-" gombok megnyomásával, a „Severe Environment" egységgel felszerelt modelleken.

! INFORMÁCIÓ

Ha a gép „Kefe" üzemmódban van, a „Severe Environment" rendszer automatikusan bekapcsol.

► **Auto (16. ábra, 6. ref.):** ebben a pozícióban a gép minden funkciója aktiválásra kerül: a súrolófej nyomása - a működtetőegységgel szerelt modelleken - a gyári érték, ugyanúgy, mint a tisztítószer áramlási aránya, de mindkettő módosítható a **"Műszaki menüben"** (lásd a kapcsolódó részt: "**Műszaki menü**"_); az elektromos hajtás engedélyezve van (ha van a gépen) és a gép sebessége a "-" és "+" gombokkal módosítható, a következő vezérlőfunkciók választhatók ki a "SET" gombbal:

  ► a "SET" gomb egyszeri megnyomásával hozzáférhet a tisztítószer továbbítása menühöz; a szállítás a "+" és a "-" gombokkal állítható.

  ► a "SET" gomb kétszeri megnyomásával hozzáférhet a súrolófej nyomásszabályozó menüjéhez; a működtetőegységgel felszerelt modelleken a nyomást beállíthatja a "+" és "-" gombok segítségével.

  ► a "SET" gomb háromszor történő megnyomásával hozzáférhet a „Severe Environment" adagolása menühöz; a tisztítószer mennyisége beállítható a "+" és "-" gombok megnyomásával, a „Severe Environment" egységgel felszerelt modelleken.

! INFORMÁCIÓ

Ha a gép „Auto" üzemmódban van, a „Severe Environment" rendszer automatikusan bekapcsol.

► **Eco (16. ábra, 7. ref.):** ebben a pozícióban a gép minden funkciója aktiválásra kerül: a súrolófej nyomása - a működtetőegységgel szerelt modelleken - a gyári érték, ugyanúgy, mint a tisztítószer áramlási aránya — ezek a paraméterek nem módosíthatók —, az elektromos hajtás engedélyezve van (ha van a gépen) és a gép sebessége a "-" és "+" gombokkal módosítható. Az „Eco" üzemmód csak az ec-H2O NanoClean súrolórendszerrel használható.

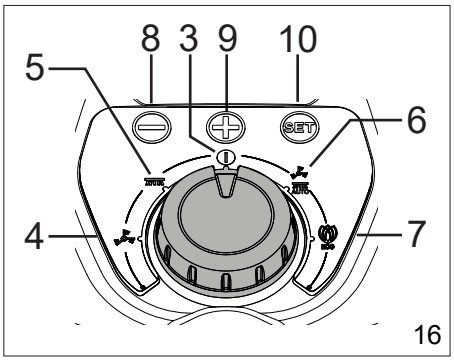

! INFORMÁCIÓ

Ha a gép „Eco" üzemmódban van, a „Severe Environment" rendszer automatikusan kikapcsol.

► **ec-H2O NanoClean kapcsoló (tartozék) (15. ábra, 12. ref.): be- és kikapcsolja a készüléket.**

! FIGYELMEZTETÉS

Ha a gépet úgy használja, hogy az ec-H2O NanoClean eszköz aktiválva van, állítsa a üzemmódválasztót "Eco" állásba.

Tilos a „Kefe" vagy „Auto" üzemmódokat bekapcsolt „ec-H2O NanoClean" súrolórendszerrel használni.

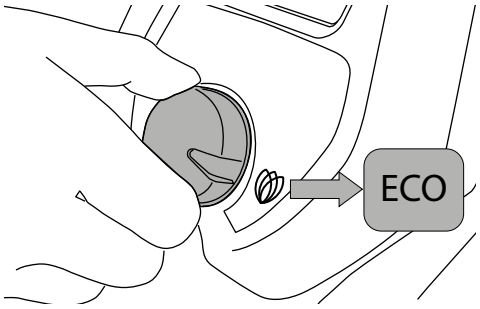

! FIGYELMEZTETÉS

Ha a ec-H2O NanoClean eszközt használja, a víz-/tisztítószer-tartályt CSAK < 21°C / 70 °F VÍZZEL szabad feltölteni.

NE tegyen tisztítószert a víz-/tisztítószer-tartályba.

! INFORMÁCIÓ

Az áramlási arány beállításához az ec-H2O NanoClean modelleken lásd „Az ec-H2O NanoClean oldat áramlási sebességének beállítása" c. részt.

► **ec-H2O NanoClean visszajelző LED-ek (15. ábra, 13. ref.). Ezek jelzik az üzemállapotokat vagy az esetleges hibákat a színükkel és villogásukkal,**

  ► Zöld LED folyamatosan világít: normál működés.

  ► Piros és zöld LED villog: vízkezelő kazetta cseréje esedékes. A kazetta cseréjével kapcsolatban lásd: **„Az ec-H2O NanoClean vízkezelő kazetta cseréje".**

  ► Piros LED folyamatosan világ vagy villog: vegye fel a kapcsolatot az ügyfélszolgálattal.

- **Hajtásműködtető kar (17. ábra)**: a kar hátrafelé, gépkezelő felé történő meghúzásával engedélyezhető a hátramenet, előnyomásával pedig engedélyezhető az előremenet; a sebesség módosítható a “+” és a “-” gombokkal.

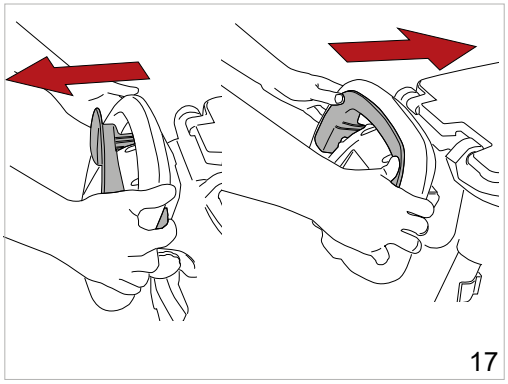

- **Tartály kioldó gombja (13. ábra, 1. ref.)**: tartály kioldása a gépvázról, lehetővé teszi annak hátrafelé történő elbillentését.
- **Fej emelőpedál (13. ábra, 2. ref.)**: felemeli és leereszti a súrolófejet, működtetőegységgel rendelkező modelleken.
- **Gumibetét vezérlőkar (13. ábra, 3. ref.):** felemeli és leereszti a gumibetétet, engedélyezve vagy letiltva a vákuummotor működését az elektromos hajtással szerelt modelleken.
- **Vezérlőpanel magasságállító gombok (13. ábra, 4. ref.)**: a két gomb kicsavarásával a vezérlőpanel kioldásra kerül és a magassága beállítható.

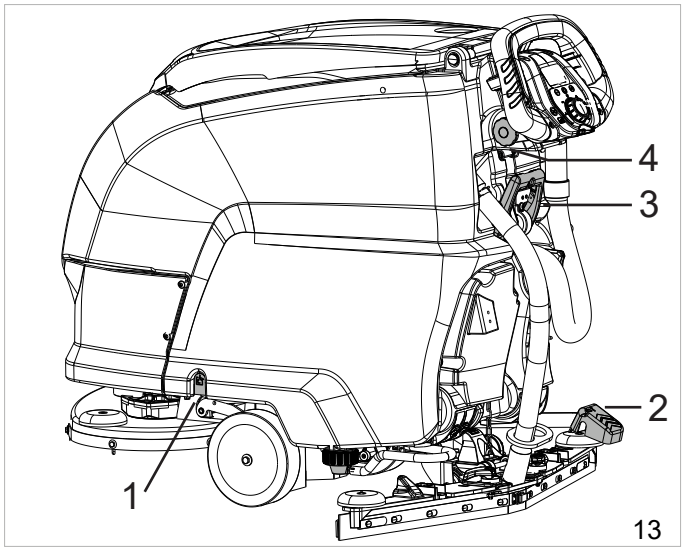

- **“SET” gomb (16. ábra, 10. ref.)**: használatával elérhetők a gép operációs rendszerének almenüi, és azon belül a **“Műszaki menü”**, ahol kiválaszthatók és módosíthatók a paraméter beállítások, és megerősíthetők az új beállítások.
  - **“+” gomb (16. ábra, 9. ref.)**: a gép operációs rendszerének almenüiben növelheti az aktuális funkció értékét; a **“Műszaki menüben”** kiválaszthatja a következő paramétert vagy növelheti a kiválasztott paraméter értékét.
  - **“-” gomb (16. ábra, 9. ref.)**: a gép operációs rendszerének almenüiben csökkentheti az aktuális funkció értékét; a **“Műszaki menüben”** kiválaszthatja az előző paramétert vagy csökkentheti a kiválasztott paraméter értékét.

Működés

- Helyezze be az elektronikus kulcsot az aljzatba.
- Válassza ki a kívánt súrolóprogramot a funkcióválasztó használatával.
- Működtesse a hajtás karját, engedje le a gumibetétet és kezdje meg a munkát.
- Elektromos hajtással nem rendelkező modelleken az egyenes vonaltól való eltérés esetén az irány a forgatógom elforgatásával korrigálható (18. ábra, 1. ref.)

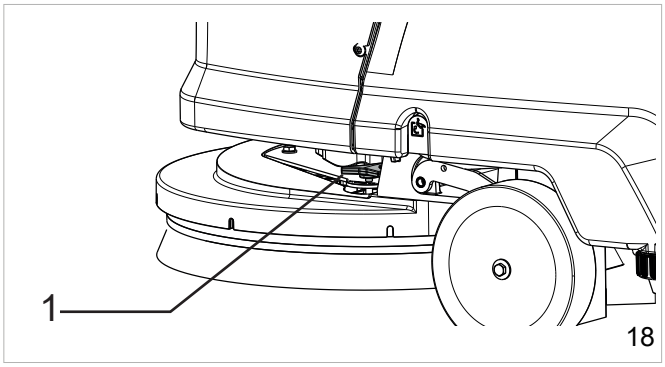

Néhány hasznos tipp, hogy a legtöbbet hozhassa ki a súroló-szárító gépből

Olyan padlók esetén, ahol nagyon makacs szennyeződés található, a súrolási és a szárítási műveletet két külön fázisban is el lehet végezni.

Előmosás kefékkel vagy súrolóbetétekkel:

- Kefeprogram kiválasztása.
- Működtesse a hajtás karját, kezdje meg a munkát.
- Ha szükséges, állíts be a tisztítószer áramlási mennyiségét; a kimeneti áramlást a gépkezelő által meghatározott szükséges haladási sebességhez képest kell meghatározni; minél lassabban halad a gép, annál kevesebb tisztítószer szükséges.
- Ha különösen szennyezett területet súrol, hagyjon elegendő időt a tisztítószer számára, hogy kifejtse kémiai hatását és egy vízrétegbe gyűjtse a szennyeződést, illetve hogy a kefék a megfelelő mechanikai behatásokkal eltávolíthassák a szennyeződést.

Szárítás:

- Válassza ki a vákuumprogramot és engedje le a gumibetétet.
- Működtesse a hajtás karját, kezdje meg a munkát.
- Haladjon át a géppel azon a területen, amelyet már korábban felmosott: így egy alaposabb tisztítást hajthat végre, amelynek eredményeként a rutin karbantartási feladatok kevesebb időt fognak igénybe venni.

A szennyesvíz-tartály leürítése

Ha a tartály tele van, a kapcsolódó riasztás megjelenik a képernyőn, lásd: **“Riasztások megjelenítése”**; néhány másodperc elteltével a vákuummotor leáll, amely esetében a gépet le kell állítani és a szennyesvíz-tartályt ki kell üríteni az alábbi utasítások szerint. A normál működéshez való visszatéréshez a funkcióválasztót először OFF állásba kell állítani (hiba törlése):

- ► Kapcsolja ki a gép összes funkcióját.
- ► Vigye a gépet a szervizterületre.
- ► Vegye ki a tömlőt a rögzítőszemből.
- ► Ürítse le a tartályt a tömlő segítségével (19. ábra, 1. ref.), ha kész, öblítse el a tartályt tiszta vízzel.

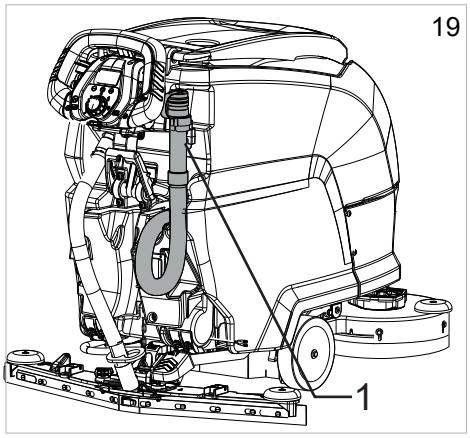

A víz/tisztítószer tartály leürítése

A tartály a következő művelettel üríthető le:

- ► Kapcsolja ki a gép összes funkcióját.
- ► Vigye a gépet a szervizterületre.
- ► Állítsa le a gépet.
- ► Válassza le a tömlőt (20. ábra, 1. ref.) a tartóról és csavarja le a fedelet (20. ábra, 2. ref.).
- ► Engedje le a tömlőt és nyissa meg a csapot (20. ábra, 3. ref.) a tartály leürítéséhez.

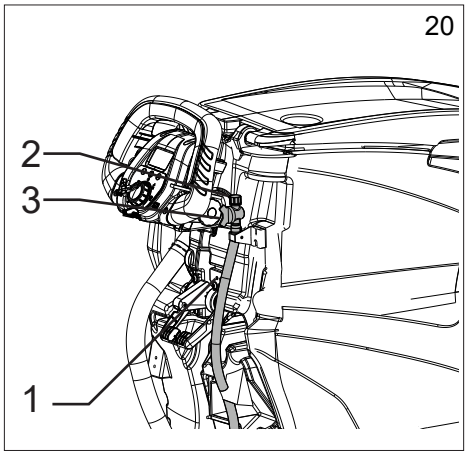

BSI - Battery status indicator

Az akkumulátortartó rekeszben található BSI eszköz a géphez csatlakozik, és az akkumulátor állapotának kijelzésére szolgál.
A BSI-kijelző a következő információkat jeleníti meg, amelyek a „SET” gombbal gomb segítségével áttekinthetők:

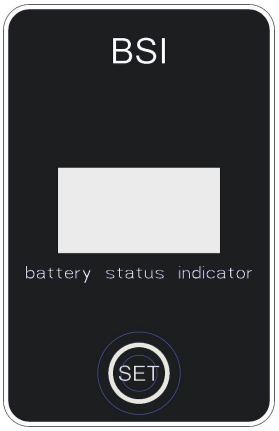

1. oldal:

- ► **%,** az akkumulátor töltöttsége százalékban kifejezve.
- ► **Current:** gép által felvett áram.
- ► **Voltage:** akkumulátorfeszültség.

2. oldal:

- ► **SOC:** az akkumulátor tényleges töltöttségi szintje %-ban kifejezve.
- ► **SOH:** az akkumulátor állapota %-ban kifejezve, amely az akkumulátor aktuális kapacitását jelzi az új állapothoz képest.
- ► **Runtime:** fennmaradó üzemidő.

3. oldal:

- ► **Err**: akkumulátorhiba, **vegye fel a kapcsolatot az ügyfélszolgálattal**.
- ► **Temp**: akkumulátor hőmérséklete.
- ► **Life Ah**: az akkumulátor teljes amperóra kapacitása.
- ► **v**: akkumulátor szoftververzió.

! INFORMÁCIÓ

Ha a CAN BUS kapcsolat az akkumulátorral nem működik, a „Battery NA” hibaüzenet jelenik meg.: vegye fel a kapcsolatot az ügyfélszolgálattal.

Munka befejezése

! INFORMÁCIÓ

Ürítse le a szennyesvíz-tartályt és töltse fel az akkumulátorokat.

A munka befejezését követően távolítsa el az elektronikus kulcsot a házból.

Gép mozgatása, amikor nem működik

A gép mozgatásához a következők szerint járjon el:

- ► Emelje fel a gumibetétet.
- ► Emelje fel a súrolófejet.
- ► Kapcsolja ki a funkcióválasztót (OFF).
  - ► Mechanikus hajtással szerelt verziók: tolás vagy húzás.
  - ► Elektromos hajtással rendelkező modellek: aktiválja a hajtás karját.

KARBANTARTÁSI UTASÍTÁSOK

! VESZÉLY

A tápellátás lecsatlakoztatása nélkül soha ne hajtsa végre a karbantartási műveleteket.

Az elektromos áramkörök karbantartását, illetve minden olyan egyéb műveletet, amelyet a jelen útmutató nem ír elő, csak megfelelően képzett műszaki személyzet végezhet el az érvényben lévő biztonsági előírások és a karbantartási útmutatóban található utasítások betartásával.

! VESZÉLY

Mielőtt felemelné/elbillentené a tartályt, hogy hozzáférjen alsó rekeszhez, ürítse ki a tartály tartalmát, majd illessze be a biztonsági reteszt a helyére, hogy megelőzhesse a tartály esetleges lezáródását, (lásd: "BIZTONSÁGI INFORMÁCIÓK").

! VESZÉLY

A tartályok felemelésekor/leengedésekor óvatosan járjon el az esetleges zúzódási veszély elkerülése érdekében, vigyázzon a becsípési pontoknál.

Karbantartás - Általános szabályok

A Gyártó által előírt rendszeres karbantartások javítják a teljesítményt és meghosszabbítják a gép élettartamát.

A gép tisztításakor mindig a következők szerint járjon el:

- ► Kerülje a magasnyomású mosó használatát. A víz bejuthat az elektromos részekhez vagy motorokhoz, amely így károsodáshoz vagy rövidzárlathoz vezethet;
- ► Ne használjon gőzt, mivel a hőtől a műanyag alkatrészek eldeformálódhatnak;
- ► Ne használjon oldószereket vagy szénhidrogén alapú termékeket. Ezek károsíthatják a burkolatokat és a gumi alkatrészeket.

A szívómotor légszűrőjének tisztítása

Nyissa fel a szennyesvíz-tartály fedelét a bilincs kioldásával, majd távolítsa el a szűrőt a házból (21. ábra, 1. ref.) és mossa ki folyó víz alatt vagy használja a gép által használt tisztítószert; alaposan szárítsa meg a szűrőt, mielőtt visszahelyezné a házba.

Törmelékgyűjtő tartály

Nyissa fel a szennyesvíz-tartály fedelét és távolítsa el a tartályban felhalmozódott szennyeződést (21. ábra, 2. ref.); a tartály kimosásához emelje a házból és megfelelően tisztítsa meg.

A szennyesvíz-tartály úszójának tisztítása.

Nyissa fel a szennyesvíz-tartály fedelét, majd távolítsa el a hulladékos tartályt (21. ábra, 2. ref.) úgy, hogy kiemeli a házából, fordítsa félre az úszóvédőt (21. ábra, 3. ref.) és tisztítsa meg az úszót, ellenőrizze, hogy az úszó szabadon csúszik-e a rudazaton.

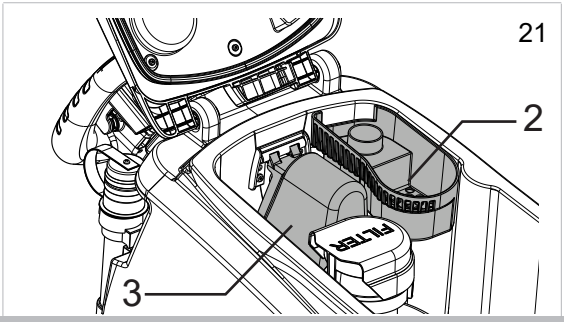

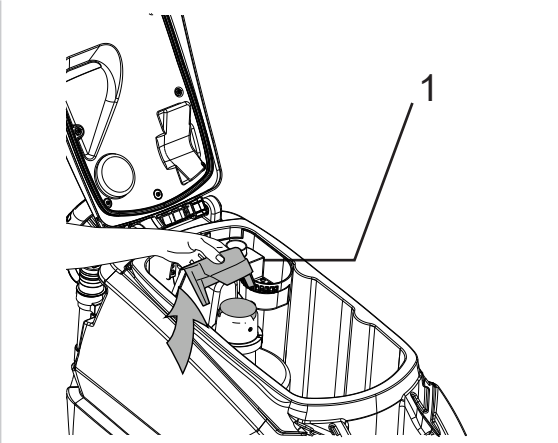

A víz/tisztítószer tartály szűrőjének tisztítása

A szűrő tisztításához a következők szerint járjon el:

- ► Csavarja le a szűrő fedelét (22. ábra, 1. ref.), távolítsa el a szűrő/tömlő csatlakozását (22. ábra, 2. ref.), mossa le folyó víz alatt vagy ugyanazt a tisztítószert használva, mint a gépben.
- ► Helyezze vissza a szűrőt a házba, győződjön meg róla, hogy megfelelően illeszkedik, majd csavarja vissza a fedelet a helyére.

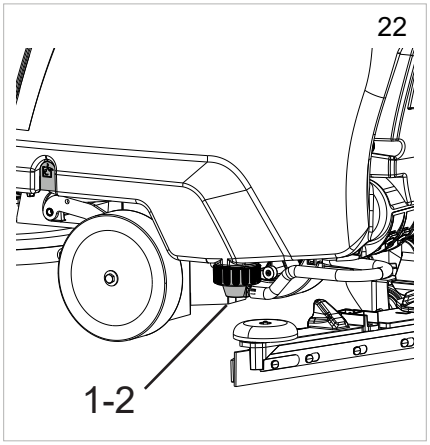

A gumibetét tisztítása

- ► Tisztítsa meg a gumibetét lapjait (23. ábra). Ellenőrizze az éleket, hogy nem sérültek és kopottak, ha az éleket meg kell újítani, lapozza fel a „Gumibetét lapjainak cseréje" c. részt.
- ► Távolítsa el a csepptálca fedelét a gumibetét- egységről, majd tisztítsa meg az üreget (23. ábra).

Biztosítékok: csere

! FIGYELMEZTETÉS

Soha ne használjon olyan biztosítékot, aminek az áramerőssége nagyobb, mint a névleges érték.

A biztosítékok cseréjét a TENNANT szervizközpont vagy a TENNANT által jóváhagyott szerviztechnikus végezze.
Emelje fel a tartályt, csatlakoztassa el az akkumulátor csatlakozóját az elektromos rendszerről vagy húzza ki a kábelt, távolítsa el a burkolatot (24. ábra, 1. ref.), hogy hozzáférjen a biztosítékokhoz.

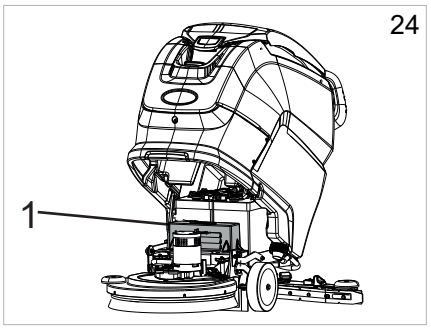

Akkumulátor karbantartás és töltés

! FIGYELMEZTETÉS

Az akkumulátor töltésekor csak a gyártó által biztosított akkumulátortöltőt használja.

! INFORMÁCIÓ

Az akkumulátorok újratöltése előtt távolítsa el az elektronikus kulcsot a vezérlőpanelből.

! FIGYELMEZTETÉS

Az akkumulátor végleges károsodásának elkerülése érdekében ne hagyja, hogy teljesen lemerüljön.

! FIGYELMEZTETÉS

Az akkumulátorokat a töltésre vonatkozó útmutatóban foglaltak szerint töltse fel.

“FEDÉLZETI” akkumulátortöltő - LÍTIUM akkumulátorokhoz konfigurálva:

- ► Kapcsolja ki a gépet.
- ► Húzza ki az akkumulátortöltőt a házból (25. ábra, 2. ref.).
- ► Csatlakoztassa az elektromos aljzatba.
- ► Indítsa el a feltöltési ciklust.
- ► A gép kijelzőjén látható, hogy a töltési ciklus mikor fejeződött be, lásd: **“Riasztások megjelenítése”.**
- ► A feltöltési ciklus végén húzza ki a kábelt az elektromos csatlakozóaljzatból.

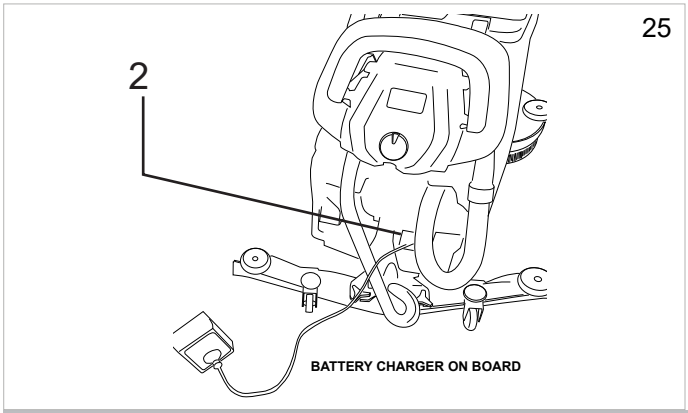

Gumibetét lapjainak cseréje

- ► Engedje le a gumibetétet.
- ► Távolítsa el az elszívócsövet a gumibetétről.
- ► Csavarja ki a két gombot és távolítsa el a gumibetétet a tartón található nyílásból.
- ► Lazítsa meg a két külső gombot a gumibetéten; ezáltal leválasztja a rugóelőfeszítéses rögzítőt a gumibetét keretéről. Ha szeretné felgyorsítani a gomb meglazításának folyamatát, nyomja össze a rögzítőt és a keretet.

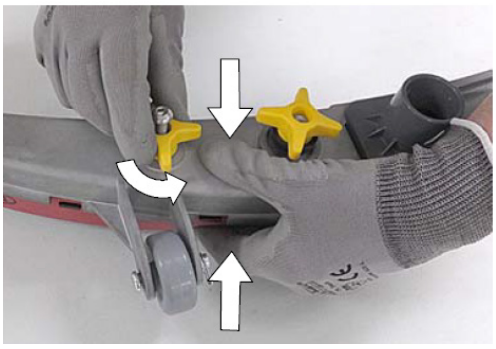

- ► Távolítsa el a kopott betétet a rögzítőből.

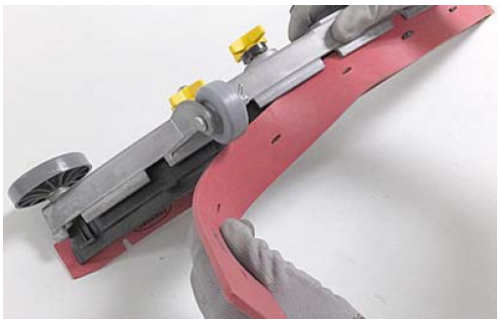

- ► Használja fel újra ugyanazt a lapot úgy, hogy megfordítja, amíg a padlóval érintkezve mind a négy éle el nem kopik, vagy cserélje ki egy új elemre. Ellenőrizze, hogy a lapon található bemélyedések megfelelően hozzá vannak-e igazítva a rögzítő nyelveihez.

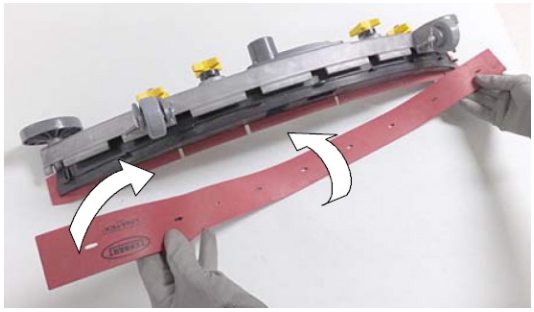

► Nyomja össze a rugóelőfeszítéses rögzítőt és a gumibetét keretét, majd húzza meg a két külső gombot.

► Helyezze vissza a gumibetétet a tartóra, a korábban leírt utasítások szerint.

Az ec-H2O NanoClean vízkezelő kazetta cseréje.

! INFORMÁCIÓ

Az első használat során, vagy a vízkezelő kazetta cseréjét követően az ec-H2O NanoClean rendszer automatikusan figyelmen kívül hagyja a kiválasztott áramlási arányt legfeljebb 75 percre.

A vízkezelő kazettát akkor kell kicserélni, amikor eléri a maximális névleges vízfogyasztást, vagy a kazettán feltűntetett lejárati dátumot, függően attól, hogy melyik következik be először. Az ec-H2O NanoClean rendszer piros és zöld visszajelző LED-je villog, amikor a kazetta cserére szorul. A gép használatától függően az új kazetta élettartama 12 hónap - intenzív használat - és 24 hónap - kevésbé intenzív használat - között lehet; a cseréhez a következők szerint járjon el:

► Válassza le a két tömlőcsatlakozót a kazettáról a fekete gallérok befelé nyomásával és a csatlakozók kifelé húzásával.

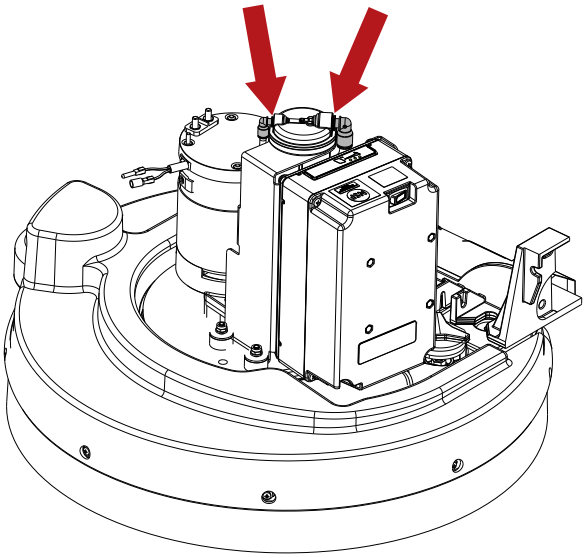

► Emelje fel a kazettát az eltávolításhoz.

► Az új kazetta behelyezésekor tűntesse fel a beszerelés dátumát a címkén.

► Helyezze az új kazettát a helyére, és csatlakoztassa vissza a két tömlőt, ügyelve arra, hogy a tömlőcsatlakozókat teljesen és erősen csatlakoztassa az új kazettába.

► Állítsa vissza az időzítőt az új kazettához; a következők szerint járjon el:

  ► Kapcsolja be a gépet.

  ► Az eszköz bekapcsolása.

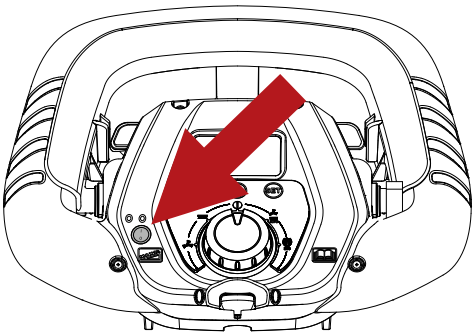

► Nyomja meg az ec-H2O NanoClean modul gombját és tartsa lenyomva 10 másodpercig; amikor a gombot felengedi, az áramlás visszajelző három LED-je villogni kezd, oda- vissza.

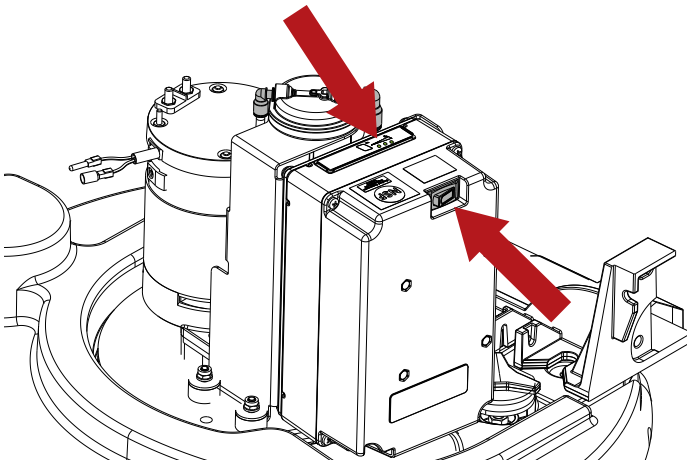

► Miközben a visszajelző lámpák folyamatosan oda- vissza villognak, nyomja meg az áramlásikiválasztó gombot: a három LED háromszor felvillan, jelezve, hogy a kazettához rendelt idő visszaállításra került. Ha a LED nem villan háromszor a leírt módon, ismételje meg a folyamatot.

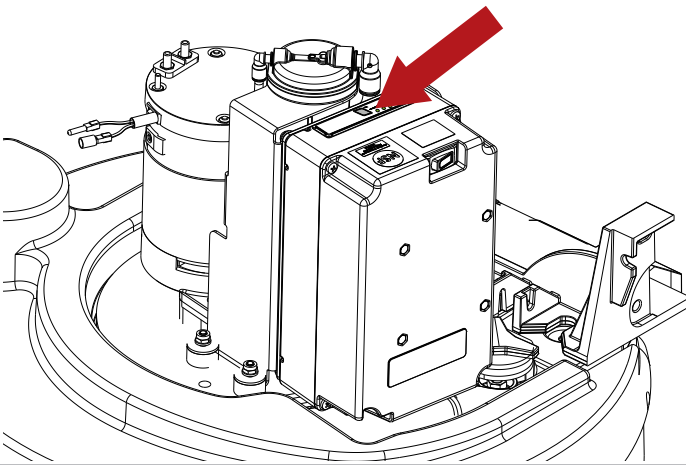

Időszakos ellenőrzések

ELLENŐRZÉS	NAPI MŰVELETEK	HETI MŰVELETEK	FÉL ÉVES MŰVELETEK	MŰVELETEK MINDEN 400 ÓRA UTÁN
PISZKOSVÍZ-TARTÁLY LEÜRÍTÉSE ÉS MOSÁSA	X			
GUMIBETÉT TISZTÍTÁSA ÉS A KOPÁS ELLENŐRZÉSE	X			
GUMIBETÉT SZÍVÓFURATÁNAK ELLENŐRZÉSE, HOGY NINCS-E ELTÖMŐDVE	X			
AKKUMULÁTOROK FELTÖLTÉSE	X			
SZENNYESVÍZ-TARTÁLY ÚSZÓJÁNAK TISZTÍTÁSA		X		
SZÍVÓMOTOR LÉGSZŰRŐJÉNEK TISZTÍTÁSA		X		
VÍZ/TISZTÍTÓSZER TARTÁLY SZŰRŐJÉNEK TISZTÍTÁSA		X		
VÁKUUMMOTOR TÖMLŐJÉNEK TISZTÍTÁSA		X		
SZENNYESVÍZ-TARTÁLY ÉS OLDAT TARTÁLY TISZTÍTÁSA		X		
ELLENŐRIZTESSE AZ ELEKTROMOS RENDSZERT EGY TENNANT ÁLTAL JÓVÁHAGYOTT SZERVIZTECHNIKUSSAL			X	
AZ VILLANYMOTOR SZÉNKEFÉJÉT ELLENŐRIZTETNI KELL A TENNANT SZERVIZTECHNIKUSÁVAL, HA KOPOTTAK KI KELL CSERÉLTETNI				X

HOSSZABB INAKTIVITÁS

Ha a gépet hosszabb ideig, például egy hónapnál hosszabban nem használja - mivel egy kiállítóteremben kerül kiállításra vagy raktárban kerül tárolásra -, a következő műveleteket kell végrehajtani:

- ► Teljesen töltse fel az akkumulátorokat. Hosszabb inaktivitás esetén ne felejtse el rendszeres időközönként (legalább kéthavonta egyszer) feltölteni az akkumulátorokat, hogy a maximális töltés állandó legyen.
- ► Csatlakoztassa le az akkumulátorokat a gépről.
- ► Húzza ki az akkumulátortöltőt (ha van) az elektromos hálózatból.
- ► Távolítsa el a gumibetétet és a keféket (vagy a súrolótárcsákat), mossa el őket, majd tegye őket száraz, pormentes helyre (lehetőleg egy tasakba vagy műanyag fóliába).
- ► Győződjön meg róla, hogy a tartályok teljesen üresek és tiszták.

! FIGYELMEZTETÉS

Ha az akkumulátorok nem kerülnek rendszeresen feltöltésre a fent leírt módon, véglegesen károsodhatnak.
A gyártó nem felelős a hanyag, nem megfelelő és/vagy helytelen használatból fakadó hibás működésért.

! FIGYELMEZTETÉS

Ha az akkumulátorok a minimum szintre lemerülnek, figyeljen rá, hogy ne maradjanak sokáig ebben az állapotban, mivel ez csökkentheti az élettartamukat.
Az akkumulátor töltési szintjét hetente legalább egyszer ellenőrizze.

HIBAKERESÉS

PROBLÉMÁK	OKOK	MEGOLDÁSOK
Gép nem működik	Az akkumulátorok le vannak csatlakoztatva	Csatlakoztassa az akkumulátorokat a géphez
	Az akkumulátorok le vannak merülve	Töltse fel az akkumulátorokat
	Kiégett biztosíték	Cserélje ki
	Kapcsoló kulcs nincs a helyén	Helyezze be
A kefék nem forognak	A szennyesvíz-tartály tele van	Ürítse le a víztartályt
	Kiégett biztosíték	Cserélje ki
	Sérült relé	Cserélje ki
	Az akkumulátorok le vannak merülve	Töltse fel az akkumulátorokat
	Ellenőrizze a szénkeféket az összes elektromotoron és kopás esetén cserélje ki azokat	Cserélje ki
	Sérült motor	Cserélje ki
A gép nem egységesen takarít	A kefe vagy a tárcsák kopottak	Cserélje ki
Nem jön oldat az oldószertartályból	Sérült mágnesszelep	Cserélje ki
	Szennyezett mágnesszelep	Ellenőrizze
	Az oldószertartály üres	Töltse fel
	Az oldószert a keféhez szállító tömlő eltömődött	Szüntesse meg
	Kiégett biztosíték	Cserélje ki
Az oldószer áramlása nem áll meg	Sérült mágnesszelep	Cserélje ki
	Sérült mágnesszelep vezetékelés	Ellenőrizze
A szívómotor nem működik	A szennyesvíz-tartály tele van	Ürítse le a víztartályt
	Kiégett biztosíték	Cserélje ki
	Gumibetét karja felemelve	Alacsony
	Az akkumulátorok le vannak merülve	Töltse fel az akkumulátorokat
	Ellenőrizze a szénkeféket az összes elektromotoron és kopás esetén cserélje ki azokat	Cserélje ki
	Sérült motor	Cserélje ki
A gumibetét nem töröl megfelelően, az elszívás nem hatékony	A padlóval érintkező gumiél kopott	Cserélje ki a gumibetétet
	A gumibetét elakadt vagy sérült	Ellenőrizze
	A szennyesvíz-tartály úszója aktiválva, vagy szennyeződés blokkolva, vagy hibás	Ürítse le a szennyesvíz-tartályt és ellenőrizze az úszót.
	Dugulás a szívótömlőben	Ellenőrizze
	A szívótömlő nincs csatlakoztatva a gumibetéthez vagy sérült	Ellenőrizze
A gép nem mozog	Az akkumulátorok le vannak merülve	Töltse fel az akkumulátorokat
	Ellenőrizze a szénkeféket az összes elektromotoron és kopás esetén cserélje ki azokat	Cserélje ki
	Sérült motor	Cserélje ki
Az akkumulátorok nem biztosítják a normál üzemidőt	Az akkumulátorérintkezők és a töltő érintkezők szennyezettek és oxidáltak	Tisztítsa meg és zsírozza le az érintkezőket és sarukat, majd töltse fel az akkumulátorokat
	Az akkumulátortöltő nem működik vagy nem megfelelő	Ellenőrizze
A víz/tisztítószer leeresztő tömlője nem mutatja az oldat szintjét tartályban a feltöltési művelet során.	A víz/tisztítószer leeresztő tömlőjén található csap el van zárva	Távolítsa el a fedelet és nyissa meg a csapot
	A víz/tisztítószer leeresztő tömlőjére a fedél nincs rácsavarozva	
„Severe Environment” A tisztítószer nem folyik a tartályból	Vegyszeradagoló-tartály üres	Töltse fel
	Szivattyú sérült	Ügyfélszolgálat elérhetősége
ec-H2O NanoClean Eszköz nem működik	Eszköz biztosítéka kiolvadt	Biztosíték visszaállítása
	Szivattyú biztosítéka kiolvadt	Biztosíték visszaállítása
	Szivattyú sérült	Ügyfélszolgálat elérhetősége
ec-H2O NanoClean Az ec-H2O NanoClean rendszer piros és zöld LED visszajelzői villognak	A vízkezelő kazetta élettartama lejárt	A kazetta cseréjével kapcsolatban lásd: **„Az ec-H2O NanoClean vízkezelő kazetta cseréje”.**
ec-H2O NanoClean Az ec-H2O NanoClean rendszer piros LED visszajelzője villog *	Hiba az ec-H2O NanoClean rendszerben	Ügyfélszolgálat elérhetősége

* Ellenőrizze, hogy a mosószeres oldatot tartalmazó tartályban van-e tisztítószer. Ha az ec-H2O NanoClean rendszert tisztítószeres vízzel használja, ürítse ki a víz/tisztítószeres oldatot tartalmazó tartályt, töltse fel tiszta vízzel és működtesse az ec-H2O NanoClean rendszert, amíg a rendszer hiba-kódja el nem tűnik.

RIASZTÁSOK MEGJELENÍTÉSE

Riasztás	Lehetséges ok	Teendő
KEFÉK HŐVÉDELME	A kefemotor túlmelegszik. Hibás hővédelem a motorokon. Hibás csatlakozás.	Várjon, amíg a kefemotorok lehűlnek. Cserélje ki a kefemotort. Ellenőrizze a csatlakozást.
HAJTÁS HŐVÉDELME	A hajtókerék túlmelegszik. Hibás hővédelem a motoron. Hibás csatlakozás.	Várjon, amíg a hajtókerék lehűl. Cserélje ki a hajtókereket. Ellenőrizze a csatlakozást.
VÍZ. TART.	A tisztavíz-tartály majdnem üres. Elakadt szenzor. Hibás szenzor vagy csatlakozás.	Töltse fel a tisztavíz-tartályt. Tisztítsa meg a szintérzékelőt. Cserélje ki a szintérzékelőt. Ellenőrizze a csatlakozást.
NINCS VÍZ	Az oldószertartály majdnem üres. Elakadt szenzor. Hibás szenzor vagy csatlakozás.	Töltse fel a tisztavíz-tartályt. Tisztítsa meg a szintérzékelőt. Cserélje ki a szintérzékelőt. Ellenőrizze a csatlakozást. A munkához való visszatéréshez állítsa a műveletválasztót OFF állásba (hibák visszaállítása).
SZENNYES VÍZ TARTÁLY	Szennyesvíz-tartály tele. Elakadt szenzor. Hibás szenzor vagy csatlakozás.	Ürítse le a szennyesvíz-tartályt. Tisztítsa meg a szintérzékelőt. Cserélje ki a szintérzékelőt. Ellenőrizze a csatlakozást. A munkához való visszatéréshez állítsa a műveletválasztót OFF állásba (hibák visszaállítása).
VEGYI BEFEJEZVE	Vegyszeradagoló-tartály üres. Elakadt szenzor. Hibás szenzor vagy csatlakozás.	Töltse fel a vegyszeradagoló-tartályt. Tisztítsa meg a szintérzékelőt. Cserélje ki a szintérzékelőt. Ellenőrizze a csatlakozást.
FUNLCIÓPANEL NEM ÉSZLELHETŐ	A funkció kapcsolótáblával megszakadt a kapcsolat. Hibás kiegészítő kapcsolótábla.	Ellenőrizze a csatlakozást a táblák között. Ellenőrizze a kiegészítő táblákat.
AKKU. TART.	Akkumulátorfeszültség alacsonyabb, mint : 21,9 V ZSELÉ/AGM - 21 V SAV. Lemerült akkumulátorok.	Töltse fel az akkumulátorokat. Cserélje ki az akkumulátorokat.
SZERVIZ HÍVÁSA	Az ütemezett szervizhez beállított óraszám elérésre/ túllépésre került.	Hívja a szervizközpontot a szerviz ütemezéséhez.
AKKUTÖLTÉS	A fedélzeti akkumulátortöltő működik, a gép összes funkciója engedélyezve van.	Csatlakoztassa le az akkumulátortöltőt.
TÖLTÉS BEFEJEZVE	A fedélzeti akkumulátortöltő működik, a töltés befejeződött, a gép összes funkciója engedélyezve van.	Csatlakoztassa le az akkumulátortöltőt.
KEFE TÚLÁRAM	Túlzott motor erőfeszítés. Hibás kapcsolótábla. Kefemotor hiba	Ellenőrizze a motor terhelését. Cserélje ki a kapcsolótáblát. Cserélje ki a kefemotort.
VEZÉRLŐPANEL HŐVÉDELME	Túlzott jármű erőfeszítés. Hibás vezérlőtábla. Elektronikus fék behúzva.	Hűtse le vagy melegítse fel a táblát. Ne használja túlzott mértékben a gépet hosszú rámpákon. Cserélje ki a hajtásvezérlő-táblát. Ellenőrizze az elektronikus féket.
GÁZPEDÁL HIBA	Hibás potenciométer csatlakozások. Hibás potenciométer.	Ellenőrizze a csatlakozást. Cserélje ki a potenciométert.
VEZÉRLŐPANEL ALACSONY FESZ.	Akkumulátorfeszültség kisebb, mint 18,3 V ZSELÉ/ AGM - 18 V SAV. Lemerült vagy kisebb kapacitású akkumulátorok.	Töltse fel vagy cserélje ki az akkumulátorokat.
ELEKTROMOS FÉK HIBA	Hibás vezetékelés. Hibás elektronikus fék. Az elektromos fék engedélyezve van a Műszaki menüben, de nincs felszerelve a gépre.	Ellenőrizze a vezetékelést. Ellenőrizze / cserélje ki az elektronikus féket. Javítsa ki a beállításokat a Műszaki menüben.
HDP	A hajtás karja lenyomásra került indításkor. A hajtás kar potenciométere nincs beállítva.	Engedje fel a hajtás karját a gép indításakor. Ellenőrizze a potenciométer beállítását.
AKKU LEMERÜLT	Akkumulátorfeszültség kisebb, mint 21,4 V - ZSELÉ / 20,5 V - SAV. Lemerült vagy kisebb kapacitású akkumulátorok.	Töltse fel az akkumulátorokat. Cserélje ki az akkumulátorokat.
TAG HIBA	Hibás kulcs. Hibás műszerfal antennapanel	Cserélje ki a kulcsot. Cserélje ki a műszerfal antennapanel megszakítóját. Ellenőrizze a vezetékelést.
RFID HIBA	Hibás kulcs. Hibás műszerfal antennapanel	Cserélje ki a kulcsot. Cserélje ki a műszerfal antennapanel megszakítóját. Ellenőrizze a vezetékelést.
SZÍVÁS HŐMÉRSÉKLET	Túlzott motor erőfeszítés. Hibás kapcsolótábla. Hibás szívómotor.	Ellenőrizze a szívómotort. Cserélje ki a kapcsolótáblát. Cserélje ki a szívómotort.
KEFE HŐMÉRSÉKLET	Túlzott motor erőfeszítés. Hibás kapcsolótábla. Hibás motor.	Ellenőrizze a motort. Cserélje ki a kapcsolótáblát. Cserélje ki a motort.
SZÍVÁS TÚLÁRAM	Túlzott motor erőfeszítés. Hibás kapcsolótábla. Hibás szívómotor.	Ellenőrizze a szívómotort. Cserélje ki a kapcsolótáblát. Cserélje ki a szívómotort.
HAJTÁS TÚLÁRAM	Túlzott jármű erőfeszítés. Hibás vezérlőtábla. Elektronikus fék behúzva.	Ellenőrizze a motort. Cserélje ki a vezérlőtáblát. Ellenőrizze az elektronikus féket.
FW FRISSÍTÉSE	Szoftver frissítése.	Ne távolítsa el a kulcsot a frissítés során.
VILLOGÓ HIBA	Hibás vezetékelés. Hibás villogó lámpa. A villogó lámpa hibás. A villogó lámpa engedélyezve van a Műszaki menüben, de nincs felszerelve a gépre.	Ellenőrizze a vezetékelést. Ellenőrizze a villogó lámpát. Cserélje ki a villogó lámpát. Javítsa ki a beállításokat a Műszaki menüben.
MÁGNESSZELEP HIBA	Hibás vezetékelés. Hibás mágnesszelep. Mágnesszelep hibás.	Ellenőrizze a vezetékelést. Ellenőrizze ki a mágnesszelepet. Cserélje ki a mágnesszelepet.
SZIVATTYÚ HIBA	Hibás vezetékelés. Hibás szivattyú. A szivattyú hibás. A szivattyú engedélyezve van a Műszaki menüben, de nincs felszerelve a gépre.	Ellenőrizze a vezetékelést. Ellenőrizze a szivattyút. Cserélje ki a szivattyút. Javítsa ki a beállításokat a Műszaki menüben.
KEFE BIZTOSÍTÉK	Túlzott motor erőfeszítés. Hibás kefemotor védőkapcsoló. Motor biztosítéka kiolvadt.	Ellenőrizze a motort. Cserélje ki a védőkapcsolót. Cserélje ki a biztosítékot.
SZÍVÁS BIZTOSÍTÉK	Túlzott motor erőfeszítés. Hibás kefemotor relé. Motor biztosítéka kiolvadt.	Ellenőrizze a motort. Cserélje ki a relét. Cserélje ki a biztosítékot.
ÚJRATÖLTÉS HIBA	Az akkumulátor töltésével kapcsolatos általános hiba.	Csatlakoztassa le az akkumulátortöltőt és ismételje meg a töltési folyamatot. Ha a probléma továbbra is fennáll, cserélje ki az akkumulátort.

MŰSZAKI MENÜ T291 - T391

A menü elérhető a műveleti választókapcsoló OFF állásba állításával és a “SET” gomb kétszeri megnyomásával, majd a “+” és “-” gombok együttes megnyomásával.

A “+” gomb megnyomásával növelheti a kiválasztott paraméterhez képest a paraméter vagy a változó értékét.

A “-” gomb megnyomásával csökkentheti a kiválasztott paraméterhez képest a paraméter vagy a változó értékét.

A “SET” gomb segítségével kiválaszthatja a beállítandó paramétert és megerősítheti a megadott változót.

BETÉT KISEG. (Hajtás nélküli modell)

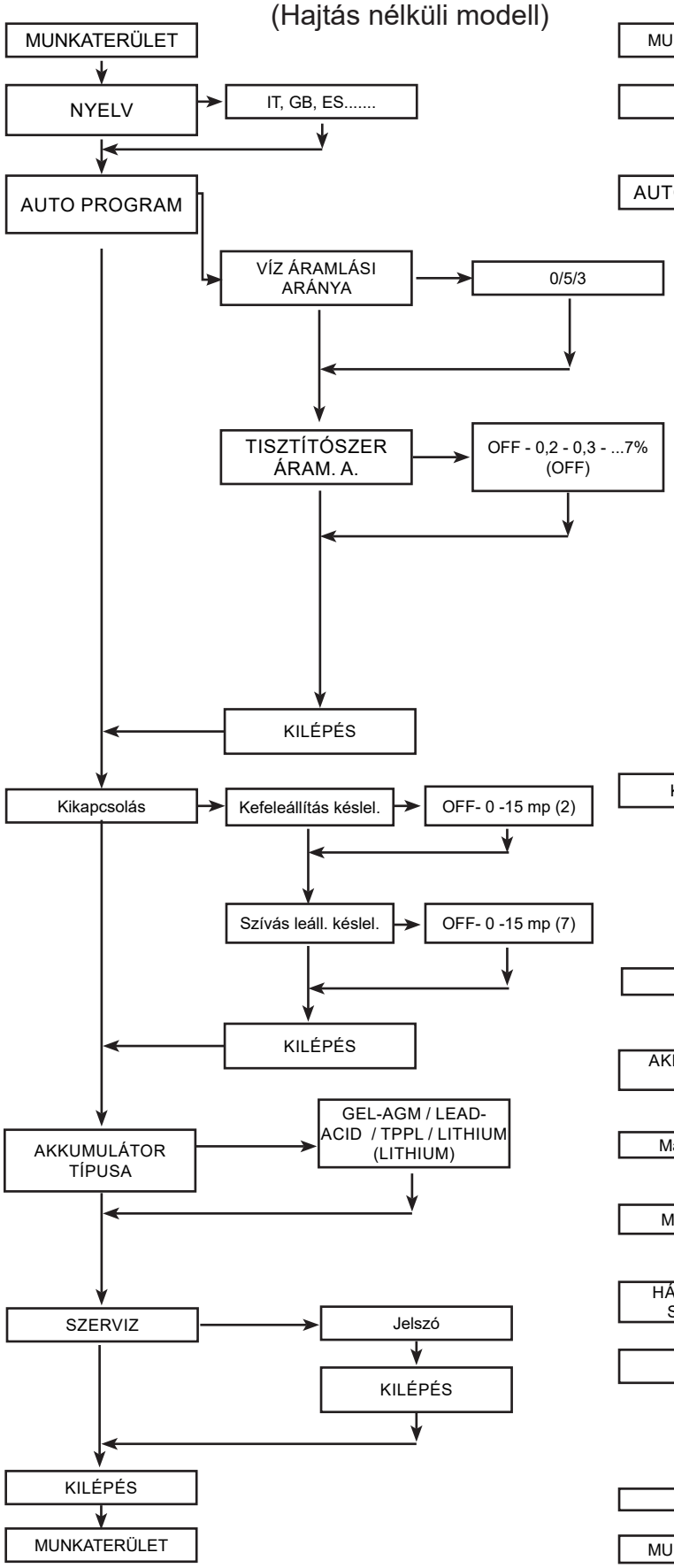

Hajtás nélküli modell

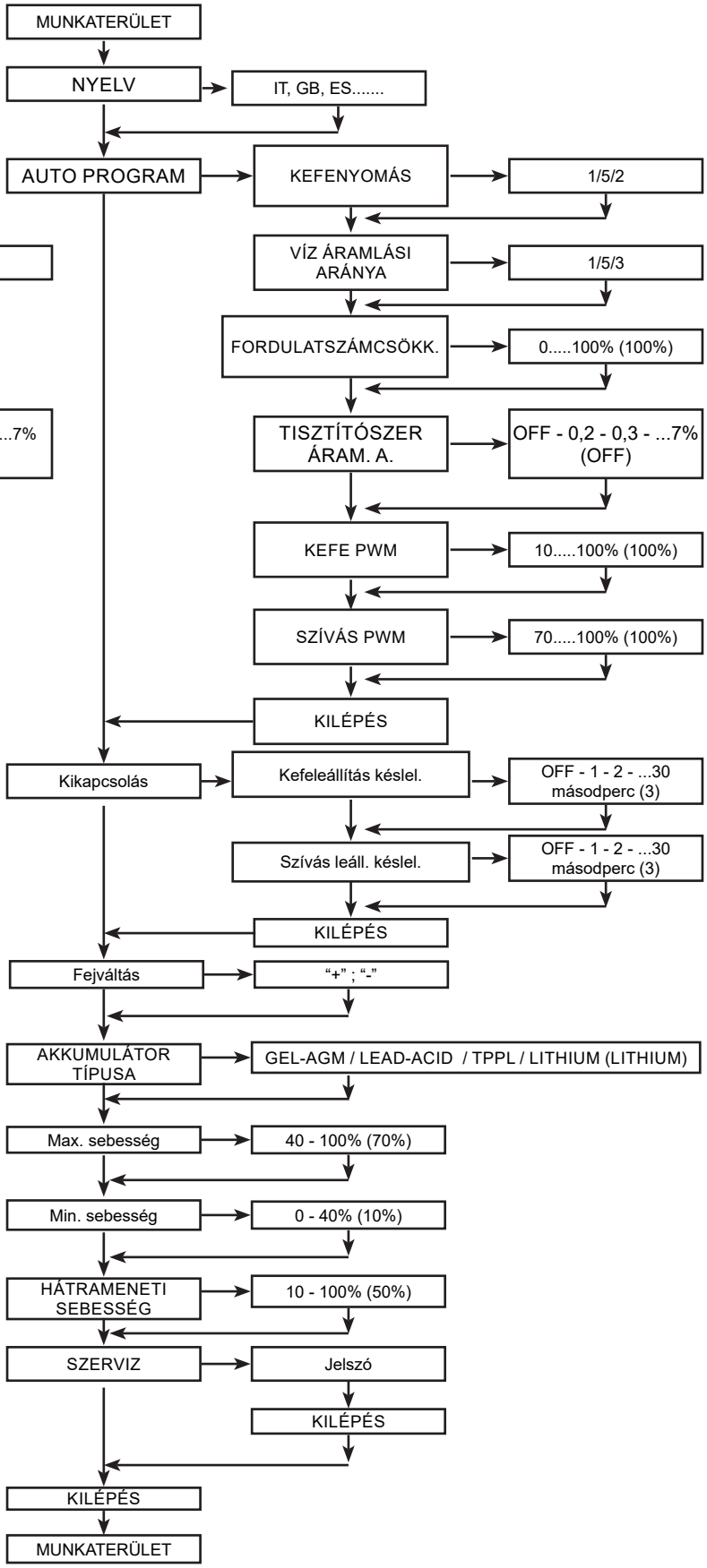

JAVASOLT TARTALÉKALKATRÉSZEK

T291	
Cikkszám	Leírás
	T291 55cm
1203954	LEHÚZÓ, GUMIBETÉT, ELSŐ, LINATEX [STANDARD]
1203953	LEHÚZÓ, GUMIBETÉT, HÁTSÓ, LINATEX [STANDARD]
9015731	KIT LEHÚZÓ, GUMIBETÉT, LINATEX
1215611	LEHÚZÓ, GUMIBETÉT, ELSŐ, POLIURETÁN
1215609	LEHÚZÓ, GUMIBETÉT, HÁTSÓ, POLIURETÁN
9015732	KIT LEHÚZÓ, GUMIBETÉT, POLIURETÁN
9017761	KEFE, SÚROLÓ, 55 CM, 3 SZEMES, POLIPROPILÉN (STD)
SPPV01351	KEFE, SÚROLÓ, 55 CM, 3 SZEMES, POLIPROPILÉN, PUHA
9017763	HAJTÓ EGYS., BETÉT, 55CM, 3 SZEMES
SPPV01460	BETÉT, DÖRZS., 21.6/550, BARNA [5 DB]
SPPV01442	BETÉT, SÚR., 21.6/550 KÉK [5 DB]
SPPV01433	BETÉT, CSISZ., 21.6/550, PIROS [5 DB]
SPPV01415	BETÉT, POLÍR., 21.6/550, FEHÉR [5 DB]
	Gyakori alkatrészek
BAAC00216	AKKUMULÁTOR, LiFePO4 24V50Ah EXIDE LTB24050 P
BAAC00214	AKKUMULÁTOR, LiFePO4 24V90Ah INVENTUS S24V90TRX
RTRT00577	KERÉK, D.200 [BETÉT KISEG. MODELL]
897346	KERÉK, D.200 [HAJTOTT MODELL]
MECE00746	PANEL, KIJELZŐ [BETÉT KISEG. MODELL]
MECE00810	PANEL, KIJELZŐ [HAJTOTT MODELL]
MECE00733	PANEL, PCB [BETÉT KISEG. MODELL]
MECE00786	PANEL, PCB [HAJTOTT MODELL]
MOCC00465	TRANSAXLE, MOTOR [HAJTOTT MODELL]
9017743	KEFEKÉSZLET, MOTOR, TRANSAXLE [2 DB]
MOCC00449	MOTOR, KEFE, T291
MEVR02923	KEFE KÉSZLET, SZÉNKEFE, KEFEMOTOR [4 DB]
9017716	VENTILÁTOR, MOTOR
9017687	KEFE, SZÉNKEFE, VAC VENTILÁTOR MOTOR
GUGO00509	TÖMÍTÉS VÁKUUM MOTOR
9017712	TÖMLŐ EGYS., LEERESZT.
FTDP00678	SZŰRŐ, VÁKUUM MOTOR
MTCR00107	LÁNC, GUMIBETÉT, EMELŐ
TBFX01069	TÖMLŐ, LEERESZTŐ, TARTÁLY
9017718	SZELEP, VÍZ, MÁGNESSZELEP, 24VDC
MPVR13036	FOGANTYÚ, GUMIBETÉT, EMELŐ
9017788	FORGÓKERÉK, PU, 80MM X 25MM
9018501	KERÉK, GUMIBETÉT
MPVR01097	KAMPÓ, LEERESZTŐ TÖMLŐ
PMVR06995	GOMB, GUMIBETÉT
MPVR12967	ZÁRÓFEDÉL, KAR
KTRI06722	SZŰRŐ A MOSÓSZERES OLDATOT TARTALMAZÓ TARTÁLYHOZ

MECI00592	ÉRZÉKELŐ A MOSÓSZERES OLDATOT TARTALMAZÓ TARTÁLYHOZ
MECI00662	ÉRZÉKELŐ KAR, VISSZAFORGATÓ TARTÁLY
9018332	BIZTOSÍTÉK, 50A
897301	BIZTOSÍTÉK 30A OMEGA FT3030
KTRI06373	Vegyszeradagoló- készlet (OPCIONÁLIS)
KTRI05244	Vízcsapó, 55cm (OPCIONÁLIS) *
KTRI04848	Szerszámok (OPCIONÁLIS)
1069836	TÖLTŐ TÁPVEZETÉK [EU]
1032820	TÖLTŐ TÁPVEZETÉK [UK]
MEVR02964	KULCS, ELEKTRONIKUS

* Betét használatakor javasolt.

POLSKI
(Tłumaczenie oryginalnej instrukcji)

SPIS TREŚCI

INFORMACJE DOTYCZĄCE BEZPIECZEŃSTWA 3
Środki bezpieczeństwa 3
CHARAKTERYSTYKA TECHNICZNA T291 5
WYMIARY URZĄDZENIA 7
SYMBOLE BEZPIECZEŃSTWA 7
INFORMACJE OGÓLNE 8
Cel niniejszej instrukcji 8
Identyfikacja urządzenia 8
Dokumentacja dołączona do urządzenia 8
INFORMACJE TECHNICZNE 9
Opis ogólny 9
Kluczyk 9
Obszary niebezpieczne 9
Akcesoria 9
OBSŁUGA I INSTALACJA 10
Podnoszenie i transport urządzenia na palecie 10
Kontrola przy dostawie 10
Odpakowywanie 10
Dobór ładowarki akumulatorów 10
Akumulatory 10
Ustawianie typu akumulatora w maszynie 11
Ustawienia ładowarki akumulatorów 11
Akumulatory: instalacja i podłączenie 11
Akumulator: demontaż 12
Instalacja i regulacja wałka gumowego 12
Regulacja ściągaczki gumowej 12
Instalacja szczotki 13
Podnoszenie i transport urządzenia 13
Szybka zmiana głowicy 13
Napełnianie zbiornika wody/detergentu 14
Severe Environment 14
ec-H2O NanoClean 15
Ustawianie szybkości przepływu roztworu ec-H2O NanoClean 15
PORADNIK PRAKTYCZNY OPERATORA 16
Przygotowanie urządzenia do pracy 16
Przyrządy sterownicze 16
Działanie: 18
Pożyteczne porady zwiększenia wydajności szorowarki 18
Opróżnianie zbiornika zużytej wody 19
Opróżnianie zbiornika wody/środka czyszczącego 19
BSI - Wskaźnik stanu akumulatora 19
Kończenie pracy 19
Przemieszczanie wyłączonej maszyny 19
INSTRUKCJA KONSERWACJI 20
Konserwacja – zasady ogólne 20
Czyszczenie filtra powietrza silnika odkurzacza 20
Czyszczenie zbiornika na odpadki 20
Czyszczenie pływaka zbiornika brudnej wody 20
Czyszczenie filtra zbiornika wody/środka czyszczącego 20
Czyszczenie wałka gumowego 20
Bezpieczniki: wymiana 21
Konserwacja i ładowanie akumulatora 21
Wymiana ściągaczki wałka gumowego 21
Wymiana wkładu do uzdatniania wody ec-H2O NanoClean 22
Kontrole okresowe 23
OKRESY BEZCZYNNOŚCI 23
ROZWIĄZYWANIE PROBLEMÓW 24
WYŚWIETLANE ALARMY 25
MENU TECHNICZNE T291 - T391 26
ZALECANE CZĘŚCI ZAMIENNE 27

INFORMACJE DOTYCZĄCE BEZPIECZEŃSTWA

Środki bezpieczeństwa

! NIEBEZPIECZEŃSTWO

Przed uruchomieniem, użyciem oraz wykonaniem czynności konserwacyjnych bądź innych prac przy urządzeniu, należy uważnie zapoznać się z niniejszym podręcznikiem operatora.

! UWAGA

Należy ściśle przestrzegać wszystkich instrukcji zawartych w podręczniku (w szczególności tych z oznaczeniem „Niebezpieczeństwo!" oraz „Ostrzeżenie!"). Stosować się także do etykiet bezpieczeństwa przyklejonych do urządzenia (patrz dział „Symbole bezpieczeństwa".

Producent nie ponosi żadnej odpowiedzialności za obrażenia ciała personelu lub uszkodzenia mienia wynikłe z nieprzestrzegania instrukcji.

- ► Maszyna musi być obsługiwana tylko przez jedną osobę.
- ► Urządzenie może być obsługiwane wyłącznie przez osoby przeszkolone w jego obsłudze, które zaprezentowały swoje umiejętności i zostały do tego wyraźnie upoważnione.
- ► Urządzenie nie może być obsługiwane przez osoby nieletnie.
- ► Zwracać uwagę na inne osoby, zwłaszcza dzieci, przebywające w miejscu pracy.
- ► Dzieci muszą pozostawać pod nadzorem, by zagwarantować, iż nie będą bawić się szorowarką.
- ► Urządzenie nie jest przeznaczone do użycia przez osoby (w tym także dzieci) z ograniczonymi możliwościami fizycznymi, sensorycznymi lub umysłowymi, nieposiadających doświadczenia i wiedzy, o ile nie będą nadzorowane przez osobę odpowiedzialną za ich bezpieczeństwo i otrzymają instrukcje dotyczące obsługi urządzenia.

- ► Maszyna nie może być użytkowana do celów innych niż te, do których jest wyraźnie przeznaczona.
- ► Ocenić rodzaj budynku, w którym urządzenie ma być używane (np.: zakłady produkcji chemicznej lub farmaceutycznej, szpitale, itp.) i zapewnić ścisłe przestrzeganie odpowiednich przepisów i warunków bezpieczeństwa.
- ► Urządzenie przeznaczone jest do zastosowań profesjonalnych, np. w hotelach, szkołach, szpitalach, fabrykach, sklepach, biurach i ogólnie w zakładach pracy.
- ► Z urządzenia można korzystać wyłącznie wewnątrz budynków.
- ► Uwaga, urządzenie należy przez cały czas przechowywać w zamkniętym środowisku.
- ► Urządzenie jest zaprojektowane do działania w temperaturach pomiędzy +4°C a +40°C. Może być przechowywane w temperaturach pomiędzy +0°C a +50°C, gdy nie jest używane.
- ► Urządzenie jest przeznaczone do pracy przy wilgotności względnej w granicach od 30% do 95%.
- ► Urządzenie można użytkować na wysokościach do 2000 m n.p.m.

- ► Przy podnoszeniu zbiornika w celu uzyskania dostępu do znajdującej się pod nim komory należy najpierw opróżnić zbiornik, a następnie wprowadzić rozłożyć w obudowie (rys. 1, poz. 1) wspornik bezpieczeństwa (rys. 1, poz. 2), by uniemożliwić przypadkowe zamknięcie zbiornika.

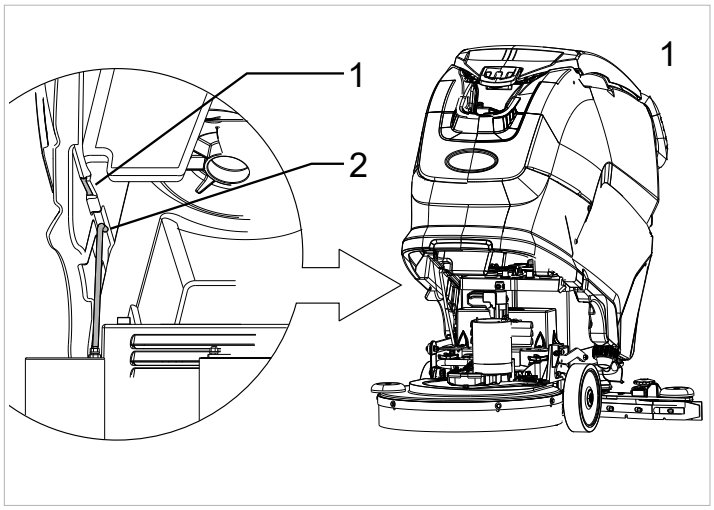

! NIEBEZPIECZEŃSTWO

Podczas podnoszenia/opuszczania zbiornika należy zachować ostrożność, żeby uniknąć potencjalnego ryzyka zmiażdżenia. Należy uważać na miejsca stwarzające ryzyko uwięzienia.

- ► Nigdy nie używać urządzenia do czyszczenia łatwopalnych lub wybuchowych cieczy (np. benzyny, oleju opałowego itp.), kwasów lub rozpuszczalników (np. rozpuszczalniki do farb, aceton itp.), nawet gdy są rozcieńczone.
- ► Nie korzystać z urządzenie przy nieodpowiednim oświetleniu, w atmosferze wybuchowej, na drogach publicznych, do czyszczenia brudu niebezpiecznego dla zdrowia (pył, gaz itp.) lub w niestosownych środowiskach.
- ► Nie sprzątać płonących lub żarzących się przedmiotów.
- ► Nie używać maszyny do czyszczenia powierzchni pochyłych ani powierzchni o nachyleniu przekraczającym wartość podaną na tabliczce znamionowej.
- ► Nie używać maszyny na powierzchniach pochyłych ani powierzchniach o nachyleniu przekraczającym wartość podaną na tabliczce znamionowej.
- ► Podczas korzystania z maszyny na nieznacznie pochylonych powierzchniach nie należy poruszać się w poprzek nachylenia, lecz utrzymywać maszynę w położeniu równoległym do kierunku nachylenia, manewrując nią ostrożnie i unikając zawracania.
- ► Nie parkować urządzenia na pochyłościach.
- ► Nigdy nie pozostawiać maszyny bez nadzoru, gdy jest włączona. Przed pozostawieniem maszyny należy wyłączyć silniki, uniemożliwić przypadkowe przemieszczanie, odłączyć od zasilania sieciowego i wyjąć klucz elektroniczny z gniazda.
- ► Nie wykorzystywać maszyny do transportu ludzi bądź towarów, a także do holowania.
- ► Nie holować urządzenia.
- ► Nie kłaść na maszynie przedmiotów o znacznej wadze.
- ► Nie zasłaniać wlotów i wylotów powietrza.
- ► Nie usuwać, modyfikować ani obchodzić urządzeń zabezpieczających.
- ► Szereg nieprzyjemnych doświadczeń pokazał, iż wiele przedmiotów osobistych może spowodować poważne wypadki. Przed rozpoczęciem pracy należy zdjąć biżuterię, zegarki, krawaty itp.
- ► Operator zawsze musi korzystać ze środków ochrony osobistej: fartucha ochronnego lub kombinezonu roboczego, antypoślizgowego, wodoodpornego obuwia, gumowych rękawic, okularów ochronnych oraz zabezpieczenia uszu, a także maski do

ochrony dróg oddechowych.

- ► Korzystając z produktów do czyszczenia podłóg, należy przestrzegać instrukcji i ostrzeżeń zamieszczonych na etykietach na butelkach.
- ► Nie korzystać ze środków czyszczących mogących powodować powstawanie niebezpiecznych reakcji, oparów, ciepła itp.
- ► Nie zbliżać rąk do ruchomych części.
- ► Nie myć urządzenia myjką wysokociśnieniową.

- ► Upewnić się, że charakterystyka elektryczna urządzenia (napięcie, częstotliwość, moc) przedstawiona na tabliczce znamionowej odpowiada charakterystyce sieci zasilającej.
- ► Należy upewnić się, że gniazdo zasilania, wykorzystywane do podłączania ładowarki, ma połączenie z odpowiednim systemem uziemienia i jest chronione przez wyłączniki termiczne, magnetyczne i różnicowo-prądowe. W przypadku nieprawidłowego działania lub awarii, połączenie uziemiające zapewnia ścieżkę najmniejszego oporu dla prądu elektrycznego, co obniża ryzyko porażenia prądem.
- ► Ładowarka akumulatorów : regularnie sprawdzać przewody zasilające pod względem uszkodzeń. W przypadku uszkodzenia nie należy używać ładowarki i zlecić jej wymianę specjalistycznej firmie obsługowej.
- ► W przypadku ładowarki akumulatora, podczas wykonywania prac konserwacyjnych przy urządzeniu, należy odłączyć oba źródła zasilania (AC i DC).
- ► Do ładowania akumulatora należy używać wyłącznie ładowarki dostarczonej przez producenta. Patrz rozdział „Akumulatory”.
- ► W przypadku występowania szczególnie silnych pól magnetycznych, należy ocenić ich możliwy wpływ na elektronikę sterowniczą.
- ► Konieczne jest przestrzeganie instrukcji producenta akumulatora oraz obowiązujących przepisów.
- ► Akumulatory należy utrzymywać w czystości i suche, by uniknąć powierzchniowego prądu upływowego.
- ► Chronić akumulatory przez zanieczyszczeniami, takimi jak pył metaliczny.
- ► Nie kłaść narzędzi na akumulatorach, ponieważ mogą one spowodować zwarcie prowadzące do wybuchu.
- ► Należy korzystać wyłącznie z akumulatorów dostarczonych przez dostawcę. Inne rodzaje akumulatorów mogą eksplodować, powodując obrażenia i szkody w mieniu. Lista akumulatorów, które można zainstalować w maszynie, znajduje się w rozdziale „Akumulatory”.
- ► Aby dodać wodę lub kwas do wnętrza celi, nigdy nie należy zdejmować pokrywy baterii.
- ► Jeśli urządzenie ma zostać wycofane z użytku, należy zdemontować akumulator i dopilnować przekazania go do punktu selektywnej zbiórki odpadów zgodnie z obowiązującymi przepisami o ochronie środowiska.
- ► W razie wadliwego i/lub nieprawidłowego działania, niezwłocznie wyłączyć maszynę (odłączając ją od zasilania sieciowego bądź akumulatorowego) i nie manipulować przy niej; skontaktować się z centrum serwisowym zatwierdzonym przez producenta.
- ► Wszelkie czynności konserwacyjne należy wykonywać w odpowiednio oświetlonym miejscu i dopiero po odłączeniu urządzenia od zasilania.
- ► Czynności czyszczenia i konserwacji, które może wykonać użytkownik, mogą być zlecane dzieciom jedynie pod nadzorem.
- ► Stosować wyłącznie oryginalne akcesoria i części zamienne dostarczane przez producenta, by zagwarantować bezpieczne i bezproblemowe działanie urządzenia.
- ► Nigdy nie stosować części wymontowanych z innych urządzeń lub zestawów.

Urządzenie zostało zaprojektowane i zbudowane tak, by zapewnić dziesięć lat działania od daty produkcji wskazanej na tabliczce znamionowej. Po upłynięciu tego okresu, niezależnie od eksploatacji urządzenia lub jego braku, należy je zutylizować zgodnie z przepisami obowiązującymi w kraju użytkowania. Przed utylizacją należy odłączyć maszynę od zasilania, opróżnić z wszystkich płynów i wyczyścić.
Produkt został zakwalifikowany jako odpad specjalny typu WEEE i obejmują go wymogi nowych przepisów ochrony środowiska (2002/96/WE WEEE).
Urządzenie należy zutylizować odrębnie od zwykłych odpadów, zgodnie z obowiązującymi przepisami i normami.
Należy także upewnić się, że wszystkie części urządzenia, które mogłyby stwarzać zagrożenie, szczególnie dla dzieci, zostały zabezpieczone.
Można także zwrócić urządzenie do producenta w celu przeprowadzenia gruntownego remontu.

CHARAKTERYSTYKA TECHNICZNA T291

			T291 55CM PAD ASSIST (PCHANY)	T291 55CM PROPEL
Szerokość czyszczenia		mm	550	550
Szerokość ściągaczki gumowej		mm	816	816
Wydajność czyszczenia na godzinę		m^2/h	1967	2468
Liczba szczotek		nr	1	1
Średnica szczotki		mm	550	550
Maksymalny docisk szczotki		kg	18,1	18,1
Prędkość wirowania szczotki		obr./min.	150	150
Moc silnika szczotki		W	400	400
Moc silnika napędowego		W	/	200
Moc silnika odkurzacza		W	480	480
Całkowita moc maszyny w przeciętnych warunkach pracy (P_M)		W	768	1008
Prędkość maksymalna		km/h	3,5	5,5
Zbiornik roztworu		l	50	50
Zbiornik brudnej wody		l	50	50
Średnica przedniego koła		mm	200	200
Średnica tylnego koła		mm	80	80
Dozwolone nachylenie		%	2	2
Waga brutto (GVW)		kg	227	234
Masa transportowa bez akumulatorów		kg	81	89
Waga transportowa z akumulatorami		kg	169	177
Liczba akumulatorów		nr	1	1
Napięcie maszyny V_M		V	24	24
Pojemność pojedynczego akumulatora “BAT.LiFePO4 24V90Ah INVENTUS S24V90TRX” kod BAAC00214	Wersje z zewnętrzną ładowarką akumulatora	Ah	90	90
Napięcie zasilania (ładowania akumulatora)		V	27,8 dc	27,8 dc
Prąd maksymalny (ładowanie akumulatora)		A	40	40
Pojemność pojedynczego akumulatora “BAT.LiFePO4 24V50Ah EXIDE LTB24050 P” kod BAAC00216	Wersje z zewnętrzną ładowarką akumulatora	Ah	50	50
Napięcie zasilania (ładowania akumulatora)		V	27,8 dc	27,8 dc
Prąd maksymalny (ładowanie akumulatora)		A	25	25
Napięcie zasilania	Wersje z wbudowaną ładowarką	V	100-240V ac 50-60Hz	100-240V ac 50-60Hz
Prąd maksymalny (w amperach) |		A	4,5	4,5
Wymiary urządzenia		mm	X=1327 Y=1033 Z=563	
Wymiary gniazda akumulatora (długość, szerokość, wysokość)		mm	360 x 344 x 300	
Wymiary opakowania (długość, szerokość, wysokość)		mm	1365 x 695 x 1146	
Ciśnienie akustyczne - Załącznik DD (Emisja hałasu) EN 60335-2-72: 2012		LpA (dBA)	69,5	69,5
Niepewność pomiaru		K (dBA)	3	3
Poziom drgań (z ręki) - IEC 60335-2-72		ahv m/sek^2	≤ 2,5	≤ 2,5
Niepewność pomiaru, k		m/sek^2	/	/
Poziom drgań (korpus) - IEC 60335-2-72		HBV m/sek^2	/	/

Niepewność pomiaru, k		m/sek²	/	/
Maksymalna temperatura wody i środka czyszczącego		°C	55	55
Stopień ochrony IP		IP	IPX3	IPX3

Masa brutto (DMC): dopuszczalna masa całkowita maszyny gotowej do pracy, z wszystkimi przedmiotami pomocniczymi. Masa brutto pojazdu obejmuje, w stosownych przypadkach, zbiorniki na roztwór detergentu wypełniony czystą wodą, pusty zbiornik brudnej wody (w połowie pełne w przypadku systemów recyklingu), puste worki na kurz, kosz napełniony do jego pojemności znamionowej, największe zalecane akumulatory i wszystkie akcesoria takie jak kable, węże, detergenty, mopy i szczotki.
Masa transportowa: masa maszyny łącznie z akumulatorami, ale z wyłączeniem opcji (na przykład kabina operatora, FOPS (konstrukcja chroniąca operatora przed spadającymi przedmiotami), druga i trzecia szczotka boczna i nasadka przedniej szczotki), świeża woda (w przypadku skruberów lub połączonych maszyn) oraz waga standardowego operatora (75 kg).
Parametry te mogą ulec zmianie bez powiadomienia.
V, I: wartości ładowania/zasilania
V_M , P_M : urządzenie podczas pracy (aktywne wszystkie funkcje)

WYMIARY URZĄDZENIA

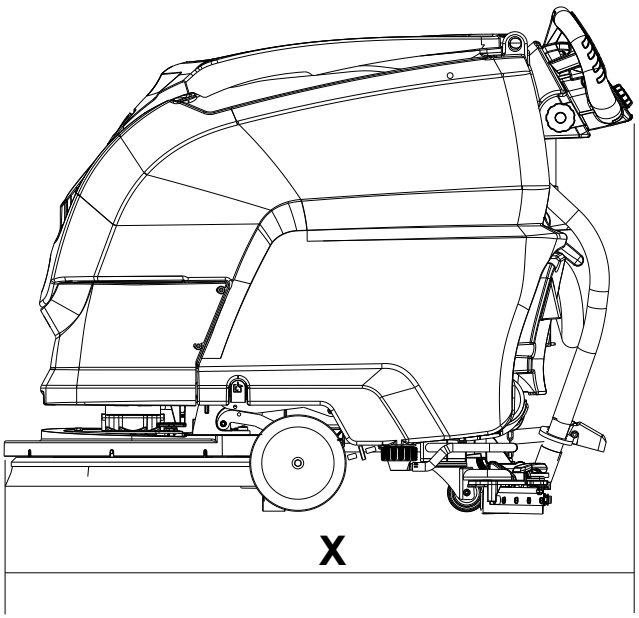

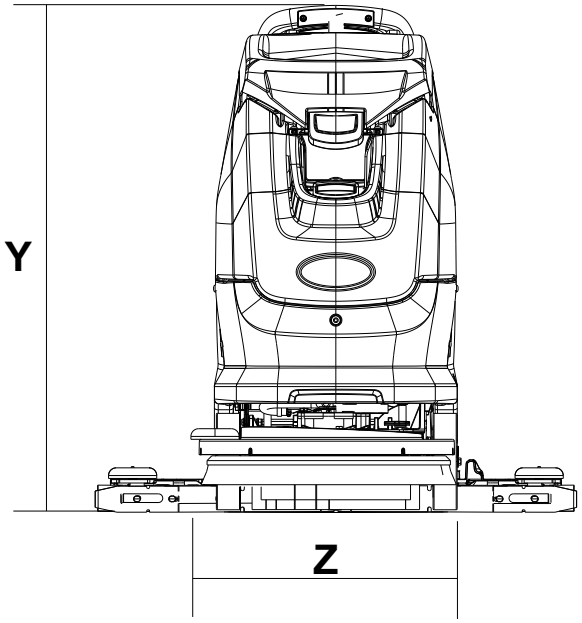

X-Y-Z: Patrz tabela „SPECYFIKACJA TECHNICZNA”

SYMBOLE BEZPIECZEŃSTWA

	MAKSYMALNE NACHYLENIE
	PRZECZYTAĆ PODRĘCZNIK OPERATORA
	SYMBOL PRĄDU STAŁEGO
	IZOLACJA KLASY, NINIEJSZA KLASYFIKACJA DOTYCZY WYŁĄCZNIE URZĄDZEŃ ZASILANYCH AKUMULATORAMI.

	PUNKT UZIEMIENIA.
	PUNKT PODŁĄCZENIA ZEWNĘTRZNEJ ŁADOWARKI AKUMULATORA.
	NIE MYĆ MASZYNY, STOSUJĄC BEZPOŚREDNI NATRYSK WODY LUB PRZY POMOCY MYJEK WYSOKOCIŚNIENIOWYCH.
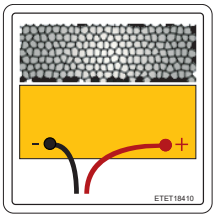	PODŁĄCZENIE KABLA DO AKUMULATORA

INFORMACJE OGÓLNE

Cel niniejszej instrukcji

Niniejszy podręcznik został opracowany przez producenta i jest integralną częścią maszyny[1].

Określa cel, dla którego urządzenie zostało zaprojektowane i zbudowane oraz zawiera wszystkie informacje, jakie powinni posiadać operatorzy[2].

Oprócz tego podręcznika, zawierającego informacje dla operatorów, dostępne są inne publikacje, zapewniające konkretne informacje dotyczące osób dokonujących konserwacji[3].

Określenia „prawo” i „lewo”, „zgodnie z ruchem zegara” i „przeciwnie do ruchu zegara” odnoszą się do ruchu naprzód urządzenia.

Stała zgodność z instrukcjami zawartymi w niniejszym podręczniku gwarantuje bezpieczeństwo operatora i urządzenia, zapewnia niski koszty utrzymania jak wysoką jakość wyników, a także wydłuża okres użytkowania maszyny. Nieprzestrzeganie instrukcji może prowadzić do powstania obrażeń ciała operatora lub uszkodzenia urządzenia, podłogi, a także skażenia środowiska.

Spis treści na początku podręcznika pozwala na szybkie odnalezienie wymaganego tematu.

Fragmenty tekstu wymagające szczególnej uwagi zostały pogrubione i poprzedzone symbolami opisanymi poniżej.

! NIEBEZPIECZEŃSTWO

Wskazuje konieczność zachowania uwagi w celu uniknięcia szeregu konsekwencji, które mogłyby spowodować śmierć lub poważne uszkodzenie ciała personelu.

! OSTRZEŻENIE

Wskazuje konieczność zachowania uwagi w celu uniknięcia szeregu konsekwencji, które mogłyby spowodować uszkodzenie urządzenia bądź środowiska pracy lub wiązać się ze stratą finansową.

! INFORMACJA

Bardzo ważne instrukcje

Zgodnie z polityką firmy dotyczącą stałego rozwoju produktu i jego aktualizacji, producent zastrzega sobie prawo do dokonywania modyfikacji bez uprzedniego powiadomienia.

Mimo że dane urządzenie może zauważalnie różnić się od ilustracji w niniejszym dokumencie, prawidłowość i ważność zawartych w nim instrukcji jest gwarantowana.

Identyfikacja urządzenia

Tabliczka znamionowa zapewnia następujące informacje:

- Nazwa producenta.
- Model
- Numer seryjny.
- Rok produkcji.
- Napięcie źródła zasilania (wartość ładowania/zasilania)
- Natężenie prądu (wartość ładowania)
- Masa brutto.
- Stopień ochrony IP.
- Napięcie maszyny (w przeciętnych warunkach pracy)
- Moc maszyny (w przeciętnych warunkach pracy)
- Maksymalne dozwolone nachylenie.

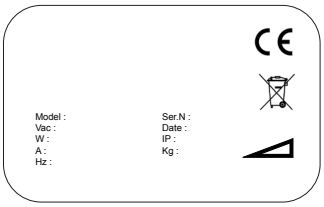

Dokumentacja dołączona do urządzenia

- Podręcznik operatora;
- Certyfikat zgodności CE.
- Instrukcja obsługi ładowarki.
- Tablica ścienna.
- Instrukcja wymiany kabla zasilającego dla Wielkiej Brytanii.

1 Określenie „urządzenie” zastępuje w niniejszym podręczniku nazwę handlową.

2 Osoby odpowiedzialne za użytkowanie urządzenia bez wykonywania czynności wymagających określonych umiejętności technicznych.

3 Osoby posiadające doświadczenie, szkolenie techniczne oraz wiedzę dotyczącą ustawodawstwa i norm, zdolne do wykonywania wszelkich niezbędnych czynności, rozpoznawania i unikania możliwego ryzyka w obsłudze, instalacji, użytkowaniu i konserwacji niniejszego urządzenia.

INFORMACJE TECHNICZNE

Opis ogólny

Niniejsze urządzenie to szorowarka susząca służąca do mycia i suszenia płaskich, poziomych, gładkich lub umiarkowanie szorstkich, równych i wolnych od przeszkód podłóg w lokalach publicznych i przemysłowych. Szorowarka rozprowadza na podłodze roztwór wody i środka czyszczącego we właściwym stężeniu, a następnie szoruje ją, by usunąć brud. Poprzez uważny dobór środka czyszczącego i szczotek (lub tarcz ściernych) z szerokiej gamy dostępnych akcesoriów, możliwe jest dostosowanie urządzenia do szeregu połączeń podłóg i zabrudzeń.

Wbudowany w urządzenie system ssania suszy podłogę po jej umyciu za pomocą niskiego ciśnienia tworzonego w zbiorniku brudnej wody przez silnik ssania. Wałek gumowy połączony ze zbiornikiem zbiera brudną wodę.

Kluczyk

Poniżej znajdują się główne części maszyny:

- ► Zbiornik (rys. 2, poz. 1): służy do przechowywania i przewożenia mieszaniny czystej wody i środka czyszczącego oraz gromadzenia brudnej wody zebranej z podłogi po myciu.
- ► Panel sterowania (rys. 2, poz. 2).
- ► Zespół głowicy (rys. 2, poz. 3): główny element składa się ze szczotek/rolek, które rozprowadzają roztwór detergentu na podłodze i usuwają brud.
- ► Zespół wałka gumowego (rys. 2, poz. 4): wyciera i suszy podłogę, zbierając wodę.

Obszary niebezpieczne

- ► Panel sterowania: ryzyko urazu spowodowanego zwarciem.
- ► Zespół zbiornika: podczas stosowania pewnych detergentów, niebezpieczeństwo podrażnienia oczu, skóry, błon śluzowych oraz dróg oddechowych, a także trudności w oddychaniu. Niebezpieczeństwo stwarzane przez brud zebrany z otoczenia (bakterie i substancje chemiczne). Niebezpieczeństwo zmiażdżenia pomiędzy dwoma zbiornikami podczas umieszczania zbiornika brudnej wody na zbiorniku środka czyszczącego.
- ► Zespół głowicy myjącej: niebezpieczeństwo stwarzane przez wirujące szczotki.
- ► Przednie/tylne koła: ryzyko zmiażdżenia pomiędzy kołami a korpusem.
- ► Gniazdo silnika/akumulatorów: ryzyko zwarcia pomiędzy biegunami akumulatora oraz obecność wodoru podczas ładowania.

Akcesoria

- ► Miękkie i twarde szczotki.
- ► Zbiornik “Severe Environment”.

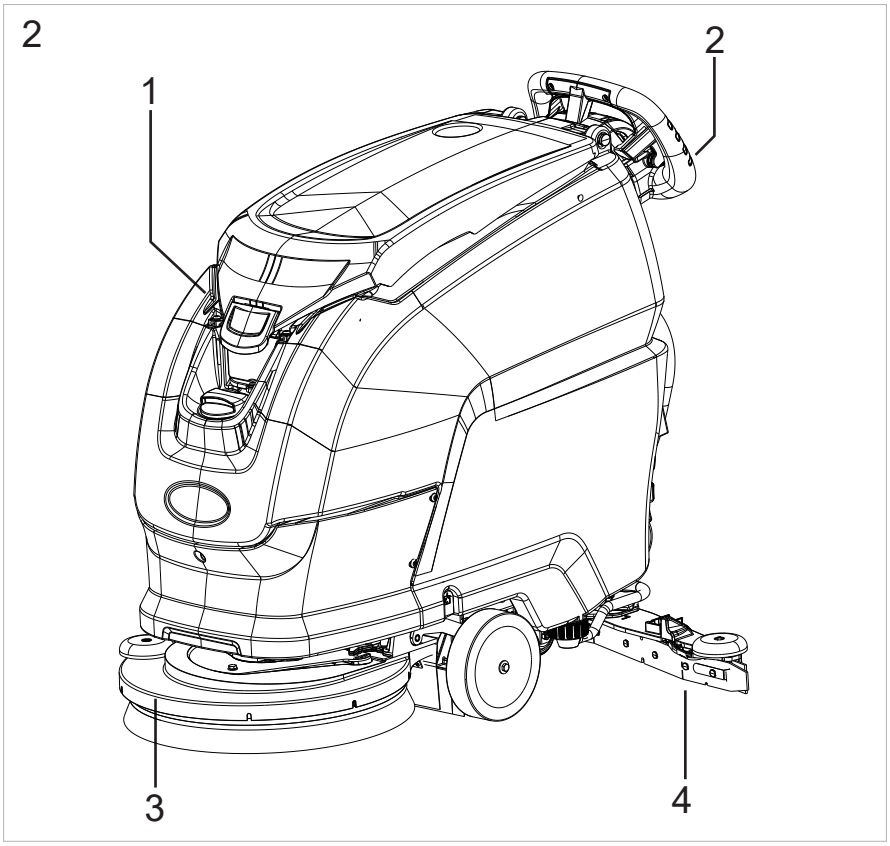

OBSŁUGA I INSTALACJA

Podnoszenie i transport urządzenia na palecie

! OSTRZEŻENIE

Podczas wszystkich czynności związanych z podnoszeniem należy upewnić się, że urządzenie jest stabilnie zabezpieczone na palecie, by nie dopuścić do przechylania bądź przypadkowego upuszczenia. Maszynę należy ładować na/rozładowywać z pojazdów w odpowiednio oświetlonych miejscach.

Urządzenie jest zapakowane przez producenta na drewnianej palecie. Należy je załadować na pojazd transportowy przy użyciu stosownego wyposażenia (patrz Dyrektywa UE 2006/42/EEC oraz późniejsze poprawki lub aneksy). W miejscu docelowym należy rozładować je przy użyciu podobnych środków.
Korpus maszyny umieszczony na palecie można podnieść tylko za pomocą wózka widłowego. Z opakowaniem należy postępować ostrożnie, unikać wstrząsów i przewrócenia urządzenia.

Kontrola przy dostawie

Gdy przewoźnik dostarczy urządzenie, należy sprawdzić, czy opakowanie i urządzenie są całe i nieuszkodzone. Jeśli urządzenie jest uszkodzone, należy upewnić się, iż przewoźnik jest świadomy uszkodzenia, a przed przyjęciem paczki zastrzec sobie prawo (na piśmie) do żądania odszkodowania za szkody.

Odpakowywanie

! OSTRZEŻENIE

Podczas odpakowywania maszyny operator musi być wyposażony w niezbędne środki ochrony indywidualnej (rękawice, okulary itp.) w celu zminimalizowania ryzyka odniesienia obrażeń.

Rozpakowując urządzenie, należy wykonać następujące czynności:

- ► Przeciąć i usunąć plastikowe taśmy przy pomocy nożyczek lub szczypiec;
- ► Usunąć kartonowe opakowanie;
- ► Wyjąć torebki z gniazda akumulatora i sprawdzić ich zawartość: instrukcja obsługi i konserwacji, instrukcja obsługi ładowarki akumulatorów; skrócony poradnik; deklaracja zgodności; 2 x klucze elektroniczne;
- ► Zdjąć metalowe wsporniki mocujące przednie koła i korpus urządzenia do palety. **Aby usunąć metalowy wspornik mocujący ramę do palety należy odkręcić śrubę, podnieść i obrócić zbiornik do tyłu, a następnie przystąpić do demontażu.**
- ► Korzystając z rampy, zepchnąć urządzenie z palety w kierunku ruchu wstecznego. Nie należy podnosić maszyny.
- ► Wyjąć szczotki z opakowania.
- ► Oczyścić zewnętrzną stronę maszyny, zachowując przy tym normy bezpieczeństwa.

Gdy urządzenie będzie wolne od materiału opakowaniowego, przejść do instalacji akumulatorów (patrz dział „**Akumulatory: instalacja i podłączenie**”).

Różne elementy opakowania można zachować, jeśli jest to konieczne i użyć ponownie do ochrony maszyny, jeśli będzie ona przewożona do innej lokacji lub wysyłana do warsztatu naprawczego.
Jeśli opakowanie nie jest zatrzymywane, należy je zutylizować zgodnie z obowiązującymi przepisami.

Dobór ładowarki akumulatorów

! UWAGA

Do ładowania należy używać wyłącznie ładowarki dostarczonej przez producenta. Patrz rozdział „Akumulatory”.

Akumulatory

! NIEBEZPIECZEŃSTWO

Należy korzystać wyłącznie z akumulatorów dostarczonych przez dostawcę. Inne rodzaje akumulatorów mogą eksplodować, powodując obrażenia i szkody w mieniu.

! UWAGA

W maszynie nie należy używać jednorazowych baterii (nienadających się do ładowania)

! WAŻNE

Lista akumulatorów, które można zainstalować w maszynie, oraz odpowiednich ładowarek znajduje się w poniższej tabeli.

Akumulatory LITOWE górują nad kwasowo-ołowiowymi, gdyż wytrzymują znacznie więcej cykli ładowania. Okres eksploatacji akumulatorów tego typu podaje się w „cyklach wykorzystania mocy”, co znaczy, że można je częściowo doładowywać i rozładowywać bez spadków pojemności.
Akumulatory LITOWE są bardziej żywotne od pozostałych oraz mniej wrażliwe na czynniki zewnętrzne dzięki systemowi zarządzania akumulatorem (BMS, Battery Management System) chroniącemu przed przeciążeniem, nadmiernym rozładowaniem i ekstremalnymi temperaturami.

INVENTUS BATTERY kod BAAC00214 - BAT.LiFe-PO4 24V90Ah INVENTUS S24V90TRX	zintegrowana ładowarka akumulatora: kod BACA00303 - C.B.CBH-D1-XR-P-24-13 CT51 CE LI-INVENTUS
	zewnętrzna ładowarka akumulatora: BACA00317 - C.B.CBHF2-XP-M 24V40A CE+UL+CEC LI-INV.
EXIDE BATTERY: kod BAAC00216- BAT.LiFePO4 24V50Ah EXIDE LTB24050 P	zintegrowana ładowarka akumulatora: kod BACA00316 - C.B.CBHD-1-XR-P-24-13 CT51 CE LI-EXIDE
	zewnętrzna ładowarka akumulatora: kod BACA0318 - C.B.CBHF-2-XP-M 24V40A CE+UL+CEC LI-EXIDE

Ustawianie typu akumulatora w maszynie

! WAŻNE

Jeśli urządzenie jest dostarczane z zamontowanym akumulatorem, ustawienia są skonfigurowane fabrycznie.

Maszyna jest gotowa do pracy.

! UWAGA

Jeżeli maszyny są wysyłane bez akumulatorów, maszyna jest fabrycznie skonfigurowana dla akumulatorów LITOWYCH.

W zależności od wybranego typu akumulatora (WET- GEL/AGM - LITHIUM) NALEŻY zaktualizować parametry akumulatorów w maszynie, jeśli różnią się od konfiguracji fabrycznej.

! WAŻNE

Aby określić ustawienia logiki maszyny dla zainstalowanego rodzaju akumulatorów, należy postępować według poniższych instrukcji.

Patrz rozdział „Menu techniczne”.

Ustawienia ładowarki akumulatorów

! UWAGA

W przypadku maszyn dostarczanych bez akumulatora i ładowarki, odpowiedni akumulator i ładowarkę należy dobrać w oparciu o informacje w rozdziale „Akumulatory”.

! WAŻNE

Jeśli urządzenie jest dostarczane z zamontowanym akumulatorem i z ładowarką, ustawienia ładowarki są skonfigurowane fabrycznie. Maszyna jest gotowa do pracy.

! UWAGA

W przypadku maszyn dostarczanych bez akumulatora, ale z ładowarką akumulatora w komplecie, ładowarka jest fabrycznie domyślnie skonfigurowana do pracy z akumulatorami LITOWYMI marki INVENTUS.

Jeżeli użytkownik chce zamontować akumulator innego typu, TRZEBA koniecznie zmienić ustawienia ładowarki – w tej sprawie należy skontaktować się z serwisantem upoważnionym przez firmę TENNANT.

Nieprzestrzeganie tych instrukcji może spowodować uszkodzenie akumulatora. W zależności od wybranego typu akumulatora (WET-GEL/AGM - LITHIUM) NALEŻY zaktualizować parametry akumulatorów w maszynie, jeśli różnią się od konfiguracji fabrycznej. Informacje, patrz dział „Menu techniczne”.

Akumulatory: instalacja i podłączenie

! WAŻNE

Instalacja, podłączenie i odłączenie akumulatora należy powierzyć serwisantowi zatwierdzonemu przez firmę TENNANT (zwanemu dalej „wykwalifikowanym technikiem”).

! NIEBEZPIECZEŃSTWO

Podczas instalacji akumulatora i wszelkiego rodzaju ich konserwacji, wykwalifikowany technik musi stosować środki ochrony indywidualnej (rękawice, osłonę oczu, kombinezon roboczy itp.) niezbędne dla zminimalizowania ryzyka urazu. Trzymać się z dala od otwartego ognia, nie zwierać biegunów akumulatora, unikać iskrzenia oraz nie palić.

! NIEBEZPIECZEŃSTWO

Przed przystąpieniem do montażu i podłączania akumulatora należy wyjąć klucz elektroniczny z panelu sterowania.

Upewnić się, że do biegunów dodatnich akumulatora podłączone są tylko zaciski „+”. Nie sprawdzać ładunku akumulatorów poprzez iskrzenie.

Postępować zgodnie z poniższymi instrukcjami, pamiętając, że w przypadku zwarcia akumulator może wybuchnąć.

! NIEBEZPIECZEŃSTWO

Przed poluzowaniem pierścienia śrubowego na przewodzie otwierającym zbiornik, co jest dozwolone tylko w przypadku instalacji/wymiany akumulatora, należy upewnić się, że maszyna stoi na idealnie poziomej powierzchni.

Po wykonaniu opisanych powyżej czynności należy zaczepić pierścień śrubowy w pętli oznaczonej czarną strzałką (patrz rysunek poniżej) i zabezpieczyć śrubę karabinka kluczem sześciokątnym tak, aby nie można go było później otworzyć ręcznie.

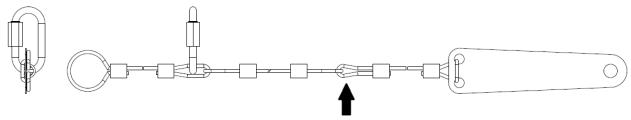

- ► Odchylić zbiornik do tyłu, następnie umieścić akumulatory w gnieździe, jak pokazano poniżej.
- ► Podłączyć zaciski przewodów do biegunów akumulatora, dokręcić zaciski na biegunach i pokryć je wazeliną.
- ► Zamknąć zbiornik w pozycji roboczej.
- ► Podczas użytkowania urządzenia postępować według poniższej instrukcji.

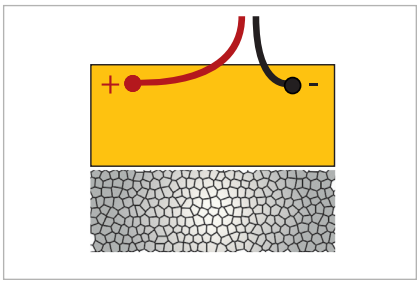

Akumulator: demontaż

! WAŻNE

Instalacja, podłączenie i odłączenie akumulatora należy powierzyć serwisantowi zatwierdzonemu przez firmę TENNANT (zwanemu dalej „wykwalifikowanym technikiem”).

! NIEBEZPIECZEŃSTWO

Podczas instalacji akumulatora i wszelkiego rodzaju ich konserwacji, wykwalifikowany technik musi stosować środki ochrony indywidualnej (rękawice, osłonę oczu, kombinezon roboczy itp.) niezbędne dla zminimalizowania ryzyka urazu. Trzymać się z dala od otwartego ognia, nie zwierać biegunów akumulatora, unikać iskrzenia oraz nie palić.

! NIEBEZPIECZEŃSTWO

Przed poluzowaniem pierścienia śrubowego na przewodzie otwierającym zbiornik, co jest dozwolone tylko w przypadku instalacji/wymiany akumulatora, należy upewnić się, że maszyna stoi na idealnie poziomej powierzchni.

Po wykonaniu opisanych powyżej czynności należy zaczepić pierścień śrubowy w pętli oznaczonej czarną strzałką (patrz rysunek poniżej) i zabezpieczyć śrubę karabinka kluczem sześciokątnym tak, aby nie można go było później otworzyć ręcznie.

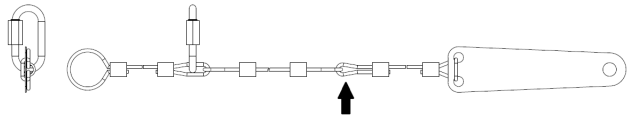

! UWAGA

Przed wyjęciem akumulatorów należy odłączyć ładowarkę od źródła zasilania.

- ► Odłączyć zaciski przewodów od biegunów akumulatora.
- ► Jeśli to konieczne, zdjąć elementy mocujące akumulator do podstawy urządzenia.
- ► Podnieść akumulatory i wyjąć je z gniazda, korzystając ze stosownego sprzętu do podnoszenia.

Instalacja i regulacja wałka gumowego

Opuścić wałek gumowy za pomocą dźwigni (rys. 3, poz. 1).

Odkręcić dwa pokrętła zacisku wałka (rys. 3, poz. 3), umieścić wałek w gniazdach wspornika (rys. 3, poz. 2), a następnie dokręcić dwa pokrętła (rys. 3, poz. 3) i zamocować wąż odkurzacza (rys. 3, poz. 4) do wałka.

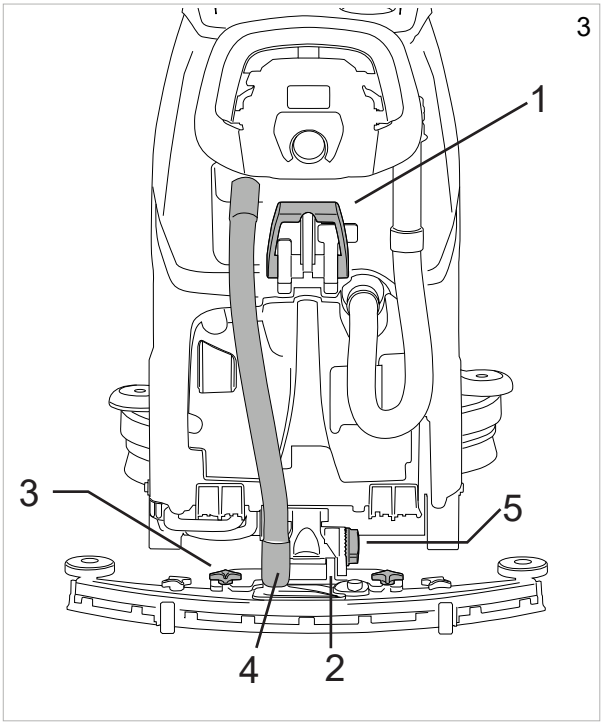

Regulacja ściągaczki gumowej

Guma ściągaczki gumowej zgarnia warstwę wody i środka czyszczącego z podłogi i przygotowuje ją do suszenia. Stałe wycieranie sprawia, że krawędź ściągaczki mająca styczność z podłogą staje się zaokrąglona i popękana, obniżając wydajność suszenia, przez co na koniec wymaga wymiany. Stan zużycia należy regularnie sprawdzać.

Aby zapewnić idealne suszenie, ściągaczkę gumową należy wyregulować w przedstawiony sposób tak, by krawędź tylnej gumy w każdym punkcie odchylała się podczas pracy o około 45° względem podłogi na całej swojej długości. Kąt ściągaczek można regulować, obracając pokrętło (rys. 3, poz. 5).

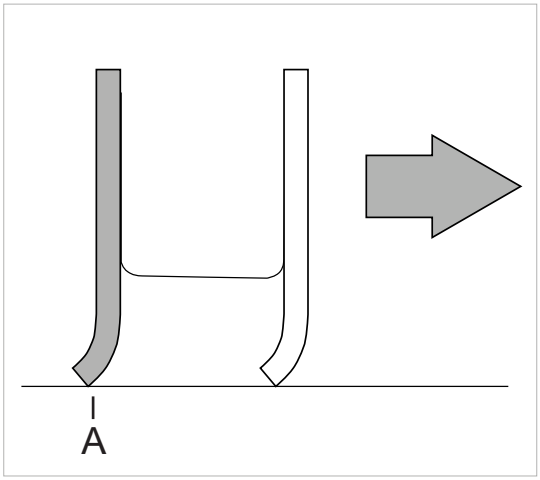

Instalacja szczotki

Automatyczne mocowanie szczotki, wersja „Bez napędu” (rys. 4)**:** unieść głowicę urządzenia, wciskając pedał podnoszenia głowicy w dół i na lewo, następnie, przy pomocy przełącznika roboczego, wybrać „Brush control” (Sterowanie szczotką), umieścić szczotkę na podłodze przed urządzeniem i wyrównać ją względem głowicy. Opuścić głowicę, wciskając pedał uniesienia głowicy, a następnie przestawiając go w prawo. Następnie kilkukrotnie aktywować dźwignię napędu, aż szczotka automatycznie zamocuje się na piaście kołnierza. Jeśli operacja nie powiedzie się, powtórzyć, ponownie naciskając dźwignię i wykonać ponownie wyśrodkowanie. Użycie tarcz ściernych/z mikrofibry: zamocować tarczę ścierną/z mikrofibry na tarczy napędowej i wykonać czynności opisane w mocowaniu szczotki.

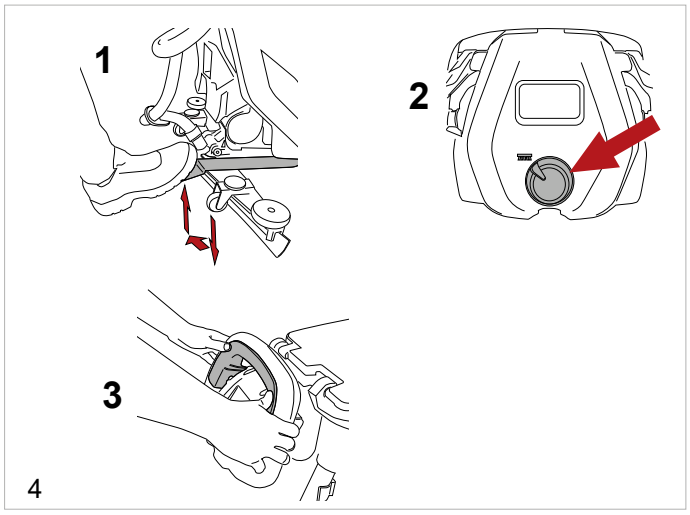

Automatyczne mocowanie szczotki, wersja „Z napędem elektrycznym” (rys. 5)**:**
unieść głowicę maszyny, wciskając pedał uniesienia głowicy i przesuwając go w lewo; umieścić szczotkę na posadzce przed maszyną i wyrównać ją do głowicy. Opuścić głowicę, wciskając pedał podnoszenia głowicy w dół i przesuwając go w prawo, następnie, przy pomocy przełącznika roboczego, wybrać „OFF” (WYŁ.), nacisnąć raz przycisk „SET” (Ustaw), następnie nacisnąć przycisk „+”; urządzenie zakończy sekwencję mocowania. Użycie tarcz ściernych/z mikrofibry: zamocować tarczę ścierną/z mikrofibry na tarczy napędowej i wykonać czynności opisane w mocowaniu szczotki.

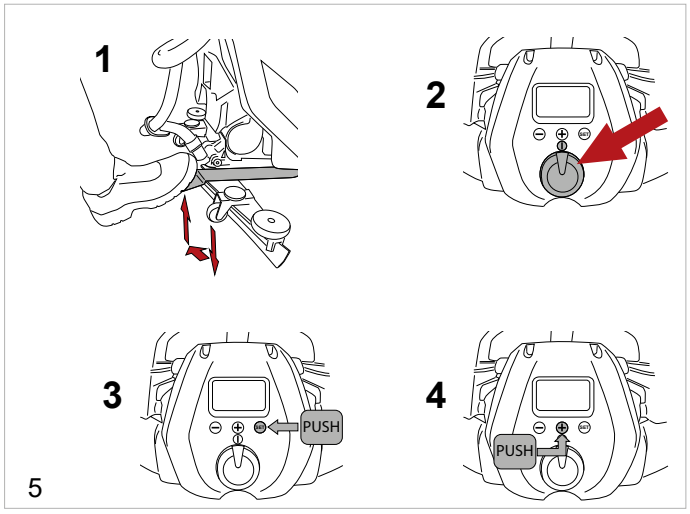

Automatyczne zwolnienie szczotki (rys. 6)**:** unieść głowicę, wciskając pedał podnoszenia głowicy w dół i na lewo, następnie, przy pomocy przełącznika roboczego, wybrać „OFF” (WYŁ.), nacisnąć raz przycisk „SET” (Ustaw), następnie nacisnąć przycisk „-”; urządzenie zakończy sekwencję zwalniania.

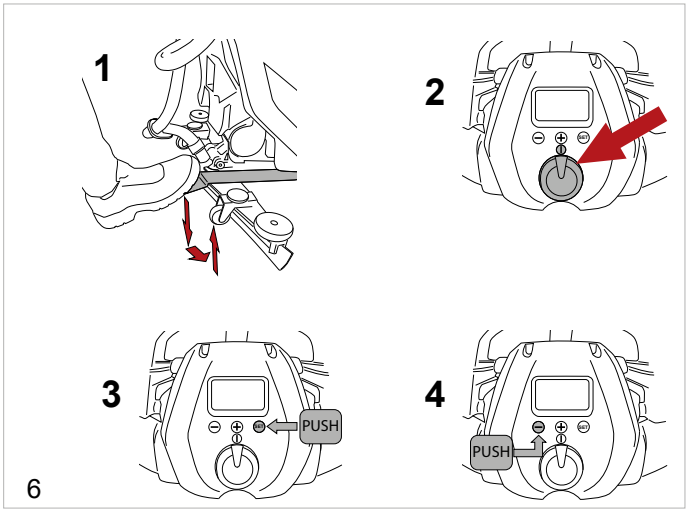

Podnoszenie i transport urządzenia

! OSTRZEŻENIE

Wszystkie czynności opisane poniżej należy wykonywać w miejscu właściwie oświetlonym i stosując środki bezpieczeństwa, które są najodpowiedniejsze do danej sytuacji.

Operator zawsze musi korzystać ze środków ochrony indywidualnej.

Aby załadować urządzenie na środek transportu, należy wykonać następujące czynności:

- ► Opróżnić zbiorniki.
- ► Wyjąć akumulatory.
- ► Wepchnąć urządzenie na paletę, korzystając z pochylni, po czym zabezpieczyć przednie koła i korpus, używając załączonych wsporników. Nie należy podnosić maszyny.
- ► Podnieść paletę (wraz z urządzeniem) za pomocą wózka widłowego i załadować ją na środek transportu.
- ► Zabezpieczyć maszynę do pojazdu lub urządzenia transportowego linami stalowymi przytwierdzonymi do palety i samej maszyny.

Szybka zmiana głowicy

Aby zmienić głowicę czyszczącą, należy wykonać następujące kroki.

Zdejmowanie głowicy:

- ► Opuścić głowicę.
- ► Odłączyć połączenie elektryczne głowicy, odpinając wskazane złącze (rys. 5, poz. 1) i odłączyć złącze silnika.
- ► Otworzyć haczyk (rys. 7, poz. 2).
- ► Odkręcić dwa pokrętła (rys. 7, poz. 3).
- ► Zdjąć głowicę.

Instalacja głowicy:

- ► Wykonać powyższe czynności w odwrotnej kolejności.

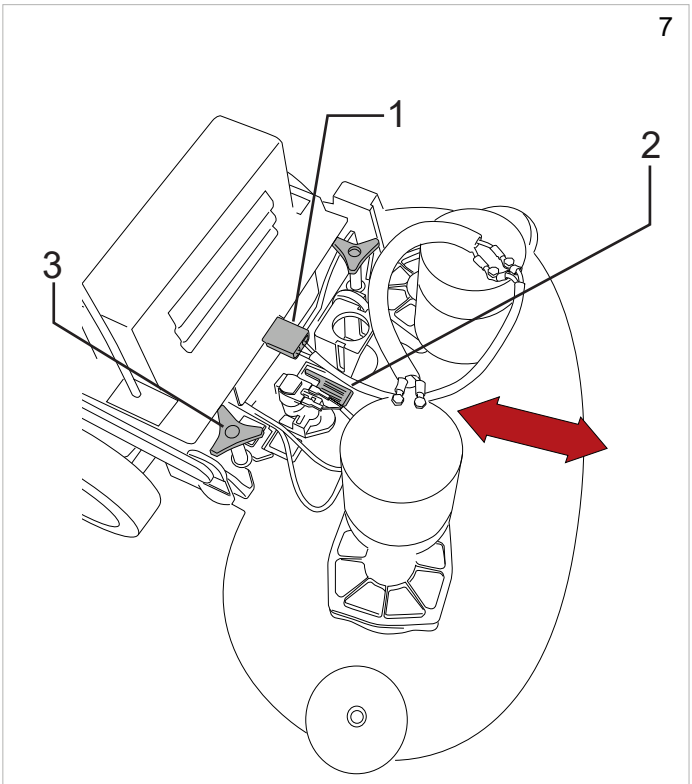

Napełnianie zbiornika wody/detergentu

! OSTRZEŻENIE

Podczas korzystania z opcjonalnego urządzenia do "Severe Environment", do zbiornika wody/środka czyszczącego należy wlać TYLKO WODĘ o temperaturze od +4°C/ 39,2°F do 55°C / 131°F. NIE wlewać roztworu detergentu do zbiornika.

! OSTRZEŻENIE

Podczas korzystania z urządzenia ec-H2O NanoClean, do zbiornika wody/środka czyszczącego należy wlać TYLKO WODĘ o temperaturze poniżej 21°C / 70°F. NIE wlewać roztworu detergentu do zbiornika.

! NIEBEZPIECZEŃSTWO

Łatwopalne płyny mogą stanowić ryzyko wybuchu lub pożaru. Nie wlewać płynów łatwopalnych do zbiornika.

! OSTRZEŻENIE

Detergent wlewany do zbiornika powinien mieć temperaturę od +4°C/ 39,2°F do 55°C / 131°F.

! OSTRZEŻENIE

Maszyna została zaprojektowana do pracy z detergentami dostarczonymi lub zalecanymi przez producenta. Stosowanie innych detergentów lub substancji chemicznych może mieć negatywny wpływ na bezpieczeństwo maszyny.

! OSTRZEŻENIE

Należy rozsądnie używać detergentu, przestrzegając wskazówek podanych na opakowaniu produktu.

! OSTRZEŻENIE

Wybrać detergent z gamy zalecanych produktów, które najlepiej nadają się do danej operacji mycia i rozcieńczyć go wodą, postępując zgodnie ze wskazówkami podanymi na opakowaniu lub w katalogu.

Przed rozpoczęciem operacji napełniania zbiornika odkręcić korek (rys. 8, poz. 2) i otworzyć kran (rys. 8, poz. 3) na wężu (rys. 8, poz. 1). Ta procedura pozwala na odpowietrzenie węża/zbiornika, a podczas operacji napełniania, zapewnia możliwość kontroli poziomu wody/detergentu w zbiorniku bezpośrednio na odsłoniętym wężu. Napełnić zbiornik przez przeznaczony do tego otwór (rys. 9). Urządzenie jest wyposażone we wzorzec miary z podziałką, który można wykorzystać do rozcieńczania detergentu wewnątrz zbiornika. Jeśli zbiornik jest pusty, na wyświetlaczu pojawi się odnośny komunikat alarmowy — patrz dział **„Alarmy wyświetlacza"**; aby wznowić pracę, przełącznik funkcji musi być w pozycji OFF (WYŁ.) (błędy zresetowane). Po zakończeniu napełniania zamknąć kran (rys. 8, poz. 3) i ponownie zakręcić korek (rys. 8, poz. 2).

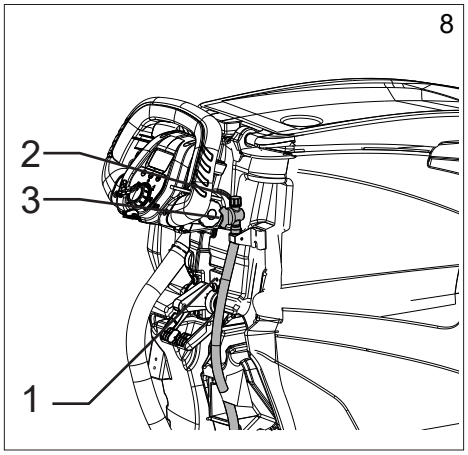

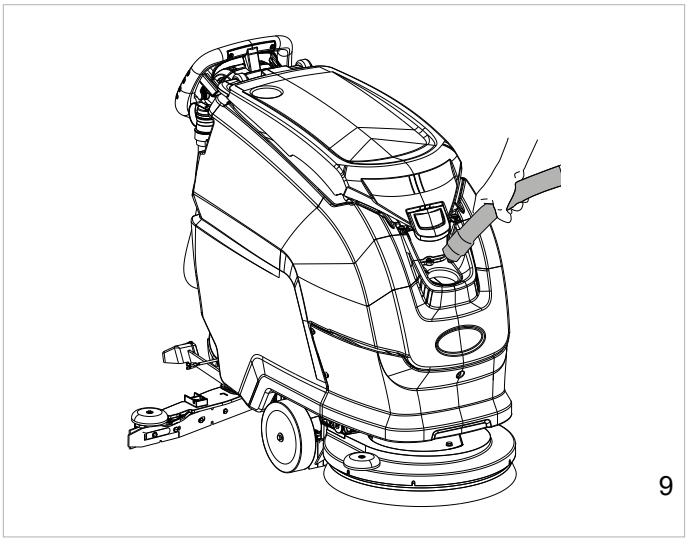

Severe Environment

! NIEBEZPIECZEŃSTWO

Łatwopalne płyny mogą stanowić ryzyko wybuchu lub pożaru. Nie wolno używać łatwopalnych płynów.

! OSTRZEŻENIE

Maszyna została zaprojektowana do pracy z detergentami dostarczonymi lub zalecanymi przez producenta. Stosowanie innych detergentów lub substancji chemicznych może mieć negatywny wpływ na bezpieczeństwo maszyny.

! OSTRZEŻENIE

Podczas korzystania z opcjonalnego urządzenia do "Severe Environment", do zbiornika wody/środka czyszczącego należy wlać TYLKO WODĘ o temperaturze od +4°C/ 39,2°F do 55°C / 131°F. NIE wlewać detergentu do zbiornika wody/detergentu.

System szorujący z dozowaniem chemicznym pozwala na zarządzanie detergentem niezależnie od zbiornika wody/detergentu. System można włączyć i wyłączyć w dowolnej chwili. Pozwala mieszać detergent z wodą z dokładnością procentową w zakresie od 0,2% do 7% (ustawienie fabryczne to 2%).

Napełnić zbiornik “Severe Environment” roztworem detergentu niskopieniącego o odpowiednim stężeniu (rys. 10).

Uwaga: Zobacz sekcję Sterowanie dotyczącą działania systemu szorowania „Severe Environment”, patrz – tryb „Szczotka” (rys. 16 – pkt 5), tryb „Auto” (rys. 16 – pkt 6).

! INFORMACJA

Aby zmienić procent rozcieńczenia, patrz dział „Menu techniczne”.

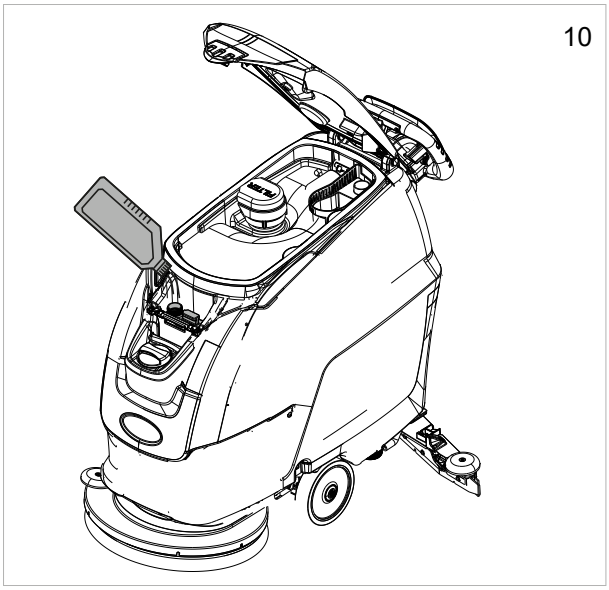

ec-H2O NanoClean

! OSTRZEŻENIE

Podczas korzystania z urządzenia ec-H2O NanoClean, do zbiornika wody/środka czyszczącego należy wlać TYLKO WODĘ o temperaturze poniżej 21°C / 70°F.

NIE wlewać detergentu do zbiornika wody/detergentu.

! INFORMACJA

Jeżeli urządzenie ec-H2O NanoClean jest używane po raz pierwszy lub włączane po wymianie wkładu do uzdatniania wody, będzie ono automatycznie ignorowało ustawienie natężenia przepływu przez nie więcej niż 75 minut.

SYSTEM SZORUJĄCY ec-H2O NanoClean.

Technologia systemu ec-H2O NanoClean działa na takiej zasadzie, że przekształca (uaktywnia) za pomocą energii elektrycznej zwykłą wodę, aby nadać jej właściwości czyszczących. Odbywa się to w module systemu.

Elektrycznie przekształcona woda atakuje brud, odrywając go, co tworzy zawiesinę, którą łatwo jest maszynie usunąć z mytych powierzchni.

Gdy przekształcona woda trafia do zbiornika brudnej wody, staje się ona ponownie wodą o zwykłych właściwościach.

System ec-H2O NanoClean nie nadaje się do usuwania wszystkich rodzajów zabrudzeń, w szczególności tych zawierających duże ilości tłuszczów i olejów. W zależności od rodzaju zabrudzenia, może być konieczne zastosowanie konwencjonalnych detergentów chemicznych.

Ustawianie szybkości przepływu roztworu ec-H2O NanoClean

Aby ustawić szybkość przepływu roztworu, gdy do szorowania używany jest system ec-H2O NanoClean, należy włączyć urządzenie (rys. 11), a następnie nacisnąć przycisk regulacji przepływu (rys. 12), który znajduje się na module ec-H2O NanoClean:

- jedna kontrolka = niski przepływ,
- dwie kontrolki = umiarkowany przepływ (ustawienie fabryczne),
- trzy kontrolki = wysoki przepływ.

Moduł ec-H2O NanoClean znajduje się nad zespołem głowicy.

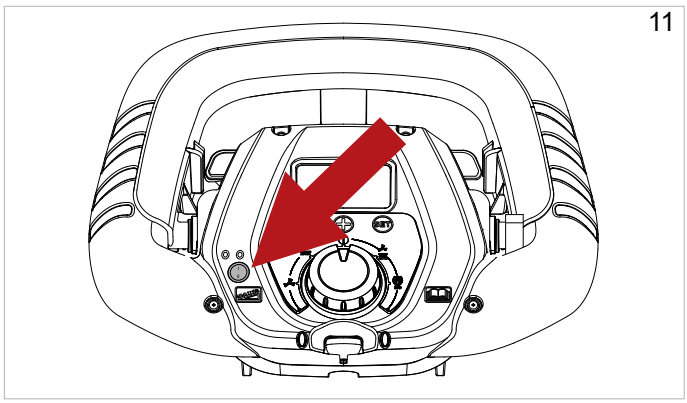

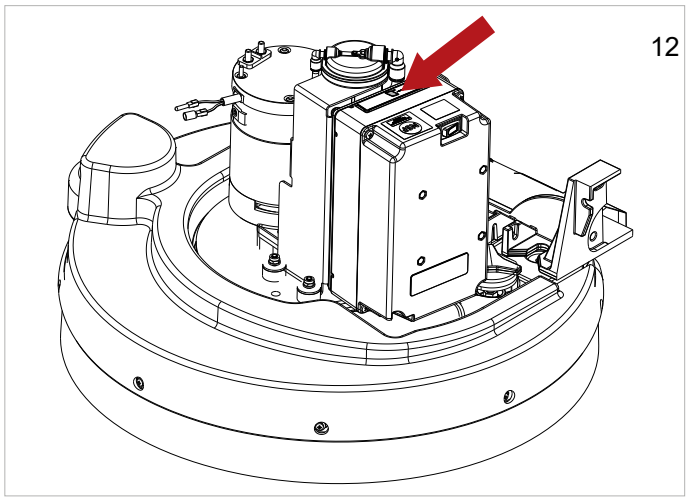

PORADNIK PRAKTYCZNY OPERATORA

! OSTRZEŻENIE

Przed rozpoczęciem pracy należy założyć kombinezon roboczy, ochraniacze uszu, antypoślizgowe i wodoodporne obuwie, maskę chroniącą drogi oddechowe, rękawice oraz wszelkie pozostałe elementy środków ochrony osobistej wymagane w danym środowisku pracy.

! OSTRZEŻENIE

Nigdy nie należy pozostawiać urządzenia bez nadzoru lub zaparkowanego z elektronicznym kluczem umieszczonym w stacyjce.

! INFORMACJA

Jeżeli operator używa urządzenia po raz pierwszy, należy wypróbować je na dużej przestrzeni, pozbawionej przeszkód, aby dokładnie zapoznać się z działaniem i sposobem sterowania urządzeniem.

! OSTRZEŻENIE

Aby uniknąć uszkodzenia powierzchni czyszczonej podłogi, należy wyłączyć obrót szczotek, gdy urządzenie stoi w miejscu.

! OSTRZEŻENIE

Zawsze rozcieńczać środek czyszczący zgodnie z instrukcjami producenta. Nie stosować podchlorynu sodu (wybielacza) lub innych utleniaczy, zwłaszcza w silnych stężeniach. Nie stosować rozpuszczalników lub węglowodorów. Temperatura wody i środka czyszczącego nie mogą przekraczać maksimum wskazanego w „Specyfikacji technicznej”. Muszą być wolne od piasku i innych zanieczyszczeń.

Urządzenie zostało zaprojektowane do użytku z niskopieniącymi się, biodegradowalnymi środkami czyszczącymi, przeznaczonymi konkretnie do szorowarek.

Kompletna i aktualna lista dostępnych środków czyszczących i chemicznych jest dostępna u producenta:

Należy stosować środki przeznaczone wyłącznie do podłóg i usuwania konkretnych zabrudzeń.

Przestrzegać norm bezpieczeństwa dotyczących stosowania środków czyszczących, zawartych w dziale „Normy bezpieczeństwa”.

Przygotowanie urządzenia do pracy

Przez rozpoczęciem pracy wykonać co następuje:

- ► Sprawdzić, czy ekran wskazuje pełne naładowanie akumulatorów. W razie potrzeby doładować. Patrz dział **„Konserwacja i ładowanie akumulatora”**.
- ► Upewnić się, że zbiornik brudnej wody jest pusty. W razie potrzeby należy opróżnić, zob. dział **„Opróżnianie zbiornika brudnej wody”**.
- ► Upewnić się, że zbiornik środka czyszczącego jest pełny. W razie potrzeby napełnić, patrz dział **„Napełnianie zbiornika wody/środka czyszczącego”**. Jeśli urządzenie nie jest wyposażone w przystawkę „dozowanie chemiczne”, środek czyszczący można dodać do zbiornika w wymaganym stężeniu, korzystając z miarki.
- ► Wyregulować wysokość deski rozdzielczości, odkręcając odnośne pokrętła (Rys. 13, poz. 4).

Przyrządy sterownicze

- ► **Wyświetlacz (Rys. 14)**:
  - ► Wyświetla maksymalną prędkość zadaną rampy (rys. 14, poz. 1) w wersji z napędem elektrycznym.
  - ► Poziom naładowania akumulatora wyrażony w procentach (Rys.14 - Ad.2), patrz również temat „BSI - Wskaźnik stanu akumulatora”.
  - ► Nie używane (rys. 14, poz. 3).
  - ► Licznik motogodzin (rys. 14, poz. 4).
  - ► Alarmy (patrz dział „Alarmy wyświetlacza”).
  - ► Wskaźnik wybranego programu roboczego (rys. 14, poz. 5).
  - ► Wskaźnik szczotki wraz z poziomem docisku (rys. 14, poz. 6).
  - ► Wskaźnik podawania wody wraz z poziomem (rys. 14, poz. 7).
  - ► Wskaźnik ssania wraz z poziomem prędkości (rys. 14, poz. 8).

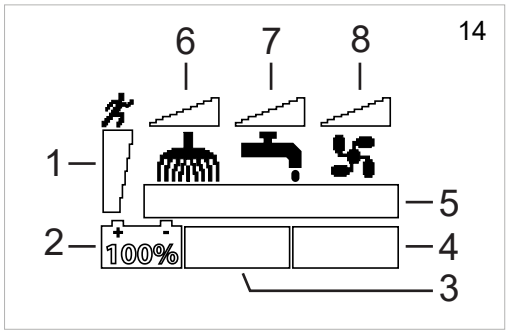

- ► **Klucz elektroniczny (rys. 15, poz. 1):** po włożeniu klucza do stacyjki możliwa jest obsługa urządzenia; w razie sytuacji awaryjnej należy wyjąć klucz, by całkowicie zatrzymać maszynę.
- ► **Przełącznik funkcji (rys. 15, poz. 2):** przełącznik obrotowy służący do wyboru żądanego programu roboczego:

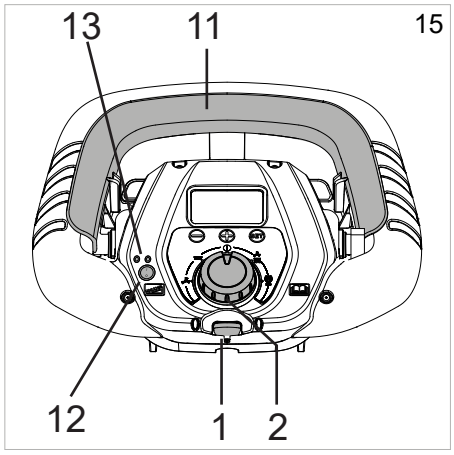

- ► **Wyłącznik (rys.16, poz. 3):** w tej pozycji napęd elektryczny jest aktywny (jeśli zainstalowany), a prędkość maszyny można regulować przy pomocy przycisków „-” i „+”. Ponadto, za pomocą przycisku „SET”” (Ustaw) można wybrać następujące funkcje sterownicze:
  - ► jednokrotne naciśnięcie przycisku „SET” (Ustaw) wywoła menu podłączenia/zwolnienia szczotek; naciśnięcie przycisku „-” umożliwia zwolnienie szczotek, przycisku „+” umożliwia podłączenie szczotek w maszynach wyposażonych w siłownik.
  - ► dwukrotne naciśnięcie przycisku „SET” (Ustaw) wywoła **„Menu techniczne”**, do którego dostęp jest możliwy poprzez jednoczesne wciśnięcie przycisków „-” i „+”.

► **Silnik próżniowy (rys. 16, poz. 4):** w tej pozycji, oprócz aktywacji funkcji odkurzania, napęd elektryczny jest aktywny (jeśli zainstalowany), a prędkość maszyny można regulować przy pomocy przycisków „-” i „+”. Silnik próżniowy uruchamia się przy pomocy dźwigni napędu (rys. 15, poz. 11); w modelach wyposażonych w napęd elektryczny, silnik próżniowy włącza się po przestawieniu dźwigni napędu po opuszczeniu dźwigni wałka gumowego (rys. 13, poz. 3). Za pomocą przycisku „SET”” (Ustaw) można także wybrać następujące funkcje sterownicze:

► Jednokrotne naciśnięcie przycisku „SET” (Ustaw) pozwala na dostęp do zdalnego menu ssania; naciśnięcie przycisku „+” uruchamia silnik ssania, a naciśnięcie przycisku „-” wyłącza go. Silnik ssania można także zatrzymać za pomocą dźwigni napędu.

► **Szczotka (rys.16, poz. 5):** w tej pozycji, oprócz aktywacji silnika szczotki, napęd elektryczny jest aktywny (jeśli zainstalowany), a prędkość maszyny można regulować przy pomocy przycisków „-” i „+”. Ponadto, za pomocą przycisku „SET”” (Ustaw) można wybrać następujące funkcje sterownicze:

► jednokrotne naciśnięcie przycisku „SET” (Ustaw) pozwala na dostęp do menu dozowania środka czyszczącego; można je zmienić, korzystając z przycisków „+” i „-”.

► dwukrotne naciśnięcie przycisku „SET” (Ustaw) pozwala na dostęp do menu docisku głowicy szorowarki; można je zmienić, korzystając z przycisków „+” i „-” w modelach wyposażonych w siłownik.

► trzykrotne naciśnięcie przycisku „SET” (Ustaw) pozwala na dostęp do menu dozowania chemicznego; dozowanie środka czyszczącego można zmienić, korzystając z przycisków „+” i „-”, w modelach wyposażonych w funkcję dozowania chemicznego.

! INFORMACJA

Gdy urządzenie znajduje się w trybie „Szczotka”, system „Severe Environment” zostaje automatycznie włączony.

► **Auto (rys.16-Ref.6):** w tej pozycji wszystkie funkcje urządzenia są aktywne: docisk głowicy szorowarki, w modelach wyposażonych w siłownik, jest ustawiany przez producenta, tak samo jak szybkość dozowania detergentu. Oba te parametry można zmienić w **„Menu technicznym”** (patrz odnośny dział „**Menu techniczne**”); napęd elektryczny jest aktywny (jeśli zainstalowany), a prędkość maszyny można regulować przy pomocy przycisków „-” i „+”. Ponadto, za pomocą przycisku „SET”” (Ustaw) można wybrać następujące funkcje sterownicze:

► jednokrotne naciśnięcie przycisku „SET” pozwala na dostęp do menu dozowania środka czyszczącego; można je zmienić, korzystając z przycisków „+” i „-”.

► dwukrotne naciśnięcie przycisku „SET” pozwala na dostęp do menu docisku głowicy szorowarki; można je zmienić, korzystając z przycisków „+” i „-” w modelach wyposażonych w siłownik.

► trzykrotne naciśnięcie przycisku „SET” (Ustaw) pozwala na dostęp do menu dozowania chemicznego; dozowanie środka czyszczącego można zmienić, korzystając z przycisków „+” i „-”, w modelach wyposażonych w funkcję dozowania chemicznego.

! INFORMACJA

Gdy urządzenie znajduje się w trybie „Auto”, system „Severe Environment” zostaje automatycznie włączony.

► **Eco (rys.16, poz. 7):** w tej pozycji wszystkie funkcje urządzenia są aktywne: docisk głowicy szorowarki, w modelach wyposażonych w siłownik, jest ustawiany przez producenta, tak samo jak szybkość dozowania detergentu – tych parametrów nie można zmienić. Napęd elektryczny jest aktywny (jeśli zainstalowany), a prędkość maszyny można regulować przy pomocy przycisków „-” i „+”. Trybu „Eco” można używać wyłącznie z systemem szorowania ec-H2O NanoClean.

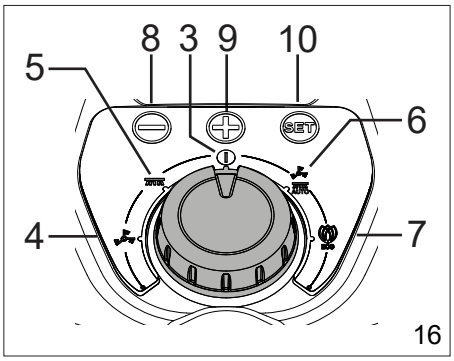

! INFORMACJA

Gdy urządzenie znajduje się w trybie „Eco”, system „Severe Environment” zostaje automatycznie wyłączony.

► **Przełącznik sterujący systemem (przystawką) ec-H2O NanoClean (rys. 15, poz. 12): służy do włączania i wyłączania urządzenia.**

! OSTRZEŻENIE

Korzystając z maszyny z aktywnym system ec-H2O NanoClean, należy przestawić przełącznik trybu pracy do pozycji „Eco”.
Zabronione jest używanie trybu „Szczotka” lub „Auto” przy włączonym systemie szorowania „ec-H2O NanoClean”.

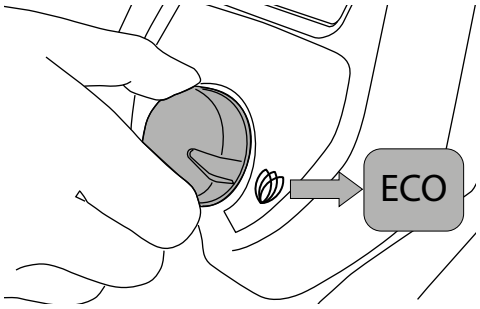

! OSTRZEŻENIE

Podczas korzystania z urządzenia ec-H2O NanoClean, do zbiornika wody/środka czyszczącego należy wlać TYLKO WODĘ o temperaturze poniżej 21°C / 70°F.
NIE wlewać detergentu do zbiornika wody/detergentu.

! INFORMACJA

Aby zmienić natężenie przepływu roztworu ec-H2O NanoClean, patrz „Ustawianie natężenia przepływu roztworu ec-H2O NanoClean”.

► **Kontrolki wskaźnika ec-H2O NanoClean (rys. 15, poz. 13). Wskazują stan działania lub możliwe błędy przy pomocy koloru i sposobu świecenia,**

► Kontrolka świeci się cały czas na zielono: normalny tryb pracy.

► Kontrolki migają na czerwono i zielono: należy wymienić wkład do uzdatniania wody. Procedurę wymiany wkładu opisano w dziale **„Wymiana wkładu do uzdatniania wody w systemie ec-H2O NanoClean”**

► Kontrolka świeci się cały czas lub miga na czerwono: skontaktuj się z biurem obsługi klienta.

- **Dźwignia napędu (rys. 17)**: pociągnięcie dźwigni w stronę operatora aktywuje napęd wsteczny; odepchnięcie jej od operatora aktywuje jazdę naprzód; prędkość jazdy zmienia się przy pomocy przycisków „+” i „-”.

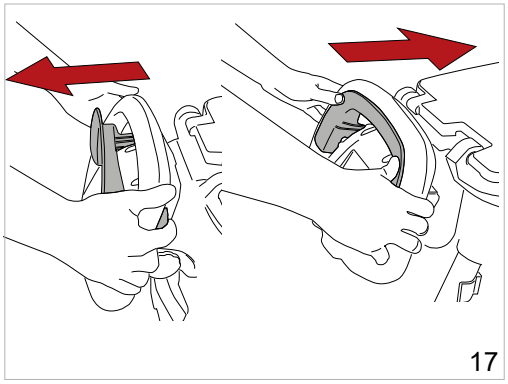

- **Przycisk zwalniania zbiornika (rys. 13, poz. 1)**: zwalnia zbiornik z korpusu, umożliwiając jego obrócenie do tyłu.
- **Pedał podnoszenia głowicy (rys. 13, poz. 2)**: podnosi i opuszcza głowicę szorującą w modelach z siłownikiem.
- **Dźwignia sterowania wałkiem gumowym (rys. 13, poz. 3):** unosi i opuszcza wałek, włączając lub wyłączając działanie silnika próżniowego w modelach wyposażonych w napęd elektryczny.
- **Pokrętła regulacji wysokości deski rozdzielczej (rys. 13, poz. 4)**: poprzez odkręcenie dwóch pokręteł możliwa jest zmiana wysokości deski rozdzielczej.

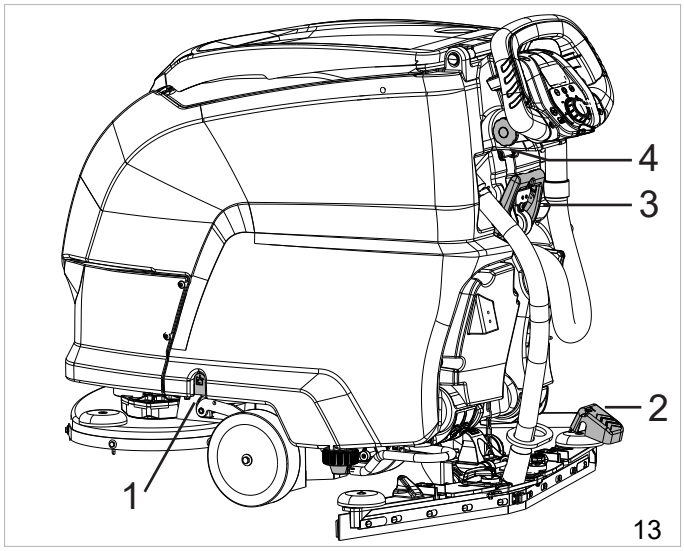

- **Przycisk „SET” (Ustaw) (rys. 16, poz. 10)**: zapewnia dostęp do podmenu programów roboczych maszyny, a wewnątrz **„Menu technicznego”**, wybierać i zmieniać ustawienia parametrów, a także zatwierdzać zmiany.
  - **Przycisk „+” (rys. 16, poz. 9)**: w podmenu programów roboczych zwiększa wartość bieżącej funkcji; w **„Menu technicznym”** wybiera następny parametr lub zwiększa wartość wybranego parametru.
- **Przycisk „-” (rys. 16, poz. 9)**: w podmenu programów roboczych zmniejsza wartość bieżącej funkcji; w **„Menu technicznym”** wybiera poprzedni parametr lub zmniejsza wartość wybranego parametru.

Działanie:

- Włożyć klucz elektroniczny do stacyjki.
- Wybrać żądany program szorowania przy pomocy przełącznika funkcji.
- Załączyć dźwignię napędu, opuścić wałek gumowy i rozpocząć pracę.
- W modelach z napędem elektrycznym: odchylenia jazdy maszyny od linii prostej można skorygować przy pomocy pokrętła (rys. 18, poz .1)

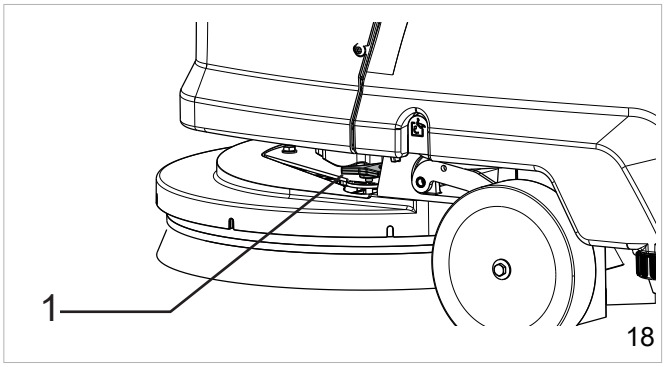

Pożyteczne porady zwiększenia wydajności szorowarki

W wypadku, gdy zabrudzenie posadzki jest szczególnie uporczywe, czynności szorowania i suszenia można wykonać w dwóch osobnych krokach.

Mycie wstępne przy użyciu szczotek lub wkładek:

- Wybrać program pracy „Brush” (Szczotka).
- Załączyć dźwignię napędu, rozpocząć pracę.
- Jeśli to konieczne, należy wyregulować przepływ środka czyszczącego dostarczanego do szczotki; przepływ wyjściowy powinien być odmierzany względem wymaganej prędkości jazdy; im wolniej porusza się urządzenie, tym mniej detergentu powinno być dozowane.
- Szorując szczególnie zabrudzone miejsca, należy detergentowi dać dość czasu, by zadziałał chemiczny mechanizm odrywania i zawieszania brudu w wodzie odrywając i zawieszając brud, i dać szczotkom czas na wywarcie skutecznego działania mechanicznego.

Suszenie:

- Wybrać program pracy „Vacuum” (Odkurzanie), opuścić wałek gumowy.
- Załączyć dźwignię napędu, rozpocząć pracę.
- Przejechać maszyną we wcześniej umytym miejscu: zapewni to dogłębne czyszczenie, dzięki któremu późniejsza konserwacja rutynowa potrwa znacznie krócej.

Opróżnianie zbiornika zużytej wody

Gdy zbiornik zapełni się, na wyświetlaczu pojawi się odnośny alarm, patrz dział **„Alarmy wyświetlacza”**; po kilku sekundach silnik próżniowy wyłączy się. Należy wtedy wyłączyć urządzenie i opróżnić zbiornik brudnej wody, postępując zgodnie z poniższymi wytycznymi. Aby następnie wznowić pracę, należy przestawić przełącznik funkcji do pozycji OFF (WYŁ) (reset błędów):

- ► Wyłączyć wszystkie funkcje urządzenia.
- ► Przejechać maszyną do wyznaczonego obszaru serwisowego.
- ► Zdjąć wąż z opaski zaciskowej.
- ► Opróżnić zbiornik, korzystając z węża (rys. 19, poz. 1), na końcu płucząc zbiornik czystą wodą.

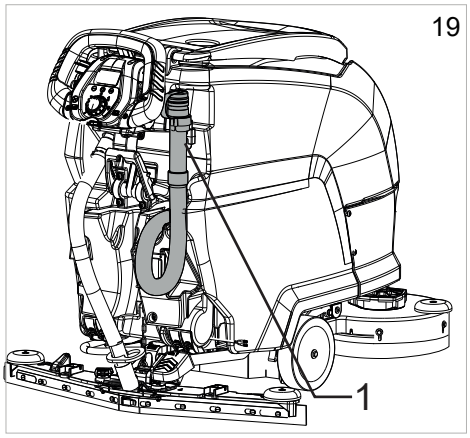

Opróżnianie zbiornika wody/środka czyszczącego

Zbiornik można opróżnić w sposób następujący:

- ► Wyłączyć wszystkie funkcje urządzenia.
- ► Przejechać maszyną do wyznaczonego obszaru serwisowego.
- ► Zatrzymać urządzenie.
- ► Odłączyć wąż (rys. 20, poz. 1) z uchwytu i odkręcić korek (rys. 20, poz. 2).
- ► Opuścić wąż i otworzyć kran (rys. 20, poz. 3) w celu opróżnienia zbiornika.

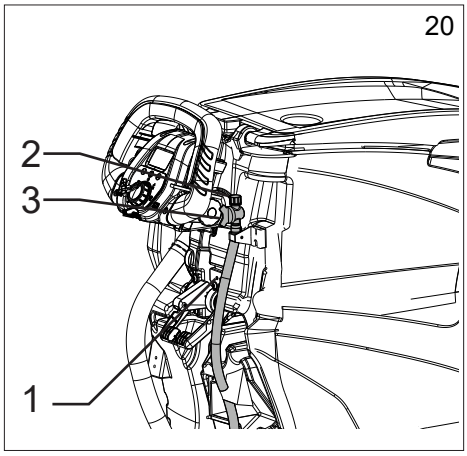

BSI - Wskaźnik stanu akumulatora

Umieszczone wewnątrz komory akumulatora urządzenie BSI stanowi interfejs z urządzeniem i służy do wskazywania stanu akumulatora. Wyświetlacz BSI prezentuje następujące informacje, które są przeglądane poprzez przewijanie stron za pomocą przycisku „SET”:

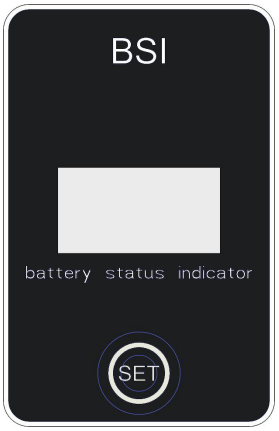

Strona 1:

- ► **%,** naładowanie akumulatora wyrażone w procentach.
- ► **Current:** prąd pobierany przez urządzenie.
- ► **Voltage:** napięcie akumulatora.

Strona 2:

- ► **SOC:** aktualny poziom naładowania baterii wyrażony w %.
- ► **SOH:**stan naładowania baterii wyrażony w %, wskaźnik aktualnej pojemności baterii w porównaniu do stanu, gdy była nowa.
- ► **Runtime:** pozostały czas pracy..

Strona 3:

- ► **Err:** błędy baterii, **skontaktuj się z obsługą klienta**.
- ► **Temp:** temperatura akumulatora.
- ► **Life Ah**: całkowita pojemność baterii w amperogodzinach.
- ► **v**: wersja oprogramowania akumulatora.

! INFORMACJA

Jeśli połączenie CAN BUS z akumulatorem nie działa, pojawi się komunikat o błędzie „Battery NA”: skontaktuj się z obsługą klienta.

Kończenie pracy

! INFORMACJA

Opróżnić zbiornik brudnej wody i naładować akumulatory

Po zakończeniu pracy należy wyjąć klucz elektroniczny ze stacyjki.

Przemieszczanie wyłączonej maszyny

Aby przesunąć urządzenie, należy wykonać następujące kroki:

- ► Unieść wałek gumowy.
- ► Unieść głowicę szorującą.
- ► Przestawić przełącznik funkcji do pozycji OFF (WYŁ).
  - ► Wersje z napędem mechanicznym: popchnąć lub pociągnąć.
  - ► Wersje z napędem elektrycznym: skorzystać z dźwigni napędu.

INSTRUKCJA KONSERWACJI

! NIEBEZPIECZEŃSTWO

Nigdy nie przystępować do konserwacji bez uprzedniego odłączenia zasilania.

Konserwacja obwodów elektrycznych i wszelkie inne działania, które nie są wyraźnie wymagane przez niniejszą instrukcję, mogą być wykonywane wyłącznie przez wykwalifikowany personel, zgodnie z bieżącymi przepisami bezpieczeństwa oraz zgodnie z opisem w instrukcji obsługi.

! NIEBEZPIECZEŃSTWO

Przed podniesieniem/obróceniem zbiornika, w celu uzyskania dostępu do gniazda, najpierw należy usunąć zawartość zbiornika, a następnie rozłożyć wspornik bezpieczeństwa, by uniemożliwić przypadkowe zamknięcie zbiornika (patrz rozdział „INFORMACJE DOTYCZĄCE BEZPIECZEŃSTWA”).

! NIEBEZPIECZEŃSTWO

Zachowaj ostrożność podczas podnoszenia/opuszczania zbiorników, aby uniknąć potencjalnego ryzyka zgniecenia, uważaj na miejsca z ryzykiem zmiażdżenia.

Konserwacja – zasady ogólne

Wykonywanie regularnej konserwacji zgodnie z instrukcjami producenta zwiększy wydajność i wydłuży okres użytkowania maszyny.

Podczas czyszczenia urządzenia należy zawsze przestrzegać następujących środków ostrożności:

- ► Unikać stosowania myjek wysokociśnieniowych. Woda mogłaby dostać się do przedziału elektrycznego bądź silników, powodując uszkodzenie bądź zwarcie;
- ► Nie używać pary jako źródła ciepła, ponieważ może ona spowodować wypaczenie się plastikowych części;
- ► Nie stosować rozpuszczalników lub produktów opartych na węglowodorze. Tego typu produkty mogą uszkodzić pokrywę oraz elementy gumowe.

Czyszczenie filtra powietrza silnika odkurzacza

Otworzyć wieko zbiornika brudnej wody, zwalniając dźwignię zacisku, następnie wyjąć filtr z obudowy (rys. .21, poz. 1) i umyć go pod bieżącą wodą lub przy użyciu tego samego detergentu, który jest dozowany przez urządzenie; dokładnie wysuszyć filtr przed ponownym włożeniem go do obudowy.

Czyszczenie zbiornika na odpadki

Otworzyć wieko zbiornika, usunąć zanieczyszczenia zgromadzone w pojemniku (rys. 21, poz. 2); aby umyć pojemnik, należy wyjąć go z obudowy i odpowiednio oczyścić.

Czyszczenie pływaka zbiornika brudnej wody

Otworzyć wieko zbiornika, usunąć pojemnik na odpady (rys. 21, poz. 2), wyjmując go z obudowy, odsunąć ochronny pływak (rys. 21, poz. 3) i wyczyścić go, sprawdzając, czy porusza się swobodnie na pręcie.

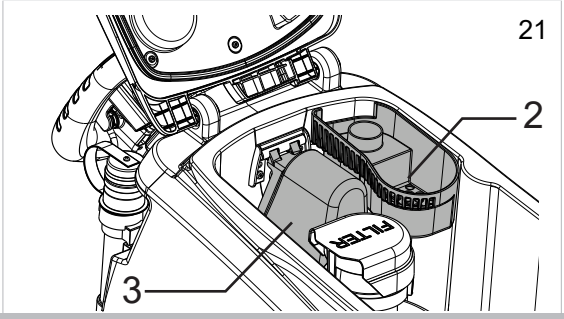

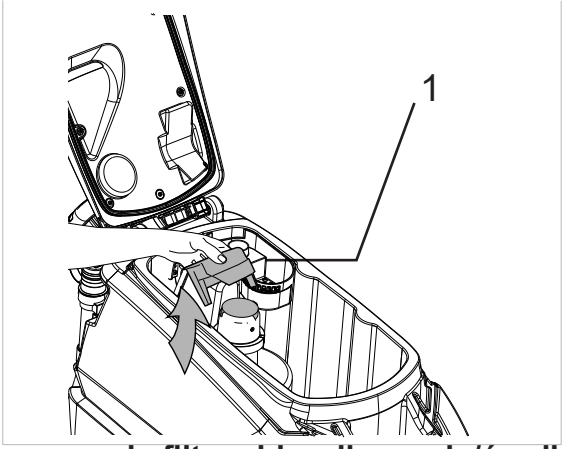

Czyszczenie filtra zbiornika wody/środka czyszczącego

Aby oczyścić filtr, należy wykonać następujące kroki:

- ► Odkręcić zaślepkę filtra (rys. 22, poz. 1), odłączyć złącze filtra/węża (rys. 22, poz. 2), następnie umyć go pod bieżącą wodą lub przy użyciu tego samego detergentu, co dozowany przez urządzenie.
- ► Umieścić filtr w obudowie, upewniając się, że jest prawidłowo ułożony, i dokręcić wieko.

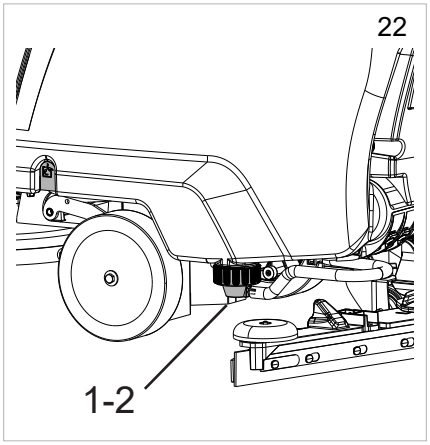

Czyszczenie wałka gumowego

- ► Wyczyścić ściągaczki wałka gumowego (rys. 23). Sprawdzić krawędzie pod kątem możliwego uszkodzenia i zużycia; jeśli wymagają odświeżenia, patrz dział „Wymiana ściągaczki wałka gumowego”.
- ► Zdjąć osłonę kolektora ociekowego z zespołu wałka i wyczyścić komorę (rys. 23).

Bezpieczniki: wymiana

! OSTRZEŻENIE

Nigdy nie instalować bezpiecznika o prądzie znamionowym większym niż przewidziany.

Wymianę bezpieczników należy powierzyć wyłącznie centrum serwisowemu firmy TENNANT lub zatwierdzonemu przez nią serwisantowi.
Unieść zbiornik, odłączyć złącze akumulatora od układu elektrycznego lub odłączyć przewód zasilający, po czym zdjąć osłonę (rys. 24, poz. 1), by uzyskać dostęp do bezpieczników.

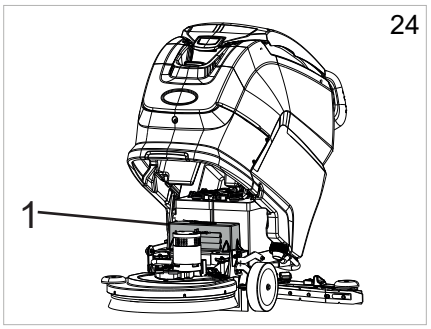

Konserwacja i ładowanie akumulatora

! OSTRZEŻENIE

Do ładowania akumulatora należy używać wyłącznie ładowarki dostarczonej przez producenta.

! INFORMACJA

Przed rozpoczęciem ładowania akumulatorów należy wyjąć klucz elektroniczny z panelu sterowania.

! OSTRZEŻENIE

Aby uniknąć trwałego uszkodzenia akumulatora, nie należy ich całkowicie rozładowywać.

! OSTRZEŻENIE

Naładować akumulatory zgodnie z instrukcją w podręczniku obsługi ładowarki.

„WBUDOWANA" ładowarka akumulatorów - ustawiona do akumulatorów LITOWYCH:

- ► Wyłączyć maszynę.
- ► Wyciągnąć wtyczkę ładowarki z jej obudowy (rys. 25, poz. 2).
- ► Podłączyć do gniazda sieciowego.
- ► Rozpocząć cykl ładowania.
- ► Wyświetlacz urządzenia wskaże zakończenie cyklu ładowania, patrz **„Alarmy wyświetlacza".**
- ► Po zakończeniu cyklu ładowania należy odłączyć przewód od gniazda zasilania.

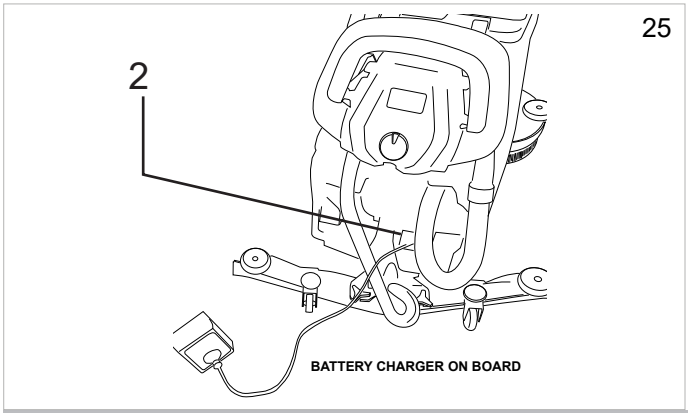

Wymiana ściągaczki wałka gumowego

- ► Opuścić wałek gumowy.
- ► Odłączyć wąż odkurzacza od ściągaczki gumowej.
- ► Odkręcić dwa pokrętła i wyjąć wałek z wycięć w suporcie.
- ► Poluzować dwa zewnętrzne pokrętła wałka gumowego; spowoduje to oddzielenie ustalacza sprężynowego od ramy wałka. Aby przyspieszyć odkręcanie pokręteł, należy ścisnąć ustalacz i ramę wałka.

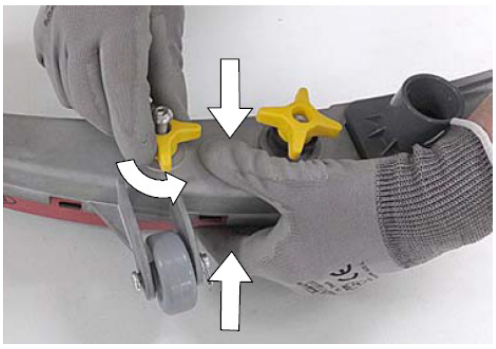

- ► Zdjąć zużyte ściągaczki z ustalacza.

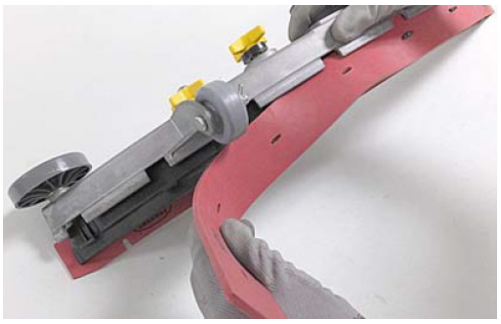

- ► Użyć ponownie tej samej ściągaczki, odwracając ją tak, aby wszystkie cztery krawędzie miały styczność z podłogą, aż każda z nich ulegnie zużyciu, lub wymienić na nową. Sprawdzić, czy rowki w ściągaczce są poprawnie wyrównane do występów na ustalaczu.

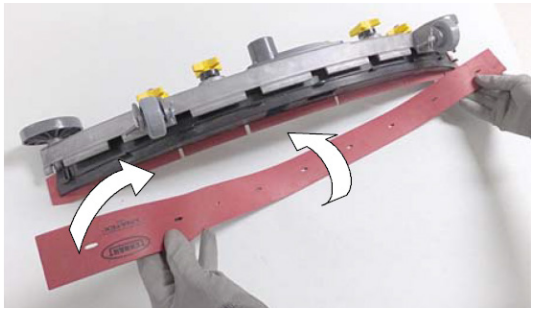

► Ścisnąć razem ustalacz sprężynowy ściągaczki i ramę wałka, po czym dokręcić dwa zewnętrzne pokrętła.

► Umieścić wałek gumowy na wsporniku, postępując zgodnie z instrukcją opisaną powyżej.

Wymiana wkładu do uzdatniania wody ec-H2O NanoClean.

! INFORMACJA

Jeżeli system ec-H2O NanoClean jest używany po raz pierwszy lub włączany po wymianie wkładu do uzdatniania wody, będzie on automatycznie ignorował ustawienie natężenia przepływu przez nie więcej niż 75 minut.

Wkład do uzdatniania wody należy wymienić, gdy nominalny pobór wody sięgnie wartości maksymalnej, a także gdy upłynie podany czas użytkowania wkładu. Gdy trzeba wymienić wkład, czerwona i zielona kontrolka systemu ec-H2O NanoClean zaczną migać. W zależności od sposobu użytkowania maszyny trwałość użytkowa wkładu sięga normalnie co najmniej od 12 miesięcy w warunkach częstego/intensywnego użytkowania maszyny do maksymalnie 24 miesięcy, w przypadku rzadkiego użytkowania maszyny. Procedura:

► Odłączyć dwie złączki węża od wkładu, naciskając czarne kołnierze do środka i ciągnąc za złączki na zewnątrz.

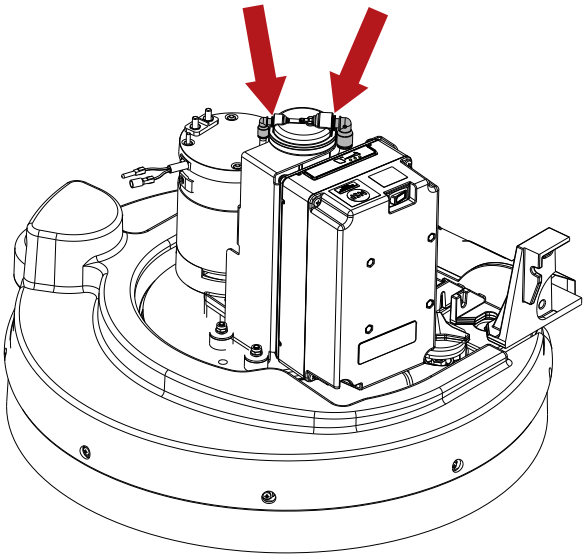

► Unieść wkład, aby go wyjąć.

► Podczas montażu nowego wkładu należy zapisać datę jego montażu na etykiecie.

► Włożyć nowy wkład i podłączyć dwa odłączone węże, upewniając się, że ich złączki są dokładnie i starannie podłączone do nowego wkładu.

► Wyzerować zegar nowego wkładu – procedura:

  ► Włączyć maszynę.

  ► Włączyć urządzenie.

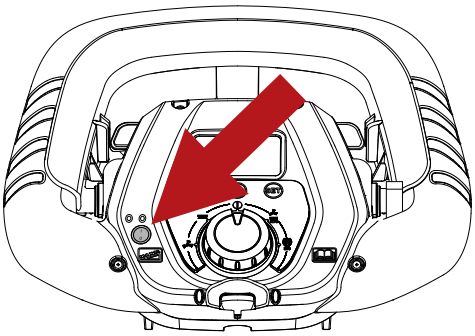

► Nacisnąć przycisk modułu ec-H2O NanoClean i przytrzymać go przez 10 sekund. Po zwolnieniu tego przycisku, trzy kontrolki wskaźnika przepływu zaczną migać od lewej do prawej i z powrotem.

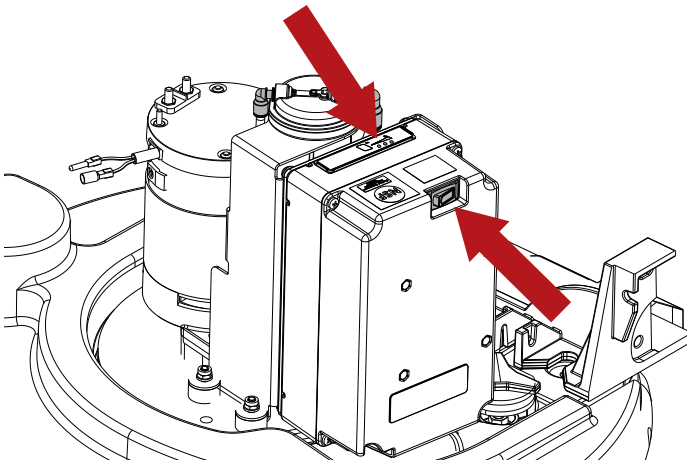

► Gdy kontrolki przepływu migają, należy nacisnąć przycisk regulacji przepływu roztworu. Zeruje to zegar wkładu, co sygnalizowane jest trzema mignięciami kontrolek. Jeśli kontrolki nie migną trzykrotnie, należy powtórzyć czynność.

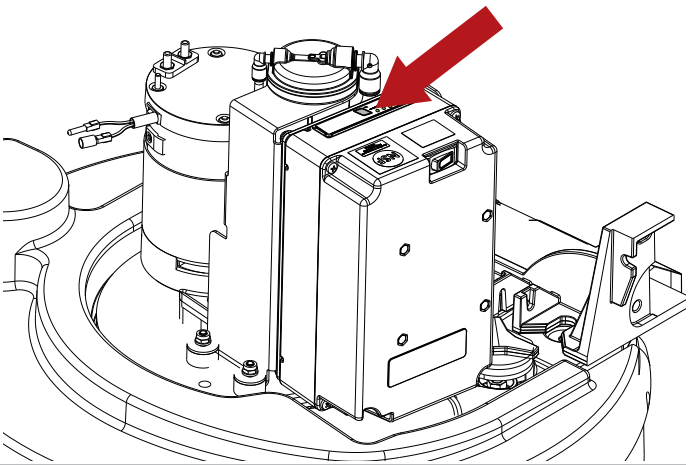

Kontrole okresowe

KONTROLA	CZYNNOŚCI CODZIENNE	CZYNNOŚCI COTYGODNIOWE	CZYNNOŚCI CO PÓŁ ROKU	DZIAŁANIE: CO 400 GODZIN
OPRÓŻNIĆ I OCZYŚCIĆ ZBIORNIK BRUDNEJ WODY	X			
OCZYŚCIĆ KRAWĘDŹ ŚCIĄGACZKI GUMOWEJ I SPRAWDZIĆ JĄ POD KĄTEM ZUŻYCIA	X			
SPRAWDZIĆ, CZY OTWÓR WLOTOWY ODKURZACZA W ŚCIĄGACZCE GUMOWEJ NIE JEST ZATKANY	X			
NAŁADOWAĆ AKUMULATORY	X			
OCZYŚCIĆ PŁYWAK ZBIORNIKA BRUDNEJ WODY		X		
WYCZYŚCIĆ FILTR POWIETRZA SILNIKA ODKURZACZA		X		
OCZYŚCIĆ FILTR ZBIORNIKA WODY/ŚRODKA CZYSZCZĄCEGO		X		
OCZYŚCIĆ WĄŻ SILNIKA SSANIA		X		
OCZYŚCIĆ ZBIORNIK BRUDNEJ WODY ORAZ ZBIORNIK ROZTWORU		X		
ZLECIĆ KONTROLĘ INSTALACJI ELEKTRYCZNEJ SERWISANTOWI ZATWIERDZONEMU PRZEZ FIRMĘ TENNANT			X	
SZCZOTKI WĘGLOWE WSZYSTKICH SILNIKÓW ELEKTRYCZNYCH POWINNY ZOSTAĆ SPRAWDZONE PRZEZ TECHNIKA TENNANT I WYMIENIONE W RAZIE POTRZEBY				X

OKRESY BEZCZYNNOŚCI

Jeśli maszyna nie jest użytkowana przez dłuższy czas, przykładowo, jest wystawiona w salonie lub przechowywana w magazynie przez czas przekraczający miesiąc, wymagane są następujące działania:

- ► Całkowicie naładować akumulatory. Podczas długich okresów bezczynności należy regularnie ładować akumulatory (co najmniej raz na dwa miesiące), by utrzymać w nich maksymalny ładunek.
- ► Odłączyć akumulatory od urządzenia.
- ► Odłączyć ładowarkę akumulatorów (jeśli wyposażona) od zasilania sieciowego.
- ► Zdjąć wałek gumowy i szczotki (lub tarcze ścierne), umyć je i złożyć w suchym miejscu (najlepiej w worku lub owinięte folią) wolnym od pyłu.
- ► Upewnić się, że zbiorniki są całkowicie puste i idealnie czyste.

! OSTRZEŻENIE

Brak regularnego ładowania akumulatorów zgodnie z powyższym opisem może doprowadzić do ich nieodwracalnego uszkodzenia. Producent nie bierze odpowiedzialności za wszelkie niesprawności wynikające z zaniedbania, niewłaściwego i/lub nieprawidłowego użycia.

! OSTRZEŻENIE

W przypadku rozładowania się akumulatorów do poziomu minimalnego nie należy pozostawiać ich w tym stanie na żaden czas, ponieważ może to spowodować skrócenie ich żywotności.

Sprawdzać poziom naładowania akumulatorów co najmniej raz na tydzień.

ROZWIĄZYWANIE PROBLEMÓW

PROBLEMY	PRZYCZYNA	ROZWIĄZANIE
Maszyna nie działa	Akumulatory są odłączone	Podłączyć akumulatory do urządzenia
	Akumulatory są rozładowane	Naładować akumulatory
	Przepalony bezpiecznik	Wymienić
	Klucz elektroniczny nie został włożony	Włożyć
Szczotki nie obracają się	Zbiornik brudnej wody jest pełny	Opróżnić zbiornik brudnej wody
	Przepalony bezpiecznik	Wymienić
	Uszkodzony przekaźnik	Wymienić
	Akumulatory są rozładowane	Naładować akumulatory
	Kontrola szczotek węglowych we wszystkich silnikach elektrycznych oraz ich wymiana w przypadku zużycia	Wymienić
	Uszkodzony silnik	Wymienić
Urządzenie nie czyści równomiernie	Szczotka lub tarcze są zużyte	Wymienić
Ze zbiornika roztworu nie wypływa środek czyszczący	Uszkodzony elektrozawór	Wymienić
	Zabrudzony elektrozawór	Sprawdzić
	Zbiornik na środek czyszczący jest pusty	Uzupełnić
	Wąż dostarczający środek czyszczący do szczotki jest zablokowany	Odblokować
	Przepalony bezpiecznik	Wymienić
Przepływ środka czyszczącego nie ustaje	Uszkodzony elektrozawór	Wymienić
	Uszkodzone okablowanie elektrozaworu	Sprawdzić
Silnik odkurzacza nie działa	Zbiornik brudnej wody jest pełny	Opróżnić zbiornik brudnej wody
	Przepalony bezpiecznik	Wymienić
	Uniesiona dźwignia sterowania wałka gumowego	Opuścić
	Akumulatory są rozładowane	Naładować akumulatory
	Kontrola szczotek węglowych we wszystkich silnikach elektrycznych oraz ich wymiana w przypadku zużycia	Wymienić
	Uszkodzony silnik	Wymienić
Ściągaczka gumowa nie wyciera prawidłowo lub słabo zasysa	Krawędź gumowej zacieraczki stykająca się z podłogą jest zużyta	Wymienić zacieraczkę
	Zablokowana lub uszkodzona ściągaczka gumowa	Sprawdzić
	Pływak w zbiorniku brudnej wody jest aktywny, został zablokowany przez brud lub jest uszkodzony	Opróżnić zbiornik brudnej wody, sprawdzić pływak.
	Zapchany wąż odkurzacza	Sprawdzić
	Wąż odkurzacza nie jest podłączony do ściągaczki gumowej lub jest uszkodzony	Sprawdzić
Urządzenie nie porusza się	Akumulatory są rozładowane	Naładować akumulatory
	Kontrola szczotek węglowych we wszystkich silnikach elektrycznych oraz ich wymiana w przypadku zużycia	Wymienić
	Uszkodzony silnik	Wymienić
Akumulatory nie zapewniają normalnego czasu pracy	Bieguny akumulatora oraz styki ładowania są zabrudzone oraz utlenione	Wyczyścić i nasmarować bieguny oraz styki, wymienić akumulatory
	Ładowarka akumulatorów nie działa lub nie pasuje	Sprawdzić
Wąż odpływowy wody/detergentu nie wskazuje poziomu roztworu w zbiorniku podczas napełniania.	Zamknięty kran na wężu odpływowym wody/detergentu	Odkręcić korek i otworzyć kran
	Zakręcony korek na wężu odpływowym wody/detergentu	
Dozowanie chemiczne Detergent nie wypływa ze zbiornika	Zbiornik dozowania chemicznego jest pusty	Uzupełnić
	Uszkodzona pompa	Skontaktuj się z biurem obsługi klienta
ec-H2O NanoClean Urządzenie nie działa	Zadziałał bezpiecznik urządzenia	Zresetuj bezpiecznik
	Zadziałał bezpiecznik pompy	Zresetuj bezpiecznik
	Uszkodzona pompa	Skontaktuj się z biurem obsługi klienta
ec-H2O NanoClean Miga czerwona i zielona kontrolka systemu ec-H2O NanoClean	Upłynął czas przydatności wkładu do uzdatniania wody	Procedurę wymiany wkładu opisano w dziale **„Wymiana wkładu do uzdatniania wody w systemie ec-H2O NanoClean”**
ec-H2O NanoClean Miga czerwona kontrolka systemu ec-H2O NanoClean*	W systemie ec-H2O NanoClean wykryto błąd	Skontaktuj się z biurem obsługi klienta

* Sprawdź, czy do zbiornika roztworu dodano detergent. Jeżeli w systemie ec-H2O NanoClean użyto wody z detergentem, opróżnić zbiornik wody/środka czyszczącego, napełnić go czystą wodą i włączyć system ec-H2O NanoClean – kod błędu powinien wyłączyć się po pewnym czasie.

WYŚWIETLANE ALARMY

Alarm	Możliwa przyczyna	Działanie
OCHRONA TERMICZNA SZCZOTEK	Silnik szczotki uległ przegrzaniu. Usterka styków zabezpieczenia termicznego w silnikach. Wadliwe połączenie.	Poczekać na ostudzenie silników szczotek. Wymienić silnik szczotki. Sprawdzić połączenie.
OCHRONA TERMICZNA NAPĘDU	Koło napędowe uległo przegrzaniu. Usterka styków zabezpieczenia termicznego w silniku. Wadliwe połączenie.	Poczekać na ostudzenie koła napędowego. Wymienić koło napędowe. Sprawdzić połączenie.
REZERWA WODY	Zbiornik roztworu jest prawie pusty. Zablokowany czujnik. Uszkodzony czujnik lub jego połączenie.	Napełnić zbiornik roztworu. Wyczyścić czujnik poziomu. Wymienić czujnik poziomu. Sprawdzić połączenie.
BRAK WODY	Zbiornik roztworu jest pusty. Zablokowany czujnik. Uszkodzony czujnik lub jego połączenie.	Napełnić zbiornik roztworu. Wyczyścić czujnik poziomu. Wymienić czujnik poziomu. Sprawdzić połączenie. Aby wznowić pracę, należy ustawić przełącznik roboczy w położenie (OFF) (WYŁ.) (reset błędów).
ZBIORNIK BRUDNEJ WODY	Zbiornik brudnej wody jest pełny. Zablokowany czujnik. Uszkodzony czujnik lub jego połączenie.	Opróżnić zbiornik brudnej wody. Wyczyścić czujnik poziomu. Wymienić czujnik poziomu. Sprawdzić połączenie. Aby wznowić pracę, należy ustawić przełącznik roboczy w położenie (OFF) (WYŁ.) (reset błędów).
BRAK DETERGENTU	Zbiornik dozowania chemicznego jest pusty. Zablokowany czujnik. Uszkodzony czujnik lub jego połączenie.	Napełnić zbiornik dozowania chemicznego. Wyczyścić czujnik poziomu. Wymienić czujnik poziomu. Sprawdzić połączenie.
NIE WYKRYTO PŁYTKI FUNKCYJNEJ	Zakłócona komunikacja z płytką funkcji. Uszkodzone płytki pomocnicze.	Sprawdzić połączenie pomiędzy płytkami. Sprawdzić płytki pomocnicze.
REZERWA AKUMULATORA	Napięcie akumulatora wynosi poniżej: 21,9 V ŻEL/ AGM - 21 V KWAS. Rozładowane akumulatory.	Naładować akumulatory. Wymienić akumulatory.
WEZWAĆ SERWIS	Osiągnięto/przekroczono liczbę godzin zadaną dla zaplanowanego działania.	Skontaktować się z centrum serwisowym w celu przeprowadzenia przeglądu.
ŁADOWANIE AKUMULATORA	Działa wbudowana ładowarka akumulatorów, wszystkie funkcje urządzenia są wyłączone.	Odłączyć ładowarkę akumulatorów.
ŁADOWANIE ZAKOŃCZONE	Działa wbudowana ładowarka akumulatorów, ładowanie zakończyło się, wszystkie funkcje urządzenia są wyłączone.	Odłączyć ładowarkę akumulatorów.
PRZETĘŻENIE SZCZOTEK	Przeciążenie silnika. Uszkodzona płytka funkcyjna. Usterka silnika szczotki	Sprawdzić obciążenie silnika. Wymienić płytkę funkcyjną. Wymienić silnik szczotki.
TEMPERATURA PŁYTKI NAPĘDOWEJ	Przeciążenie pojazdu. Uszkodzona płytka napędowa. Załączony hamulec elektryczny.	Schłodzić lub ogrzać płytkę. Nie przeciążać urządzenia na długich pochyłościach. Wymienić płytkę sterującą napędu. Sprawdzić hamulec elektryczny.
AWARIA PEDAŁU PRZYSPIESZENIA	Wadliwe połączenie potencjometru. Wadliwy potencjometr.	Sprawdzić połączenie. Wymienić potencjometr.
NISKIE NAPIĘCIE PŁYTKI NAPĘDOWEJ	Napięcie akumulatora poniżej 18,3 V ŻEL/AGM - 18 V KWAS. Rozładowany lub zużyty akumulator.	Naładować lub wymienić akumulatory.
AWARIA HAMULCA ELEKTRYCZNEGO	Niewłaściwe podłączenie. Uszkodzony hamulec elektryczny. Hamulec elektryczny został aktywowany w menu technicznym, lecz nie jest zamontowany w maszynie.	Sprawdzić połączenia. Sprawdzić/wymienić hamulec elektryczny. Skorygować ustawienia w menu technicznym.
HDP	Dźwignia napędu wciśnięta podczas uruchamiania urządzenia. Potencjometr dźwigni napędu nie został wyregulowany.	Zwolnić dźwignię napędu podczas uruchamiania urządzenia. Sprawdzić nastawy potencjometru.
ROZŁADOWANY AKUMULATOR	Napięcie akumulatora poniżej 21,4 V - ŻEL / 20,5 V - KWAS. Rozładowany lub zużyty akumulator.	Naładować akumulatory. Wymienić akumulatory.
AWARIA TAG	Uszkodzony klucz. Uszkodzona antena deski rozdzielczej	Wymienić klucz. Wymienić antenę deski rozdzielczej. Sprawdzić połączenia.
AWARIA RFID	Uszkodzony klucz. Uszkodzona antena deski rozdzielczej	Wymienić klucz. Wymienić antenę deski rozdzielczej. Sprawdzić połączenia.
TEMPERATURA SSANIA	Przeciążenie silnika. Uszkodzona płytka funkcyjna. Uszkodzony silnik ssania.	Sprawdzić silnik ssania. Wymienić płytkę funkcyjną. Wymienić silnik ssania.
TEMPERATURA SZCZOTKI	Przeciążenie silnika. Uszkodzona płytka funkcyjna. Uszkodzony silnik.	Sprawdzić silnik. Wymienić płytkę funkcyjną. Wymienić silnik.
PRZETĘŻENIE SSANIA	Przeciążenie silnika. Uszkodzona płytka funkcyjna. Uszkodzony silnik ssania.	Sprawdzić silnik ssania. Wymienić płytkę funkcyjną. Wymienić silnik ssania.
PRZETĘŻENIE NAPĘDU	Przeciążenie pojazdu. Uszkodzona płytka napędowa. Załączony hamulec elektryczny.	Sprawdzić silnik. Wymienić płytkę napędową. Sprawdzić hamulec elektryczny.
AKTUALIZACJA FW	Aktualizacja oprogramowania.	Nie wyjmować klucza podczas aktualizacji.
AWARIA BŁYSKOWEGO	Niewłaściwe podłączenie. Usterka światła błyskowego. Światło błyskowe jest uszkodzone. Światło błyskowe zostało aktywowane w menu technicznym, lecz nie jest zamontowane w maszynie.	Sprawdzić połączenia. Sprawdzić światło błyskowe. Wymienić światło błyskowe. Skorygować ustawienia w menu technicznym.
AWARIA ZAWORU EM	Niewłaściwe podłączenie. Usterka elektrozaworu. Uszkodzony elektrozawór.	Sprawdzić połączenia. Sprawdzić elektrozawór. Wymienić elektrozawór.
AWARIA POMPY	Niewłaściwe podłączenie. Usterka pompy. Uszkodzenie pompy. Pompa została aktywowana w menu technicznym, lecz nie jest zamontowana w maszynie.	Sprawdzić połączenia. Sprawdzić pompę. Wymienić pompę. Skorygować ustawienia w menu technicznym.
BEZPIECZNIK SZCZOTEK	Przeciążenie silnika. Uszkodzony stycznik silnika szczotki. Spalony bezpiecznik silnika.	Sprawdzić silnik. Wymienić stycznik. Wymienić bezpiecznik.
BEZPIECZNIK UKŁADU SSANIA	Przeciążenie silnika. Uszkodzony przekaźnik silnika szczotki. Spalony bezpiecznik silnika.	Sprawdzić silnik. Wymienić przekaźnik. Wymienić bezpiecznik.
BŁĄD ŁADOWANIA	Ogólny błąd związany z ładowaniem akumulatora.	Odłącz ładowarkę i powtórz procedurę ładowania. Jeśli problem będzie się powtarzać, należy wymienić ładowarkę.

MENU TECHNICZNE T291 - T391

Dostęp do menu jest możliwy poprzez przestawienie przełącznika roboczego w pozycję OFF (WYŁ.) i dwukrotne naciśnięcie przycisku „SET” (Ustaw) a następnie jednoczesne naciśnięcie przycisków „+” i „-”.

Przycisk „+” zwiększa wybrany parametr lub zmienną powiązaną z wybranym parametrem.

Przycisk „-” zmniejsza wybrany parametr lub zmienną powiązaną z wybranym parametrem.

Przycisk „SET” (Ustaw) służy do wybierania parametrów i zatwierdzania wprowadzonych wartości.

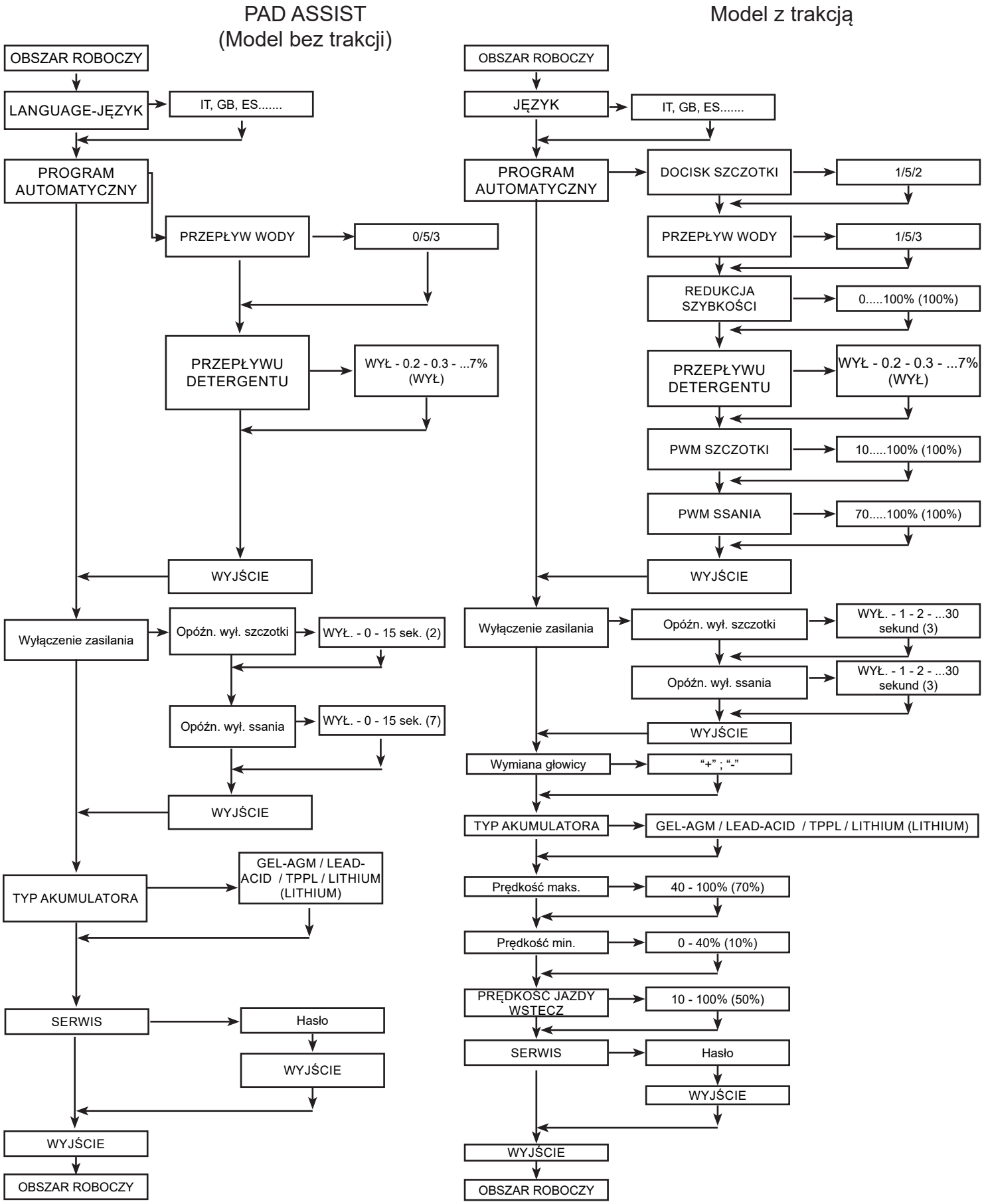

ZALECANE CZĘŚCI ZAMIENNE

T291	
Numer części	Opis
	T291 55 cm
1203954	OSTRZE, WAŁEK GUMOWY, PRZÓD, LINATEX [STANDARD]
1203953	OSTRZE, WAŁEK GUMOWY, TYŁ, LINATEX [STANDARD]
9015731	KIT OSTRZE, WAŁEK GUMOWY, LINATEX
1215611	OSTRZE, WAŁEK GUMOWY, PRZÓD, DŁ. PYU
1215609	OSTRZE, WAŁEK GUMOWY, TYŁ, DŁ. PYU
9015732	KIT OSTRZE, WAŁEK GUMOWY, PYU
9017761	ZESPÓŁ SZCZOTKI, TARCZA, SCB, 55 CM 3-LUG, PYP [STANDARD]
SPPV01351	ZESPÓŁ SZCZOTKI, TARCZA, SCB, 55 CM 3-LUG, PYP, MIĘKKA
9017763	ZESPÓŁ NAPĘDU, NAKŁADKA, 55 CM 3-LUG
SPPV01460	NAKŁADKA, ZDZIERANIE, 21,6/550, BRĄZOWA [5 SZT.]
SPPV01442	NAKŁADKA, SKROBANIE, 21,6 /550, NIEBIESKA [5 SZT.]
SPPV01433	NAKŁADKA, BUFOR, 21,6 /550, CZERWONA [5 SZT.]
SPPV01415	NAKŁADKA, POLEROWANIE, 21,6/550, BIAŁA [5 SZT.]
	Części wspólne
BAAC00216	AKUMULATOR, LiFePO4 24V50Ah EXIDE LTB24050 P
BAAC00214	AKUMULATOR, LiFePO4 24V90Ah INVENTUS S24V90TRX
RTRT00577	KOŁO D.200 [MODEL PAD ASSIST]
897346	KOŁO D.200 [MODEL TRACTION]
MECE00746	PŁYTA, WYŚWIETLACZ [MODEL PAD ASSIST]
MECE00810	PŁYTA, WYŚWIETLACZ [MODEL TRACTION]
MECE00733	PŁYTA DRUKOWANA [MODEL PAD ASSIST]
MECE00786	PŁYTA DRUKOWANA [MODEL TRACTION]
MOCC00465	UKŁAD NAPĘDOWY, SILNIK [MODEL TRACTION]
9017743	ZESTAW SZCZOTEK, SILNIK, UKŁAD NAPĘDOWY [2 SZT.]
MOCC00449	SILNIK, SZCZOTKA [T291]
MEVR02923	ZESTAW SZCZOTEK, WĘGLOWE, SILNIK SZCZOTKOWY [4 SZT.]
9017716	DMUCHAWA, SILNIK
9017687	SZCZOTKA, WĘGLOWA, SILNIK DMUCHAWY PODCIŚNIENIA
GUGO00509	USZCZELKA, SILNIK PODCIŚNIENIA
9017712	ZESPÓŁ WĘŻA, ODZYSK
FTDP00678	FILTR, SILNIK PODCIŚNIENIA
MTCR00107	ŁAŃCUCH, WAŁEK GUMOWY, PODNOSZENIE
TBFX01069	WĄŻ, ODPŁYW, ZBIORNIK ODZYSKU
9017718	ZAWÓR, WODNY, ELEKTROZAWÓR, 24 V DC
MPVR13036	DŹWIGNIA PODNOSZENIA WAŁKA GUMOWEGO
9017788	KÓŁKO NASTAWNE, ZŁĄCZE OBROTOWE, PU, 80 MM X 25 MM
9018501	KOŁO, ŚCIĄGACZKA
MPVR01097	HAK, WĄŻ ODPŁYWU
PMVR06995	POKRĘTŁO, ŚCIĄGACZKA
MPVR12967	DŹWIGNIA ZAMYKANIA POKRYWY
KTRI06722	FILTR ZBIORNIKA ROZTWORU

MECI00592	CZUJNIK, ZBIORNIK ROZTWORU
MECI00662	CZUJNIK POZIOMU, ZBIORNIK ODZYSKU
9018332	BEZPIECZNIK 50 A
897301	BEZPIECZNIK, 30 A OMEGA FT3030
KTRI06373	Zestaw do dozowania chemikaliów (opcja)
KTRI05244	Osłona przeciwbryzgowej, 55 cm (OPCJA)*
KTRI04848	Listwa narzędzi (OPCJA)
1069836	KABEL, ZASILANIE, ŁADOWARKA [UE]
1032820	KABEL, ZASILANIE, ŁADOWARKA [UK]
MEVR02964	KLUCZ ELEKTRONICZNY

*Zalecane podczas stosowania nakładek.

SLOVENŠČINA
(Prevod originalnih navodil)

KAZALO

INFORMACIJE O VARNOSTI....3
Varnostni predpisi....3
TEHNIČNI PODATKI – T291 5
MERE STROJA....7
VARNOSTNI ZNAKI....7
SPLOŠNI PODATKI....8
Namen priročnika....8
Identifikacija stroja....8
Dokumentacija, priložena stroju....8
TEHNIČNI PODATKI....9
Splošen opis....9
Legenda....9
Nevarna območja....9
Pripomočki....9
PREMIKANJE IN MONTAŽA....10
Dviganje in prevoz pakiranega stroja....10
Pregledi ob dostavi....10
Odstranitev embalaže....10
Izbira polnilnika baterij....10
Baterije....10
Nastavitev vrste baterije na stroju....11
Nastavitve polnilnika baterij....11
Baterije: namestitev in povezovanje....11
Baterija: odstranitev....12
Montaža in reguliranje otiralnika....12
Reguliranje otiralnika....12
Montaža ščetk....13
Dviganje in prevoz stroja....13
Hitra zamenjava glave....13
Polnjenje posode za vodo/detergent....14
Severe Environment....14
ec-H2O NanoClean....15
Nastavitev pretoka raztopine ec-H2O NanoClean....15
PRAKTIČNI VODNIK ZA OPERATERJA....16
Priprava stroja za delo....16
Krmilni elementi....16
Postopek....18
Nekaj koristnih nasvetov za optimalno uporabo stroja za pranje in sušenje tal....18
Praznjenje zbirne posode....19
Praznjenje posode za vodo/detergent....19
BSI - Battery status indicator....19
Zaključek dela....19
Premikanje stroja, ko ne dela....19
NAVODILA ZA VZDRŽEVANJE 20
Vzdrževanje – splošna pravila....20
Čiščenje zračnega filtra motorja sesalnika....20
Čiščenje košare za smeti....20
Čiščenje plovca zbirne posode....20
Čiščenje filtra posode za vodo/detergent....20
Čiščenje otiralnika....20
Varovalke: zamenjava....21
Vzdrževanje baterij in polnjenje....21
Zamenjava letev otiralnika....21
Zamenjava vložka za pripravo vode ec-H2O NanoClean....22
Redni pregledi....23
OBDOBJA NEUPORABE 23
ODPRAVLJANJE TEŽAV....24
ALARMI NA ZASLONU....25
TEHNIČNI MENI T291 - T391....26
PRIPOROČENI NADOMESTNI DELI....27

INFORMACIJE O VARNOSTI

Varnostni predpisi

! NEVARNOST

Pred izvedbo zagona, uporabo, vzdrževanjem, rednim vzdrževanjem ali drugimi posegi na stroju pozorno preberite priročnik "Priročnik z navodili za uporabo".

! POZOR

Strogo upoštevajte vsa navodila v tem priročniku (zlasti tista, ki so označena z besedama "Nevarnost!" in "Opozorilo!"). Upoštevajte tudi varnostne nalepke, ki so nameščene na stroju (glejte razdelek "Varnostni znaki").

Proizvajalec odklanja vsako odgovornost za škodo osebam ali premoženju, ki bi nastala kot posledica neupoštevanja predpisov.

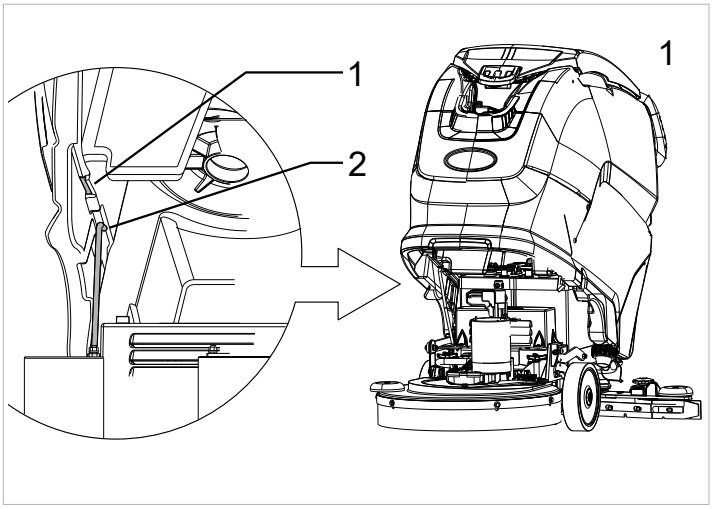

- ► Stroj upravlja samo en operater.
- ► Stroj lahko uporabljajo izključno le osebe, ki so usposobljene za tovrstna opravila, so svojo sposobnost dokazale in so izrecno pooblaščene za uporabo.
- ► Mladoletnikom je uporaba stroja prepovedana.
- ► Pri uporabi bodite pozorni na tretje osebe, zlasti na otroke, ki se nahajajo v prostoru, v katerem delate.
- ► Otroci morajo biti pod nadzorom, s tem zagotovite, da se z aparatom ne igrajo.
- ► Stroj ni namenjen, da bi ga uporabljale osebe (vključno z otroki) z zmanjšanimi fizičnimi, senzoričnimi ali mentalnimi sposobnostmi ali z nezadostnimi izkušnjami oziroma znanjem, razen, če so pod nadzorom osebe, odgovorne za njihovo varnost, in jih je ta poučila z navodili v zvezi z uporabo stroja.

- ► Stroja ne uporabljajte za namene, za katere ni izrecno predviden.
- ► Ocenite vrsto stavbe, v katerem delate (npr. farmacevtska industrija, bolnišnica, kemična tovarna itd.) in natančno upoštevajte veljavna pravila in varnostne predpise.
- ► Ta stroj je namenjen za komercialno uporabo, na primer v hotelih, šolah, bolnišnicah, tovarnah, trgovinah, pisarnah in trgovskih prostorih.
- ► Stroj je dovoljeno uporabljati samo v zaprtih prostorih.
- ► Pozor, stroj je treba hraniti samo v zaprtih prostorih.
- ► Stroj je zasnovan za delovanje pri temperaturah med +4 °C in +40 °C. Ko ni v uporabi, ga lahko shranjujete pri temperaturah med 0 °C in +50 °C.
- ► Za stroj predvideno območje vlažnosti v katerem koli stanju je med 30% in 95%.
- ► Stroj se mora uporabljati na nadmorski višini pod 2000 m.

- ► Pri dviganju posode zaradi dostopa do prostora pod njo najprej izpraznite posodo, nato pa v ohišje (slika 1, ref. 1) vstavite varnostni drog (slika 1, ref. 2), ki preprečuje nenamerno zapiranje posode.

! NEVARNOST

Pri dviganju/spuščanju posod bodite previdni, da se izognete morebitni nevarnosti stisnjenja. Bodite pozorni na mesta stiskanja.

- ► Nikoli ne zbirajte vnetljivih ali eksplozivnih tekočin (npr. bencina, kurilnega olja itd.), kislin in topil (npr. razredčil za lake, acetona itd.), niti razredčenih.
- ► Stroja ne uporabljajte na mestih, ki niso ustrezno osvetljena, v okoljih z nevarnostjo eksplozije, na javnih cestah, ob prisotnosti zdravju škodljivih snovi (prah, plin itd.) In v neprimernih okoljih.
- ► Nikoli ne sesajte gorečih ali žarečih predmetov.
- ► Ne uporabljajte za čiščenje površin na nagibih ali rampah, ki so večji od tistih, ki so označeni na stroju.
- ► Ne uporabljajte za na nagibih ali rampah, ki so večji od tistih, ki so označeni na stroju.
- ► Pri uporabi stroja na manjših nagibih slednjega ne uporabljati z vožnjo prečno po nagibu, z vozilom peljite vsdno vzporedno z nagibom, vedno upravljajte previdno in ne peljite vzvratno.
- ► Stroj nikoli ne parkirajte na strmini.
- ► Vklopljenega stroja nikoli ne puščajte brez nadzora. Preden ga zapustite, izklopite motorje, poskrbite, da se ne more nenamerno premakniti, odklopite stroj iz električnega omrežja in odstranite elektronski ključ iz reže.
- ► Stroja ne uporabljajte za prevoz ljudi/stvari ali vleko stvari.
- ► Stroja ne vleči.
- ► Stroja ne uporabljajte kot stojalo za nobene predmete, ne glede na razloge.
- ► Ne ovirajte odprtin za prezračevanje in odvajanje toplote.
- ► Varnostnih naprav ne odstranjujte, ne spreminjajte in ne premostite.
- ► Številne neprijetne izkušnje so pokazale, da lahko različni osebni predmeti povzročijo hude nesreče. Pred začetkom dela odstranite nakit, ure, kravate itd.
- ► Vedno uporabljajte osebno varovalno opremo za zaščito operaterja: predpasnik ali zaščitno obleko, nepremočljive in nedrseče čevlje, gumijaste rokavice, očala in zaščito sluha, masko za zaščito dihal.
- ► Pri uporabi čistilnih sredstev za čiščenje tal upoštevajte navodila in opozorila, ki so navedena na etiketah vsebnikov..
- ► Ne uporabljajte čistil, ki lahko povzročijo nevarne reakcije, hlape, toploto itd.
- ► z rokami ne segajte med gibajoče se dele.
- ► Aparata nikoli ne operite z brizganjem vode.

- ► Prepričajte se, da so električne karakteristike stroja (napetost, frekvenca, absorbirana moč), ki so prikazane na tablici s serijsko številko, skladne s tistimi v sistemu za distribucijo električne energije.
- ► Poskrbite, da je napajalna vtičnica, ki se uporablja za polnilnik baterij, povezana z ustreznim sistemom ozemljitve ter zaščitena s termomagnetnim odklopnikom in odklopnikom na diferenčni

tok. V primeru napake ali okvare ozemljitvena povezava zagotavlja pot najmanjšega upora za električni tok, kar zmanjša nevarnost električnega udara.

- ► Polnilnik baterij: redno preverjajte napajalni kabel glede poškodb. Če je poškodovan, ga ne uporabljajte in se za zamenjavo obrnite na specializiran servisni center.
- ► Polnilnik baterij: za vzdrževalna dela na stroju odklopite oba napajalnika (na izmenični in enosmerni tok).
- ► Za polnjenje baterije uporabljajte samo polnilnik baterij, ki ga je dobavil proizvajalec. Glejte razdelek "Baterije".
- ► V prisotnosti zelo močnih magnetnih polj ocenite morebitni vpliv na krmilno elektroniko.
- ► Nujno je treba upoštevati navodila proizvajalca baterij in zakonske predpise.
- ► Baterije vedno hranite čiste in suhe, da preprečite odvodne tokove na površini.
- ► Baterije zaščitite pred nečistočami, kot je na primer kovinski prah.
- ► Na baterije ne odlagajte orodja: nevarnost kratkega stika in eksplozije.
- ► Uporabljajte samo baterije, ki jih je dobavil proizvajalec, saj lahko druge vrste baterij eksplodirajo ter povzročijo telesne poškodbe in materialno škodo. Seznam baterij, ki jih je mogoče namestiti v stroj, je na voljo v razdelku "Baterije".
- ► Ne poskušajte odstraniti pokrova baterije, da bi v celice v notranjosti dodali vodo ali kislino.
- ► Če bo stroj izločen iz uporabe, odstranite baterijo in poskrbite, da bo poslana v obrat za ločeno zbiranje v skladu z veljavnimi okoljsko-higienskimi predpisi.
- ► V primeru okvare in/ali nepravilnega delovanja stroj takoj izklopite (odklopite ga z baterij/električnega omrežja) in ga ne spreminjajte; obrnite se na center za tehnično podporo proizvajalca.
- ► Vsa vzdrževalna dela je treba izvajati v prostoru z ustrezno osvetlitvijo in šele potem, ko je stroj odklopljen z električnega napajanja.
- ► Čiščenje in vzdrževanje, ki ga mora izvajati uporabnik, ne smejo opravljati otroci brez nadzora.
- ► Dovoljena je samo uporaba originalnih dodatkov in nadomestnih delov proizvajalca, saj le ti zagotavljajo gotovost, da bo aparat lahko deloval varno in brez kakršnih koli neprijetnosti.
- ► Za nadomestne dele ne uporabljajte delov, demontiranih z drugih strojev ali drugih kompletov.

Ta stroj je bil zasnovan in izdelan za življenjsko dobo 10 let od datuma izdelave, ki je prikazan s serijsko številsko na identifikacijski tablici. Po izteku tega obdobja je treba stroj odstraniti v skladu z veljavno zakonodajo v državi, v kateri se uporablja, ne glede na to, ali je bil v uporabi ali ne. Pred odstranitvijo je treba stroj odklopiti z električnega omrežja, iztočiti vse tekočine in ga očistiti.
Ta izdelek spada med posebne vrste odpadkov OEEO in izpolnjuje zahteve novih direktiv o zaščiti okolja (2002/96/ES, OEEO).
Odstraniti ga je treba ločeno od navadnih odpadkov, v skladu z veljavnimi zakoni in predpisi.
Prav tako je priporočljivo, da ustvarite neškodljive tiste dele stroja, ki bi lahko predstavljali nevarnost, zlasti za otroke.
Druga možnost je, da je stroj izročite proizvajalcu za popolno obnovo.

TEHNIČNI PODATKI – T291

			T291 55CM POGON S POTISKANJEM	T291 55CM ELEKTRIČNI POGON
Širina čiste proge		mm	550	550
Širina otiralnika		mm	816	816
Zmogljivost na uro		m^2/h	1967	2468
Število krtač		št.	1	1
Premer krtače		mm	550	550
Največji tlak ščetke		kg	18,1	18,1
Hitrost vrtenja krtače		g/1°	150	150
Moč motorja krtače		W	400	400
Moč vlečnega motorja		W	/	200
Moč motorja sesalnika		W	480	480
Skupna moč stroja v povprečnih delovnih pogojih (P_M)		W	768	1008
Največja hitrost		km/h	3,5	5,5
Posoda za raztopino		L	50	50
Zbirna posoda		L	50	50
Premer prednjega kolesa		mm	200	200
Premer zadnjega kolesa		mm	80	80
Premagljiv nagib		%	2	2
Bruto teža (GVW)		kg	227	234
Transportna teža brez baterij		kg	81	89
Transportna teža z baterijami		kg	169	177
Število baterij		št.	1	1
Napetost stroja, V_M		V	24	24
Kapaciteta posamezne baterije "BAT.LiFePO4 24V90Ah INVENTUS S24V90TRX", koda BAAC00214	Različice z zunanjim polnilnikom baterij	Ah	90	90
Napetost napajanja (polnjenje baterij)		V	27,8 dc	27,8 dc
Največja jakost toka (polnjenje baterij)		A	40	40
Kapaciteta posamezne baterije "BAT.LiFePO4 24V50Ah EXIDE LTB24050 P", koda BAAC00216	Različice z zunanjim polnilnikom baterij	Ah	50	50
Napetost napajanja (polnjenje baterij)		V	27,8 dc	27,8 dc
Največja jakost toka (polnjenje baterij)		A	25	25
Omrežna napetost napajanja	Različice s polnilnikom baterij	V	100-240V ac 50-60Hz	100-240V ac 50-60Hz
Amperov max , I		A	4,5	4,5
Mere stroja		mm	X=1327 Y=1033 Z=563	
Mere prostora za baterije (dolžina, širina, višina)		mm	360 x 344 x 300	
Mere embalaže (dolžina, širina, višina)		mm	1365 x 695 x 1146	
Zvočni tlak - Priloga DD (Emisija akustičnega hrupa) EN 60335-2-72: 2012		LpA (dBA)	69,5	69,5
Negotovost meritve		K (dBA)	3	3
Vibracije na roki - IEC 60335-2-72		ahv m/s^2	≤ 2,5	≤ 2,5
Negotovost meritve, k		m/s^2	/	/
Vibracije telesa - IEC 60335-2-72		HBV m/s^2	/	/

Negotovost meritve, k		m/s^2	/	/
Najvišja temperatura vode in detergenta		°C	55	55
Stopnja IP		IP	IPX3	IPX3

Bruto teža (GVW): največja dovoljena teža stroja, pripravljenega za uporabo, z vsemi dodatnimi elementi. Bruto teža vozila zajema, če je merodajno, napolnjeno posodo s čisto vodo za čiščenje, prazno posodo za umazano vodo (do polovice napolnjeno pri sistemih recikliranja), prazne vrečke za zbiranje prahu, lijak napolnjen do nazivne zmogljivosti, priporočene večje baterije, vse dodatke, kot so kabli, cevi, detergenti, metle in ščetke.
Transportirana teža: transportna teža stroja, ki zajema baterije, vendar izključuje dodatno opremo (na primer voznikovo kabino, FOPS, drugo in tretjo stransko ščetko, sprednji priklop za ščetke), svežo vodo (v primeru čistilnikov ali kombiniranih strojev) in standardno težo upravljavca (75 kg).
Podatki se lahko spremenijo brez predhodnega obvestila
V , I : vrednosti za polnjenje/napajanje
V_M, P_M: stroj v delovanju (vse funkcije vklopljene)

MERE STROJA

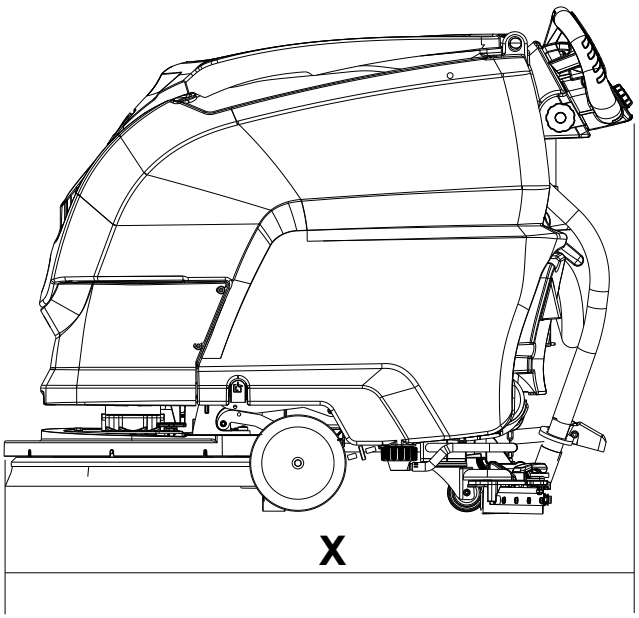

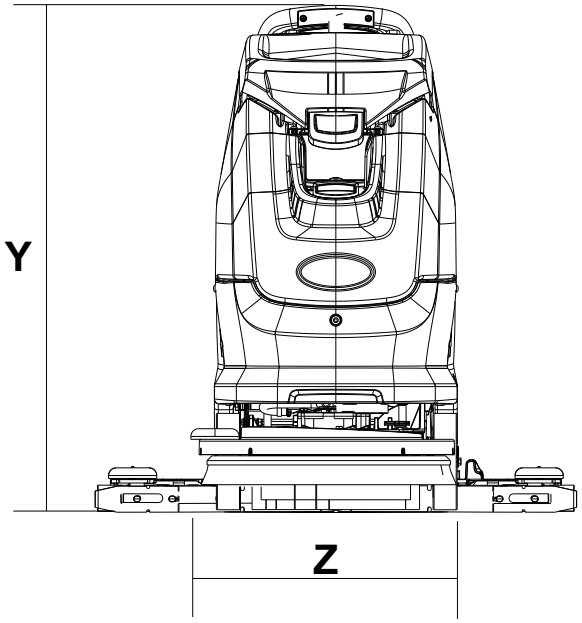

X-Y-Z: **Glejte tabelo »TEHNIČNE KARAKTERISTIKE«**

VARNOSTNI ZNAKI

	NAGIB, KI GA JE MOGOČE PREMAGATI
	PREBERITE PRIROČNIK ZA UPRAVLJAVCA
	SIMBOL ENOSMERNEGA TOKA
	RAZRED IZOLACIJE, TA KLASIFIKACIJA VELJA LE ZA APARAT, KI DELUJE NA BATERIJE.

	TOČKA OZEMLJITVE
	PRIKLJUČEK ZUNANJEGA POLNILNIKA BATERIJ.
	STROJA NE PERITE Z NEPOSREDNIM VODNIM CURKOM ALI POD TLAKOM.
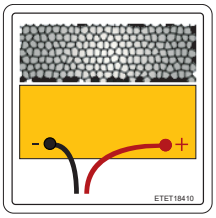	PRIKLJUČITEV KABLOV BATERIJ

SPLOŠNI PODATKI

Namen priročnika

Ta priročnik je sestavil proizvajalec in je sestavni del opreme stroja[1].

V njem je opredeljen namen, za katerega je bil stroj izdelan, in vsebuje vse potrebne informacije za upravljavce[2].

Poleg tega priročnika, ki vsebuje za uporabnike potrebne informacije, so bile pripravljene tudi druge publikacije s specifičnimi informacijami za tehnike, pristojne za vzdrževanje[3].

Morebitni napotki, desno ali levo, v smeri urnega kazalca ali nasprotni smeri urinega kazalca, prisotni v tej knjižici, se vedno nanašajo na smer premikanja stroja.

S stalnim upoštevanjem napotkov bo zagotovljena varnost ljudi in stroja, ekonomičnost delovanja, kakovost rezultatov in daljše trajanje delovanja samega stroja. Neupoštevanje predpisov lahko povzroči škodo ljudem, stroju, na opranih tleh in v okolju.

Za hitrejše iskanje vsebin glejte opisno kazalo, ki se nahaja na začetku priročnika.

Pomembna besedila so bila posebej označena s krepko pisavo, pred katero se nahajajo simboli, ki so opisani v nadaljevanju.

! NEVARNOST

Označuje, da je treba pozornost nameniti preprečitvi resnih posledic, ki bi lahko povzročile smrt osebja ali morebitno škodo za zdravje.

! POZOR

Označuje, da je treba pozornost nameniti preprečitvi resnih posledic, ki bi lahko povzročile škodo na stroju, v okolju, v katerem deluje, ali gospodarsko izgubo.

! INFORMACIJA

Napotki posebnega pomena

Proizvajalec pri uresničevanju politike stalnega razvoja in posodabljanja izdelka lahko izvede spremembe brez predhodnega obvestila.

Tudi če se stroj v vaši lasti znatno razlikuje od prikazanega na ilustracijah, ki jih vsebuje ta dokument, so varnost in informacije o slednjem zagotovljene.

Identifikacija stroja

Na identifikacijski tablici so navedeni naslednji podatki:

- Identifikacija proizvajalca.
- Model.
- Serijska številka (identifikacijska številka).
- Leto izdelave.
- Napetost napajanja (vrednosti za polnjenje/napajanje).
- Jakost toka (vrednosti za polnjenje).
- Bruto teža (GVW).
- Razred zaščite IP.
- Napetost stroja (v povprečnih delovnih pogojih).
- Moč stroja (v povprečnih delovnih pogojih).
- Največji nagib.

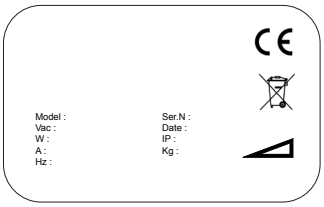

Dokumentacija, priložena stroju

- Priročnik za uporabo;
- Izjava o skladnosti ES.
- Navodila za uporabo polnilnika baterije.
- Wall Chart.
- Navodila za zamenjavo napajalnega kabla v Združenem Kraljestvu (UK Power cord replacement instruction).

1 Izraz "stroj" zamenjuje trgovsko ime, na katero se nanaša ta priročnik.

2 To so osebe, ki uporabljajo stroj, vendar ne izvajajo posegov, ki zahtevajo natančno določene tehnične usposobljenosti.

3 Gre za osebe z izkušnjami, strokovnim znanjem in poznavanjem zakonodaje, ki lahko opravljajo vse potrebne dejavnosti in prepoznajo morebitne nevarnosti pri prestavljanju. nameščanju. uporabi in vzdrževanju stroja ter se jim izognejo.

TEHNIČNI PODATKI

Splošen opis

Zadevna naprava je stroj za pranje in sušenje tal, ki se lahko uporablja v civilnih in industrijskih okoljih za izvajanje pranja in sušenja ravnih, vodoravnih, gladkih ali zmerno grobih tal, enakomernih in brez ovir.

Stroj za pranje in sušenje razporeja ustrezno odmerjeno količino raztopine vode in detergenta po tleh in jo ustrezno krtači, da odstranjuje umazanijo. Z natančno izbiro detergenta za čiščenje in ščetk (ali abrazivnih kolutov) med široko paleto razpoložljive dodatne opreme, se stroj lahko prilagodi najrazličnejšim kombinacijam vrst tal in umazanije.

V stroju vgrajeni sistem za sesanje tekočine omogoča sušenje ravnokar opranih tal. Sušenje se izvaja s podtlakom v zbirni posodi, ki ga ustvarja sesanje. S samim rezervoarjem povezan otiralnik omogoča zbiranje umazane vode.

Legenda

Glavni deli stroja so naslednji:

- ► Posoda (slika 2-poz. 1), vsebuje in prenaša mešanico čiste vode in sredstva za čiščenje ter zbira umazano vodo, ki jo posesa s tal med pranjem.
- ► Komandna plošča (slika 2-poz. 2).
- ► Enota glave (slika 2-poz. 3), glavni element glave predstavljajo ščetke/valji, ki porazdelijo čistilno raztopino po tleh in nato posesajo umazanijo.
- ► Enota otiralnika (tudi poimenovan kot brisalec tal) (slika 2-ref. 4), briše in s tem osuši tlak z zbiranjem po njem razpršene tekočine;

Nevarna območja

- ► Komandna plošča: nevarnost kratkega stika.
- ► Enota rezervoarja: ob prisotnosti določenih detergentov, nevarnost draženja oči, kože, sluznice, dihalnega sistema in zadušitve. Nevarnost zaradi umazanije, zbrane iz okolja (klice in kemikalije). Nevarnost stisnjenja med dvema rezervoarjema, ko je rezervoar za zbiranje nameščen na rezervoarju raztopine.
- ► Enota pralne glave: nevarnost zaradi vrtenja ščetk.
- ► Zadnja / prednja kolesa: nevarnost stisnjenja med kolo in ogrodje.
- ► Prostor za motor/baterije: nevarnost kratkega stika med poloma baterij in prisotnosti vodika med fazo polnjenja.

Pripomočki

- ► Ščetke, mehke, trde.
- ► Posoda “Severe Environment”.

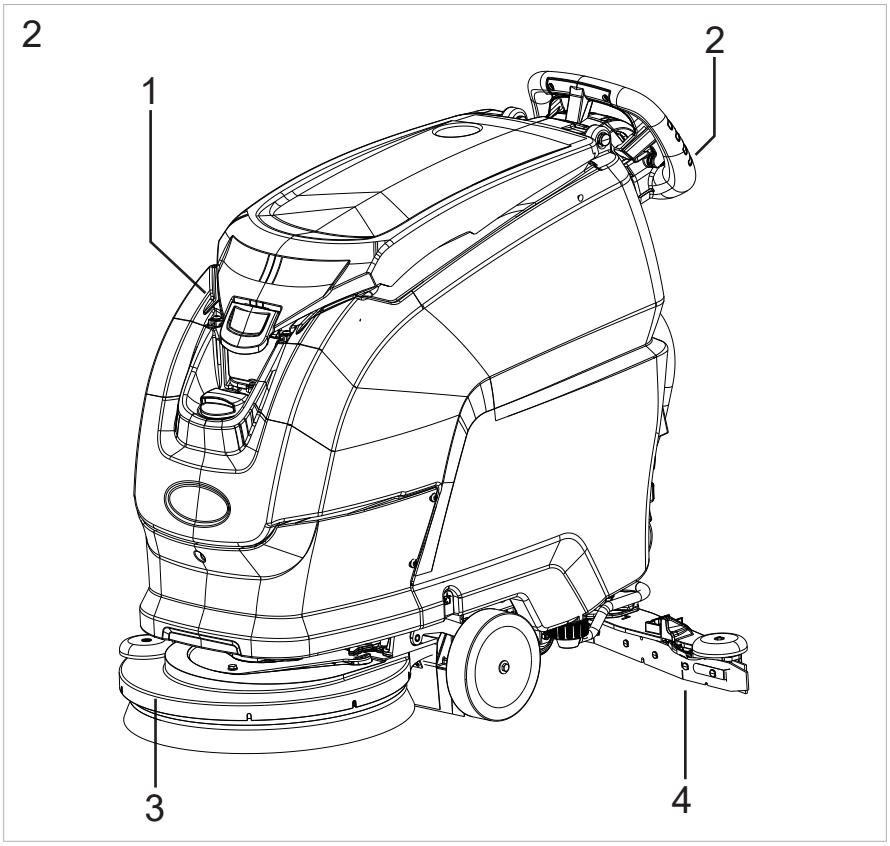

PREMIKANJE IN MONTAŽA

Dviganje in prevoz pakiranega stroja

! POZOR

Pri vseh postopkih dviganja poskrbite, da je pakirani stroj trdno zasidran, da se izognete prevrnitvi ali padcem.

Nakladanje in razkladanje s prevoznim sredstvom morate opraviti ob ustrezni svetlobi.

Proizvajalec je stroj zapakiral na leseno paleto. S primerno opremo ga je treba naložiti na transportno vozilo (glejte Direktivo 2006/42/EGS in poznejše spremembe in/ali dodatke). Na cilju ga je treba raztovoriti na podoben način.
Dviganje pakiranega ogrodja stroja se lahko izvede samo z viličarjem. Ravnajte pazljivo, da se izognete trčenju in prevrnitvi.

Pregledi ob dostavi

Ob dostavi s strani prevoznika natančno preverite celovitost embalaže in stroja, ki ga vsebuje. V primeru poškodovanja slednjega o tem obvestite tudi prevoznika. Pred prevzemom blaga si pisno zagotovite pravico do predložitve zahtevka za povrnitev nastale škode.

Odstranitev embalaže

! POZOR

Pri razpakiranju stroja mora biti operater opremljen s potrebnimi pripomočki (rokavice, očala itd.), da se omeji nevarnost telesnih poškodb.

Stroj odstranite iz embalaže z naslednjimi postopki:

- ► Prerežite in odstranite plastične vezi ovoja s škarjami ali ščipalkami.
- ► Odstranite kartonsko embalažo.
- ► Odstranite vrečke iz prostora za baterije in preverite vsebino: priročnik za uporabo in vzdrževanje, priročnik za uporabo polnilnika baterij, hitri vodnik, izjava o skladnosti, 2 elektronska ključa.
- ► Odstranite kovinske nosilce, s katerimi so pritrjena kolesa in ogrodje stroja na paleto. **Če želite odstraniti kovinski nosilec, s katerim je pritrjen okvir na paleto, odvijte vijak, dvignite in zavrtite posodo nazaj, nato pa nadaljujte z demontažo.**
- ► Z uporabo klančine potisnite stroj s palete v vzvratni smeri. Stroja ne smete dvigovati.
- ► Vzemite ščetke iz embalaže.
- ► Očistite zunanjost stroja skladno z varnostnimi predpisi.

Ko stroj ločite od embalaže, nadaljujte z namestitvijo baterij (glejte razdelek »**Baterije: namestitev in povezovanje**«).

Če je potrebno, obdržite elemente embalaže, saj jih je mogoče ponovno uporabiti za zaščito stroja v primeru spremembe lokacije ali za pošiljanje v servisne delavnice.
V nasprotnem primeru jih je treba odstraniti v skladu z veljavnimi zakoni.

Izbira polnilnika baterij

! POZOR

Za polnjenje uporabljajte samo polnilnik baterij, ki ga je dobavil proizvajalec. Glejte razdelek »Baterije«.

Baterije

! NEVARNOST

Uporabljajte samo baterije, ki jih je dobavil proizvajalec, saj lahko druge vrste baterij eksplodirajo ter povzročijo telesne poškodbe in materialno škodo.

! POZOR

Ne uporabljajte baterij, ki NISO polnilne

! OPOMBA

Seznam baterij, ki jih je mogoče namestiti v stroj, in ustrezni polnilnik, ki ga je treba uporabiti, sta prikazana v spodnji tabeli.

Prednost LITIJEVIH baterij v primerjavi s svinčevimi baterijami je, da so veliko manj občutljive na cikle polnjenja. Življenjska doba teh baterij se meri v smislu »ciklov izkoriščanja zmogljivosti«, kar pomeni, da jih je mogoče delno polniti in prazniti brez negativnega vpliva na pričakovano življenjsko dobo.
LITIJEVE baterije ponujajo daljšo življenjsko dobo kot druge in so manj občutljive na zunanje dejavnike zahvaljujoč sistemu za upravljanje baterije (BMS), ki jih ščiti pred preobremenitvijo, prekomerno izpraznitvijo in ekstremnimi temperaturami.

BATERIJA INVENTUS koda BAAC00214 – BAT. LiFePO4 24V90Ah INVENTUS S24V90TRX	vgrajeni polnilnik baterij: koda BACA00303 – C.B.CBHD-1-XR-P-24-13 CT51 CE LI-INVENTUS
	zunanji polnilnik baterij: BACA00317 – C.B.CBHF2-XP-M 24V40A CE+UL+CEC LI-INV.
BATERIJA EXIDE: koda BAAC00216 – BAT.LiFePO4 24V50Ah EXIDE LTB24050 P	vgrajeni polnilnik baterij: koda BACA00316 – C.B.CBHD-1-XR-P-24-13 CT51 CE LI-EXIDE
	zunanji polnilnik baterij: koda BACA0318 – C.B.CBHF-2-XP-M 24V40A CE+UL+CEC LI-EXIDE

Nastavitev vrste baterije na stroju

! OPOMBA

Če je stroj dobavljen z nameščeno baterijo, so nastavitve prednastavljene v tovarni.

Stroj je pripravljen za delovanje.

! POZOR

Pri strojih, ki se dobavijo brez baterij, je stroj tovarniško nastavljen za LITIJEVE baterije, kar je privzeta konfiguracija. Odvisno od vrste izbrane baterije (WET – GEL/AGM – LITIJ) je parametre baterije stroja TREBA posodobiti, če se razlikujejo od tovarniške nastavitve.

! OPOMBA

Upoštevajte naslednja navodila, da v logiki stroja nastavite vrsto nameščene baterije:

Glejte razdelek »Tehnični meni«.

Nastavitve polnilnika baterij

! POZOR

Pri strojih, dobavljenih brez baterij ali polnilnikov baterij, glejte razdelek »Baterije«, da izberete pravo baterijo in polnilnik baterij.

! OPOMBA

Če je stroj dobavljen z nameščeno baterijo in polnilnikom baterij, so nastavitve polnilnika baterij prednastavljene v tovarni. Stroj je pripravljen za delovanje.

! POZOR

Pri strojih, ki se dobavijo brez baterij, a s polnilnikom baterij, je polnilnik baterij tovarniško nastavljen za LITIJEVE baterije znamke INVENTUS, kar je privzeta konfiguracija.

Če nameravate namestiti drugo vrsto baterije, je TREBA spremeniti nastavitev polnilnika baterij; v tem primeru se morate obrniti na usposobljeno tehnično osebje podjetja TENNANT.

Neupoštevanje teh navodil lahko pomeni poškodovanje baterije. Odvisno od vrste izbrane baterije (WET, GEL/AGM ali LITIJ) je parametre baterije stroja TREBA spremeniti, če se razlikujejo od tovarniške nastavitve. Za navedbe glejte razdelek »Tehnični meni«.

Baterije: namestitev in povezovanje

! OPOMBA

Postopek namestitve in povezovanja/odstranitve baterije mora opraviti usposobljeno tehnično osebje podjetja TENNANT (v nadaljevanju: »usposobljeni tehnik«).

! NEVARNOST

Med nameščanjem baterije ali kakršnim koli vzdrževanjem baterij mora usposobljeni tehnik nositi osebno zaščitno opremo (rokavice, očala, kombinezon itd.), ki je potrebna za zmanjšanje nevarnosti nesreč. Ne približujte se odprtemu ognju, ne povzročajte kratkega stika na polih baterije, ne povzročajte iskrenja in ne kadite.

! NEVARNOST

Pred namestitvijo in priključitvijo baterije odstranite elektronski ključ iz upravljalne plošče.

Pazite, da na pozitivne pole baterije priključite samo sponke, ki so označene s simbolom »+«. Polnitve baterije ne preverjajte z iskrenjem.

Strogo upoštevajte spodaj opisana navodila, kajti morebitna kratkostična vezava baterij lahko povzroči eksplozijo.

! NEVARNOST

Preden sprostite vijačni obroč na kablu za odpiranje posode, kar je dovoljeno samo za namestitev/zamenjavo baterije, se prepričajte, da stroj stoji na popolnoma vodoravni površini.

Po izvedbi zgoraj omenjenih postopkov zataknite vijačni obroč v uho, ki ga označuje črna puščica (glejte sliko spodaj), in pritrdite vijak vponke s šestrobim ključem, da s tem onemogočite ročno odpiranje.

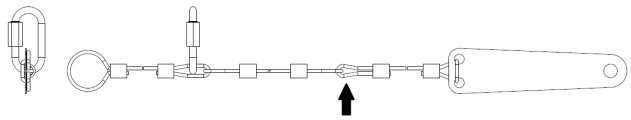

- ► Nagnite posodo nazaj, nato pa baterije postavite v prostor in jih obrnite tako, kot je prikazano spodaj.
- ► Priključite sponke napeljave na pole baterij, privijte sponke na pole in jih namažite z vazelinom.
- ► Posodo zavpite v delovni položaj.
- ► Stroj uporabljajte v skladu z navodili v nadaljevanju.

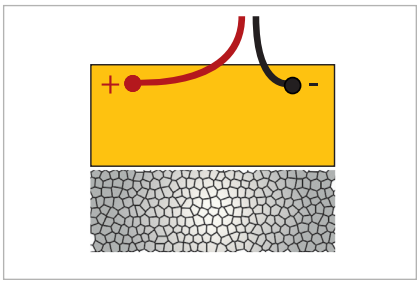

Baterija: odstranitev

! OPOMBA

Postopek namestitve in povezovanja/odstranitve baterije mora opraviti usposobljeno tehnično osebje podjetja TENNANT (v nadaljevanju: »usposobljeni tehnik«).

! NEVARNOST

Med nameščanjem baterije ali kakršnim koli vzdrževanjem baterij mora usposobljeni tehnik nositi osebno zaščitno opremo (rokavice, očala, kombinezon itd.), ki je potrebna za zmanjšanje nevarnosti nesreč. Ne približujte se odprtemu ognju, ne povzročajte kratkega stika na polih baterije, ne povzročajte iskrenja in ne kadite.

! NEVARNOST

Preden sprostite vijačni obroč na kablu za odpiranje posode, kar je dovoljeno samo za namestitev/zamenjavo baterije, se prepričajte, da stroj stoji na popolnoma vodoravni površini.

Po izvedbi zgoraj omenjenih postopkov zataknite vijačni obroč v uho, ki ga označuje črna puščica (glejte sliko spodaj), in pritrdite vijak vponke s šestrobim ključem, da s tem onemogočite ročno odpiranje.

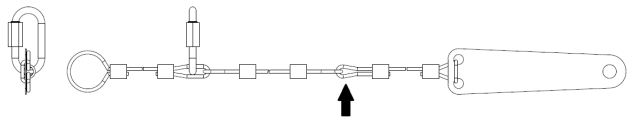

! POZOR

Pri odstranjevanju baterije odklopite polnilnik baterij iz omrežne vtičnice

- ► Odklopite sponke kablov baterij s polov baterij.
- ► Odstranite, če so predvidene, naprave za pritrditev baterij na podstavek stroja.
- ► Baterijo dvignite iz prostora z ustreznimi sredstvi za premikanje.

Montaža in reguliranje otiralnika

Z ročico spustite otiralnik (slika 3, ref. 1).

Odvijte dva zaporna gumba otiralnika (slika 3, ref. 3), vstavite otiralnik v reže na nosilcu (slika 3, ref. 2), nato znova privijte oba gumba (slika 3, ref. 3) in pritrdite sesalno cev (slika 3, ref. 4) na otiralnik.

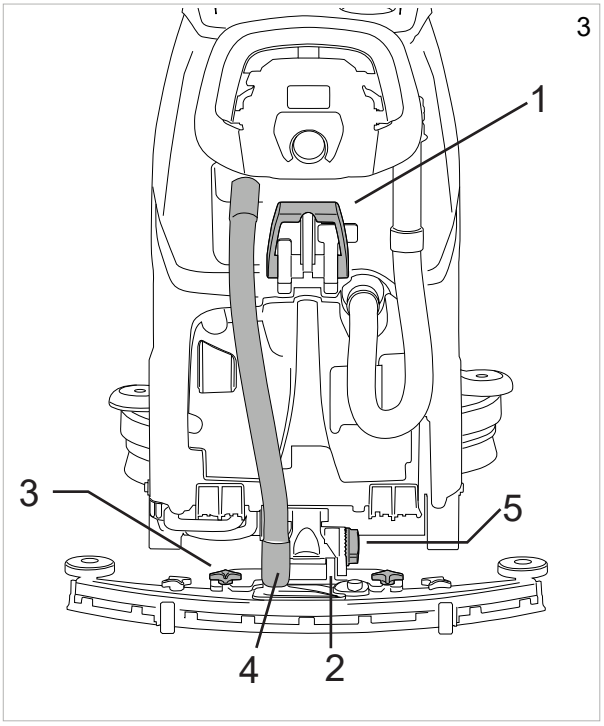

Reguliranje otiralnika

Naloga letev otiralnika je, da strgajo sloj vode in detergenta s tal in tako omogočijo popolno sušenje. Zaradi stalnega drgnjenja ostri rob v stiku s tlemi sčasoma postane zaokrožen in razpokan, s tem pa se zmanjša učinkovitost sušenja, zato je potrebno zamenjati letev. Zato pogosto preverite stanje obrabljenosti.

Za popolno sušenje je treba tako nastaviti otiralnik, kot je na sliki, da se rob zadnje letve med delovanjem po celotni dolžini upogiba za približno 45° glede na tla. Kot letev lahko nastavite z vrtenjem gumba (slika 3, ref. 5).

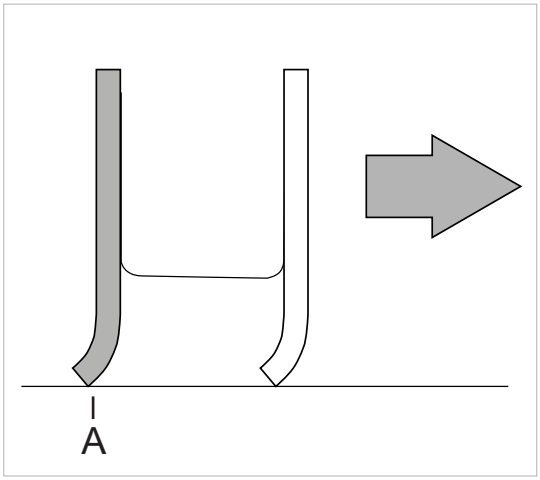

Montaža ščetk

Samodejni priklop ščetk, različica »brez pogona« (slika 4)**:** dvignite glavo stroja tako, da stopalko za dvigovanje glave potisnete navzdol in nato v levo, z izbirnikom delovanja izberite ukaz Ščetka, postavite ščetko na tla pred strojem in jo poravnajte z glavo. Znižajte glavo tako, da stopalko za dvigovanje glave potisnete navzdol in nato v desno ter v kratkih trenutkih aktivirajte vožnjo; na ta način se ščetka samodejno priklopi na pesto prirobnice. Če postopek ni bil uspešen, ponovno pritisnite ročico za vožnjo in ponovite centriranje. Uporaba abrazivnih kolutov/mikrovlaken: montirajte abrazivni kolut/mikrovlakna na vlečni kolut in opravite postopke, ki so opisani za montažo ščetke na stroj za pranje in sušenje.

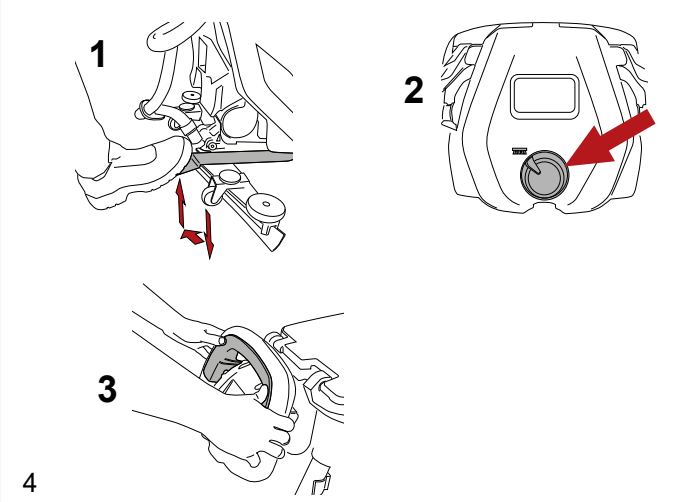

Samodejni priklop ščetk, različica »z električnim pogonom« (slika 5)**:** dvignite glavo stroja tako, da pritisnete stopalko za dvigovanje glave in jo premaknete v levo; položite krtačo na tla pred strojem in jo poravnajte z glavo. Spustite glavo tako, da pritisnete stopalko za dvigovanje glave in jo premaknete v desno; obrnite izbirnik v položaj »OFF«, enkrat pritisnite gumb »SET«, nato pritisnite gumb »+« in stroj bo izvedel postopek priklopa. Uporaba abrazivnih kolutov/mikrovlaken: montirajte abrazivni kolut/mikrovlakna na vlečni kolut in opravite postopke, ki so opisani za montažo ščetke na stroj za pranje in sušenje.

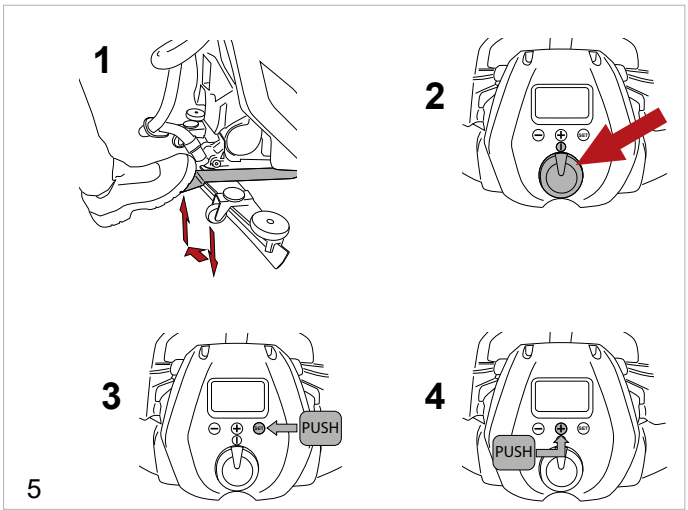

Samodejni odklop ščetke (slika 6)**:** dvignite glavo stroja tako, da pritisnete stopalko za dvigovanje glave in jo premaknete v levo; obrnite izbirnik v položaj »OFF«, enkrat pritisnite gumb »SET«, nato pritisnite gumb »-« in stroj bo izvedel postopek odklopa.

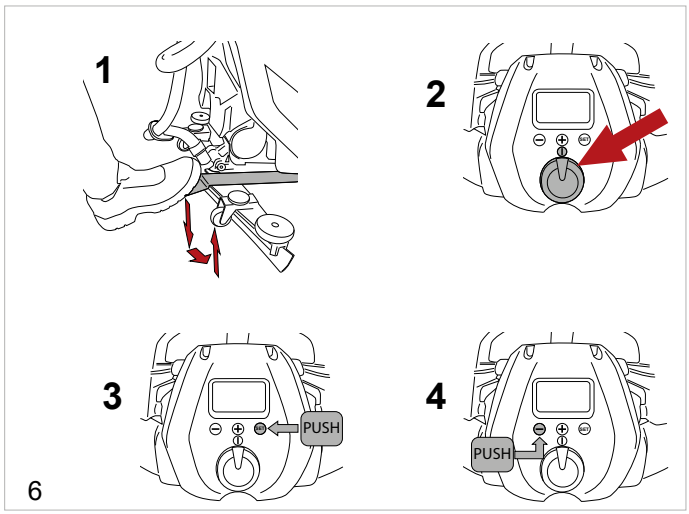

Dviganje in prevoz stroja

! POZOR

Vse faze je treba opraviti v primerno osvetljenem prostoru in z vsemi previdnostnimi ukrepi, ki so primerni v tem stanju.

Vedno uporabljajte osebno varovalno opremo za varnost uporabnika.

Nalaganje stroja na prevozno sredstvo je treba opraviti na naslednji način:

- ► Izpraznite posodi.
- ► Odstranite bateriji.
- ► S pomočjo nagnjene površine stroj potisnite na paleto in pritrdite prednji kolesi ter ohišje s priloženimi stremeni. Stroja ne smete dvigovati.
- ► Z viličarjem dvignite paleto in jo naložite na prevozno sredstvo.
- ► Stroj pritrdite na transportno vozilo z vrvmi, pritrjenimi na paleto in na sam stroj.

Hitra zamenjava glave

Pralno glavo je mogoče zamenjati s postopkom v spodaj navedenem vrstnem redu.

Demontaža glave:

- ► Spustite glavo.
- ► Glavo električno odklopite z napeljave stroja tako, da odklopite navedeni konektor (slika 5, ref. 1) in konektor motorjev.
- ► Odprite priklop (slika 7, ref. 2).
- ► Odvijte dva gumba (slika 7, ref. 3).
- ► Odstranite glavo.

Montaža glave:

- ► Opravite zgornji postopek v obratnem vrstnem redu.

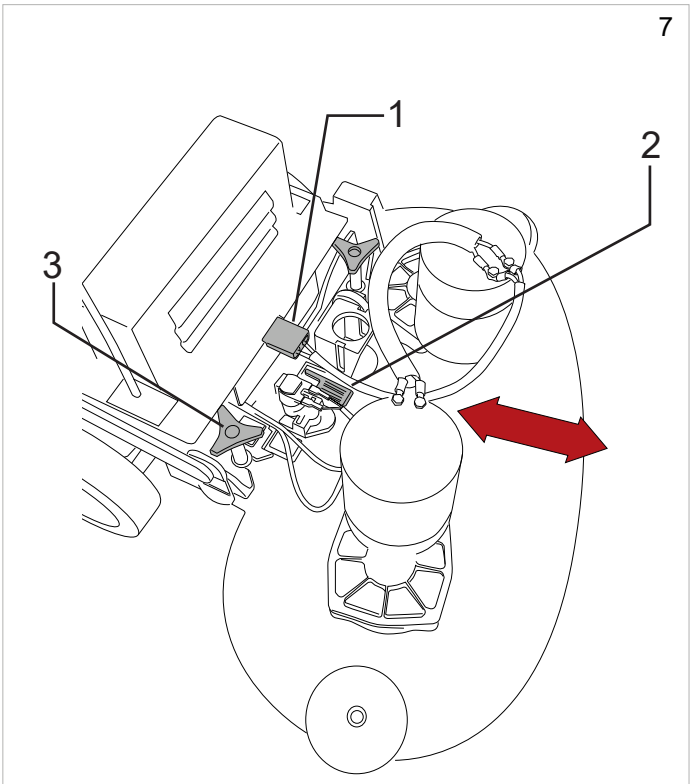

Polnjenje posode za vodo/detergent

! POZOR

Ko uporabljate napravo "Severe Environment", mora biti posoda za vodo/detergent napolnjena SAMO z VODO, pri temperaturi med +4 °C/39,2 °F in 55 °C/131 °F.

NE dajajte čistilne raztopine v posodo.

! POZOR

Pri uporabi naprave ec-H2O NanoClean mora biti posoda za vodo/detergent napolnjena SAMO s čisto, hladno VODO s temperaturo < 21 °C/70 °F .

NE dajajte čistilne raztopine v posodo.

! NEVARNOST

Vnetljive tekočine lahko povzročijo eksplozijo ali požar. V posodo ne nalivajte vnetljivih tekočin.

! POZOR

Posodo napolnite z detergentom pri temperaturi med +4 °C/39,2 °F in 55 °C/131 °F.

! POZOR

Stroj je zasnovan za uporabo z detergenti, ki jih dobavlja ali priporoča proizvajalec. Uporaba drugih detergentov ali kemikalij lahko vpliva na varnost stroja.

! POZOR

Izbrani detergent uporabljajte racionalno, v skladu z navodili na embalaži izdelka.

! POZOR

Iz ponudbe priporočenih izdelkov izberite tistega, ki je najprimernejši za predvideno delo, in ga razredčite z vodo po navodilih na embalaži ali v katalogu.

Preden začnete s polnjenjem posode, odvijte pokrov (slika 8, ref. 2) in odprite pipo (slika 8, ref. 3) na cevi (slika 8, ref. 1). S tem postopkom omogočite izločitev zraka iz cevi/posode in nadzor nivoja vode/detergenta v posodi neposredno na vidni cevi med postopkom polnjenja. Napolnite posodo skozi predvideno odprtino (slika 9). Stroj je opremljen s pokrovčkom, na katerem je merilo za redčenje detergenta z vodo v posodi. Če je posoda prazna, se bo na zaslonu prikazalo ustrezno alarmno sporočilo – glejte razdelek **»Alarmi na zaslonu«**; za nadaljevanje delovanja je treba izbirnik delovanja obrniti na OFF (ponastavitev napak). Ko zaključite postopek, zaprite pipo (slika 8, ref. 3) in privijte pokrov (slika 8, ref. 2).

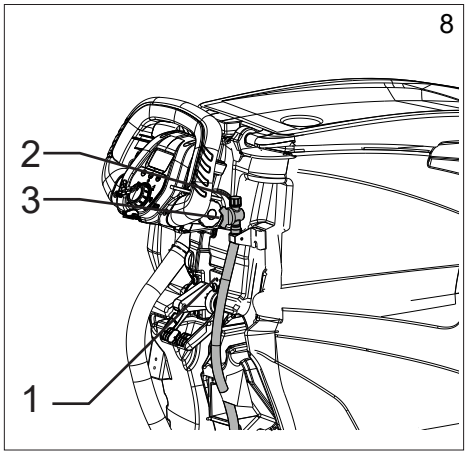

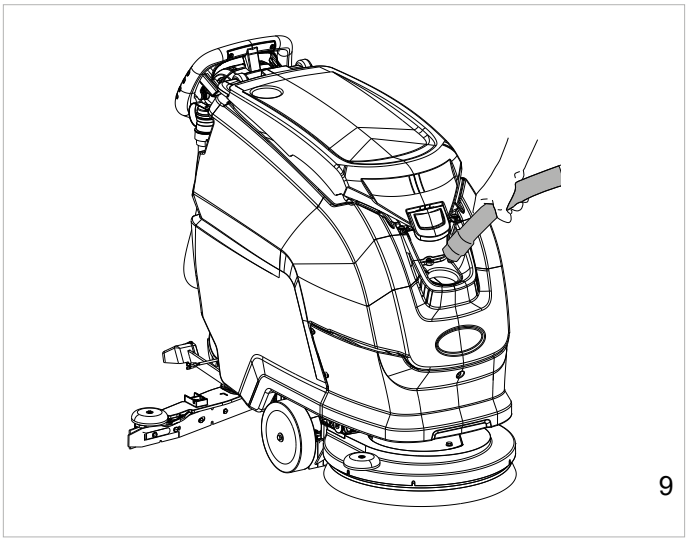

Severe Environment

! NEVARNOST

Vnetljive tekočine lahko povzročijo eksplozijo ali požar. Ne uporabljajte vnetljivih tekočin.

! POZOR

Stroj je zasnovan za uporabo z detergenti, ki jih dobavlja ali priporoča proizvajalec. Uporaba drugih detergentov ali kemikalij lahko vpliva na varnost stroja.

! POZOR

Ko uporabljate napravo "Severe Environment", mora biti posoda za vodo/detergent napolnjena SAMO z VODO, pri temperaturi med +4 °C/39,2 °F in 55 °C/131 °F.

NE dajajte detergenta v posodo za vodo/detergent.

Z uporabo čistilnega sistema “Severe Environment” je mogoče detergent upravljati ločeno od posode za vodo/detergent. Sistem je mogoče aktivirati ali deaktivirati v katerem koli trenutku in omogoča mešanje detergenta z vodo z natančnostjo med 0,2 % in 7 % (tovarniška nastavitev 2 %).
Napolnite posodo “Severe Environment” z detergentom z nizko stopnjo penjenja v primerni koncentraciji (slika 10).
Opomba: za informacije o delovanju čistilnega sistema »Severe Environment« glejte razdelek Krmilni elementi, referenca – način »Brush« (slika 16, ref. 5), način »Auto« (slika 16, ref. 6).

! INFORMACIJA

Če želite spremeniti odstotek razredčitve, glejte razdelek »Tehnični meni«.

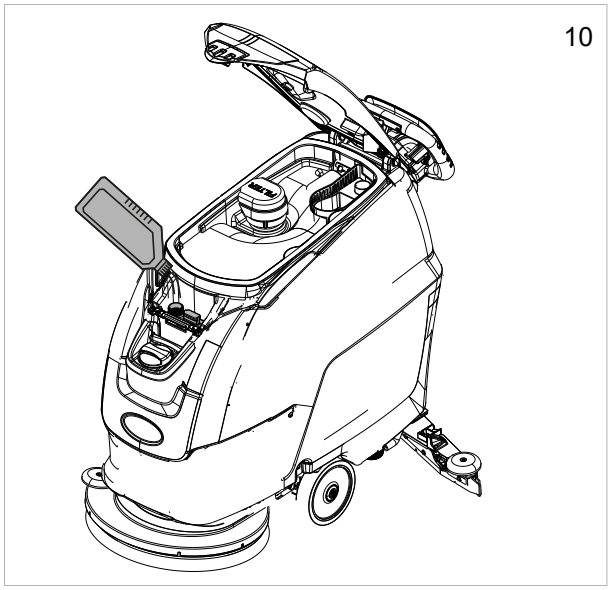

ec-H2O NanoClean

! POZOR

Pri uporabi naprave ec-H2O NanoClean mora biti posoda za vodo/detergent napolnjena SAMO s čisto, hladno VODO s temperaturo < 21 °C/70 °F .

NE dajajte detergenta v posodo za vodo/detergent.

! INFORMACIJA

Ob prvi uporabi ali po zamenjavi vložka za pripravo vode bo naprava ec-H2O NanoClean samodejno prezrla izbrano nastavitev pretoka za do 75 minut.

ČISTILNI SISTEM ec-H2O NanoClean
Pri uporabi tehnologije ec-H2O NanoClean teče navadna voda skozi modul, v katerem se električno pretvori v čistilno raztopino.
Električno pretvorjena voda razgradi umazanijo in jo zadrži v suspenziji, kar omogoča, da jo stroj brez težav odstrani.
V zbirni posodi pretvorjena voda spet postane navadna voda.
Sistem ec-H2O NanoClean ni primeren za vse vrste umazanije, vključno z visokimi koncentracijami maščob in olj. Morda bodo potrebni običajni kemični detergenti, odvisno od vrste umazanije.

Nastavitev pretoka raztopine ec-H2O NanoClean

Za nastavitev pretoka raztopine pri uporabi čistilnega sistema ec-H2O NanoClean vklopite napravo (slika 11) in nato pritisnite gumb za upravljanje pretoka (slika 12), ki je nameščen na modulu ec-H2O NanoClean:

- ena lučka = nizek,
- dve lučki = srednji (tovarniška nastavitev),
- tri lučke = visok.

Modul ec-H2O NanoClean je nameščen na vrhu sklopa glave.

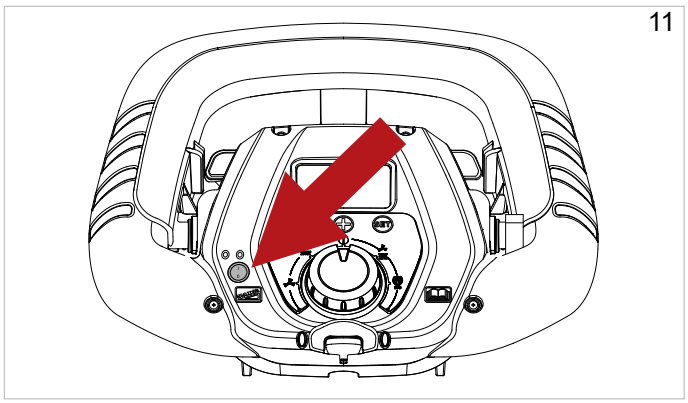

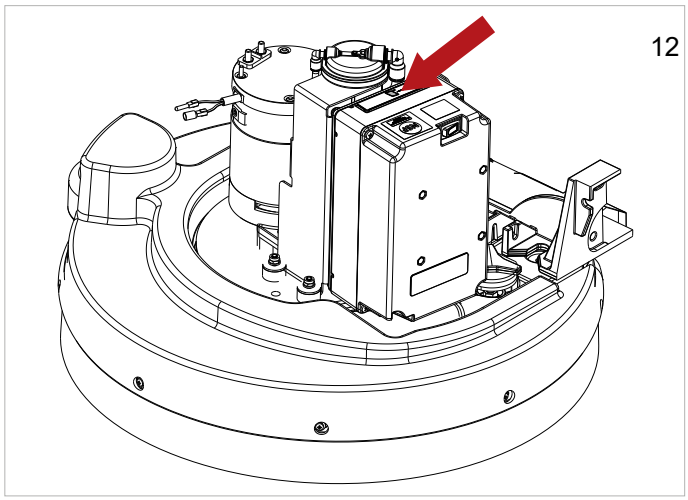

PRAKTIČNI VODNIK ZA OPERATERJA

! POZOR

Pred začetkom dela oblecite delovno obleko, zaščito za sluh, nedrseče in nepremočljive čevlje, masko za zaščito dihal, rokavice in vso drugo varovalno opremo, ki se zahteva zaradi okolja, v katerem delate.

! POZOR

Stroja nikoli ne pustite brez nadzora ali parkiranega z vstavljenim elektronskim kontaktnim ključem.

! INFORMACIJA

Ob prvi uporabi stroja je priporočljivo, da ga za kratek čas preizkusite na obsežni površini brez ovir, da si pridobite potrebne izkušnje.

! POZOR

Da ne bi prišlo do poškodbe površine tlaka, ki ga čistite, ne dovolite, da bi se ščetke vrtele, medtem ko se stroj ne premika.

! POZOR

Detergente vedno razredčite po napotkih dobavitelja. Ne uporabljajte natrijevega hipoklorita (belila) ali drugih oksidantov, zlasti v visokih koncentracijah. Ne uporabljajte topil ali ogljikovodikov. Temperatura vode in detergenta ne sme preseči najvišje vrednosti, navedene v »Tehničnih specifikacijah«. Ne smeta vsebovati peska in/ali drugih nečistoč.

Stroj je zasnovan za uporabo z detergenti, ki se malo penijo in so biološko razgradljivi ter izdelani posebej za stroj za pranje in sušenje tal.

Za popoln in posodobljen seznam detergentov in kemičnih izdelkov, ki so na voljo, se obrnite na proizvajalca.

Uporabljajte samo izdelke, ki so primerni za tlak in umazanijo, ki jo je treba odstraniti.

Upoštevajte varnostne predpise o uporabi detergentov, ki so navedeni v razdelku »Varnostni predpisi«.

Priprava stroja za delo

Pred začetkom dela opravite naslednje korake:

- ► Preverite, ali zaslon prikazuje, da so baterije popolnoma napolnjene. Po potrebi napolnite. Glejte razdelek **»Vzdrževanje baterij in polnjenje«**.
- ► Poskrbite, da je zbirna posoda prazna. Po potrebi jo izpraznite, glejte razdelek **»Praznjenje zbirne posode«**.
- ► Poskrbite, da je posoda za čistilno raztopino polna. Po potrebi jo napolnite, glejte razdelek **»Polnjenje posode za vodo/ detergent«**. Če stroj ni opremljen z dodatkom »«Severe Environment««, lahko detergent dodate v posodo v želenem odstotku z uporabo merilnega pokrovčka.
- ► Prilagodite višino instrumentne plošče tako, da odvijete ustrezne gumbe (slika 13, ref. 4).

Krmilni elementi

- ► **Zaslon (slika 14)**:
  - ► Prikazuje nastavitev pospeševanja (slika.14, ref. 1): različica z električnim pogonom.
  - ► Napolnjenost baterije, izražena v odstotkih (slika 14 – ref. 2), glejte tudi razdelek »BSI - Battery status indicator«.
  - ► Ni v uporabi (slika 14, ref. 3).
  - ► Števec ur (slika 14, ref. 4).
  - ► Alarmi (glejte razdelek »Alarmi na zaslonu«).
  - ► Prikaz izbranega delovnega programa (slika 14, ref. 5).
  - ► Prikaz ščetke, s stopnjo tlaka (slika 14, ref. 6).
  - ► Prikaz dovajanja vode, z nivojem (slika 14, ref. 7).
  - ► Prikaz sesanja, s stopnjo hitrosti (slika 14, ref. 8).

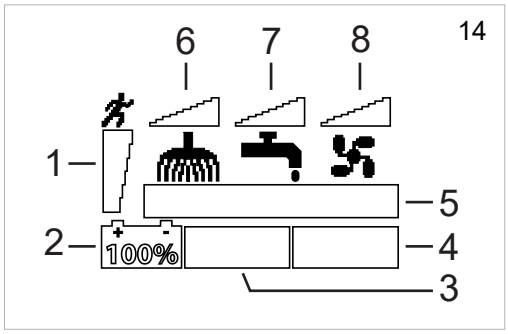

- ► **Elektronski ključ (slika 15, ref. 1):** z vstavitvijo ključa v ležišče se omogoči delovanje stroja; v nujnem primeru odstranite ključ, da popolnoma izklopite stroj.
- ► **Izbirnik delovanja (slika 15, ref. 2):** vrtljivi gumb za nastavitev stroja na želeni delovni program:

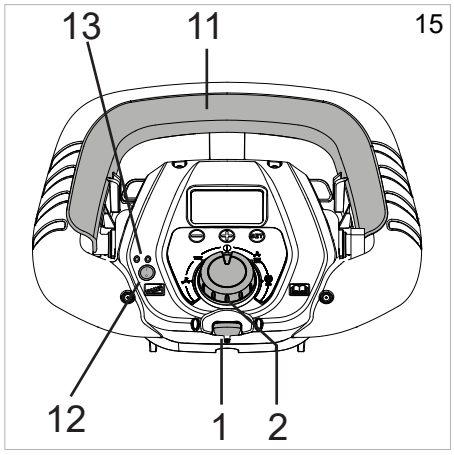

- ► **OFF (slika 16, ref. 3):** v tem položaju je omogočen električni pogon (če je nameščen), hitrost stroja pa je mogoče upravljati z gumboma »-« in »+«. Poleg tega lahko s pritiskom na gumb »SET« izberete naslednje funkcije upravljanja:
  - ► če enkrat pritisnete gumb »SET«, se prikaže meni za priklop/odklop ščetk; s pritiskom na gumb »-« se ščetke odklopijo, s pritiskom na gumb »+« pa se ščetke priklopijo (pri strojih, ki so opremljeni z aktivatorjem);
  - ► če dvakrat pritisnete gumb »SET«, se prikaže **»Tehnični meni«**, do katerega dostopate s hkratnim pritiskom na gumba »-« in »+«.

► **Motor sesalnika (slika 16, ref. 4):** v tem položaju je poleg aktiviranega sesanja omogočen električni pogon (če je nameščen), hitrost stroja pa je mogoče upravljati z gumboma »-« in »+«. Motor sesalnika se zažene z upravljanjem ročice za vožnjo (slika 15, ref. 11); pri modelih z električnim pogonom se motor sesalnika zažene, ko upravljate ročico za vožnjo po spustu ročice otiralnika (slika 13, ref. 3). S pritiskom na gumb »SET« lahko izberete tudi naslednjo funkcijo upravljanja:

  ► če enkrat pritisnete gumb »SET«, se prikaže meni za daljinsko sesanje; s pritiskom na gumb »+« vklopite motor sesalnika, s pritiskom na gumb »-« pa izklopite motor sesalnik; motor sesalnika je mogoče izklopiti tudi z ročico za vožnjo.

► **Ščetka (slika 16, ref. 5):** v tem položaju je poleg aktiviranega motorja ščetke omogočen električni pogon (če je nameščen), hitrost stroja pa je mogoče upravljati z gumboma »-« in »+«. Poleg tega lahko s pritiskom na gumb »SET« izberete naslednje funkcije upravljanja:

  ► če enkrat pritisnete gumb »SET«, se prikaže meni za dovajanje raztopine; hitrost dovajanja lahko spreminjate z gumboma »+« in »-«;

  ► če dvakrat pritisnete gumb »SET«, se prikaže meni za tlak čistilne glave; tlak na glavi lahko spreminjate z gumboma »-« in »+« (pri strojih, ki so opremljeni z aktivatorjem);

  ► če trikrat pritisnete gumb »SET«, se prikaže meni »Severe Environment«; hitrost dovajanja detergenta lahko spreminjate z gumboma »+« in »-« (pri modelih, opremljenih z dodatkom »Severe Environment«).

! INFORMACIJA

Ko je stroj v načinu »Ščetka«, se sistem »Severe Environment« samodejno vklopi.

► **Samodejno (slika 16, ref. 6):** v tem položaju so aktivirane vse funkcije stroja: tlak čistilne glave (pri modelih, ki so opremljeni z aktivatorjem) je prednastavil proizvajalec, prav tako hitrost dovajanja detergenta, vendar je oboje mogoče spremeniti z uporabo **»Tehničnega menija«** (glejte razdelek »**Tehnični meni**«); električni pogon je omogočen (če je nameščen) in hitrost stroja je mogoče upravljati z gumboma »-« in »+«. Poleg tega lahko s pritiskom na gumb »SET« izberete naslednje funkcije upravljanja:

  ► če enkrat pritisnete gumb »SET«, se prikaže meni za dovajanje raztopine; hitrost dovajanja lahko spreminjate z gumboma »+« in »-«;

  ► če dvakrat pritisnete gumb »SET«, se prikaže meni za tlak čistilne glave; tlak na glavi lahko spreminjate z gumboma »-« in »+« (pri strojih, ki so opremljeni z aktivatorjem);

  ► če trikrat pritisnete gumb »SET«, se prikaže meni »Severe Environment«; hitrost dovajanja detergenta lahko spreminjate z gumboma »+« in »-« (pri modelih, opremljenih z dodatkom »Severe Environment«).

! INFORMACIJA

Ko je stroj v načinu »Samodejno (slika 16, ref. 6)«, se sistem »Severe Environment« samodejno vklopi.

► **Eco (slika 16, ref. 7):** v tem položaju so aktivirane vse funkcije stroja: tlak čistilne glave (pri modelih, ki so opremljeni z aktivatorjem) je prednastavil proizvajalec, prav tako hitrost dovajanja detergenta – teh parametrov ni mogoče spremeniti – električni pogon je omogočen (če je nameščen) in hitrost stroja je mogoče upravljati z gumboma »-« in »+«. Način »Eco« je mogoče uporabljati samo s čistilnim sistemom ec-H2O NanoClean.

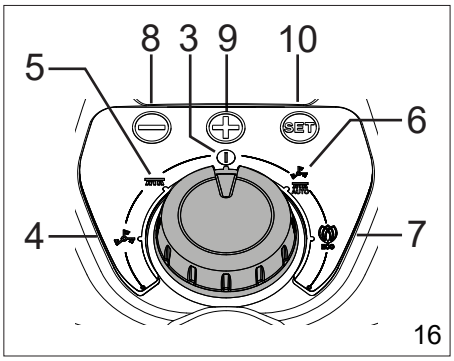

! INFORMACIJA

Ko je stroj v načinu »Eco«, se sistem »Severe Environment« samodejno izklopi.

► **Stikalo za ec-H2O NanoClean (dodatek) (slika 15, ref. 12): vklopi in izklopi napravo.**

! POZOR

Pri uporabi stroja z aktivirano napravo ec-H2O NanoClean obrnite izbirnik načina delovanja v položaj »Eco«.

Prepovedano je uporabljati način »Ščetka« ali »Samodejno« z aktiviranim čistilnim sistemom »ec-H2O NanoClean«.

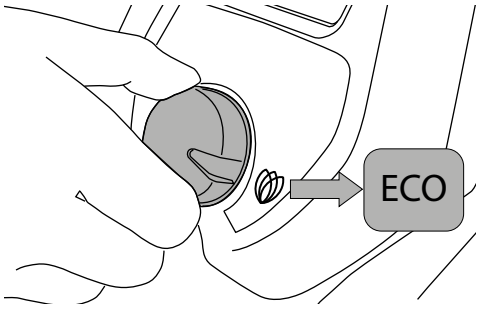

! POZOR

Pri uporabi naprave ec-H2O NanoClean mora biti posoda za vodo/detergent napolnjena SAMO s čisto, hladno VODO s temperaturo < 21 °C/70 °F .

NE dajajte detergenta v posodo za vodo/detergent.

! INFORMACIJA

Če želite spremeniti pretok raztopine naprave ec-H2O NanoClean, glejte razdelek »Nastavitev pretoka raztopine ec-H2O NanoClean«.

► **Indikatorski LED-lučki sistema ec-H2O NanoClean (slika 15, ref. 13). Ti lučki prikazujeta stanje delovanja ali morebitne napake z barvo in utripanjem.**

  ► Zelena LED-lučka neprekinjeno sveti: normalno delovanje.

  ► Rdeča lučka in zelena lučka utripata: treba je zamenjati vložek za pripravo vode. Zamenjajte vložek v skladu z razdelkom **»Zamenjava vložka za pripravo vode ec-H2O NanoClean«**.

  ► Rdeča LED-lučka neprekinjeno sveti ali utripa: obrnite se na servisno službo.

► **Ročica za vožnjo (slika 17)**: vlečenje ročice nazaj proti operaterju omogoča vzvratno vožnjo, potiskanje ročice stran od operaterja pa omogoča vožnjo naprej; hitrost se spreminja z gumboma »+« in »-«.

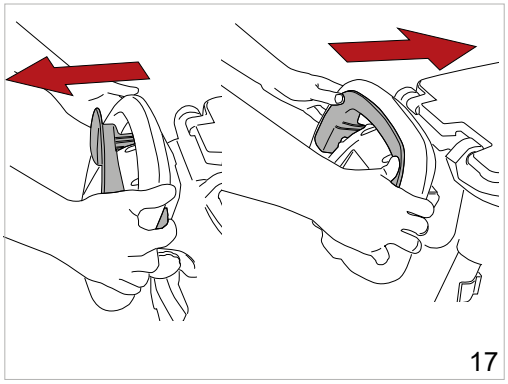

► **Gumb za sprostitev posode (slika 13, ref. 1)**: sprosti posodo z ogrodja stroja, kar omogoča, da se nagne nazaj.
► **Stopalka za dvig glave (slika 13, ref. 2)**: dvigne in spusti čistilno glavo (pri modelih, ki so opremljeni z aktivatorjem).
► **Ročica otiralnika (slika 13, ref. 3):** dvigne in spusti otiralnik, omogoči ali onemogoči delovanje motorja sesalnika pri modelih z električnim pogonom.
► **Gumbi za nastavitev višine instrumentne plošče (slika 13, ref. 4)**: z odvijanjem obeh gumbov se instrumentna plošča sprosti za nastavitev višine.

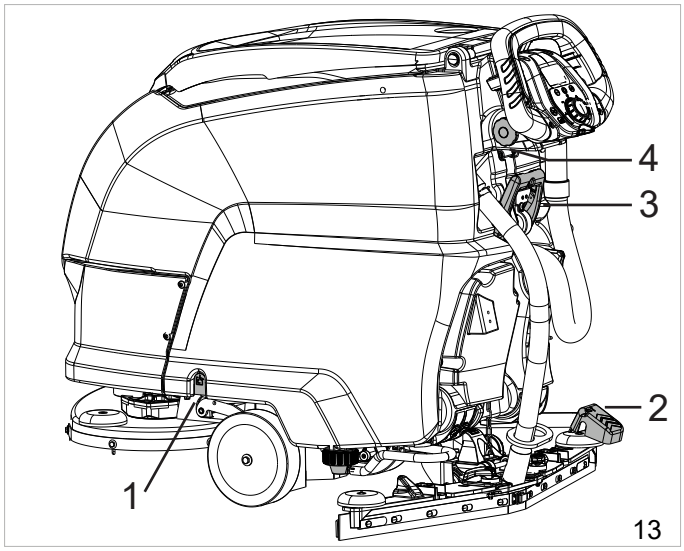

► **Gumb »SET« (slika 16, ref. 10)**: uporablja se za dostop do podmenijev delovnih programov stroja in interno do **»Tehničnega menija«** za izbiro in spreminjanje nastavitve parametra ter potrditev nove nastavitve.
  ► **Gumb »+« (slika 16, ref. 9)**: v podmenijih delovnih programov stroja poveča vrednost trenutne funkcije; v **»Tehničnem meniju«** izbere naslednji parameter ali poveča vrednost izbranega parametra.
  ► **Gumb »-« (slika 16, ref. 9)**: v podmenijih delovnih programov stroja zmanjša vrednost trenutne funkcije; v **»Tehničnem meniju«** izbere prejšnji parameter ali zmanjša vrednost izbranega parametra.

Postopek

► Vstavite elektronski ključ v ležišče.
► Z izbirnikom delovanja izberite želeni program čiščenja.
► Aktivirajte ročico za vožnjo, znižajte otiralnik in pričnite z delom.
► Pri modelih brez električnega pogona se lahko morebitno odstopanje stroja od ravne linije popravi z vrtenjem gumba (slika 18, ref. 1)

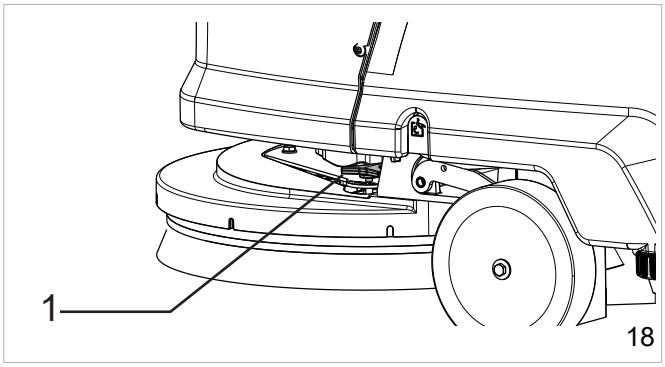

Nekaj koristnih nasvetov za optimalno uporabo stroja za pranje in sušenje tal

Če je na tleh posebej trdovratna umazanija, se lahko postopka pranja in sušenja opravita v dveh ločenih fazah.
Predpranje z uporabo ščetk ali blazine:
► Izberite program za ščetko.
► Aktivirajte ročico za vožnjo, pričnite z delom.
► Po potrebi prilagodite pretok detergenta, ki se dovaja do ščetke; izhodni pretok mora biti sorazmeren s hitrostjo premikanja, ki jo določi operater; počasneje kot se stroj premika, manjšo količino detergenta je treba sprostiti.
► Pri čiščenju posebej umazanih območij pustite detergentu dovolj časa, da s svojim kemičnim delovanjem loči in raztopi umazanijo v vodnem filmu, ščetkam pa zagotovite čas za učinkovito mehansko delovanje.

Sušenje:
► Izberite program za sesanje in spustite otiralnik.
► Aktivirajte ročico za vožnjo, pričnite z delom.
► Večkrat potujte po prej opranem področju, da na ta način dosežete rezultat popolnega pranja in bistveno se skrajšajo nadaljnji postopki rednega vzdrževanja.

Praznjenje zbirne posode

Če je posoda polna, se na zaslonu prikaže ustrezen alarm, glejte razdelek **»Alarmi na zaslonu«**; po nekaj sekundah se motor sesalnika izklopi, takrat je treba ustaviti stroj in izprazniti zbirno posodo, pri čemer upoštevajte spodnja navodila. Če želite nato nadaljevati z delom, morate najprej obrniti izbirnik delovanja v položaj OFF (ponastavitev napake):

- ► Izklopite vse funkcije stroja.
- ► Stroj premaknite v območje, namenjeno za odstranjevanje.
- ► Odklopite cev s sponke.
- ► Izpraznite posodo z uporabo cevi (slika 19, ref. 1) in ko končate, sperite posodo s čisto vodo.

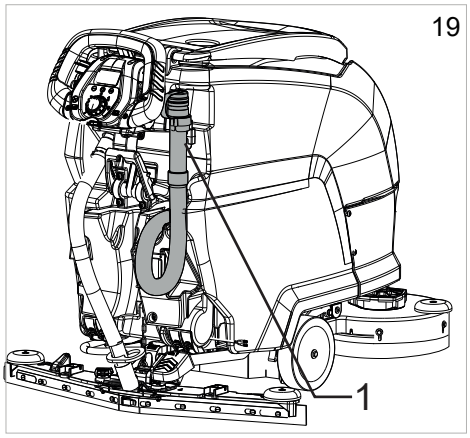

Praznjenje posode za vodo/detergent

Izpraznite posodo po navodilih, ki se nahajajo v nadaljevanju:

- ► Izklopite vse funkcije stroja.
- ► Stroj premaknite v območje, namenjeno za odstranjevanje.
- ► Stroj ustavite.
- ► Odstranite cev (slika 20, ref. 1) iz držala in odvijte pokrov (slika 20, ref. 2).
- ► Spustite cev in odprite pipo (slika 20, ref. 3), da izpraznite posodo.

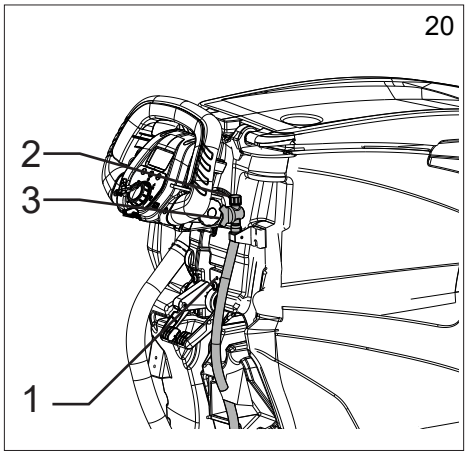

BSI - Battery status indicator

Naprava BSI, nameščena v prostoru za baterije, je povezana s strojem in omogoča prikaz stanja baterije.
Zaslon BSI prikazuje naslednje elemente informacij, ki si jih lahko ogledate s pomikanjem po straneh z gumbom »SET«:

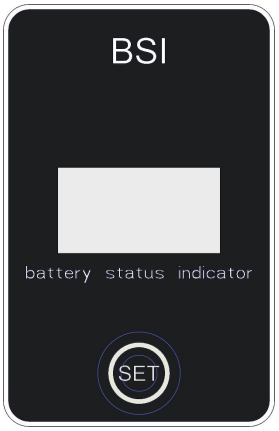

1. stran:

- ► **%,** napolnjenost baterije, izražena v odstotkih.
- ► **Current:** tok, ki ga odvzema stroj.
- ► **Voltage:** napetost baterije.

2. stran:

- ► **SOC:** dejanska raven napolnjenosti baterije, izražena v %.
- ► **SOH:** zdravje baterije, izraženo v %, ki predstavlja trenutno zmogljivost baterije v primerjavi z zmogljivostjo nove baterije.
- ► **Runtime:** preostali čas delovanja.

3. stran:

- ► **Err**: napake baterije, **obrnite se na službo za stranke**.
- ► **Temp**: temperatura baterije.
- ► **Life Ah**: skupna zmogljivost baterije v amperskih urah.
- ► **V:**: različica programske opreme baterije.

! INFORMACIJA

Če povezava CAN BUS z baterijo ne deluje, se prikaže sporočilo o napaki »Battery NA«: obrnite se na službo za stranke.

Zaključek dela

! INFORMACIJA

Izpraznite zbirno posodo in napolnite baterije

Po končanem delu odstranite elektronski ključ iz ležišča.

Premikanje stroja, ko ne dela

Za premikanje stroja storite naslednje:

- ► Dvignite otiralnik.
- ► Dvignite čistilno glavo.
- ► Obrnite izbirnik delovanja v položaj OFF.
  - ► Različica z mehanskim pogonom: potisnite ali povlecite.
  - ► Različica z električnim pogonom: upravljajte ročico za vožnjo.

NAVODILA ZA VZDRŽEVANJE

! NEVARNOST

Dokler ne odklopite napajanja, ne izvajajte nobenega vzdrževanja. Vzdrževalne posege na električnem sistemu, kot tudi vsa ostala vzdrževanja, ki niso izrecno opisana v tem priročniku za uporabo, mora opraviti specializirano tehnično osebje, v skladu z veljavnimi varnostnimi predpisi in s predvidenim v priročniku za vzdrževanje.

! NEVARNOST

Pred dviganjem/obračanjem posode zaradi dostopa do prostora jo je treba izprazniti, nato pa namestiti varnostni drog, ki preprečuje nenamerno zapiranje posode, glejte poglavje "INFORMACIJE O VARNOSTI".

! NEVARNOST

Pri dviganju/spuščanju posod bodite previdni, da se izognete morebitni nevarnosti stisnjenja; bodite pozorni na mesta stiskanja.

Vzdrževanje – splošna pravila

Izvajanje rednega vzdrževanja opravite po napotkih proizvajalca zagotavlja boljši izkoristek in daljšo trajnost stroja.

Pri čiščenju stroja vedno upoštevajte naslednje varnostne ukrepe:

- ► Ne uporabljajte visokotlačnih čistilnikov. Voda bi lahko prodrla v prostor z električnimi deli ali motorji, kar povzroči poškodbe ali kratke stike.
- ► Ne uporabljajte pare, ker bi se plastični deli lahko deformirali.
- ► Ne uporabljajte topil ali izdelkov na osnovi ogljikovodikov. To lahko poškoduje pokrove in gumijaste dele.

Čiščenje zračnega filtra motorja sesalnika

S sprostitvijo zaporne ročice odprite pokrov zbirne posode, nato iz ohišja odstranite filter (slika 21, ref. 1) in ga operite s tekočo vodo ali detergentom, ki ga uporabljate s strojem; filter znova vstavite v ohišje, ko je popolnoma suh.

Čiščenje košare za smeti

Odprite pokrov zbirne posode, nato odstranite smeti, nabrane v košari (slika 21, ref. 2); če želite oprati košaro, jo dvignite iz ohišja in jo očistite.

Čiščenje plovca zbirne posode

Odprite pokrov zbirne posode, nato odstranite košaro za smeti (slika 21, ref. 2) tako, da jo dvignete iz ohišja, obrnite na stran zaščito plovca (slika 21, ref. 3) in očistite plovec ter preverite, ali prosto drsi po vodilu.

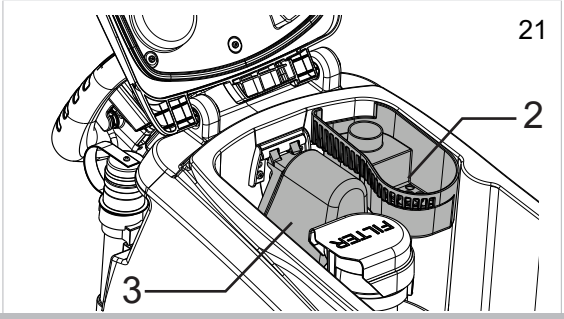

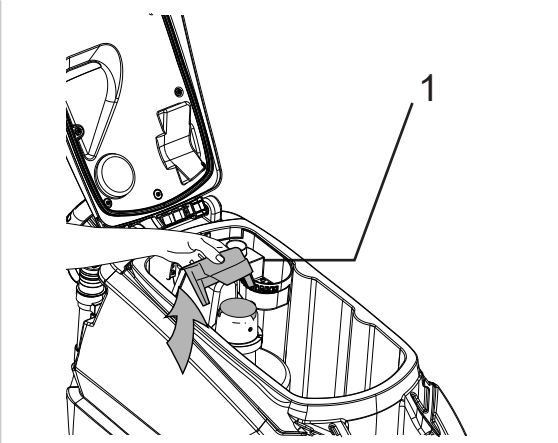

Čiščenje filtra posode za vodo/detergent

Čiščenje filtra opravite na naslednji način:

- ► Odvijte pokrov filtra (slika 22, ref. 1), odstranite filter/priključek cevi (slika 22, ref. 2) in ga operite s tekočo vodo ali detergentom, ki ga uporabljate s strojem.
- ► Namestite filter nazaj v ohišje, pri čemer se prepričajte, da je pravilno nameščen, in privijte pokrov.

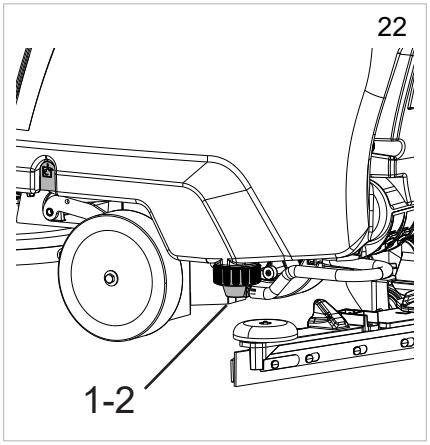

Čiščenje otiralnika

- ► Očistite letve otiralnika (slika 23). Preverite robove za morebitne poškodbe in obrabo in če je treba letve zamenjati, glejte razdelek »Zamenjava letev otiralnika«.
- ► Odstranite pokrov lovilne posode s sklopa otiralnika in očistite posodo (slika 23).

Varovalke: zamenjava

! POZOR

Nikoli ne namestite varovalke z višjo jakostjo toka, kot je predvideno.

Varovalke lahko zamenja samo servisni center TENNANT ali usposobljeno tehnično osebje podjetja TENNANT.
Dvignite posodo, odklopite priključek napeljave baterij z električnega sistema ali odklopite napajalni kabel, odstranite pokrov (slika 24, ref. 1) za dostop do varovalk.

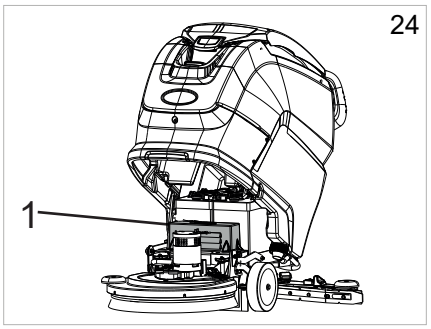

Vzdrževanje baterij in polnjenje

! POZOR

Za polnjenje baterije uporabljajte samo polnilnik baterij, ki ga je dobavil proizvajalec.

! INFORMACIJA

Pred polnjenjem baterij odstranite elektronski ključ iz instrumentne plošče.

! POZOR

Da preprečite trajne poškodbe baterije, ne dovolite, da se popolnoma izprazni.

! POZOR

Polnjenje opravite, kot je navedeno v priročniku polnilnika,

»VGRAJENI« polnilnik baterij – konfiguriran za baterije LITIJEVE:

- ► Izklopite stroj.
- ► Izvlecite vtič polnilnika baterij iz ohišja (slika 25, ref. 2).
- ► Vtič vklopite v omrežno vtičnico.
- ► Začnite s polnjenjem.
- ► Na zaslonu stroja bo prikazano, ko bo cikel polnjenja končan, glejte razdelek **»Alarmi na zaslonu«.**
- ► Po končanem polnjenju odklopite vtič iz omrežne vtičnice.

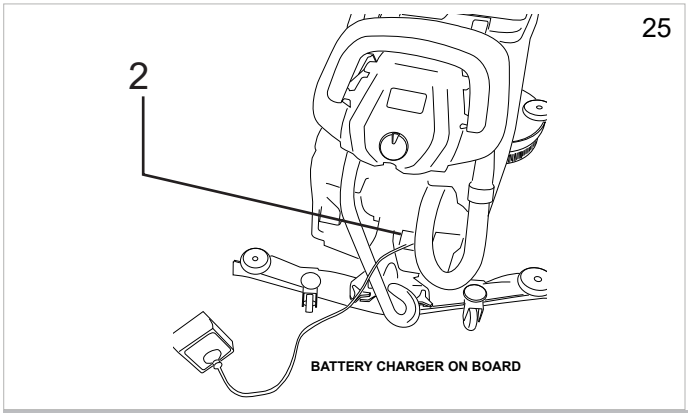

Zamenjava letev otiralnika

- ► Znižajte otiralnik.
- ► Odstranite sesalno cev z otiralnika.
- ► Odvijte oba gumba in odstranite otiralnik iz rež na nosilcu.
- ► Odvijte dva zunanja gumba na otiralniku; to povzroči ločitev vzmetnega držala letve od okvirja otiralnika. Če želite pospešiti odvijanje gumbov, stisnite držalo letve in okvir otiralnika skupaj.

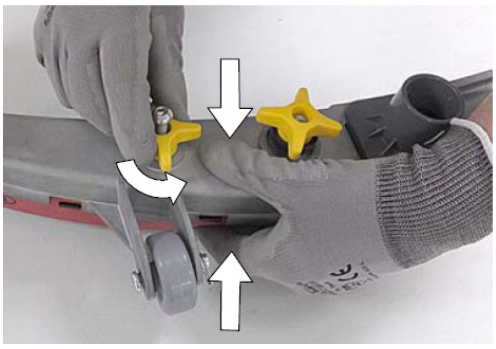

- ► Odstranite obrabljene letve iz držala letve.

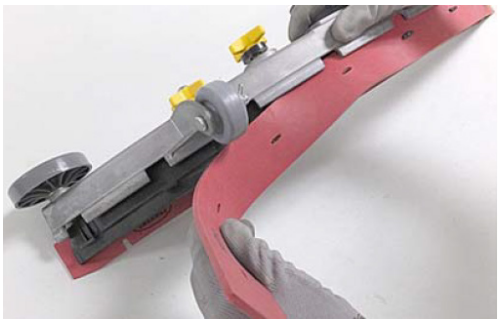

- ► Namestite zadnjo letev in jo obračajte tako, da so bili vsi štirje robovi v stiku s tlemi, dokler niso vsi obrabljeni, ali pa jo zamenjajte z novo letvijo. Preverite, ali so utori v letvi pravilno poravnani z jezički na držalu letve.

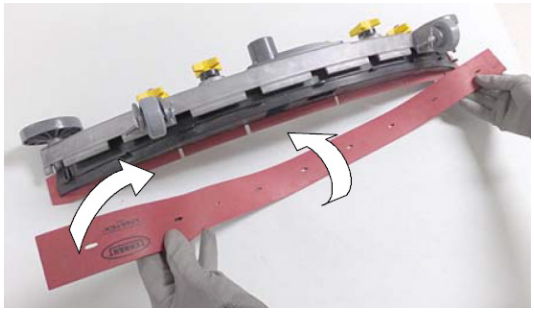

► Trdno pritisnite skupaj vzmetno držalo letve in okvir otiralnika ter znova privijte zunanja gumba.

► Otiralnik znova montirajte na nosilec po prej opisanih napotkih.

Zamenjava vložka za pripravo vode ec-H2O NanoClean

! INFORMACIJA

Ob prvi uporabi ali po zamenjavi vložka za pripravo vode bo sistem ec-H2O NanoClean samodejno prezrl izbrano nastavitev pretoka za do 75 minut.

Vložek za pripravo vode je treba zamenjati, ko je dosežena največja nazivna poraba vode ali po izteku navedenega časa aktiviranja vložka, kar nastopi prej. Ko je treba zamenjati vložek, utripata rdeča lučka in zelena lučka sistema ec-H2O NanoClean. Odvisno od uporabe stroja lahko nov vložek traja običajno od 12 mesecev, če je uporaba stroja intenzivna, pa do 24 mesecev v primeru manj intenzivne uporabe: upoštevajte naslednji postopek:

► Odstranite dva cevna priključka z vložka tako, da pritisnete črna obroča navznoter in povlečete priključka navzven.

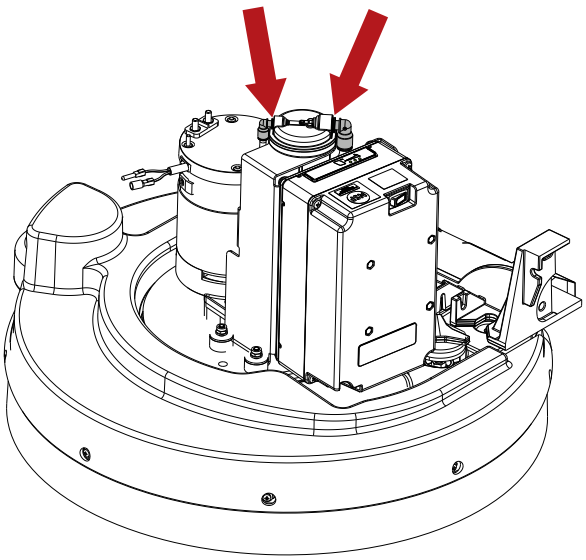

► Dvignite vložek in ga odstranite.

► Pri nameščanju novega vložka na nalepko zapišite datum namestitve.

► Namestite nov vložek in priklopite obe cevi, pri čemer se prepričajte, da sta cevna priključka dobro pritrjena na nov vložek.

► Ponastavite časovnik za nov vložek na naslednji način:

  ► Vklopite stroj.

  ► Vklopite napravo.

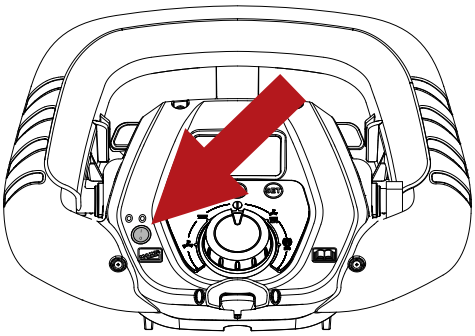

► Pritisnite gumb modula ec-H2O NanoClean in ga držite 10 sekund; ko gumb spustite, začnejo tri lučke indikatorja pretoka utripati v zaporedju naprej in nazaj.

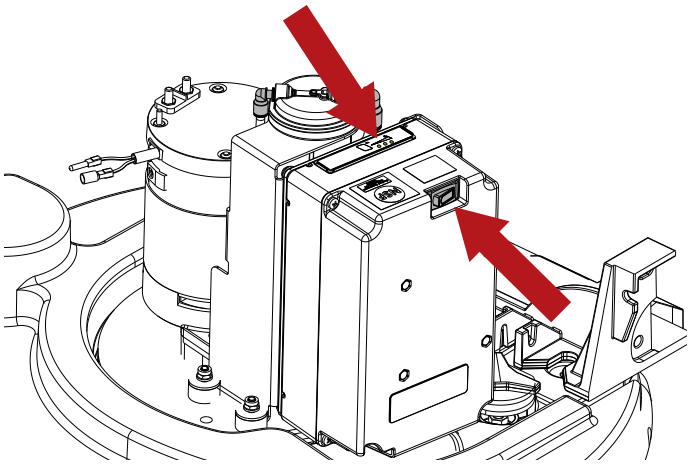

► Ko se indikatorji še naprej premikajo naprej in nazaj, pritisnite gumb za pretok raztopine: tri lučke trikrat utripnejo za potrditev ponastavitve časovnika vložka. Če lučke ne utripnejo trikrat, kot je opisano, ponovite postopek.

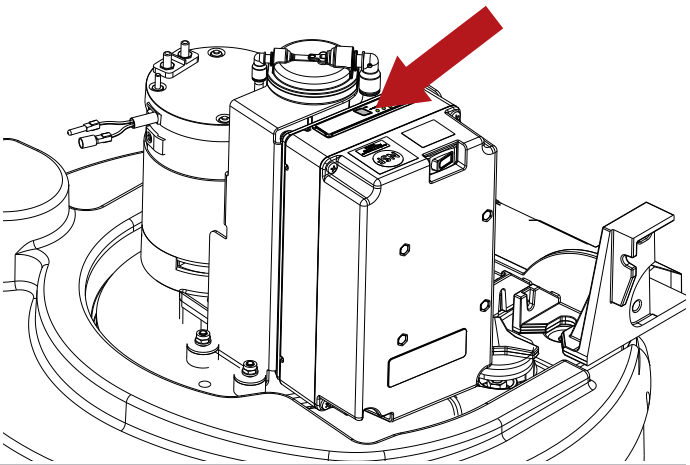

Redni pregledi

PREVERITE	VSAKODNEVNI POSTOPKI	TEDENSKI POSTOPKI	POLLETNI POSTOPKI	POSTOPKI VSAKIH 400 UR
IZPRAZNITE ZBIRNO POSODO IN JO OPERITE	X			
OČISTITE LETVE OTIRALNIKA IN PREVERITE OBRABLJENOST	X			
PREVERITE SESALNO ODPRTINO OTIRALNIKA, DA NI ZAMAŠENA	X			
NAPOLNITE BATERIJE	X			
OČISTITE PLOVEC ZBIRNE POSODE		X		
OČISTITE ZRAČNI FILTER MOTORJA SESALNIKA		X		
OČISTITE FILTER POSODE ZA VODO/DETERGENT		X		
OČISTITE CEV MOTORJA SESALNIKA		X		
OČISTITE ZBIRNO POSODO IN POSODO ZA ČISTILNO RAZTOPINO		X		
USPOSOBLJENO OSEBJE PODJETJA TENNANT NAJ PREGLEDA ELEKTRIČNI SISTEM			X	
SERVISER PODJETJA TENNANT NAJ PREGLEDA KARBONSKE ŠČETKE VSEH ELEKTROMOTORJEV IN JIH ZAMENJA, ČE SO OBRABLJENE				X

OBDOBJA NEUPORABE

Ko stroja dolgo časa ne nameravate uporabljati, na primer, če je razstavljen v razstavnem prostoru ali v skladišču dlje od enega meseca, sledite spodaj navedenim točkam:

- ► Povsem napolnite baterije. Med daljšimi obdobji nedejavnosti poskrbite za občasna dodatna polnjenja (vsaj enkrat mesečno), da ohranite stalno največjo napolnjenost akumulatorjev.
- ► Baterije odklopite s stroja.
- ► Odklopite morebitni polnilnik baterij iz električnega napajanja.
- ► Otiralnik in ščetke (ali abrazivne kolute) je treba demontirati, oprati in shraniti na suhem mestu (po možnosti v vrečki ali plastični foliji), ki je zaščiteno pred prahom.
- ► Prepričajte se, da sta obe posodi povsem prazni in popolnoma čisti.

! POZOR

Če se baterije ne polnijo redno, kot je opisano zgoraj, se lahko nepopravljivo poškodujejo.

Proizvajalec ni odgovoren za morebitno nepravilno delovanje zaradi malomarnosti, neustrezne in/ali napačne uporabe stroja.

! POZOR

Ko se baterije izpraznijo na najnižjo raven, poskrbite, da jih v tem stanju ne pustite dlje časa, saj lahko to skrajša njihovo življenjsko dobo.

Napolnjenost baterij preverjajte vsaj enkrat tedensko.

ODPRAVLJANJE TEŽAV

TEŽAVE	VZROKI	REŠITVE
Stroj ne deluje	Baterije niso povezane	Baterije povežite s strojem
	Baterije so prazne	Napolnite baterije
	Pregorela varovalka	Zamenjajte
	Elektronski ključ ni vstavljen	Vstavite
Ščetke se ne vrtijo	Zbirna posoda je polna	Izpraznite zbirno posodo
	Pregorela varovalka	Zamenjajte
	Poškodovan rele	Zamenjajte
	Baterije so prazne	Napolnite baterije
	Preverite karbonske ščetke elektromotorja in jih zamenjajte, če so obrabljene	Zamenjajte
	Poškodovan motor	Zamenjajte
Stroj pere neenakomerno	Ščetke ali abrazivni koluti so obrabljeni	Zamenjajte
Raztopina ne izteka iz posode za detergent	Poškodovan elektromagnetni ventil	Zamenjajte
	Zamazan elektromagnetni ventil	Preverite
	Posoda za detergent je prazna	Napolnite
	Cev, ki dovaja raztopino na ščetko, je zamašena	Odstranite oviro
	Pregorela varovalka	Zamenjajte
Pretok raztopine se ne prekine	Poškodovan elektromagnetni ventil	Zamenjajte
	Poškodovana napeljava elektromagnetnega ventila	Preverite
Motor sesalnika ne deluje	Zbirna posoda je polna	Izpraznite zbirno posodo
	Pregorela varovalka	Zamenjajte
	Ročica otiralnika je dvignjena	Spustite
	Baterije so prazne	Napolnite baterije
	Preverite karbonske ščetke elektromotorja in jih zamenjajte, če so obrabljene	Zamenjajte
	Poškodovan motor	Zamenjajte
Otiralnik ne čisti ali ne sesa dobro	Rob gumijastih letev, ki so v stiku s tlemi, je posnet	Zamenjajte letve
	Ovira ali poškodba otiralnika	Preverite
	Plovec zbirne posode se je sprožil ali je blokiran z umazanijo ali je okvarjen	Izpraznite zbirno posodo, preglejte plovec
	Ovira v sesalni cevi	Preverite
	Sesalna cev ni povezana z otiralnikom ali je poškodovana	Preverite
Stroj se ne premika	Baterije so prazne	Napolnite baterije
	Preverite karbonske ščetke elektromotorja in jih zamenjajte, če so obrabljene	Zamenjajte
	Poškodovan motor	Zamenjajte
Baterije ne zagotavljajo normalne avtonomije	Terminali in sponke baterij so umazane in oksidirane	Očistite in namažite pole in sponke, napolnite baterije
	Polnilnik baterij ne deluje ali ni ustrezen	Preverite
Izpustna cev vode/detergenta ne prikazuje nivoja raztopine v rezervoarju med postopkom polnjenja.	Ventil izpustne cevi vode/detergenta je zaprt	Odstranite pokrovček in odprite ventil
	Pokrovček izpustne cevi vode/detergenta je privit	
»Severe Environment« Raztopina ne teče iz posode	Posoda »Severe Environment« je prazna	Napolnite
	Poškodovana črpalka	Obrnite se na servisno službo
ec-H2O NanoClean Naprava ne deluje	Sprožila se je varovalka naprave	Ponastavite varovalko
	Sprožila se je varovalka črpalke	Ponastavite varovalko
	Poškodovana črpalka	Obrnite se na servisno službo
ec-H2O NanoClean Rdeča lučka in zelena lučka sistema ec-H2O NanoClean utripata	Življenjska doba vložka za pripravo vode je potekla	Zamenjajte vložek v skladu z razdelkom **»Zamenjava vložka za pripravo vode ec-H2O NanoClean«**.
ec-H2O NanoClean Rdeča lučka sistema ec-H2O NanoClean utripa *	Zaznana napaka v sistemu ec-H2O NanoClean	Obrnite se na servisno službo

* Preverite, ali je bil v posodo za raztopino dodan detergent. Če ste napravo ec-H2O NanoClean uporabljali z vodo, ki vsebuje detergent, izpraznite posodo za vodo/detergent, jo napolnite s čisto vodo in uporabljajte napravo ec-H2O NanoClean, dokler koda napake ne izgine.

ALARMI NA ZASLONU

Alarm	Možen vzrok	Poseg
TERMIČNA ZAŠČITA ŠČETK	Pregrevanje motorja ščetk Okvara termičnega kontakta motorjev. Pomanjkljiva povezava	Pustite, da se motor ščetk ohladi. Zamenjajte motor ščetke. Preverite povezavo.
TERMIČNA ZAŠČITA POGONA	Pregrevanje motorja kolesa. Okvara termičnega kontakta motorja. Pomanjkljiva povezava	Počakamo, da se motor kolesa ohladi. Zamenjajte motor kolesa. Preverite povezavo.
REZERVA VODE	Posoda za raztopino je skoraj prazna. Blokiran senzor. Pomanjkljiv senzor ali povezava.	Napolnite rezervoar z raztopino. Očistite senzor nivoja. Zamenjajte senzor nivoja. Preverite povezavo.
NI VODE	Posoda za raztopino je prazna. Blokiran senzor. Pomanjkljiv senzor ali povezava.	Napolnite rezervoar z raztopino. Očistite senzor nivoja. Zamenjajte senzor nivoja. Preverite povezavo. Za nadaljevanje dela je izbirno stikalo delovanja potrebno obrniti na "OFF" (ponastavitev napak).
POSODA UMAZANE VODE	Zbirna posoda je polna. Blokiran senzor. Pomanjkljiv senzor ali povezava.	Izpraznite zbirno posodo. Očistite senzor nivoja. Zamenjajte senzor nivoja. Preverite povezavo. Za nadaljevanje dela je izbirno stikalo delovanja potrebno obrniti na "OFF" (ponastavitev napak).
KONEC KEMIKALIJE	Posoda »Severe Environment« je prazna. Blokiran senzor. Pomanjkljiv senzor ali povezava.	Napolnite posodo »Severe Environment«. Očistite senzor nivoja. Zamenjajte senzor nivoja. Preverite povezavo.
KARTICA FUNKCIJ NI ZAZNANA	Komunikacija s kartico delovanja je prekinjena. Pomožne kartice v okvari.	Preverite povezavo med karticami. Preverite pomožne kartice.
REZERVA BATERIJE	Napetost baterije nižja od: 20,9 V GEL/AGM - 21 V KISLINSKA. Baterije iztrošene.	Napolnite baterije. Zamenjajte baterije.
POKLIČITE SERVIS	Nastavljene ure programirane asistence so dosežene/presežene.	Pokličite servisni center za programirano vzdrževanje.
POLNJENJE BATERIJE	Deluje polnjenje baterije na stroju, preprečene so vse funkcije stroja.	Odklopite polnilnik baterij.
POLNJENJE KONČANO	Deluje polnjenje baterije na stroju, polnjenje je opravljeno, preprečene so vse funkcije stroja.	Odklopite polnilnik baterij.
O.C. ŠČETK	Prevelika obremenitev motorja. Okvara kartice delovanja. Motor ščetke je okvarjen.	Preverite obremenjenost motorja. Zamenjajte kartico storitev. Zamenjajte motor ščetke.
TEMPERATURA KARTICE VLEKA	prekomerna obremenitev vozila. Okvara kartice pogona. Vklopljena električna zavora.	Ohladite ali ogrejte kartico. Ne preobremenjujte stroja na dolgih nagibih. Zamenjajte kartico pogona. Preverite električno zavoro.
NAPAKA POSPEŠEVALNIKA	Pomanjkljive povezave potenciometra. Okvara potenciometra.	Preverite povezavo. Zamenjajte potenciometer.
U.V. KARTICE VLEKA	Napetost baterije je nižja od 18,3 V GEL/AGM - 18 V KISLINSKA. Baterije iztrošene.	Napolnite ali zamenjajte baterije.
NAPAKA ELEKTRIČNE ZAVORE	Okvara ožičenja. Pomanjkljivost/okvara električne zavore. V Tehničnem meniju je bila aktivirana električna zavora, ki pa ni nameščena na stroju.	Preverite napeljavo. Preverite/zamenjajte električno zavoro. Popravite nastavitve v Tehničnem meniju.
HDP 10 S	Ob vklopu je pritisnjena ročica za vožnjo. Potenciometer ročice za vožnjo ni nastavljen.	Ob vklopu stroja sprostite ročico za vožnjo. Preverite nastavitev potenciometra.
PRAZNA BATERIJA	Napetost baterije je nižja od 21,4 V- GEL / 20,5V KISLINSKA. Baterije iztrošene.	Napolnite baterije. Zamenjajte baterije.
NAPAKA TAG	Pomanjkljivost/okvara ključa. Pomanjkljivost/okvara kartice antene armaturne plošče	Zamenjajte ključ. Zamenjajte kartico antene-reed armaturne plošče Preverite napeljavo.
NAPAKA RFID	Pomanjkljivost/okvara ključa. Pomanjkljivost/okvara kartice antene armaturne plošče	Zamenjajte ključ. Zamenjajte kartico antene-reed armaturne plošče Preverite napeljavo.
TEMPERATURA SESALNIKA	Prevelika obremenitev motorja. Okvara kartice delovanja. Okvara sesalnika.	Preverite motor sesalnika. Zamenjajte kartico storitev Zamenjajte sesalnika.
TEMPERATURA ŠČETK	Prevelika obremenitev motorja. Okvara kartice delovanja. Okvara motorja.	Preverite motor. Zamenjajte kartico storitev Zamenjajte motor.
O.C. SESALNIKA	Prevelika obremenitev motorja. Okvara kartice delovanja. Okvara sesalnika.	Preverite motor sesalnika. Zamenjajte kartico storitev Zamenjajte sesalnika.
O.C. VLEKA	prekomerna obremenitev vozila. Okvara kartice pogona. Vklopljena električna zavora.	Preverite motor. Zamenjajte kartico pogona. Preverite električno zavoro.
POSODOBI FW	Posodobitev programske opreme.	Med posodabljanjem ne odstraniti ključa.
NAPAKA UTRIP. LUČI	Okvara ožičenja. Pomanjkljivost utripajoče luči. Utripajoča luč je okvarjena. V Tehničnem meniju je bila aktivirana utripajoča luč, ki pa ni nameščena na stroju.	Preverite napeljavo. Preverite utripajočo luč. Zamenjajte utripajočo luč. Popravite nastavitve v Tehničnem meniju.
NAPAKA ELEKT. VENTILA	Okvara ožičenja. Pomanjkljiv elektromagnetni ventil. Elektromagnetni ventil v okvari.	Preverite napeljavo. Preverite elektromagnetni ventil. Zamenjajte elektromagnetni ventil.
NAPAKA ČRPALKE	Okvara ožičenja. Pomanjkljivost črpalke. Črpalka je v okvari. V Tehničnem meniju je bila aktivirana črpalka, ki pa ni nameščena na stroju.	Preverite napeljavo. Preverite črpalko. Zamenjajte črpalko. Popravite nastavitve v Tehničnem meniju.
VAROVALKA ŠČETK	Prevelika obremenitev motorja. Kontaktor motorja ščetke je okvarjen. Poseg varovalke motorja.	Preverite motor. Zamenjajte kontaktor. Zamenjajte varovalko.
VAROVALKA SESALNIKA	Prevelika obremenitev motorja. Rele motorja ščetke je okvarjen. Poseg varovalke motorja.	Preverite motor. Zamenjajte rele. Zamenjajte varovalko.
NAPAKA POLNJENJA	Splošna napaka v zvezi s postopkom polnjenja baterij.	Polnilnik baterij odklopite in polnjenje ponovite. Če težžave ne odpravite, zamenjajte polnilnik baterij.

TEHNIČNI MENI T291 - T391

Za vstop v meni obrnite izbirno stikalo delovanja na OFF in dvakrat pritisnite gumb »SET«, nato sočasno pritisnite gumba »+« in »-«.

Gumb »+« zviša izbiro parametra ali spremenljivke izbranega parametra.

Gumb »-« zniža izbiro parametra ali spremenljivke izbranega parametra.

Gumb »SET« izbere parameter za spreminjanje in potrdi vneseno spremenljivko.

PAD ASSIST (Model brez pogona)

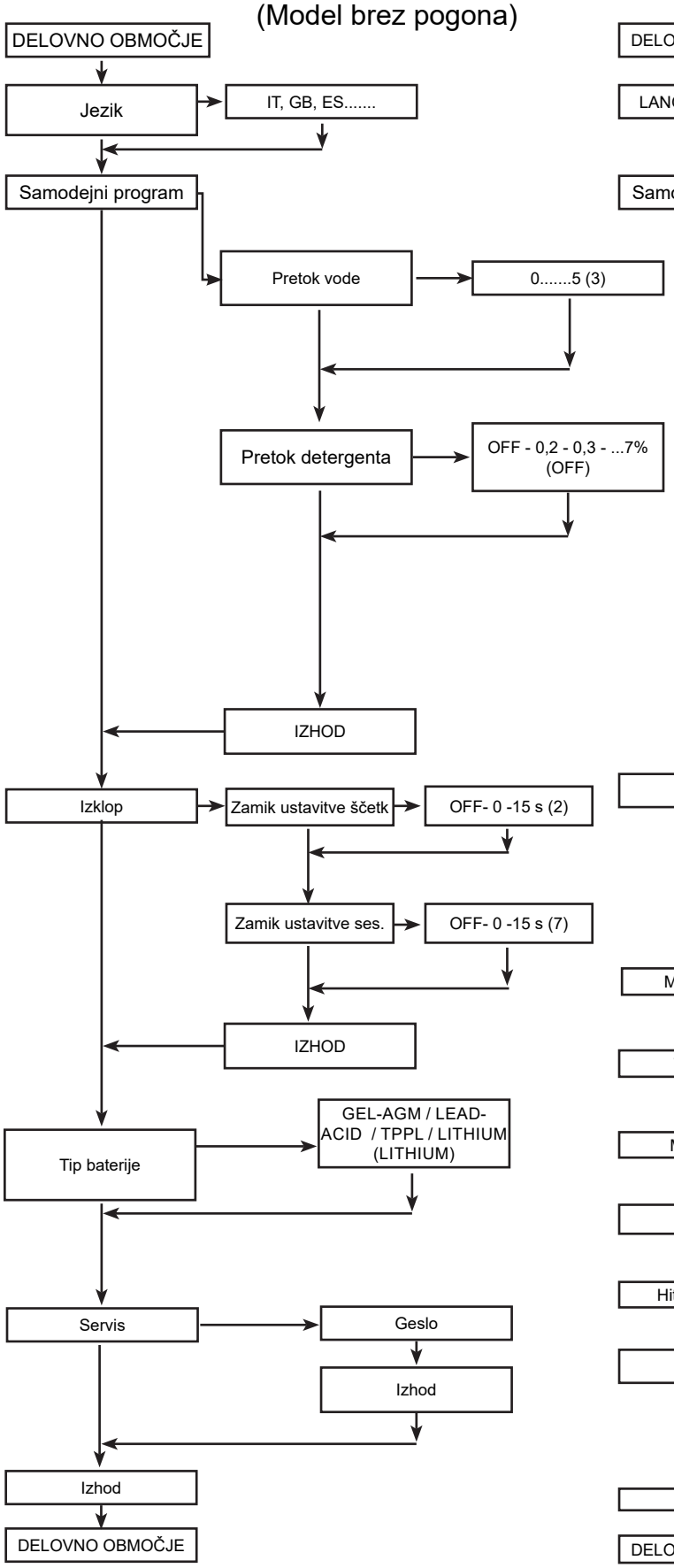

Model s pogonom

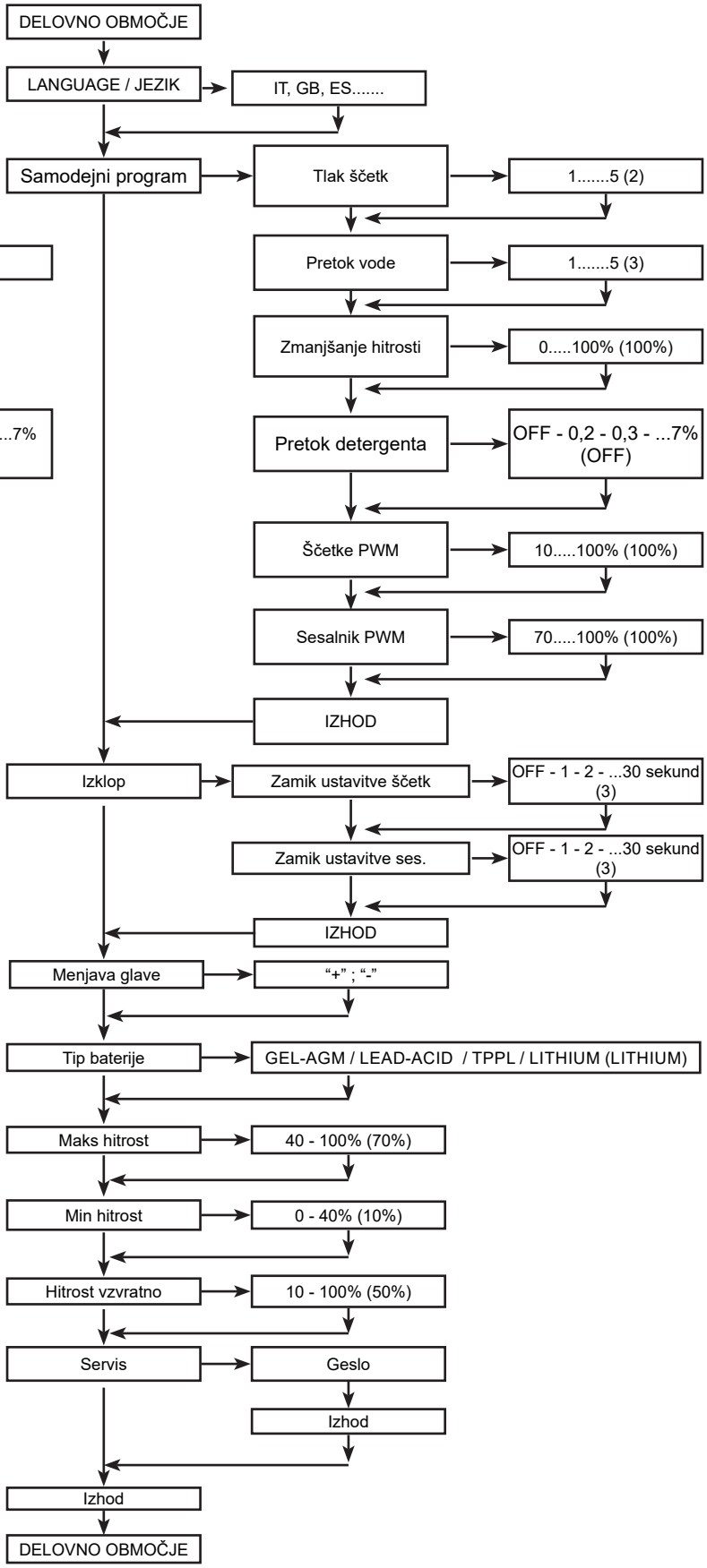

PRIPOROČENI NADOMESTNI DELI

T291	
Koda	Opis
	T291 55cm
1203954	LETEV, BRISALEC TAL, PREDNJI, LINATEKS,[STANDARD]
1203953	LETEV, BRISALEC TAL, ZADNJI, LINATEKS,[STANDARD]
9015731	KIT LETEV, BRISALEC TAL, LINATEKS
1215611	LETEV, BRISALEC TAL, PREDNJI, POLIURETAN
1215609	LETEV, BRISALEC TAL, ZADNJI, POLIURETAN
9015732	KIT LETEV, BRISALEC TAL, POLIURETAN
9017761	SREDNJA ŠČETKA, 55 CM, 3-LUG, PYP [STANDARD]
SPPV01351	MEHKA ŠČETKA, 55 CM, 3-LUG, PYP [STANDARD]
9017763	VLEČNI KOLUT, BLAZINA, 55CM, 3-LUG
SPPV01460	ABRAZIVNA BLAZINA. 21,6/550 RJAVA [PAKET S 5 BLAZINAMI]
SPPV01442	ABRAZIVNA BLAZINA. 21,6/550, MODRA [PAKET S 5 BLAZINAMI]
SPPV01433	ABRAZIVNA BLAZINA. 21,6/550 RDEČA, [PAKET S 5 BLAZINAMI]
SPPV01415	ABRAZIVNA BLAZINA. 21,6/550, BELA [PAKET S 5 BLAZINAMI]
	Splošni deli
BAAC00216	BATERIJA, LiFePO4 24V50Ah EXIDE LTB24050 P
BAAC00214	BATERIJA, LiFePO4 24V90Ah INVENTUS S24V90TRX
RTRT00577	KOLO D.200 [MODEL BREZ POGONA]
897346	KOLO D.200 [MODEL S POGONOM]
MECE00746	KARTICA, ZASLON [MODEL BREZ POGONA]
MECE00810	KARTICA, ZASLON [MODEL S POGONOM]
MECE00733	KARTICA, STORITVE [MODEL BREZ POGONA]
MECE00786	KARTICA, STORITVE [MODEL S POGONOM]
MOCC00465	MOTORNO GONILO [MODEL S POGONOM]
9017743	KOMPLET KRTAČK MOTORJA, MOTORNO GONILO [2 KOSA]
MOCC00449	MOTOR , ŠČETKA MOTORJA, [T291]
MEVR02923	KOMPLET KRTAČK MOTORJA, MOTOR ŠČETKE [4 KOSI]
9017716	SESALNIK, MOTOR
9017687	KRTAČKA MOTORJA SESALNIKA
GUGO00509	TESNILO SESALNIKA
9017712	ENOTA CEVI ZBIRNE POSODE
FTDP00678	FILTER , MOTORJA SESALNIKA
MTCR00107	VERIGA, OTIRALNIK, DVIGOVANJE
TBFX01069	ODVAJALNA CEV ZBIRNE POSODE
9017718	VENTIL, VODA, ELEKTROMAGNET, 24VDC
MPVR13036	ROČAJ ZA DVIGOVANJE OTIRALNIKA
9017788	KOLO, SAMOKRMILNO, PU, 80MMX25MM
9018501	KOLO, OTIRALNIK
MPVR01097	PRIKLOP, IZPUSTNA CEV
PMVR06995	VRTLJIVI GUMB, OTIRALNIK
MPVR12967	ROČICA ZA ZAPIRANJE POKROVA
KTRI06722	FILTER POSODE Z RAZTOPINO

MECI00592	SENZOR NIVOJA, POSODA Z RAZTOPINO
MECI00662	SENZOR NIVOJA, ZBIRNA POSODA
9018332	VAROVALKA, 50A
897301	VAROVALKA 30A OMEGA FT3030
KTRI06373	KOMPLET CHEM DOSE (OPCIJA)
KTRI05244	ŠČITNIK, MODEL 55CM (OPCIJA) *
KTRI04848	DROG ZA ORODJE (OPCIJA)
1069836	PODALJŠEK POLNILNIKA BATERIJE, VTIČ [EU]
1032820	PODALJŠEK POLNILNIKA BATERIJE, VTIČ [UK]
MEVR02964	KLJUČ, ELEKTRONSKI

* Priporočljiva je uporaba z BLAZINO

ČESKY
(Překlad originálního návodu)

OBSAH

BEZPEČNOSTNÍ INFORMACE....3
Bezpečnostní opatření....3
TECHNICKÉ CHARAKTERISTIKY T291....5
ROZMĚRY STROJE....7
BEZPEČNOSTNÍ SYMBOLY....7
VŠEOBECNÉ INFORMACE....8
Účel této příručky....8
Označení stroje....8
Dokumentace přiložená ke stroji....8
TECHNICKÉ INFORMACE....9
Všeobecný popis....9
Klávesa....9
Nebezpečné oblasti....9
Příslušenství....9
MANIPULACE A INSTALACE....10
Zvedání a přeprava paletizovaného stroje....10
Kontrola při dodání....10
Vybalení....10
Výběr nabíječky....10
Baterie....10
Pokyny pro nastavení typu baterie na stroji....11
Nastavení nabíječky baterií....11
Baterie: instalace a připojení....11
Baterie: vyjmutí....12
Instalace a regulace stírače....12
Regulace stírače....12
Instalace kartáčů....13
Zvedání a přeprava stroje....13
Rychlá výměna hlavy....13
Naplnění nádrže na vodu/čisticí prostředek....14
Severe Environment....14
ec-H2O NanoClean....15
Nastavení průtokové rychlosti roztoku ec-H2O NanoClean....15
PRAKTICKÉ POKYNY PRO PRACOVNÍKA OBSLUHY....16
Příprava stroje k práci....16
Ovladače....16
Ovládání....18
Některé užitečné rady pro optimální používání mycího a sušicího stroje....18
Vyprázdnění nádrže na špinavou vodu....19
Vyprázdnění nádrže na vodu/čisticí prostředek....19
BSI - Battery status indicator....19
Konec práce....19
Přemístění vypnutého stroje....19
POKYNY PRO ÚDRŽBU....20
Údržba - Všeobecné pokyny....20
Čištění vzduchových filtrů sacího motoru....20
Vyprázdnění nádoby na odpad....20
Čištění plováku rekuperační nádrže....20
Čištění filtru nádrže na vodu/čisticí prostředek....20
Čištění stírače....20
Pojistky: výměna....21
Údržba a dobíjení baterií....21
Výměna stěrek stírače....21
Výměna náplně na úpravu vody systému ec-H2O NanoClean....22
Pravidelné kontroly....23
OBDOBÍ NEČINNOSTI....23
ODSTRAŇOVÁNÍ PROBLÉMŮ....24
ALARMY NA DISPLEJI....25
TECHNICKÁ NABÍDKA T291 - T391....26
DOPORUČENÉ NÁHRADNÍ DÍLY....27

BEZPEČNOSTNÍ INFORMACE

Bezpečnostní opatření

! NEBEZPEČÍ

Před spuštěním, zahájením používání, běžnou či jakoukoli jinou údržbou stroje a jakýmkoli jiným zásahem do stroje si pozorně přečtěte tento Návod k použití.

! POZOR

Pečlivě dodržujte všechny pokyny v tomto návodu k použití (zejména ty, které jsou označeny jako Nebezpečí! nebo Varování!). Respektujte také bezpečnostní nálepky použité na stroji (viz část "Bezpečnostní symboly".

Výrobce odmítá jakoukoli zodpovědnost za škody na zdraví osob a na majetku vzniklé v důsledku nedodržení pokynů.

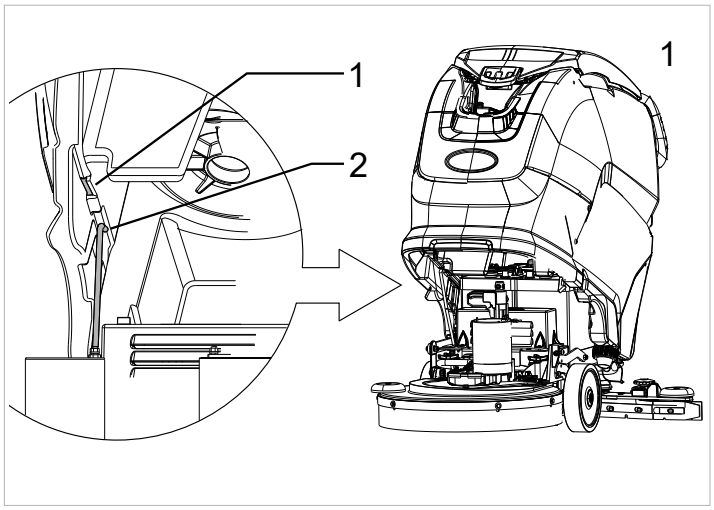

- ► Stroj smí obsluhovat pouze jedna osoba.
- ► Stroj smí být používán pouze pracovníky vyškolenými k jeho použití, kteří prokázali své schopnosti a byli k použití výslovně oprávněni.
- ► Stroj nesmí používat nezletilí.
- ► Při použití buďte opatrní ve vztahu k třetím osobám, zejména k dětem nacházejícím se v pracovním prostoru.
- ► Děti je třeba mít pod dohledem a zajistit, aby si se spotřebičem nehrály.
- ► Stroj není určen k použití osobami (včetně dětí) se sníženými fyzickými, smyslovými nebo mentálními schopnostmi nebo nedostatkem zkušeností či znalostí, pokud nejsou pod dohledem osoby zodpovědné za jejich bezpečnost nebo pokud nebyly instruovány o jeho použití.

- ► Stroj se nesmí používat k jiným účelům, než pro které je výslovně určen.
- ► Vyhodnoťte typ budovy, ve které má být zařízení používáno (například zařízení chemické nebo farmaceutické výroby apod.) a zajistěte přísné dodržování souvisejících bezpečnostních předpisů a podmínek.
- ► Stroj je určen k obchodnímu použití, například v hotelech, školách, nemocnicích, továrnách, obchodech, kancelářích a obchodních prostorách obecně.
- ► Stroj je určen k použití pouze uvnitř.
- ► Pozor, stroj je třeba uschovat výhradně v uzavřených prostorech.
- ► Rozsah teplot, za nichž lze stroj používat, je +4°C až +40°C; není-li stroj používán, rozsah teplot činí +0°C až +50°C.
- ► Stroj je určen k pro vozu při relativní vlhkosti od 30% do 95%.
- ► Stroj může být provozován v nadmořské výšce až do 2000 m.

- ► Pří zvedání nádrže, abyste se dostali k prostoru pod ním, nejdříve vyprázdněte obsah a pak vložte bezpečnostní konzolu (obr.1, č.2) do jejího krytu (obr.1, č.1), abyste předešli tomu, že se nádrž náhodně zavře.

! NEBEZPEČÍ

Při zvedání nebo snižování nádrže dávejte pozor, abyste se vyvarovali potenciálnímu riziku rozdrcení. Sledujte místa, kde by mohlo dojít k přiskřípnutí.

- ► Nikdy nepoužívejte stroj k čištění zápalných nebo výbušných kapalin (např. Benzín, palivový olej apod.), kyselin nebo rozpouštědel (např. malířská rozpouštědla, aceton apod.), i když jsou rozředěné.
- ► Nepoužívejte stroj v nedostatečně osvětlených prostorech, ve výbušném prostředí, na veřejných cestách, v případě zdraví škodlivé špíny (prachu, plynu atd.) a v nevhodných prostorech.
- ► Nikdy nenasávejte hořící nebo řeřavé předměty.
- ► Nepoužívejte stroj k čištění povrchů na svazích nebo se sklonem větším, než je uvedeno na výrobním štítku.
- ► Nepoužívejte stroj na svazích nebo svazích se sklonem větším, než je uvedeno na výrobním štítku.
- ► Při používání stroje na mírných svazích se nepohybujte příčně po svahu, ale udržujte stroj v linii rovnoběžné se směrem svahu, manévrujte opatrně a bez otáčení.
- ► Nikdy stroj neparkujte ve svahu.
- ► Nikdy nenechávejte stroj bez dohledu, když je zapnutý. Před jeho opuštěním vypněte motory, ujistěte se, že se náhodně nemůže uvést do pohybu, odpojte stroj od dodávky elektřiny ze sítě a vytáhněte elektrický klíč z jeho zdířky.
- ► Nikdy nepoužívejte stroj k přepravě osob nebo zboží nebo k tažení.
- ► Stroj nevlečte.
- ► Nikdy na stroj z žádného důvodu nepokládejte hmotnější předměty.
- ► Nikdy nezakrývejte přívodní a vypouštěcí otvory.
- ► Neodstraňujte, neměňte ani neobcházejte bezpečnostní zařízení.
- ► Četné nepříjemné zkušenosti prokázaly, že osoby, které se strojem manipulují, mohou mít na sobě různé předměty, jež mohou způsobit vážná zranění. Před zahájením práce si sundejte řetízky, hodinky, kravaty apod.
- ► Obsluha musí vždy používat osobní ochranné prostředky: ochrannou zástěru nebo kombinézu, protiskluzovou nepromokavou obuv, gumové rukavice, ochranné brýle a chrániče sluchu a respirátor na ochranu dýchacích cest.
- ► Při používání čisticích prostředků na podlahy dodržujte pokyny a varování na etiketách lahví.
- ► Nepoužívejte čisticí prostředky, které mohou vyvolat nebezpečné reakce, výpary, zahřívání apod.
- ► Nevkládejte ruce mezi pohybující se součásti.
- ► Nikdy stroj nemyjte proudy vody.

- ► Ujistěte se, že elektrické vlastnosti stroje (napětí, frekvence, příkon) uvedené na výrobním štítku odpovídají hodnotám elektrické rozvodné sítě.

- ► Ujistěte se, že je elektrická zásuvka používaná pro nabíječku baterií připojena ke vhodnému systému uzemnění a chráněna tepelnými magnetickými jističi a jističi zbytkového proudu pro případ závady nebo poruchy, uzemňovací připojení poskytuje pro elektrický proud cestu nejmenšího odporu a snižuje riziko úrazu elektrickým proudem.
- ► Nabíječka baterie: kontrolujte pravidelně silový kabel, zda není poškozený. V případě poškození ho nepoužívejte a nechte ho vyměnit specializovaným servisním střediskem.
- ► Při provádění údržby na stroji nabíječku baterie odpojte od obou napájecích zdrojů (střídavého i stejnosměrného proudu).
- ► Pokud baterii nabíjíte, používejte pouze nabíječku baterií dodanou výrobcem. Víz část Baterie.
- ► Pokud je přítomné obzvláště silné magnetické pole, vyhodnoťte jejich možný vliv na řídicí elektroniku.
- ► Je nezbytně nutné dodržovat pokyny stanovené výrobcem baterií a řídit se ustanoveními právních předpisů.
- ► Udržujte baterie vždy v čistém a suchém stavu, aby nevznikal povrchový rozptylový proud.
- ► Chraňte baterie před nečistotami, například kovovým prachem.
- ► Nikdy nepokládejte na baterie nářadí - nebezpečí zkratu a výbuchu.
- ► Používejte pouze baterie dodané výrobcem (kód BAAC00196), protože jiné typy baterií by mohly explodovat, způsobit zranění osobám a škodu na majetku. Seznam baterií, které mohou být nainstalovány na stroji, je uveden v části Baterie.
- ► V případě gelových baterií se nikdy nepokoušejte odstraňovat kryt baterie, abyste přidali vodu nebo kyselinu k článkům baterie uvnitř.
- ► Pokud má být zařízení vyřazeno z provozu, opatrně vyjměte baterii a zajistěte, aby byla odeslána do sběrného dvora v souladu s aktuálními předpisy v oblasti ochrany životního prostředí.
- ► V případě poruchy a/nebo chybného provozu stroj okamžitě vypněte (odpojte od baterií/zásuvky) a nemanipulujte s ním; obraťte se na servisní středisko schválené výrobcem.
- ► Veškeré práce údržby musí být prováděny v adekvátně osvětlené oblasti pouze po odpojení stroje od síťového napájení.
- ► Práce čištění a údržby, které mohou být prováděny uživatelem, nesmí být svěřovány dětem, pokud nejsou pod dohledem.
- ► Je povoleno používat pouze originální příslušenství a náhradní díly dodané výhradně výrobcem, neboť pouze toto vybavení poskytuje jistotu, že bude zařízení fungovat bezpečně a bez závad.
- ► Nepoužívejte části demontované z jiných strojů či jiných sad jako náhradní díly.

Stroj je navržen a zkonstruován tak, aby sloužil deset let od data výroby uvedeného na továrním štítku. Po uplynutí této doby, ať už je stroj používán, či nikoli, je třeba zajistit jeho likvidaci v souladu s právními předpisy platnými v zemi, ve které je používán. Měl by být před likvidací odpojen od síťového napájení, bez veškerých kapalin a očištěný.
Tento výrobek představuje zvláštní odpad typu RAEE a je v souladu s požadavky nových směrnic týkajících se ochrany životního prostředí (2002/96/ES RAEE).
Je třeba ho zneškodnit odděleně od běžného odpadu v souladu s platnými zákony a normami.
Dále doporučujeme, abyste součásti, které by mohly být nebezpečné, a to zejména pro děti, učinili neškodnými.
Další možností je odevzdat stroj výrobci a nechat ho kompletně zrevidovat.

TECHNICKÉ CHARAKTERISTIKY T291

			T291 55CM PAD ASSIST (ZATAČIT)	T291 55 CM PROPEL
Šířka čištění		mm	550	550
Šířka stěrače		mm	816	816
Čisticí kapacita za hodinu		m^2/h	1967	2468
Počet kartáčů		č.	1	1
Průměr kartáče		mm	550	550
Maximální tlak kartáče		kg	18,1	18,1
Rychlost otáčení kartáče		Otáčky za minutu	150	150
Výkon motoru kartáče		W	400	400
Výkon hnacího motoru		W	/	200
Výkon sacího motoru		W	480	480
Celkový výkon stroje za průměrných provozních podmínek (P_M)		W	768	1008
Maximální rychlost		km/h	3,5	5,5
Nádrž s roztokem		l	50	50
Nádrž na špinavou vodu		l	50	50
Průměr předního kola		mm	200	200
Průměr zadního kola		mm	80	80
Sjízdný sklon		%	2	2
Brutto hmotnost (GVW)		kg	227	234
Přepravovaná hmotnost bez baterií		kg	81	89
Přepravovaná hmotnost s bateriemi		kg	169	177
Počet baterií		č.	1	1
Napětí stroje V_M		V	24	24
Kapacita jednotlivé baterie “BAT.LiFePO4 24V90Ah INVENTUS S24V90TRX” kód BAAC00214	Verze s nabíječkou baterií	Ah	90	90
Přívodní napětí (nabíjení baterie)		V	27,8 dc	27,8 dc
Max. proud (nabíjení baterie)		A	40	40
Kapacita jednotlivé baterie “BAT.LiFePO4 24V50Ah INVENTUS LTB24050” kód BAAC00216	Verze s externí nabíječkou baterií	Ah	50	50
Přívodní napětí (nabíjení baterie)		V	27,8 dc	27,8 dc
Max. proud (nabíjení baterie)		A	25	25
Napětí napájecí sítě	Verze s palubní nabíječkou baterií	V	100-240V ac 50-60Hz	100-240V ac 50-60Hz
Max. proud (Ampéry), I		A	4,5	4,5
Rozměry stroje		mm	X=1327 Y=1033 Z=563	
Rozměry bateriové části		mm	360 x 344 x 300	
Velikost balení (délka, šířka, výška)		mm	1365 x 695 x 1146	
Akustický tlak - Příloha DD (Vydávání akustického šumu) EN 60335-2-72: 2012		LpA (dBA)	69,5	69,5
Nejistota měření		K (dBA)	3	3
Hladina vibrací (ruka) IEC 60335-2-72		ahv m/sec^2	≤ 2,5	≤ 2,5
Nejistota měření, k		m/sec^2	/	/
Hladina vibrací (tělo) IEC 60335-2-72		HBV m/sec^2	/	/

Nejistota měření, k		m/sec²	/	/
Maximální teplota vody a čisticího prostředku		°C	55	55
Stupeň IP		IP	IPX3	IPX3

(**) Brutto hmotnost (GVW): maximální přípustná hmotnost stroje připraveného k použití a s plnými nádržemi plus pomocné položky. Brutto hmotnost vozidla zahrnuje, pokud je to vhodné, plné nádrže na čistou vodu, prázdné nádrže na špinavou vodu (v případě recyklačního systému z poloviny plné), prázdné sáčky na prach, násypku naplněnou na její jmenovitou kapacitu, největší doporučené baterie a veškerá příslušenství, jako jsou kabely, hadice, čisticí prostředky, hadrové smetáky a kartáče.
Přepravovaná hmotnost: hmotnost stroje včetně baterií, ale bez volitelného příslušenství (např. kabina obsluhy, FOPS, druhé a třetí boční kartáče a příslušenství předního kartáče), pitné vody (v případě kartáčovacích nebo kombinovaných strojů) a hmotnost běžné obsluhy stroje (75 kg).
Změny dat vyhrazeny bez předchozího upozornění
V, I: nabíjení / hodnoty napájení
V_M , P_M : stroj je v provozu (všechny funkce jsou aktivní)

ROZMĚRY STROJE

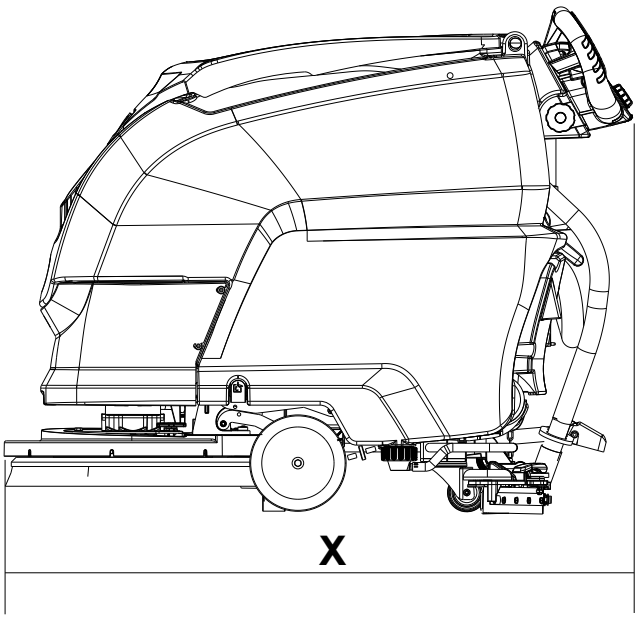

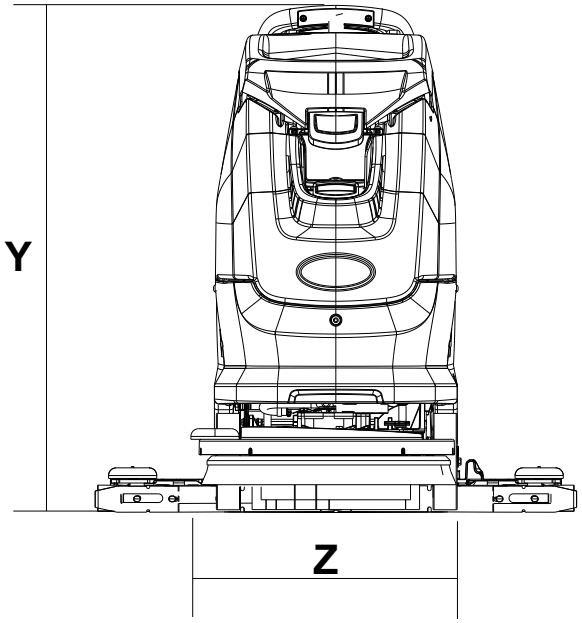

X-Y-Z: Viz tabulka “TECHNICKÉ SPECIFIKACE”

BEZPEČNOSTNÍ SYMBOLY

	MAXIMÁLNÍ SKLON
	PŘEČTĚTE SI OPERÁTORSKOU PŘÍRUČKU
	SYMBOL STEJNOMĚRNÉHO PROUDU
	IZOLAČNÍ TŘÍDA, TATO KLASIFIKACE SE POUŽÍVÁ POUZE U STROJŮ POHÁNĚNÝCH BATERIEMI.

	MÍSTO UZEMNĚNÍ
	MÍSTO PŘIPOJENÍ EXTERNÍ NABÍJEČKY.
	NEUMÝVEJTE STROJ STŘÍKÁNÍM PŘÍMO VODOU NEBO POUŽITÍM VYSOKOTLAKÉ VODNÍ TRYSKY.
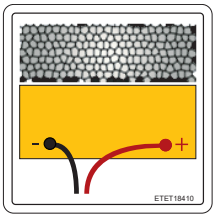	PŘIPOJENÍ KABELU BATERIE

VŠEOBECNÉ INFORMACE

Účel této příručky

Tento návod byl vypracován výrobcem a je nedílnou součástí příslušenství stroje[1].

Je v něm uveden účel, pro který byl stroj zkonstruován, a obsahuje veškeré informace potřebné pro pracovníky obsluhy[2].

Kromě tohoto návodu, který obsahuje informace potřebné pro uživatele, byly vypracovány také publikace, v nichž jsou uvedeny informace určené pro techniky pověřené údržbou[3].

Pojmy „pravý“ a „levý“, „po směru hodinových ručiček“ a „proti směru hodinových ručiček“ se týkají pohybu stroje vpřed.

Díky neustálému dodržování upozornění bude zajištěna bezpečnost pracovníků i stroje, hospodárnost provozu, kvalitní výsledky a delší životnost stroje. Nedodržení těchto pokynů může vést ke zranění pracovníka obsluhy nebo poškození stroje, podlahy a okolního prostředí.

Pro rychlejší vyhledávání témat si prostudujte souhrnný obsah, který se nachází na začátku návodu.

Textové pasáže, kterým je třeba věnovat zvláštní pozornost, jsou tučně vytištěny a předchází jim níže znázorněné a popsané symboly.

! NEBEZPEČÍ

Označuje, že je třeba věnovat pozornost tomu, aby nedošlo k situacím, které by mohly způsobit úmrtí nebo vážné zranění personálu.

! UPOZORNĚNÍ

Označuje, že je třeba věnovat pozornost tomu, aby nedošlo k situacím, v jejichž důsledku by mohlo dojít k poškození stroje, prostor, v nichž je stroj používán, a ekonomickým ztrátám.

! INFORMACE

Zvlášť důležité pokyny

Výrobce v rámci politiky neustálého rozvoje a zdokonalování výrobku může bez předchozího upozornění provádět změny.

I když se stroj, který jste si zakoupili, značně liší od ilustrací obsažených v této příručce, je zajištěna jeho bezpečnost a správnost informací v návodu obsažených.

Označení stroje

Štítek poskytuje následující informace:

- ► Název výrobce
- ► Model
- ► Výrobní číslo
- ► Rok výroby
- ► Napětí napájecího zdroje (hodnota nabíjení a napájení)
- ► Intenzita proudu (hodnota nabíjení)
- ► Hmotnost včetně obalu.
- ► Stupeň ochrany IP
- ► Napětí stroje (za průměrných provozních podmínek)
- ► Výkon stroje za průměrných provozních podmínek)
- ► Maximální sjízdný sklon

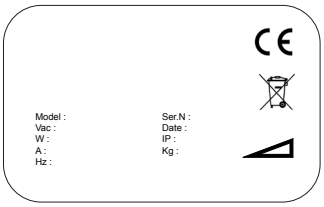

Dokumentace přiložená ke stroji

- ► Návod pro obsluhu;
- ► CE prohlášení o shodě.
- ► Návod k nabíječce baterií.
- ► Schéma rozmístění stěn.
- ► Pokyny k výměně elektrické šňůry (UK)

1 Pojem "stroj" nahrazuje obchodní název výrobku, kterého se týká tento návod.

2 Osoby, které mají na starosti používání stroje; nesmí však provádět zásahy, jež vyžadují přesně vymezenou technickou odbornost.

3 Osoby, které disponují zkušenostmi a odbornými znalostmi, byly seznámeny s normami a právními předpisy, jsou schopny vykonávat potřebné činnosti a rozpoznat případná nebezpečí při manipulaci, instalaci, používání a údržbě stroje a zamezit jim.

TECHNICKÉ INFORMACE

Všeobecný popis

Tento stroj slouží k mytí a sušení podlah a používá se jak ve veřejných, tak průmyslových prostorech k mytí a sušení plochých, vodorovných, hladkých nebo mírně nerovných, avšak stejnorodých podlah, na nichž se nenacházejí překážky.

Mycí a sušicí stroj nanese na podlahu vhodně nadávkovaný roztok vody a čisticího prostředku a řádně podlahu vykartáčuje za účelem odstranění špíny. Vzhledem k tomu, že si lze ze široké škály dostupného příslušenství k čištění zvolit různé čisticí prostředky a kartáče (nebo brusné kotouče), stroj je možné přizpůsobit jakýmkoliv druhům podlah a intenzitě špíny.

Zařízení určené k nasávání kapalin, které je součástí stroje, umožňuje právě umytou podlahu usušit. K usušení dochází prostřednictvím podtlaku v nádrži na špinavou vodu vytvořeného sacím motorem. Stírač podlahy napojený na tuto nádrž zajišťuje zachycování špinavé vody.

Klávesa

Stroj se skládá z následujících základních částí:

- ► Nádrž (obr. 2-Č.1) obsahuje a nese směs čisté vody a čisticího přípravku a sbírá špinavou vodu vysbíranou z podlahy po mytí.
- ► Řídicí panel (obr. 2- č. 2);
- ► Sestava hlavy (obr. 2, č. 3): její hlavní částí jsou kartáče/válce, které nanášejí čisticí roztok na podlahu a odstraňují špínu.
- ► Sestava stírače (obr. 2, č. 4): slouží k setření a vysušení podlahy odstraněním nanesené vody;

Nebezpečné oblasti

- ► Řídicí panel: nebezpečí zranění zkratem.
- ► Sestava nádrže: v případě použití některých čisticích prostředků hrozí podráždění očí, kůže, sliznic, dýchacího ústrojí a udušení. Nebezpečí je způsobeno špínou odstraněnou z prostředí (choroboplodnými zárodky a chemickými látkami). Nebezpečí rozmačkání mezi dvěma nádržemi při pokládání nádrže na špinavou vodu na horní část nádrže s roztokem.
- ► Sestava mycí hlavy: nebezpečí kvůli otáčení kartáče
- ► Přední/zadní kolečka: nebezpečí rozmačkání mezi koly a podvozkem.
- ► **Prostor pro baterie**: nebezpečí zkratu mezi póly baterií a výskyt vodíku během nabíjení.

Příslušenství

- ► Jemný a tvrdý kartáč
- ► Nádrž na “Severe Environment”

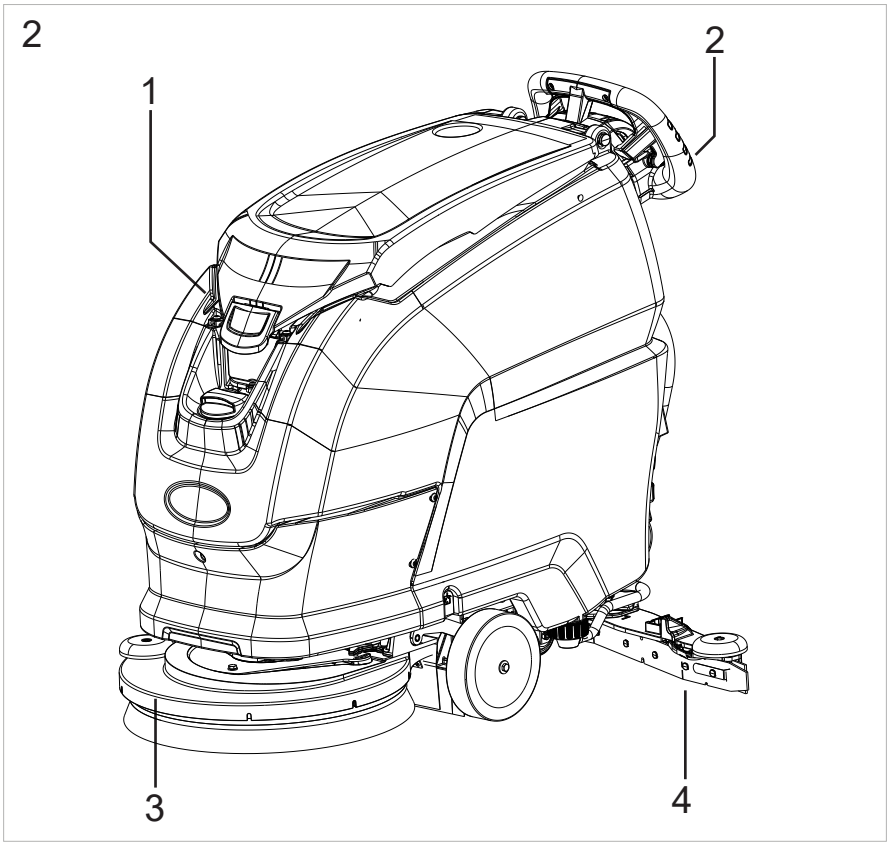

MANIPULACE A INSTALACE

Zvedání a přeprava paletizovaného stroje

! UPOZORNĚNÍ

Při zvedání se vždy ujistěte, že je paletizovaný stroj pevně ukotven, aby nedošlo k jeho převrácení či náhodnému pádu.

Stroj musí být nakládán na vozidla a vykládán z nich v prostorách s dostatečným osvětlením.

Stroj je výrobcem zabalen na dřevěné paletě. Musí být naložen na přepravní vozidlo pomocí vhodného zařízení (viz směrnice ES 2006/42 a následné změny a/nebo dodatky). V cílovém místě musí být vyložen pomocí podobných prostředků.

Paletizované těleso stroje lze zvedat pouze pomocí vysokozdvižného vozíku. Zacházejte opatrně, abyste zabránili nárazu a zajistili, aby se stroj nepřevrátil.

Kontrola při dodání

V okamžiku dodání ze strany dopravce pozorně zkontrolujte neporušenost obalu i stroje v něm obsaženého. V případě, že došlo k poškození, zjistěte spolu s dopravcem jeho rozsah; před přijetím zboží si písemně vyhraďte, že podáte žádost o náhradu škod.

Vybalení

! UPOZORNĚNÍ

Při vybalování stroje musí obsluha použít takové osobní ochranné prostředky (rukavice, ochranu očí apod.), jaké jsou potřeba ke zmírnění nebezpečí zranění.

Při vybalování stroje proveďte následující úkony:

- ► Přestřihněte a odstraňte plastové balicí pásky nůžkami nebo štípačkami;
- ► Odstraňte kartón;
- ► Odstraňte sáčky umístěné uvnitř prostoru pro baterie a zkontrolujte jejich obsah:
  Návod k použití a údržbě, návod k použití nabíječky baterií; rychlý návod; prohlášení o souladu;
  2 elektronické klíče;
- ► Demontujte kovové konzoly, které zajišťují přední kola a podvozek k paletě. **Abyste odstranili kovové konzoly, které připevňují rám k paletě, vytáhněte šroub, zvedněte a otáčejte nádrží dozadu a pak pokračujte v demontáži.**
- ► Pomocí rampy sesuňte stroj z palety v opačném směru. Stroj nesmí být zvednutý.
- ► Vyjměte kartáče z příslušných obalů.
- ► Očistěte vnější část stroje, dbejte při tom na dodržování bezpečnostních předpisů.

Po odstranění obalu ze stroje lze provést instalaci baterií (viz odstavec „**Instalace a připojení baterií**“).

Různé obaly si podle potřeby můžete ponechat, protože je lze znovu použít k ochraně stroje v případě jeho přemístění na jiné místo nebo odeslání do opravny.

Pokud si obal neponecháte, je nutné jej zlikvidovat v souladu s platnými předpisy.

Výběr nabíječky

! POZOR

Pokud baterii nabíjíte, používejte pouze nabíječku baterií dodanou výrobcem. Viz část nazvaná Baterie.

Baterie

! NEBEZPEČÍ

Používejte pouze baterie dodané výrobcem (kód BAAC00196), protože jiné typy baterií by mohly explodovat, způsobit zranění osobám a škodu na majetku.

! POZOR

Nepoužívejte nenabíjecí baterie.

! UPOZORNĚNÍ

Seznam baterií, které mohou být nainstalovány na stroji a odpovídající nabíječky, která má být použita, je uveden v tabulce níže.

Výhodou lithiových baterií oproti olověným bateriím je to, že jsou mnohem méně citlivé na nabíjecí cykly. Životnost těchto baterií se měří v „cyklech využití kapacity“, což znamená, že je lze částečně nabíjet a vybíjet, aniž by to mělo negativní dopad na jejich životnost.

LITHIOVÉ baterie mají delší životnost než jiné baterie a jsou méně citlivé na vnější vlivy díky systému správy baterií (BMS), který je chrání před přetížením, nadměrným vybíjením a extrémními teplotami.

BATERIE INVENTUS kód BAAC00214 - BAT.LiFe-PO4 24V90Ah INVENTUS S24V90TRX	Palubní nabíječka baterií: kód BACA00303 - C.B.CBHD-1-XR-P-24-13 CT51 CE LI-INVENTUS
	Externí nabíječka baterií: BACA00317 - C.B.CBHF2-XP-M 24V40A CE+UL+CEC LI-INV.
BATERIE EXIDE: kód BAAC00216- BAT.LiFePO4 24V50Ah EXIDE LTB24050 P	Palubní nabíječka baterií: kód BACA00316 - C.B.CBHD-1-XR-P-24-13 CT51 CE LI-EXIDE
	Externí nabíječka baterií: kód BACA0318 - C.B.CBHF-2-XP-M 24V40A CE+UL+CEC LI-EXIDE

Pokyny pro nastavení typu baterie na stroji

! UPOZORNĚNÍ

Když je stroj dodaný s nainstalovanou baterií, nastavení jsou přenastavena výrobním závodem.

Stroj je připraven k provozu.

! POZOR

Pokud jsou stroje dodávány bez baterií, jsou stroj a nabíječka baterií z výroby nastaveny ve výchozí konfiguraci na baterie typu LITHIUM. V závislosti na zvoleném typu baterie (MOKRÁ-GELOVÁ- AGM--LITHIUM) JE NUTNÉ parametry baterie stroje upravit, pokud se liší od továrního nastavení.

! UPOZORNĚNÍ

Dodržujte následující pokyny pro úpravu typu instalované baterie v logice stroje:

Viz část „Technická nabídka"

Nastavení nabíječky baterií

! POZOR

U strojů odesílaných bez baterií nebo nabíječky baterie se poraďte v částí Baterie o tom, jak vybrat správnou baterii a nabíječku baterií.

! UPOZORNĚNÍ

Když je stroj dodaný s nainstalovanou baterií a nabíječkou baterií, nastavení nabíječky baterií jsou přenastavena výrobním závodem. Stroj je připraven k provozu.

! POZOR

Je-li stroj dodáván bez baterie, ale s nabíječkou baterií, je nabíječka baterie z výroby nastavena ve výchozí konfiguraci na LITHIOVÉ baterie značky INVENTUS.

Chcete-li namontovat jiný typ baterie, MUSÍ být změněno nastavení nabíječky a v takovém případě je třeba se obrátit na schváleného servisního technika společnosti TENNANT.

Při nedodržení těchto pokynů může dojít k poškození baterie. V závislosti na zvoleném typu baterie (MOKRÁ, GELOVÁ/AGM nebo LITHIOVÁ) JE NUTNÉ změnit parametry baterie stroje, liší-li se od továrního nastavení. Informace naleznete v části „Technická nabídka".

Baterie: instalace a připojení

! UPOZORNĚNÍ

Instalaci a připojení/odstranění baterií je nutné svěřit servisnímu technikovi schválenému společností TENNANT (dále jen kvalifikovaný technik).

! NEBEZPEČÍ

Během instalace baterie musí zkušený technik nosit ochranné osobní prostředky (rukavice, ochranu očí, kombinézy apod.) potřebné k omezí rizika nehod. Chraňte před přímým plamenem, zabraňte zkratování pólů baterie, zabraňte jiskrám a nekuřte.

! NEBEZPEČÍ

Vytáhněte elektronický klíč z nástrojového panelu před instalací a připojením baterie.

Ujistěte se, že ke kladným pólům baterie jsou připojeny pouze svorky označené jako „+". Nekontrolujte nabití baterií vytvářením jisker. Pokračujte přesně podle pokynů uvedených níže a mějte na mysli, že pokud je baterie zkratovaná, je zde riziko, že by mohla explodovat.

! NEBEZPEČÍ

Před uvolněním kroužku šroubu na kabelu otvírání nádrže, který je povolen pouze pro instalaci/výměnu baterie se ujistěte, že stroj stojí na zcela vodorovném povrchu.

Po dokončení výše uvedených prací zahákněte kroužek šroubu do smyčky označené černou šipkou (viz obrázek níže) a zajistěte šroub karabiny šestihranným klíčem tak, aby se poté nedal ručně otevřít.

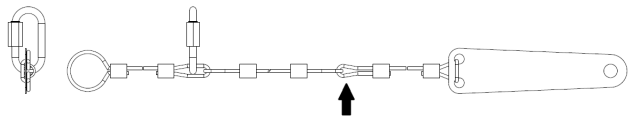

- ► Nádrž sklopte dozadu, pak vložte baterie do prostoru pro baterie a vložte je tak, jak je označeno níže.
- ► Připojte svorky vedení k pólům baterie, utáhněte svorky u pólů a pokryjte je vazelínou.
- ► Zavřete nádrž do pracovní polohy.
- ► Používejte stroj v souladu s níže uvedenými pokyny.

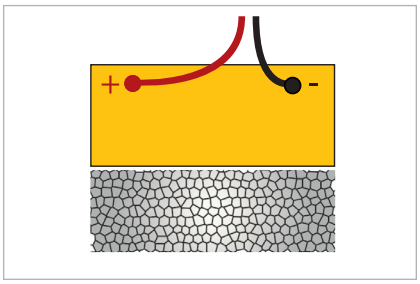

Baterie: vyjmutí

! UPOZORNĚNÍ

Instalaci a připojení/odstranění baterií je nutné svěřit servisnímu technikovi schválenému společností TENNANT (dále jen kvalifikovaný technik).

! NEBEZPEČÍ

Během instalace baterie musí zkušený technik nosit ochranné osobní prostředky (rukavice, ochranu očí, kombinézy apod.) potřebné k omezí rizika nehod. Chraňte před přímým plamenem, zabraňte zkratování pólů baterie, zabraňte jiskrám a nekuřte.

! NEBEZPEČÍ

Před uvolněním kroužku šroubu na kabelu otvírání nádrže, který je povolen pouze pro instalaci/výměnu baterie se ujistěte, že stroj stojí na zcela vodorovném povrchu.

Po dokončení výše uvedených prací zahákněte kroužek šroubu do smyčky označené černou šipkou (viz obrázek níže) a zajistěte šroub karabiny šestihranným klíčem tak, aby se poté nedal ručně otevřít.

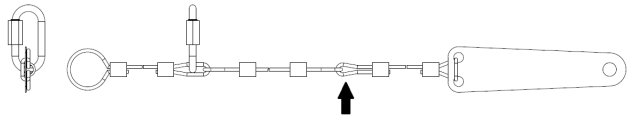

! POZOR

Při demontáži baterií zajistěte, aby byla nabíječka baterií vytažena z elektrické zásuvky.

- ► Odpojte svorky kabeláže baterie pólů baterie.
- ► Odstraňte případné kotvicí prostředky, jimiž je baterie upevněna k základně stroje.
- ► Pomocí vhodných manipulačních prostředků zvedněte baterie z prostoru baterie.

Instalace a regulace stírače

Zvedněte stírač páčkou (Obr.3- č. 1).

Vyšroubujte dva knoflíky se svorkou přidržující stírač (Obr.3-č.3), umístěte stírač do zářezů na podpěře (Obr.3-č.2), pak znovu utáhněte tyto dva knoflíky (Obr.3-č.3) a připojte hadici vysávání (Obr.3-č.4) ke stírači.

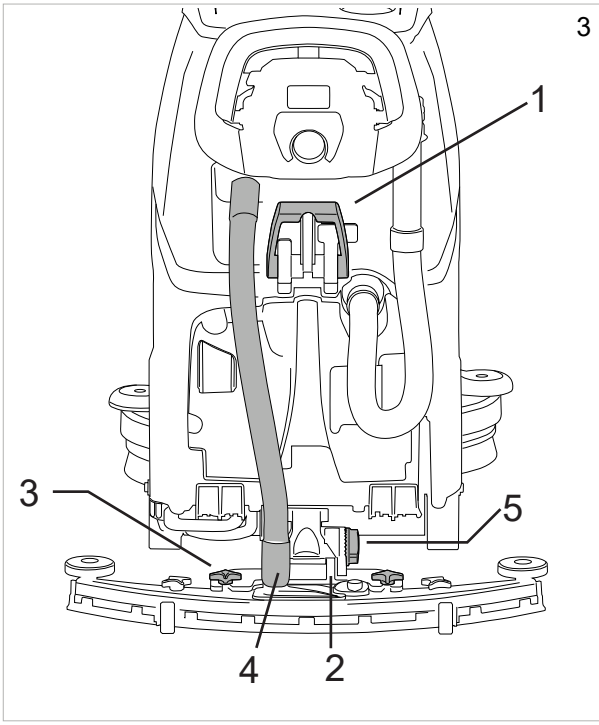

Regulace stírače

Stěrky stírače slouží k odstraňovaní vrstvy vody a čisticího prostředku z podlahy a umožňují tak dokonalé vysušení. Časem a neustálým stíráním se hrana čepele v kontaktu s podlahou zaoblí a popraská, čímž se sníží její účinnost vysoušení, takže je nakonec nutné namontovat novou čepel. Z tohoto důvodu často kontrolujte stav opotřebení.

Aby bylo zajištěno bezchybné sušení, musí být stěrka nastavena podle obrázku tak, aby se okraj zadní čepele během práce vychýlil vůči podlaze přibližně o 45°, a to ve všech bodech a po celé délce. Nastavte úhel stěrek otočením kulové rukojeti (obr.3- č.5).

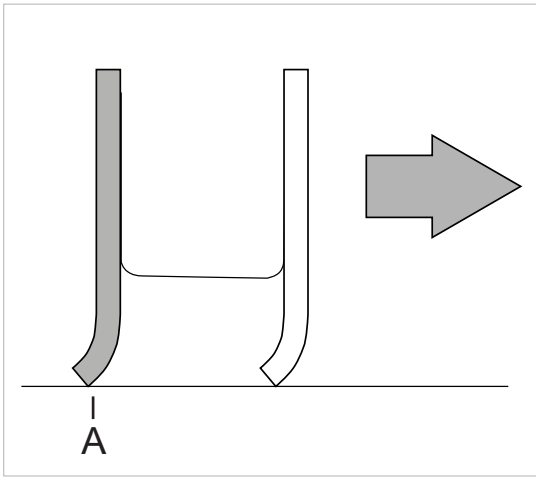

Instalace kartáčů

Automatická spojka kartáče, verze "Bez trakce" (Obr.4)**:**
Zvedněte hlavu stroje zatlačením na pedál na zvedání hlavy dolů a poté doleva, pak použijte volič operace, zvolte Ovládání kartáče, opřete kartáč o podlahu v přední části stroje a vycentrujte ho s hlavou. Spusťte hlavu zatlačení zvedacího pedálu hlavy dolů a pak doprava a ovládejte opakovaně hnací páku, až kartáč automaticky zapadne do středu příruby. Pokud tato operace nebyla úspěšná, zopakujte ji znovu stlačením páky a zopakováním vystředění. Používání brusných kotoučů/kotoučů z mikrovlákna: namontujte brusný kotouč/kotouč z mikrovlákna na vlečný kotouč a poté proveďte úkony popsané u montáže kartáče na mycí a sušicí stroj.

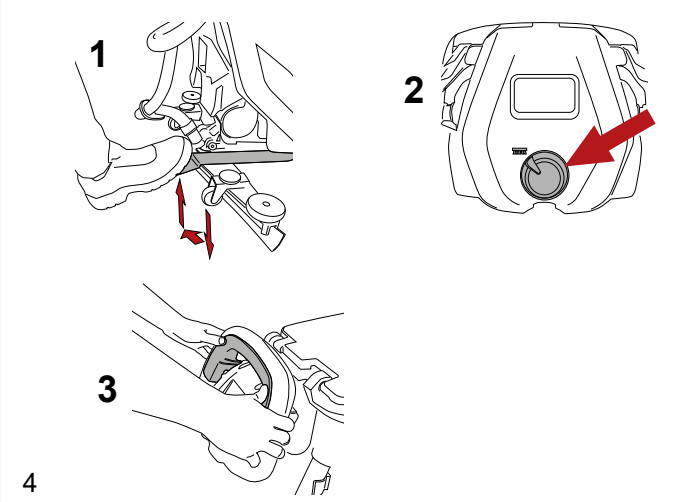

Automatická spojka kartáče, verze "S elektrikou trakcí" (Obr.5)**:**
Zvedněte hlavu stroje stlačením pedálu na zvedání hlavy dolů a posuňte ji doleva, opřete kartáč o podlahu v přední části stroje a vycentrujte ho s hlavou. Snižte hlavu zatlačením na pedál na zvedání hlavy dolů a doprava, otočte volič do polohy OFF (VYP) , stiskněte SET (NASTAVIT) a jakmile stiskněte tlačítko "+" , stroj dokončí pořadí připevnění. Používání brusných kotoučů/kotoučů z mikrovlákna: namontujte brusný kotouč/kotouč z mikrovlákna na vlečný kotouč a poté proveďte úkony popsané u montáže kartáče na mycí a sušicí stroj.

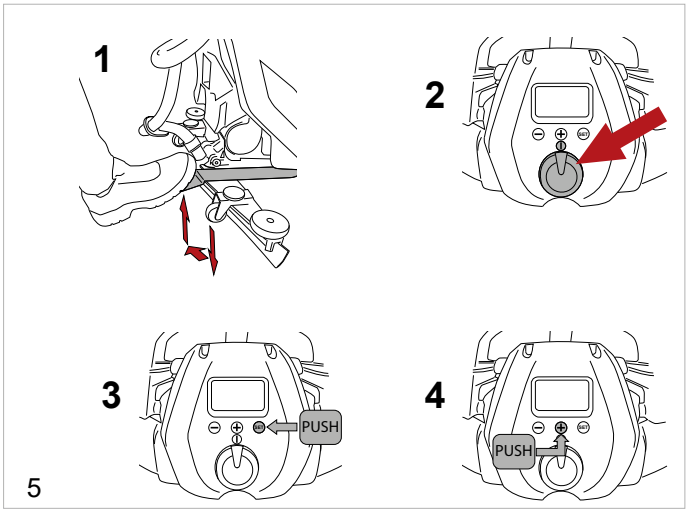

Automatické uvolnění kartáče (Obr.6)**:** zvedněte hlavu stroje zatlačením pedálu na zvednutí hlavy dolů a doleva, otočte volič do polohy OFF (VYP) , stiskněte SET (NASTAVIT) a jakmile stiskněte tlačítko "-" , stroj dokončí pořadí uvolnění.

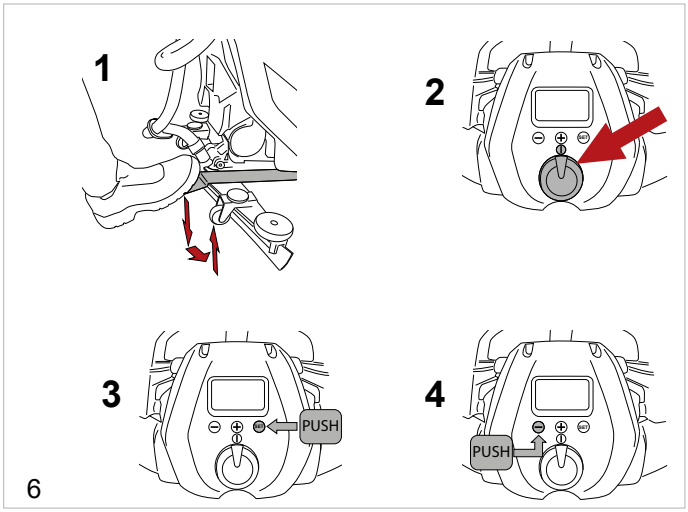

Zvedání a přeprava stroje

! UPOZORNĚNÍ

Všechny kroky popsané níže musí být prováděny v dostatečně osvětlené oblasti a s přijetím bezpečnostních opatření nejvhodnějších pro tuto situaci.

Obsluha musí vždy používat osobní ochranné prostředky.

Při nakládání stroje na dopravní prostředek postupujte následovně:

- ► Vyprázdněte nádrže.
- ► Odstraňte baterie.
- ► Zatlačte stroj na paletu pomocí nakláněcí rampy, zajištění předních kol a podvozku pomocí dodaných konzol. Stroj nesmí být zvednutý.
- ► Zvedněte paletu pomocí vidlicového vysokozdvižného vozíku a naložte ji na dopravní prostředek.
- ► Ukotvěte stroj k dopravnímu prostředku pomocí lan uchycených k paletě a stroji.

Rychlá výměna hlavy

Pro změnu výchozího nastavení postupujte následujícím způsobem.
Demontáž hlavy:

- ► Spusťte hlavu.
- ► Odpojte hlavu elektricky od elektrického vedení stroje tím, že vytáhněte ze zástrčky označený konektor (Obr.5-č.1) a odpojíte konektor motoru/motorů.
- ► Otevřete hák (Obr.7-č.2).
- ► Vyšroubujte dva knoflíky (Obr.7-č.3).
- ► Demontujte hlavu.

Nainstalujte hlavu.

- ► Proveďte výše uvedené operace v obráceném pořadí.

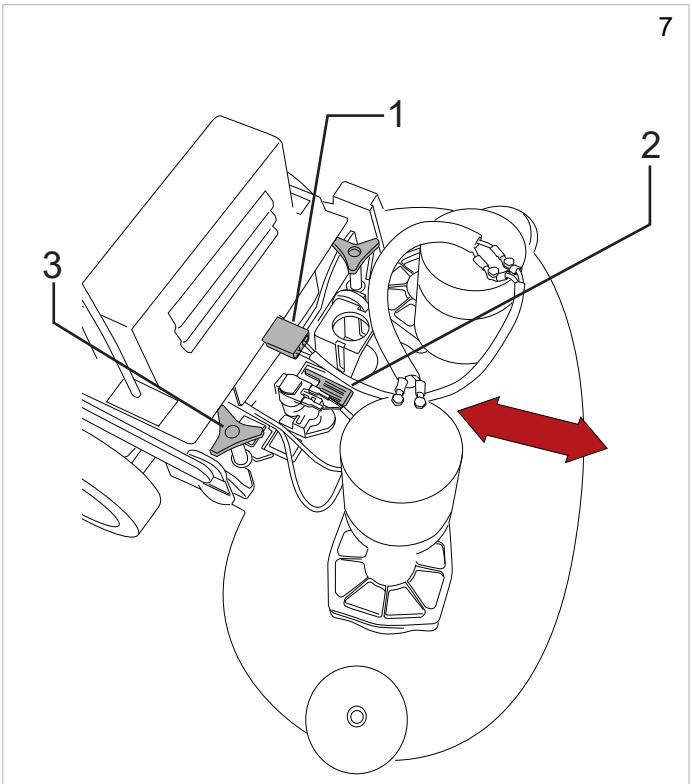

Naplnění nádrže na vodu/čisticí prostředek

! UPOZORNĚNÍ

Při použití zařízení "Severe Environment" musí být nádržka na roztok naplněna POUZE VODOU o teplotě +4 °C/ 39,2 °F až 55 °C/ 131 °F. Do nádrže NENALÉVEJTE roztok čisticího prostředku.

! UPOZORNĚNÍ

Při použití zařízení ec-H2O NanoClean musí být nádržka na roztok naplněna POUZE ČISTOU STUDENOU VODOU o teplotě +4 °C/ 39,2 °F až 21 °C/ 70 °F.

Do nádrže NENALÉVEJTE roztok čisticího prostředku.

! NEBEZPEČÍ

Hořlavé kapaliny mohou způsobit explozi nebo požár. Do nádrže nenalévejte hořlavé kapaliny.

! UPOZORNĚNÍ

Nádrž naplňte čisticím prostředkem o teplotě +4 °C/ 39,2 °F až 55 °C/131 °F.

! UPOZORNĚNÍ

Stroj byl navržen k použití s čisticími prostředky dodávanými a doporučenými výrobcem. Použití jiných mycích prostředků nebo chemikálií může ovlivnit bezpečnosti stroje.

! UPOZORNĚNÍ

POZOR: Vybraný čisticí prostředek by měl být používán rozumně, v souladu s pokyny uvedenými na obalu výrobku.

! UPOZORNĚNÍ

Vyberte si z doporučených výrobků takový čisticí prostředek, který je nejvhodnější pro dané mytí, a nařeďte jej vodou podle pokynů na obalu nebo v katalogu.

Před zahájením práce plnění nádrže odšroubujte víko (Obr.8-č.2) a otevřete kohoutek na hadici (Obr.8-č.1). Toto pořadí kroku umožní vzduchu, aby se dostal z hadice/nádrže a v průběhu práce na plnění umožní kontrolu úrovně vody/čisticího prostředku v nádrži přímo z vystavené hadice. Nádrž naplňte k tomu určeným otvorem (Obr.9). Stroj je vybaven odstupňovaným uzávěrem, který lze použít k naředění čisticího prostředku do nádrže. Pokud je nádrž prázdná, na displeji se objeví příslušný alarm — viz část **"Alarmy na displeji"**; Abyste mohli pokračovat v práci, volič funkce musí být otočen na OFF (VYP) (resetování chyb). Když je práce na plnění skončena, zavřete kohoutek (Obr.8-č.3) a znovu utáhněte víko (Obr.8-č.2).

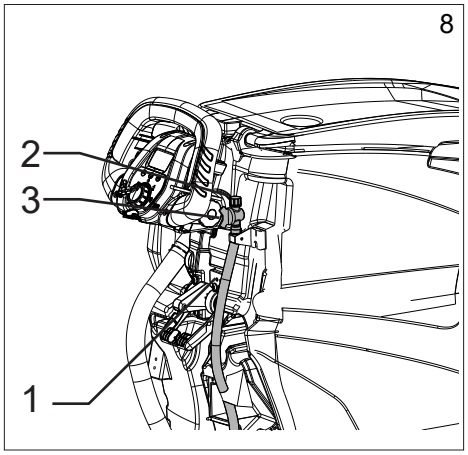

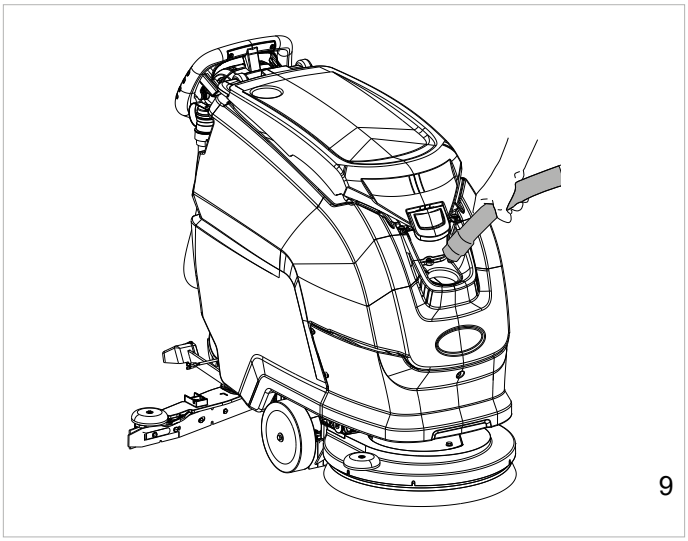

Severe Environment

! NEBEZPEČÍ

Hořlavé kapaliny mohou způsobit explozi nebo požár. Nepoužívejte zápalné tekutiny.

! UPOZORNĚNÍ

Stroj byl navržen k použití s čisticími prostředky dodávanými a doporučenými výrobcem. Použití jiných mycích prostředků nebo chemikálií může ovlivnit bezpečnosti stroje.

! UPOZORNĚNÍ

Při použití zařízení "Severe Environment" musí být nádržka na roztok naplněna POUZE VODOU o teplotě +4 °C/ 39,2 °F až 55 °C/ 131 °F. NEDÁVEJTE čisticí prostředek do nádržky na vodu/čisticí prostředek.

Se systémem drhnutí “Severe Environment” se dá čisticí prostředek řídit samostatně od nádrže na vodu/čisticí prostředek. Systém může být kdykoliv aktivován nebo deaktivován a dokáže míchat čisticí prostředek s vodou na přesné procento mezi 0,2 % a 7 % (tovární nastavení 2%).
Naplňte nádrž “Severe Environment” nízkopěnícím čisticím prostředkem o vhodné koncentraci (obr.10).
Poznámka: Podívejte se do části Ovládací prvky na to, jak funguje systém k čištění podlah „Severe Environment“, odkaz - režim “Kartáč” (obr. 16-č. 5), režim “Automatický” (obr. 16-č. 6).

! INFORMACE

Na změnu poměru rozředění se podívejte do části “Technická nabídka” .

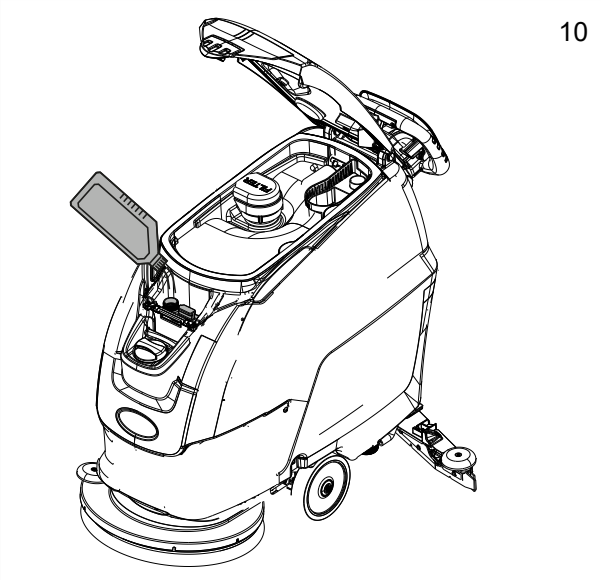

ec-H2O NanoClean

! UPOZORNĚNÍ

Při použití zařízení ec-H2O NanoClean musí být nádržka na roztok naplněna POUZE ČISTOU STUDENOU VODOU o teplotě +4 °C/ 39,2 °F až 21 °C/ 70 °F.

NEDÁVEJTE čisticí prostředek do nádržky na vodu/čisticí prostředek.

! UPOZORNĚNÍ

Při prvním použití nebo po výměně nádrže na změkčování vody bude zařízení ec-H2O NanoClean automaticky ignorovat zvolenu průtokovou rychlost po maximální dobu trvání 75 minut.

SYSTÉM DRHNUTÍ ec-H2O NanoClean.
Při použití technologie ec-H2O NanoClean prochází čistá voda modulem, ve kterém je elektricky převáděna na čisticí roztok.
Špína je napadena elektricky přeměněnou vodou a zadržena v závěsné nádrži, což stroji umožňuje ji lehce odstranit.
Jakmile je uvnitř nádrže na vodu, přeměněná voda se opět stává normální vodou.
Systém ec-H2O NanoClean není vhodný pro všechny druhy nečistot, včetně tuků a olejů vysoké koncentrace. V závislosti na druhu nečistot může být nutné použít běžné chemické čisticí prostředky.

Nastavení průtokové rychlosti roztoku ec-H2O NanoClean

Pro nastavení průtokové rychlosti roztoku při drhnutí systémem ec-H2O NanoClean zapněte stroj (Obr.11) a pak stiskněte tlačítko nastavení průtoku (obr.12), které se nachází na modulu ec-H2O NanoClean:

- jedna LED dioda = nízká,
- dvě LED diody = střední (nastaveno na závodě),
- tři LED diody = vysoká.

Modul ec-H2O NanoClean se nachází v horní části sestavy hlavy.

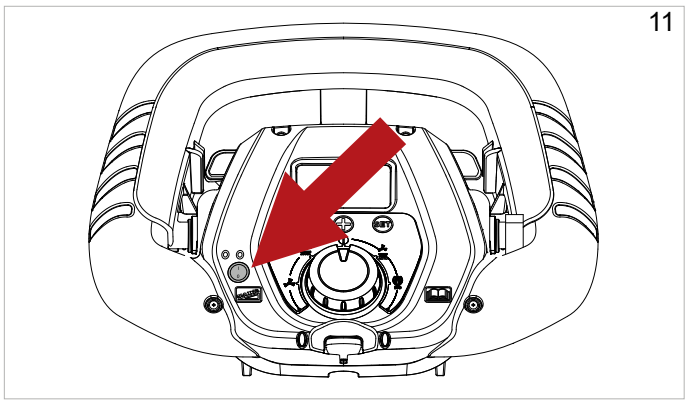

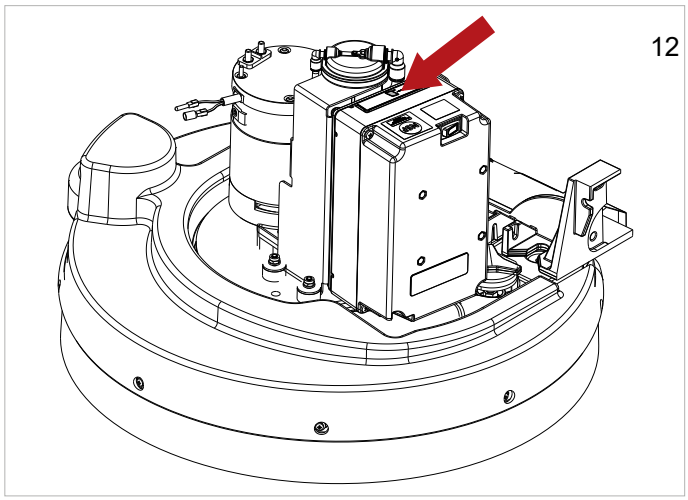

PRAKTICKÉ POKYNY PRO PRACOVNÍKA OBSLUHY

! UPOZORNĚNÍ

Před zahájením práce si oblečte pracovní plášť, nasaďte sluchátka, protiskluzové a nepromokavé boty, masku na ochranu dýchacích cest, rukavice a jakýkoli jiný osobní ochranný prostředek, jehož použití je nutné v prostředí, v němž se pracuje.

! UPOZORNĚNÍ

Nikdy nenechávejte stroj bez dozoru nebo zaparkovaný s vloženým elektronickým klíčem.

! INFORMACE

Pokud se stroj používán obsluhou poprvé, měl by být nejdříve vyzkoušen na prostorném místě bez překážek, abyste získali potřebné obeznámení se s funkcemi a ovládacími prvky.

! UPOZORNĚNÍ

Pro zamezení poškození povrchu podlahy, na níž hodláte pracovat, nenechávejte kartáče rotovat na zastaveném stroji.

! UPOZORNĚNÍ

Čisticí prostředky vždy nařeďte podle pokynů výrobce. Nepoužívejte chlornan sodný (SAVO) ani jiné oxidanty, zejména ve vysokých koncentracích. Nepoužívejte rozpouštědla ani uhlovodíky. Teplota vody a čisticího prostředku nesmí přesáhnout maximální teplotu označenou v "Technických specifikacích". Musí být bez písku a/nebo jiných nečistot.

Stroj byl navržen k použití s nepěnivými a biologicky rozložitelnými čisticími prostředky určenými pro stroje k mytí a sušení podlah.

Pro úplný a aktualizovaný seznam dostupných čisticích prostředků a chemických výrobků kontaktujte výrobce.

Používejte pouze produkty vhodné podlahy a k odstraňování špíny.

Dodržujte bezpečnostní předpisy týkající se používání čisticích prostředků uvedené v odstavci "Bezpečnostní pokyny".

Příprava stroje k práci

Před zahájením práce proveďte následující úkony:

- ► Zkontrolujte, zda displej ukazuje, že je baterie plně nabitá. V případě potřeby ji dobijte. Viz část "**Údržba a dobíjení baterií**" .
- ► Ujistěte se, že je nádrž na špinavou vodu prázdná. V případy potřeby ji vyprázdněte, viz "**Vyprázdnění nádrže na špinavou vodu**".
- ► Ujistěte se, že je nádrž na roztok plná. V případy potřeby ji naplňte, viz "**Plnění nádrže na vodu/čisticí prostředek**".. Pokud stroj není vybaven příslušenstvím „Severe Environment", čisticí prostředek do nádrže můžete přidat v požadovaném procentuálním poměru pomocí odměrného víka.
- ► Nastavte výšku přístrojového panelu vyšroubováním příslušných knoflíků (Obr.13-č.4).

Ovladače

- ► **Displej (Obr.14)**:
  - ► Zobrazí maximální nastavenou rychlost rampy (obr. 14-č.1): verze s elektrickým pohonem.
  - ► Nabití baterie vyjádřené v procentech (Obr.14 - č.2), viz také část "BSI - Battery status indicator".
  - ► Nepoužito (Obr.14-č.3).
  - ► Čítač hodin (Obr.14-č.4)
  - ► Alarmy (viz část "Alarmy na displeji").
  - ► Indikace zvoleného provozního programu (Obr.14-č.5).
  - ► Indikace kartáče, s úrovní tlaku (Obr.14-č.6).
  - ► Indikace přívodu vody, s úrovní (Obr.14-č.7).
  - ► Indikace podtlaku, s úrovní rychlosti (Obr.14-č.8).

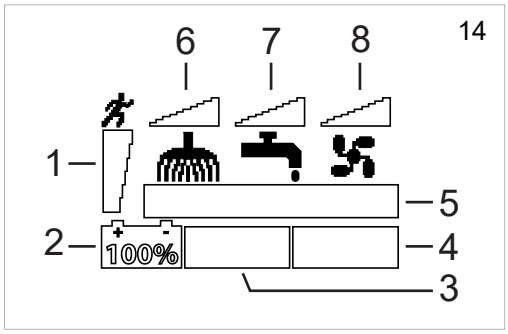

- ► **Elektronický klíč (Obr.15-č.1):** zasunutím klíče do zásuvky je umožněn provoz stroje; v nouzovém případě vytáhněte klíč, abyste stroj úplně vypnuli.
- ► **Volič funkce (Obr.15-č.2):** otočný volič použitý k nastavení stroje na požadovaný provozní program:

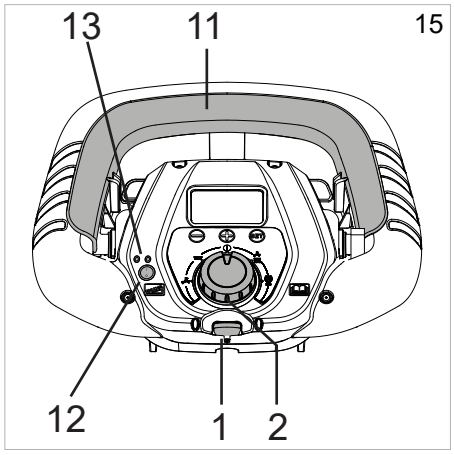

- ► **VYP (Obr.16-č.3):** V této poloze je povolen elektrický pohon, (pokud je nainstalovaný) a rychlost stroje se dá ovládat pomocí tlačítek "-" a "+" . Navíc mohou být zvoleny následující kontrolní funkce stisknutím tlačítka "SET" (NASTAVIT):
  - ► stisknutím tlačítka SET (NASTAVIT) jednou se dostanete do nabídky spojit/uvolnit pro kartáče; stisknutí klávesy "-" umožní uvolnění kartáčů a stisknutí tlačítka "+" umožní spojení kartáčů na stroji vybaveném aktuátorem.
  - ► stisknutím tlačítka SET (NASTAVIT) dvakrát se dostanete do nabídky **"Technická nabídka"**, do které se dostanete současným stisknutím tlačítek "-" a "+".

► **Motor vysavače (Obr.16-č.4):** V této poloze, aby se aktivovala navíc funkce vysávání, je povolen elektrický pohon, (pokud je nainstalovaný) a rychlost stroje se dá ovládat pomocí tlačítek "-" a "+". Vysávací motor se spustí ovládáním páky pohonu (Obr. 15-č. 11); u modelů s elektrickou trakcí se sací motor spustí, když je páka pohonu ovládaná po spuštění ovládací páky stírače (Obr. 13-č.3). Navíc mohou být zvoleny následující kontrolní funkce stisknutím tlačítka "SET" (NASTAVIT):

  ► stisknutím tlačítka SET (NASTAVIT) jednou se dostanete do nabídky dálkového sání, stisknutím klávesy "+" se spustí sací motor, stisknutím klávesy "-" se sací motor zastaví, sací motor se dá zastavit také ovládáním řídicí páky.

► **Kartáč (Obr.16-č.5):** V této poloze, aby se aktivoval motor kartáče, je povolen elektrický pohon, (pokud je nainstalovaný) a rychlost stroje se dá ovládat pomocí tlačítek "-" a "+" . Navíc mohou být zvoleny následující kontrolní funkce stisknutím tlačítka "SET" (NASTAVIT):

  ► stisknutím tlačítka SET (NASTAVIT) jednou se dostanete do nabídky dodávky čisticího prostředku: rychlost přívodu jde nastavit pomocí tlačítek +" a "-".

  ► stisknutím tlačítka SET (NASTAVIT) dvakrát se dostanete do nabídky tlaku hlavy; tlak na hlavu jde nastavit pomocí tlačítek "+" a "-" u modelů vybavených aktuátorem.

  ► stisknutím tlačítka SET (NASTAVIT) dvakrát se dostanete do nabídky „Severe Environment", rychlost přívodu čisticího prostředku jde nastavit pomocí tlačítek "+" a "-" u modelů vybavených „Severe Environment".

! INFORMACE

Když je stroj v režimu "Kartáč", systém k čištění podlah „Severe Environment" se automaticky zapne.

► **Auto (Obr.16-č.6):** v této poloze jsou aktivovány všechny funkce stroje: tlak hlavy mycího stroje, u modelů vybavených aktuátorem, je přednastavený výrobcem, podobně jako rychlost přívodu mycího prostředku, ale obojí se dá změnit pomocí **"Technické nabídky"** (viz příslušná část "**Technická nabídka**"_); elektrický pohon je povolen (pokud je instalován) a rychlost stroje může být řízena pomocí tlačítek "-" a "+" . Navíc mohou být zvoleny následující kontrolní funkce stisknutím tlačítka "SET" (NASTAVIT):

  ► stisknutím tlačítka SET (NASTAVIT) jednou se dostanete do nabídky dodávky čisticího prostředku: rychlost přívodu jde nastavit pomocí tlačítek +" a "-".

  ► stisknutím tlačítka SET (NASTAVIT) dvakrát se dostanete do nabídky tlaku hlavy; tlak na hlavu jde nastavit pomocí tlačítek "+" a "-" u modelů vybavených aktuátorem.

  ► stisknutím tlačítka SET (NASTAVIT) dvakrát se dostanete do nabídky „Severe Environment", rychlost přívodu čisticího prostředku jde nastavit pomocí tlačítek "+" a "-" u modelů vybavených „Severe Environment".

! INFORMACE

Když je stroj v režimu "Auto", systém k čištění podlah „Severe Environment" se automaticky zapne.

► **Eco (Obr.16-č.7):** v této poloze jsou všechny funkce stroje aktivované: tlak hlavy mycího stroje, u modelů vybavených aktuátorem, je přednastavený výrobcem, podobně jako rychlost přívodu mycího prostředku — tyto parametry se nedají změnit — elektrická trakce je povolena (pokud je nainstalovaná) a rychlost stroje se dá ovládat pomocí tlačítek "-" a "+". Režim „Eco" může být použit pouze se systémem k čištění podlah ec-H2O NanoClean.

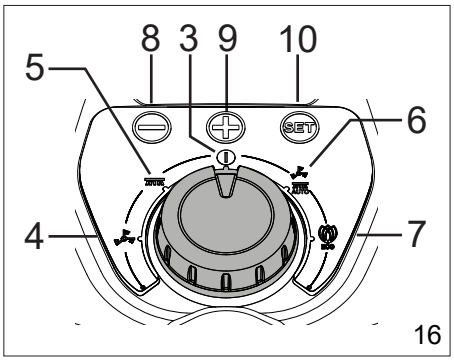

! INFORMACE

Když je stroj v režimu "Eco", systém k čištění podlah „Severe Environment" se automaticky vypne.

► **Spínačem řízení ec-H2O NanoClean (příslušenství) (obr.15 - č.12): se přístroj zapne nebo vypne.**

! UPOZORNĚNÍ

Při použití zařízení s aktivovaným ec-H2O NanoClean otočte volič provozního režimu do polohy "Eco".

Je zakázáno používat režim „Kartáč" nebo „Auto" s aktivovaným systémem k čištění podlah „ec-H2O NanoClean".

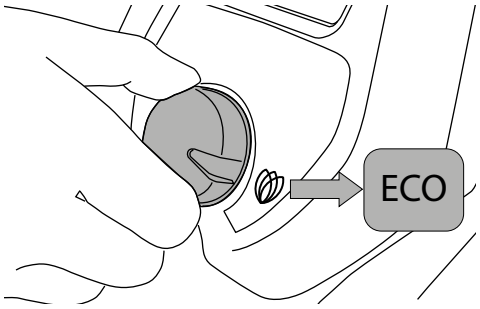

! UPOZORNĚNÍ

Při použití zařízení ec-H2O NanoClean musí být nádržka na roztok naplněna POUZE ČISTOU STUDENOU VODOU o teplotě +4 °C/ 39,2 °F až 21 °C/ 70 °F.

NEDÁVEJTE čisticí prostředek do nádržky na vodu/čisticí prostředek.

! INFORMACE

Na změnu průtokové rychlosti roztoku modelu ec-H2O NanoClean se podívejte do části Nastavení průtokové rychlosti roztoku ec-H2O NanoClean".

► **ec-H2O NanoClean indikátor LED diody (Obr.15-č.13). Označují provozní stav nebo možné chyby podle barvy a blikání,**

  ► Zelená LED dioda trvale svítí: normální provoz.

  ► Červená a zelená LED dioda blikají: Náplň na úpravu vody musí být vyměněna. Vyměňte náplň podle části **"Výměna náplně na úpravu vody ec-H2O NanoClean**

  ► Červená LED dioda trvale svítí nebo bliká: kontaktujte zákaznický servis.

► **Hnací páka (Obr.17)**: táhnutím páky zpět směrem k obsluze umožňuje zpětný chod, táhnutí páky od obsluhy umožňuje chod vpřed; rychlost se mění pomocí tlačítek “+” a “-”.

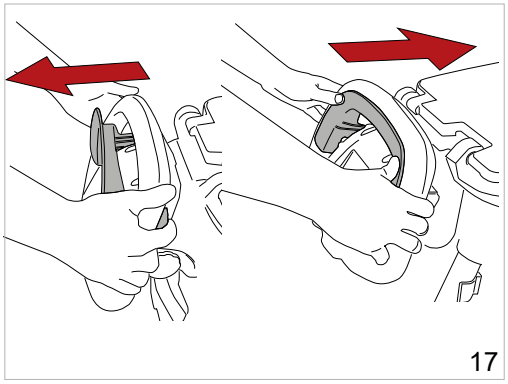

► **Tlačítko uvolnění nádrže (Obr. 10- č.1)**: se uvolní nádrž od podvozku stroje tak, že se dá sklopit směrem dozadu.
► **Pedál zvednutí hlavy (obr. 10- č.2)**: zvedá a snižuje hlavu mycího stoje u modelu s aktuátorem.
► **Ovládací páka stírače (obr.10-č.3):** zvedá a snižuje stírač a povoluje nebo zakazuje provoz vysávacího motoru u modelů s elektrickým pohonem.
► **Ovládací panel knoflíků pro nastavení výšky (Obr.13-č.4)**: vyšroubováním těchto dvou knoflíků se ovládací panel uvolní a dá se nastavit výška.

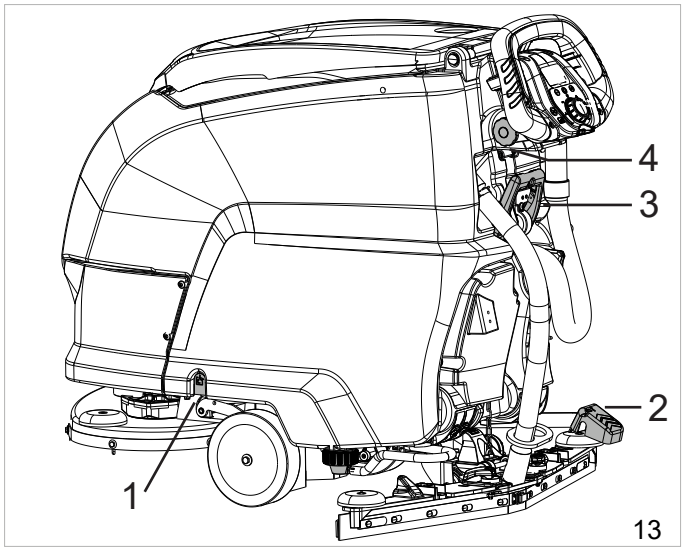

► Tlačítko**“SET (Nastavit)” (Obr.16-č.10)**: používané k přístupu k podnabídkám provozních programů stroje a interně k **“Technické nabídce”** pro výběr a změnu nastavení parametru a potvrzení tohoto nového nastavení.
  ► **Tlačítko “+” (Obr.16-č.9)**: v podnabídkách provozních programů stroje, zvyšuje hodnotu aktuální funkce; v **“Technická nabídka”** vybírá další parametr nebo zvyšuje hodnotu zvoleného parametru.
  ► **Tlačítko “-” (Obr.16-č.9)**: v podnabídkách provozních programů stroje, snižuje hodnotu aktuální funkce; v **“Technická nabídka”** vybírá předchozí parametr nebo snižuje hodnotu zvoleného parametru.

Ovládání

► Vložte do zásuvky elektrický klíč.
► Pomocí voliče funkce zvolte požadovaný mycí program.
► Aktivujte páku pohonu, snižte stírač a začněte pracovat.
► U modelů s elektrickým pohonem by měly být veškeré odchylky stroje od rovné čáry napraveny otočením knoflíku (Obr.18-č.1)

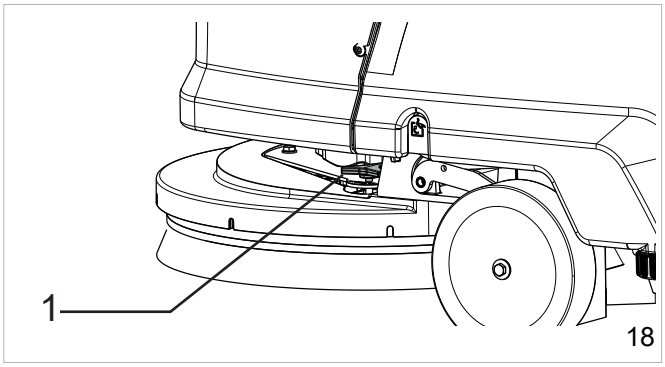

Některé užitečné rady pro optimální používání mycího a sušicího stroje

V případech, kdy jsou podlahy znečištěny obzvláště odolnou špínou, mohou být operace kartáčování a sušení prováděny ve dvou samostatných krocích.

Předmytí s použitím kartáčů nebo podušek:

► Vyberte program pro obsluhu kartáče.
► Aktivujte řídicí páku a začněte pracovat.
► V případě potřeby upravte přívod čisticího prostředku do kartáče; výstupní přívod musí být nadávkován v poměru k rychlosti posunu požadovaného obsluhou, čím pomaleji se postupuje, tím méně čisticího prostředku je třeba dodávat.
► Při mytí velmi zašpiněných oblastí ponechejte čisticímu prostředku dostatečnou dobu k provedení jeho chemického působení oddělení a odkladu povlaku špíny ve vodě a ponechejte kartáčům čas k provedení účinného mechanického čištění.

Sušení:

► Vyberte program pro obsluhu sání, snižte stírač.
► Aktivujte řídicí páku a začněte pracovat.
► Přejeďte strojem po dříve umyté ploše: výsledkem bude hloubkové čištění, takže následná běžná údržba zabere mnohem méně času.

Vyprázdnění nádrže na špinavou vodu

Pokud je nádrž plná, na displeji se objeví příslušný alarm, viz část **"Alarmy na displeji"**; po několika sekundách se sací motor vypne, v tom místě musí být stroj zastaven a nádrž na špinavou vodu vyprázdněna podle pokynů uvedených níže. Pro obnovení provozu poté musí být nejdříve vypnutý volič funkcí (resetování chyby):

- ► Vypněte všechny funkce stroje.
- ► Vezměte stroj do určené servisní oblasti.
- ► Uvolněte trubku ze spony.
- ► Pomocí hadice (obr. 19 - č. 1) vyprázdněte nádrž, po skončení práce nádrž vypláchněte čistou vodou.

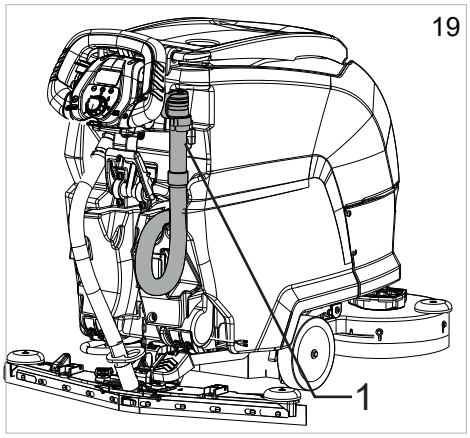

Vyprázdnění nádrže na vodu/čisticí prostředek

Nádrž může být vyprázdněna následovně:

- ► Vypněte všechny funkce stroje.
- ► Vezměte stroj do určené servisní oblasti.
- ► Zastavte stroj.
- ► Odpojte hadici (Obr.20-č.1) z jejího držáku a odšroubujte víko (Obr.20-č.2).
- ► Snižte hadicí a otevřete kohoutek (Obr.20-č.3), abyste vyprázdnili nádrž.

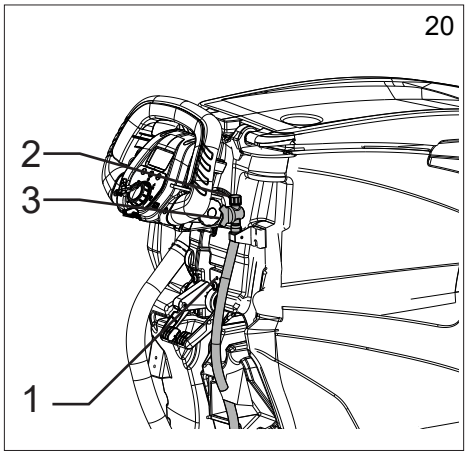

BSI - Battery status indicator

Umístěný uvnitř bateriového prostoru, zařízení BSI je propojeno se strojem a slouží k tomu, aby ukazovalo stav baterie.
Displej BSI ukazuje následujíc položky informací, které si můžete prohlížet posunováním stránek tlačítkem "SET":

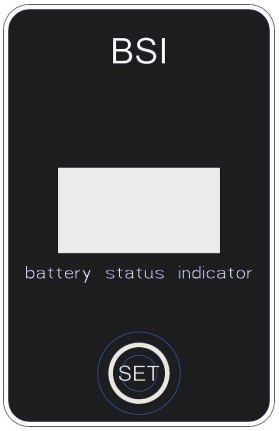

Strana 1:

- ► **%,** nabití baterie vyjádřené jako procentní podíl.
- ► **Current:** proud přivedený strojem.
- ► **Voltage:** napětí baterie.

Strana 2:

- ► **SOC:** skutečná úroveň nabití baterie vyjádřená v %.
- ► **SOH:** zdraví baterie vyjádřené v %, označující aktuální kapacitu baterie v porovnání s novou.
- ► **Runtime:** zbývající doba provozu.

Strana 3:

- ► **Err**: chyby baterie, kontaktujte zákaznický servis.
- ► **Temp**: teplota baterie.
- ► **Life Ah**: celková kapacita baterie v ampérhodinách.
- ► **v**: verze software baterie.

! INFORMACE

Pokud připojení CAN BUS k baterii nefunguje, objeví se chybové hlášení "Battery NA": kontaktujte zákaznický servis.

Konec práce

! INFORMACE

Vyprázdněte rekuperační nádrž a nabijte baterie

Když ukončíte práci, vytáhněte elektronický klíč z jeho krytu.

Přemístění vypnutého stroje

Přejete-li si stroj přemístit, proveďte následující úkony:

- ► Zvedněte stírač.
- ► Zvedněte hlavu mycího stroje.
- ► Otočte volič funkce na OFF (VYP)
  - ► Verze s mechanickým pohonem: zatlačte nebo potáhněte.
  - ► Verze s elektrickým pohonem: aktivuje páku řízení.

POKYNY PRO ÚDRŽBU

! NEBEZPEČÍ

Je zakázáno provádět jakoukoli údržbu, pokud předtím nebylo odpojeno napájení.

Úkony v rámci údržby, které se týkají elektrozařízení, a každopádně všechny úkony, jež nebyly výslovně popsány v tomto návodě k použití, musí být provedeny pouze specializovanými technickými pracovníky v souladu s platnými bezpečnostními předpisy uvedenými v návodu k údržbě.

! NEBEZPEČÍ

Před zvednutím/otočením nádrže pro přístup k oddělení musí být její obsah nejdříve vyprázdněn a pak vložte bezpečnostní konzolu do takové polohy, aby se zabránilo náhodnému opětovnému zavření, viz kapitolu BEZPEČNOSTNÍ INFORMACE.

! NEBEZPEČÍ

Při zvedání a snižování nádrží dávejte pozor, abyste předešli možnému riziku rozdrcení, dávejte pozor na místa, kde byste se mohli přiskřípnout.

Údržba - Všeobecné pokyny

Provádění pravidelné údržby v souladu s pokyny poskytnutými výrobcem zaručí lepší výkonnost a delší životnost stroje.

Při čištění stroje vždy dodržujte následující upozornění:

- ► Nepoužívejte tlakové čističe. Do prostoru, kde se nacházejí elektrické součásti, nebo do motorů by mohla vniknout voda, v důsledku čehož by mohlo dojít k poškození nebo ke zkratům.
- ► Nepoužívejte páru, protože teplo by mohlo způsobit deformaci plastových dílů;
- ► Nepoužívejte rozpouštědla ani uhlovodíky. Mohou poškodit kryt motoru nebo gumové součásti.

Čištění vzduchových filtrů sacího motoru

Otevřete víko rekuperační nádrže uvolněním uzavírací páky, poté vyjměte filtr (obr. 21-č.1) a umyjte ho pod tekoucí vodou nebo čisticím prostředkem používaným ve stroji; filtr vraťte na své místo až po jeho důkladném vysušení.

Vyprázdnění nádoby na odpad

Otevřete víko rekuperační nádrže, pak odstraňte odpad nahromaděný v nádobě (Obr.21-č.2); při mytí nádoby ji zvedněte, abyste ji uvolnili z krytu a dobře ji vyčistěte.

Čištění plováku rekuperační nádrže

Otevřete víko rekuperační nádrže, pak vyjměte nádobu na odpad (Obr. 21-č.2) jejím vyzvednutím z krytu, otočte stranou ochranu plováku (Obr. 21-č.3) a plovák očistěte, zkontrolujte, že plovák volně klouže na jeho tyči.

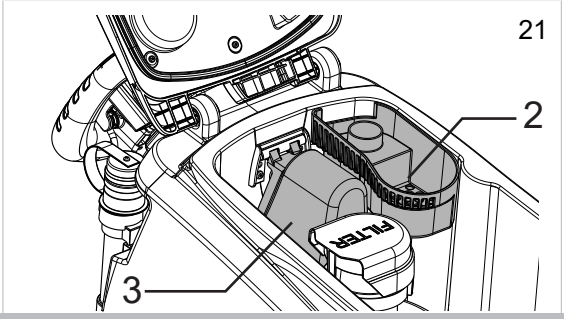

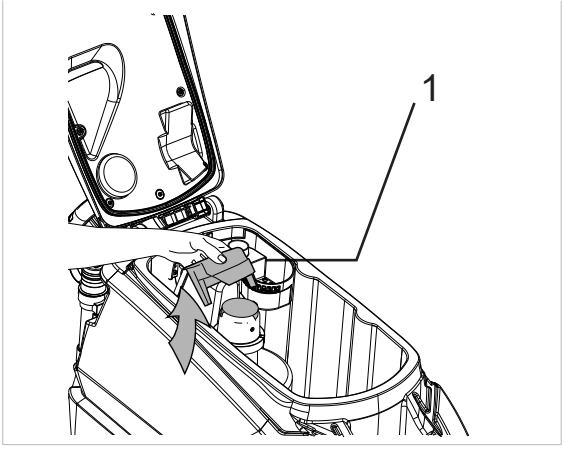

Čištění filtru nádrže na vodu/čisticí prostředek

Při čištění filtru postupujte následujícím způsobem:

- ► Odšroubujte víko filtru (Obr.22-č.1), vyjměte filtr/hadic konektoru (Obr.22-č.2), poté filtr opláchněte pod tekoucí vodou nebo čisticím prostředkem používaným ve stroji.
- ► Vraťte filtr do jeho krytu, ujistěte se, že jste ho správně vložili do jeho uložení, a víko znovu přišroubujte.

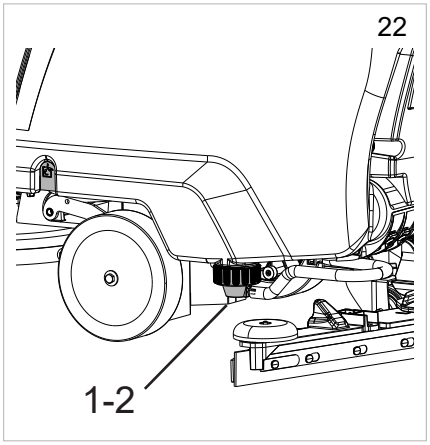

Čištění stírače

- ► Čištění stěrek stírače (obr.23). Zkontrolujte okraje, zda nejsou poškozené e opotřebené, a pokud stěrky potřebují obnovit, podívejte se o části Výměna stěrek stírače.
- ► Demontujte kryt odkapávače ze sestavy stírače a komoru vyčistěte (Obr. 23).

Pojistky: výměna

! UPOZORNĚNÍ

Nikdy neinstalujte pojistku s hodnocením proudu vyšším, než je specifikované hodnocení.

Výměnu pojistek smí provést pouze servisní středisko společnosti TENNANT nebo servisní technik schválený společností TENNANT.
Zvedněte nádrž, odpojte konektor vedení baterie od elektrického systému nebo vytáhněte ze zásuvky elektrický kabel, odstraňte kryt (Obr.24-č.1)

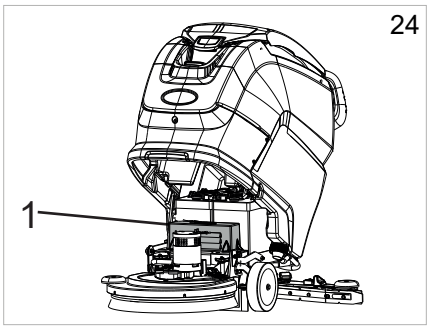

Údržba a dobíjení baterií

! UPOZORNĚNÍ

Pokud baterii nabíjíte, používejte pouze nabíječku baterií dodanou výrobcem.

! INFORMACE

Před nabíjením baterie vytáhněte elektronický klíč z přístrojového panelu.

! UPOZORNĚNÍ

Abyste zabránili trvalému poškození baterie, nenechejte ji zcela vybít.

! UPOZORNĚNÍ

Nabití proveďte podle pokynů uvedených v návodu týkajícím se nabíječky.

“PALUBNÍ” nabíječka baterií - nakonfigurovaná pro baterie LITHIUM baterie:

- ► Vypněte stroj.
- ► Vytáhněte zástrčku nabíječky baterií z jejího krytu (Obr.25-č.2).
- ► Zapojte do síťové zásuvky.
- ► Zahajte nabíjecí cyklus.
- ► Displej stroje ukáže, kdy byl nabíjecí cyklus dokončen, viz část **“Alarmy na displeji”.**
- ► Po dokončení nabíjecího cyklus odpojte zástrčku z elektrické zásuvky.

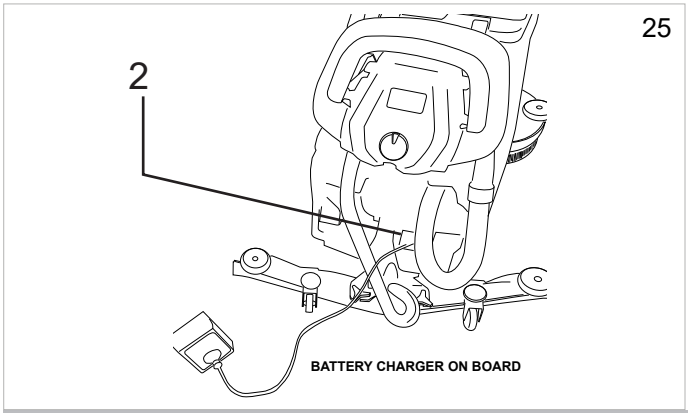

Výměna stěrek stírače

- ► Snižte stírač.
- ► Sejměte sací trubku ze stěrky.
- ► Vyšroubujte dvě kulové rukojeti a vyjměte stírač z jeho zářezů v podpěře.
- ► Uvolněte dva vnější knoflíky stírače; má to účinek oddělení přidržovače pružinou napínané stěrky z rámu stírače. Abyste urychlili krok uvolnění knoflíků, stiskněte společně přidržovač stírače a rám stírače.

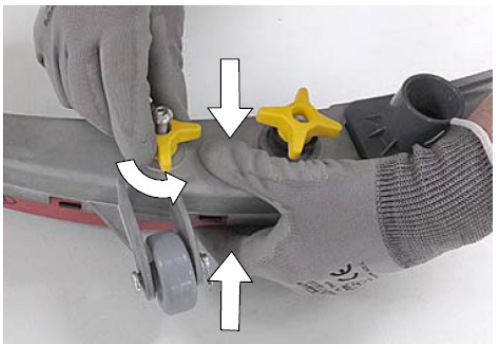

- ► Vyjměte opotřebené stěrky z přidržovače stěrky.

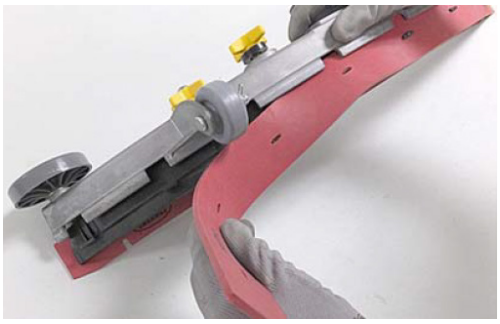

- ► Zadní stěrku nasaďte znovu, přičemž ji vyměňte tak, aby se všechny čtyři hrany střídavě dotýkaly podlahy, dokud se všechny neopotřebují, nebo ji vyměňte za novou stěrku. Zkontrolujte, že zářezy ve stěrce jsou správně zarovnány s jazýčky na přidržovači stírače.

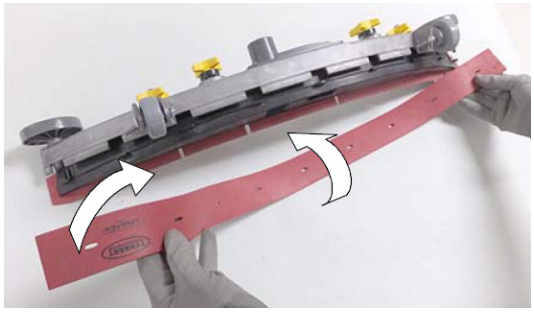

► Stiskněte pevně spolu pružinou napínaný přidržovač stěrky a rám stěrky a znovu utáhněte dva vnější knoflíky.

► Opětovně namontujte stírač do jeho podpěry podle výše uvedených pokynů.

Výměna náplně na úpravu vody systému ec-H2O NanoClean.

! INFORMACE

Při prvním použití nebo po výměně nádrže na změkčování vody bude zařízení ec-H2O NanoClean automaticky ignorovat zvolenu průtokovou rychlost po maximální dobu trvání 75 minut.

Náplň na úpravu vody musí být vyměněna buď po dosažení maximální jmenovité spotřeby vody nebo po vypršení specifikované doby aktivace náplně, podle toho, k čemu dojde dříve. Červené a zelené LED kontrolky systému ec-H2O NanoClean bude blikat, když náplň potřebuje vyměnit. Podle používání stroje vydrží nová náplň běžně od 12 měsíců, když je používání stroje intenzivní, až do 24 měsíců při mnohem menší úrovni používání: pokračujte následovně:

► Odpojte konektory těchto dnou hadic od náplně tlačením černých objímek dovnitř a tlačením konektorů směrem ven.

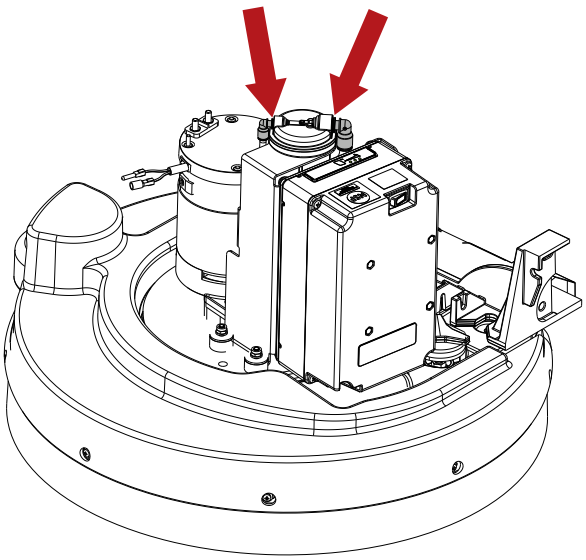

► Zvedněte náplň, abyste ji odstranili.
► Při instalaci nov náplně označte na nálepce datum instalace.
► Umístěte novou náplň a znovu připojte dvě hadice, zajistěte, aby byly konektory hadice zcela a pevně vloženy do nové náplně.
► Resetujte časovač pro novou náplň, pokračujte následovně:
  ► Zapněte stroj.
  ► Zapněte zařízení.

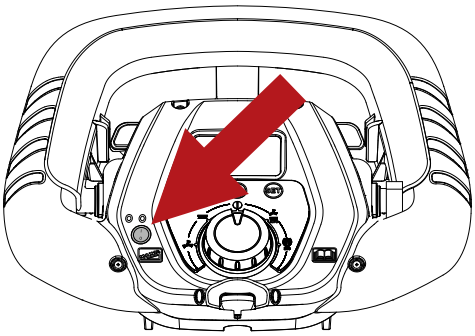

► Stiskněte tlačítko na modulu ec-H2O NanoClean a podržte ho po dobu 10 sekund; při uvolnění tlačítka tři LED diody na ukazateli průtoku začnou blikat v pořadí dozadu a dopředu.

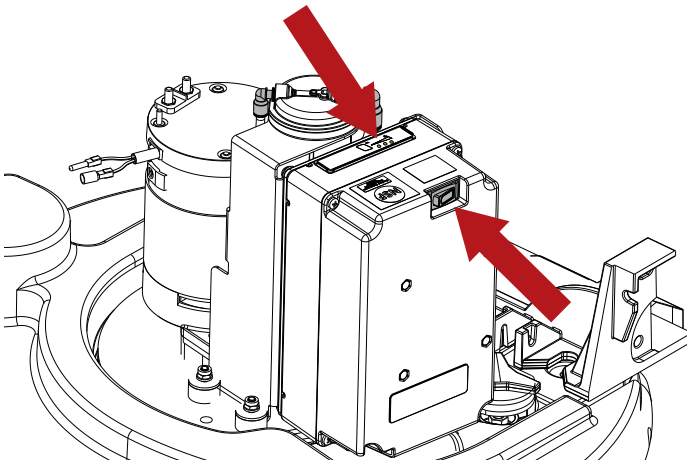

► S kontrolkami pohybujícími se dopředu a dozadu stiskněte tlačítko průtoku sání: 3 LED diody začnou třikrát blikat, aby označily, že časovač byl resetován. Pokud LED diody neblikají třikrát, jak je popsáno výše, postup zopakujte.

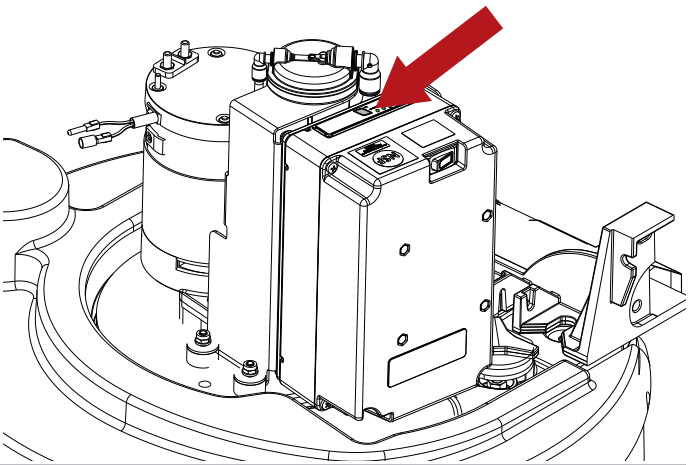

Pravidelné kontroly

KONTROLA	ÚKONY, KTERÉ JE TŘEBA PROVÁDĚT KAŽDÝ DEN	ÚKONY, KTERÉ JE TŘEBA PROVÁDĚT KAŽDÝ TÝDEN	ÚKONY, KTERÉ JE TŘEBA PROVÁDĚT KAŽDÝCH ŠEST MĚSÍCŮ	PRÁCE KAŽDÝCH 400 HODIN
VYPRÁZDNĚTE REKUPERAČNÍ NÁDRŽ A UMYJTE JI	X			
VYČISTĚTE STĚRKY STÍRAČE A ZKONTROLUJTE, ZDA NEJSOU OPOTŘEBENÉ	X			
ZKONTROLUJTE, ZDA NENÍ UCPANÝ SACÍ OTVOR STÍRAČE	X			
NABIJTE BATERIE	X			
VYČISTĚTE PLOVÁK REKUPERAČNÍ NÁDRŽE		X		
VYČISTĚTE VZDUCHOVÝ FILTR SACÍHO MOTORU		X		
VYČISTĚTE FILTR NÁDRŽE NA VODU/ČISTICÍ PROSTŘEDEK		X		
VYČISTĚTE TRUBKU MOTORU ODSÁVAČE		X		
VYČISTĚTE REKUPERAČNÍ NÁDRŽ A NÁDRŽ NA ROZTOK ČISTICÍHO PROSTŘEDKU		X		
NECHTE ZKONTROLOVAT ELEKTRICKÝ SYSTÉM SERVISNÍM TECHNIKEM S OPRÁVNĚNÍM OD SPOLEČNOSTI TENNANT.			X	
UHLÍKOVÉ KARTÁČE VŠECH ELEKTRICKÝCH MOTORŮ VY MĚLY BÝT KONTROLOVÁNY SERVISNÍM TECHNIKEM SPOLEČNOSTI TENNANT A V PŘÍPADĚ OPOTŘEBENÍ BY MĚLY BÝT VYMĚNĚNY				X

OBDOBÍ NEČINNOSTI

Pokud stroj nebude po delší dobu používán, například bude-li vystaven na veletrhu nebo zůstane-li ve skladu po více než měsíc, proveďte níže uvedené úkony:

- ► Zcela nabijte baterie. Během doby nečinnosti pravidelně nabíjejte baterie (nejméně jednou za dva měsíce), aby byly neustále udržovány maximálně nabité.
- ► Odpojte baterie od stroje.
- ► Odpojte případnou nabíječku od elektrického napájení.
- ► Demontujte a umyjte stírač a kartáče (nebo brusné kotouče) a uložte je na suché místo (pokud možno zabalené do sáčku nebo plastového materiálu), chráněné před prachem.
- ► Ujistěte se, že jsou nádrže zcela prázdné a dokonale čisté.

! UPOZORNĚNÍ

Pokud nejsou akumulátory pravidelně dobíjeny, jak je uvedeno výše, mohlo by dojít k jejich nevratnému poškození.

Výrobce nezodpovídá za případné špatné fungování stroje v důsledku nedbalosti, nesprávného použití a/nebo použití v rozporu s pokyny.

! UPOZORNĚNÍ

POZOR: Když se baterie vybijí na minimální úroveň, dbejte na to, abyste je v tomto stavu nenechávali delší dobu, protože se tím může zkrátit jejich životnost. Kontrolujte úroveň nabití baterie alespoň jednou týdně.

ODSTRAŇOVÁNÍ PROBLÉMŮ

PROBLÉMY	PŘÍČINY	ŘEŠENÍ
Stroj nefunguje	Baterie jsou odpojeny	Připojte baterie ke stroji
	Baterie jsou vybité	Nabijte baterie
	Spálená pojistka	Proveďte výměnu
	Elektronický klíč nebyl vložen	Vložte
Kartáče se netočí	Nádrž na špinavou vodu je plná	Vyprázdněte nádrž na špinavou vodu
	Spálená pojistka	Proveďte výměnu
	Poškozené relé	Proveďte výměnu
	Baterie jsou vybité	Nabijte baterie
	Zkontrolujte kartáče (nebo uhlíkové kartáče) na všech elektrických motorech a v případě opotřebení je vyměňte.	Proveďte výměnu
	Poškozený motor	Proveďte výměnu
Stroj nemyje rovnoměrně	Opotřebení kartáčů či kotoučů	Proveďte výměnu
Z nádrže na čisticí prostředek nevychází žádný roztok	Poškozený elektromagnetický ventil	Proveďte výměnu
	Znečištěný elektromagnetický ventil	Kontrola
	Nádrž na roztok je prázdná	Doplňte
	Trubka, která přivádí roztok do kartáče, je ucpaná	Uvolněte
	Spálená pojistka	Proveďte výměnu
Proud roztoku se nezastaví	Poškozený elektromagnetický ventil	Proveďte výměnu
	Poškozené vodiče elektromagnetického ventilu	Kontrola
Sací motor nefunguje	Nádrž na špinavou vodu je plná	Vyprázdněte nádrž na špinavou vodu
	Spálená pojistka	Proveďte výměnu
	Úroveň stěrky se zvedla	Snížit.
	Baterie jsou vybité	Nabijte baterie
	Zkontrolujte kartáče (nebo uhlíkové kartáče) na všech elektrických motorech a v případě opotřebení je vyměňte.	Proveďte výměnu
	Poškozený motor	Proveďte výměnu
Stírač nestírá správně nebo má slabé sání	Hrana gumových stěrek, které jsou v kontaktu s podlahou, je opotřebovaná	Vyměňte stěrky
	Stěrka je zablokovaná nebo poškozená	Kontrola
	Plovák v rekuperační nádrži je aktivovaný nebo je zablokovaný špínou či je vadný	Vyprázdněte rekuperační nádrž, zkontrolujte plovák
	Překážka v sací hadici	Kontrola
	Sací trubka není napojena na stírač nebo je poškozená	Kontrola
Stroj nejede	Baterie jsou vybité	Nabijte baterie
	Zkontrolujte kartáče (nebo uhlíkové kartáče) na všech elektrických motorech a v případě opotřebení je vyměňte.	Proveďte výměnu
	Poškozený motor	Proveďte výměnu
Baterie málo vydrží	Póly a svorky baterií jsou znečištěné nebo zoxidované	Vyčistěte a promažte póly a svorky, nabijte baterie
	Nabíječka nefunguje nebo je nevhodná	Kontrola
Vypouštěcí hadice vody/čisticího prostředku neukazuje během práce na plnění úroveň roztoku v nádrži.	Kohoutek na vypouštěcí hadici vody/čisticího prostředku je zavřený	Demontujte uzávěr a otevřete kohoutek.
	Uzávěr na vypouštěcí hadici vody/čisticího prostředku není vyšroubovaný.	
Dávkování chemikálie Z nádrže nevytéká čisticí přípravek	Nádrž na dávkování chemikálie je prázdná	Doplňte
	Čerpadlo je poškození	Kontaktujte Zákaznický servis
ec-H2O NanoClean Zařízení nefunguje	Pojistka zařízení je spálená	Resetujte pojistku.
	Pojistka čerpadla je spálená	Resetujte pojistku.
	Čerpadlo je poškození	Kontaktujte Zákaznický servis
ec-H2O NanoClean Červené a zelené LED kontrolky systému ec-H2O NanoClean blikají	Životnost nádrže na úpravu vody uplynula	Vyměňte náplň podle části **"Výměna náplně na úpravu vody ec-H2O NanoClean**
ec-H2O NanoClean Červené LED kontrolky systému ec-H2O NanoClean blikají*	Byla zjištěna porucha v systému ec-H2O Nano Clean	Kontaktujte Zákaznický servis

* Ověřte, zda do nádrže s roztokem byl přidaný čisticí prostředek nebo ne. Pokud byl systém ec-H2O NanoClean použitý s vodou obsahující čisticí prostředek, vyprázdněte nádrž na roztok, doplňte čistou vodou a nechte systém ec-H2O NanoClean běžet, dokud nezmizí kód kontrolky.

ALARMY NA DISPLEJI

Alarm	Možná příčina	Co dělat
TEPELNÁ OCHRANA KARTÁČŮ	Motor kartáče se přehřál. Vadný kontakt tepelné ochrany na motorech. Vadné připojení.	Počkejte až motory kartáče vychladnou. Vyměňte motor kartáče. Zkontrolujte připojení.
TEPELNÁ OCHRANA POHONU	Hnací kolo se přehřálo. Vadný kontakt tepelné ochrany na motoru. Vadné připojení.	Počkejte až motory pohonu vychladnou. Vyměňte hnací kolo. Zkontrolujte připojení.
VODA – REZERVA	Nádrž s roztokem je téměř prázdná. Snímač ucpaného místa. Vadný snímač nebo připojení.	Naplňte nádrž s roztokem. Očistěte snímač hladiny, Vyměňte snímač hladiny. Zkontrolujte připojení.
CHYBÍ VODA	Nádrž s roztokem je prázdná. Snímač ucpaného místa. Vadný snímač nebo připojení.	Naplňte nádrž s roztokem. Očistěte snímač hladiny, Vyměňte snímač hladiny. Zkontrolujte připojení. Pro pokračování v práci otočte volič provozu do polohy OFF (VYP) (resetovat chyby).
ŠPINAVÁ VODA NÁDRŽ	Nádrž na špinavou vodu je plná. Snímač ucpaného místa. Vadný snímač nebo připojení.	Vyprázdněte nádrž na špinavou vodu. Očistěte snímač hladiny, Vyměňte snímač hladiny. Zkontrolujte připojení. Pro pokračování v práci otočte volič provozu do polohy OFF (VYP) (resetovat chyby).
DOŠLA CHEMIKÁLIE	Nádrž na dávkování chemikálie je prázdná Snímač ucpaného místa. Vadný snímač nebo připojení.	Naplnění kanystru “Severe Environment”. Očistěte snímač hladiny, Vyměňte snímač hladiny. Zkontrolujte připojení.
NEBYLA DETEKOVÁNA FUNKČNÍ DESKA	Komunikace s funkční deskou byla přerušena. Vadné pomocné desky.	Zkontrolujte připojení mezi deskami. Zkontrolujte pomocné desky.
BATERIE – REZERVA	Napětí baterie je menší než: 21,9 V GEL/AGM - 21 V ACID. Vybité baterie.	Nabijte baterie. Vyměňte baterie.
KONTAKTUJTE SERVIS	Stanovený počet hodin pro plánovaný servis byl dosažen/překročen.	Zavolejte servisní centrum pro dohodnutí servisu.
NABÍJENÍ BATERIE	Palubní nabíječka funguje, všechny funkce stroje jsou zablokovány.	Odpojte nabíječku..
NABÍJENÍ DOKONČENO	Palubní nabíječka funguje, nabíjení je dokončeno, všechny funkce stroje jsou zablokovány.	Odpojte nabíječku..
KARTÁČE O.C.	Nadměrné namáhání stroje. Vadné funkční desky. Motor kartáče je vadný	Zkontrolujte zatížení motoru. Vadné funkční desku. Vyměňte motor kartáče.
TEPLOTA ŘÍDICÍ DESKY POHONU	Nadměrné namáhání stroje. Vadná deska pohonu. Elektrická brzda je zasunuta.	Zchlaďte nebo ohřejete desku. Nepřetěžujte stroj na dlouhých rampách. Vyměňte ovládací panel pohonu. Zkontrolujte elektrickou brzdu.
ZÁVADA AKCELERÁTORU	Vadná připojení potenciometru. Vadný potenciometr.	Zkontrolujte připojení. Vyměňte potenciometr.
ŘÍDICÍ DESKA U.V.	Napětí baterie je menší, než 18,3 V GEL/AGM - 18 V ACID. Vybitá nebo málo nabitá baterie.	Nabijte nebo vyměňte baterie.
ZÁVADA ELEKTRICKÉ BRZDY	Vadné elektrické vedení. Vadná elektrická brzda. Elektrická brzda byla povolena v Technické nabídce, ale není namontovaná ke stroji.	Zkontrolujte elektrické vedení. Zkontrolujte /vyměňte elektrickou brzdu. Opravte nastavení v Technické nabídce.
HDP	Páka řízení je při startování stisknuta. Potenciometr páky řízení není nastaven.	Uvolněte plynový pedál při spouštění stroje. Zkontrolujte nastavení potenciometru.
VYBITÁ BATERIE	Napětí baterie je menší, než 21,4 V- GEL/ 20,5 V - ACID. Vybité nebo málo nabité baterie.	Nabijte baterie. Vyměňte baterie.
ZÁVADA TAG	Vadný klíč Vadný přístrojový panel desky antény	Vyměňte klíč Vyměňte jazýček desky přístrojového panelu antény. Zkontrolujte elektrické vedení.
ZÁVADA RFID	Vadný klíč Vadný přístrojový panel desky antény	Vyměňte klíč Vyměňte jazýček desky přístrojového panelu antény. Zkontrolujte elektrické vedení.
TEPLOTA SÁNÍ	Nadměrné namáhání motoru. Vadné funkční desky. Vadný sací motor.	Zkontrolujte sací motor. Vadné funkční desku. Vyměňte sací motor.
TEPLOTA KARTÁČŮ	Nadměrné namáhání motoru. Vadné funkční desky. Vadný motor.	Zkontrolujte motor. Vadné funkční desku. Vyměňte motor.
O.C. SÁNÍ	Nadměrné namáhání motoru. Vadné funkční desky. Vadný sací motor.	Zkontrolujte sací motor. Vadné funkční desku. Vyměňte sací motor.
O.C. POHON	Nadměrné namáhání stroje. Vadná deska pohonu. Elektrická brzda je zasunuta.	Zkontrolujte motor. Vyměňte desku pohonu. Zkontrolujte elektrickou brzdu.
AKTUALIZACE FW	Aktualizace software.	Během aktualizace nevytahujte klíč.
CHYBA MAJÁKU	Vadné elektrické vedení. Vadné elektrické vedení Blikací světlo je rozbité Elektrická brzda byla povolena v Technické nabídce, ale není namontovaná ke stroji.	Zkontrolujte elektrické vedení. Zkontrolujte blikací světlo. Vyměňte blikací světlo. Opravte nastavení v Technické nabídce.
CHYBA ELEKT. VENTILU	Vadné elektrické vedení. Vadný elektromagnetický ventil. Elektromagnetický ventil je rozbitý.	Zkontrolujte elektrické vedení. Zkontrolujte elektromagnetický ventil. Vyměňte elektromagnetický ventil.
ZÁVADA ČERPADLA	Vadné elektrické vedení. Vadné čerpadlo. Čerpadlo je rozbité. Čerpadlo bylo povoleno v Technické nabídce, ale není namontované ke stroji.	Zkontrolujte elektrické vedení. Zkontrolujte čerpadlo. Vyměňte čerpadlo Opravte nastavení v Technické nabídce.
POJISTKA KARTÁČŮ	Nadměrné namáhání motoru. Vadný stykač motoru kartáče. Pojistka motoru je spálená.	Zkontrolujte motor. Vyměňte stykač. Vyměňte pojistku.
SÁNÍ POJISTKA	Nadměrné namáhání motoru. Vadné relé motoru kartáče. Pojistka motoru je spálená.	Zkontrolujte motor. Vyměňte relé. Vyměňte pojistku.
ZÁVADA DOBÍJENÍ	Generická chyba spojená s prací při nabíjení baterie.	Odpojte nabíječku baterie a zopakujte postup nabíjení. Pokud problém přetrvává, vyměňte nabíječku baterie.

TECHNICKÁ NABÍDKA T291 - T391

Zpřístupněte nabídku otočením provozního voliče na OFF (VYP) a stisknutím dvakrát SET (Nastavit), pak stiskněte tlačítka "+" a "-".

Tlačítko "+" zvyšuje vybraný parametr nebo proměnnou v poměru k vybranému parametru.

Tlačítko "-" snižuje vybraný parametr nebo proměnnou v poměru k vybranému parametru.

Tlačítko SET (Nastavit) volí parametr, který má být nastaven a potvrzuje zadanou proměnnou.

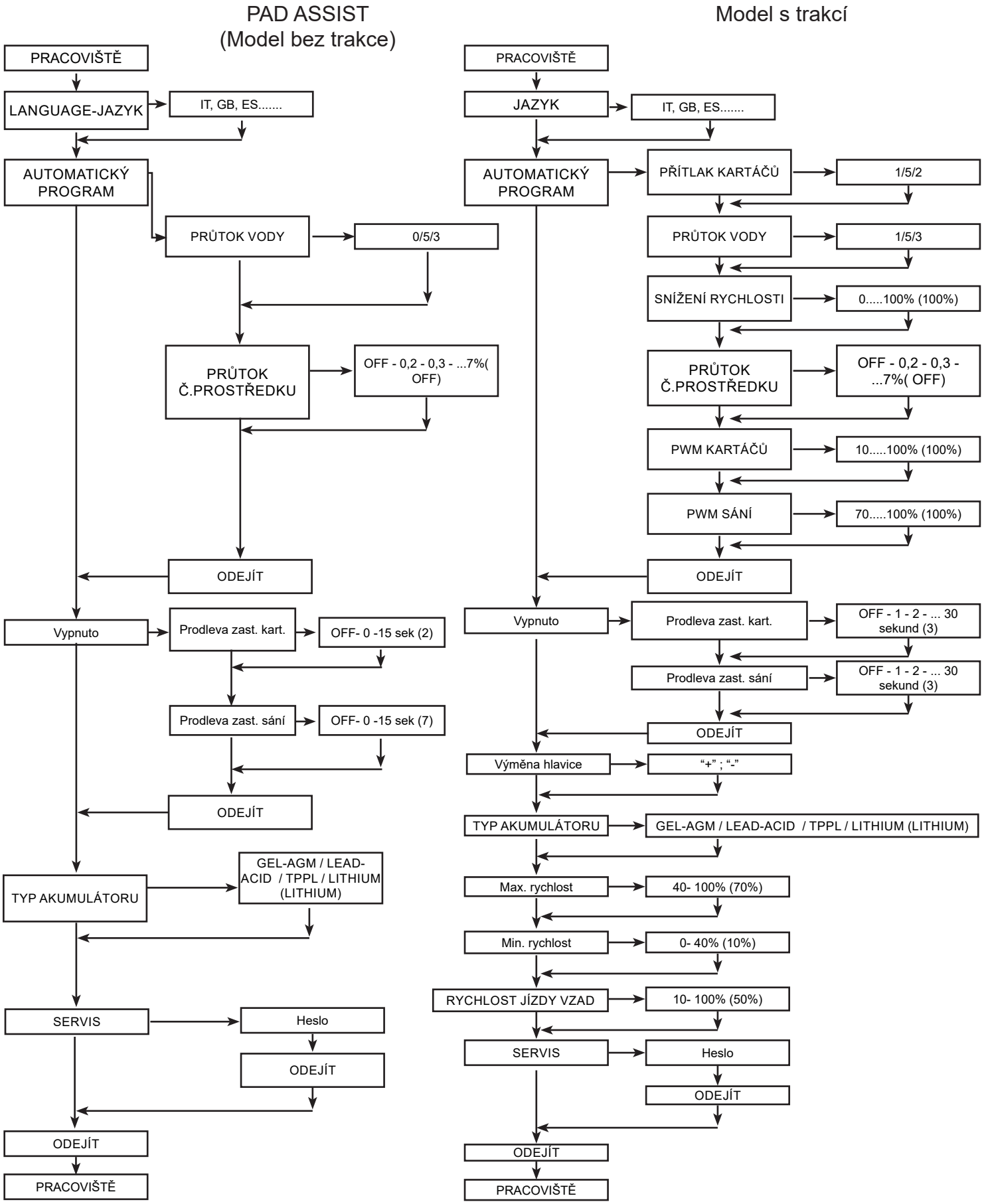

DOPORUČENÉ NÁHRADNÍ DÍLY

T291	
Číslo dílu	Popis
	T291 55 cm
1203954	LOPATKA PŘEDNÍHO STÍRAČE, LINATEX [STANDARD]
1203953	LOPATKA PŘEDNÍHO STÍRAČE, LINATEX [STANDARD]
9015731	KIT LOPATKA PŘEDNÍHO STÍRAČE, LINATEX
1215611	LOPATKA PŘEDNÍHO STÍRAČE, PYU
1215609	LOPATKA PŘEDNÍHO STÍRAČE, PYU
9015732	KIT LOPATKA PŘEDNÍHO STÍRAČE, PYU
9017761	SESTAVA KARTÁČE, KOTOUČ, SCB, 55 CM, 3 ÚCHYTKY, PYP [STANDARD]
SPPV01351	SESTAVA KARTÁČE, KOTOUČ, SCB, 55 CM, 3 ÚCHYTKY, PYP, JEMNÝ
9017763	HNACÍ DISK, PAD, 55 CM, 3 ÚCHYTKY
SPPV01460	PAD, STAHOVACÍ, 21,6/550, HNĚDÁ [5 KS]
SPPV01442	PAD, MYCÍ, 21,6/550, MODRÁ [5 KS]
SPPV01433	PAD, LEŠTÍCÍ, 21,6/550, ČERVENÁ [5 KS]
SPPV01415	PAD, LEŠTÍCÍ, 21,6/550, BÍLÁ [5 KS]
	Běžné díly
BAAC00216	BATERIE LiFePO4 24V50Ah EXIDE LTB24050 P
BAAC00214	BATERIE LiFePO4 24V90Ah INVENTUS S24V90TRX
RTRT00577	KOLO D.200 [PAD ASSIST MODEL]
897346	KOLO D.200 [TRAKČNÍ MODEL]
MECE00746	DESKA DISPLEJE [PAD AST MODEL]
MECE00810	DESKA DISPLEJE [TRAKČNÍ MODEL]
MECE00733	DESKA PCB [PAD AST MODEL]
MECE00786	DESKA PCB [TRAKČNÍ MODEL]
MOCC00465	TRANSAXLE, SESTAVA MOTORU [TRAKČNÍ MODEL]
9017743	SADA KARTÁČE, MOTOR, TRANSAXLE [2 KS]
MOCC00449	MOTOR KARTÁČE [T291]
MEVR02923	SADA KARTÁČŮ, KARBONOVÝCH, MOTOR KARTÁČE [4 KS]
9017716	VENTILÁTOR MOTORU
9017687	KARTÁČ, KARBONOVÝ, MOTOR VYSAVAČE
GUGO00509	TĚSNĚNÍ MOTORU VYSAVAČE
9017712	SESTAVA HADICE, OBNOVA
FTDP00678	FILTR MOTORU VYSAVAČE
MTCR00107	ZVEDÁNÍ ŘETĚZU STÍRAČE
TBFX01069	ODTOK HADICE, RECYKLAČNÍ NÁDRŽ
9017718	VENTIL, VODA, ELEKTROMAGNETICKÝ VENTIL, 24 V DC
MPVR13036	ZVEDÁNÍ DRŽADLA STÍRAČE
9017788	KOLEČKO, OTOČNÝ ČEP, PU, 80 MM X 25 MM
9018501	KOLO, STĚRKA
MPVR01097	HÁČEK, VYSOUŠECÍ HADICE
PMVR06995	KNOFLÍK STĚRKY
MPVR12967	VÍKO UZAVŘENÍ PÁKY
KTRI06722	FILTR NÁDRŽE S ROZTOKEM

MECI00592	SNÍMAČ NÁDRŽE S ROZTOKEM
MECI00662	HLADINA SNÍMAČE, RECYKLAČNÍ NÁDRŽ
9018332	POJISTKA 50A
897301	POJISTKA 30A OMEGA FT3030
KTRI06373	Sada na dávkování chemických přípravků (VOLITELNÁ)
KTRI05244	OCHRANA PŘED ROZSTŘIKOVÁNÍM, 55 CM (VOLITELNÁ) *
KTRI04848	Nástrojová lišta (VOLITELNÁ)
1069836	ELEKTRICKÁ ŠŇŮRA NABÍJEČKY [EU]
1032820	ELEKTRICKÁ ŠŇŮRA NABÍJEČKY [UK]
MEVR02964	ELEKTRONICKÁ KLÁVESA

* Doporučeno při používání padů.

HRVATSKI
(Prijevod izvornih uputa)

SADRŽAJ

SIGURNOSNE INFORMACIJE....3
Mjere opreza....3
TEHNIČKE KARAKTERISTIKE T291....5
DIMENZIJE UREĐAJA....7
SIGURNOSNE OZNAKE....7
OPĆE INFORMACIJE....8
Svrha ovog priručnika....8
Identifikacijski podaci uređaja....8
Dokumentacija priložena uz uređaj....8
TEHNIČKE INFORMACIJE....9
Opći opis....9
Ciljni dio....9
Opasna područja....9
Dodatna oprema....9
RUKOVANJE I MONTAŽA....10
Podizanje i prijevoz paletiziranog stroja....10
Pregled pri isporuci....10
Raspakiravanje....10
Odabir punjača akumulatora....10
Akumulator....10
Postavljanje određene vrste akumulatora na stroj....11
Postavke za punjenje akumulatora....11
Akumulator: ugradnja i spajanje....11
Akumulator: uklanjanje....12
Ugradnja i podešavanje brisača....12
Podešavanje brisača....12
Ugradnja četke....13
Podizanje i prijevoz uređaja....13
Brza zamjena glave....13
Punjenje spremnika za vodu/deterdžent....14
Severe Environment....14
ec-H2O NanoClean....15
Postavljanje brzine protoka otopine ec-H2O NanoClean....15
PRAKTIČNI VODIČ ZA RUKOVATELJA....16
Priprema uređaja za rad....16
Regulacija....16
Postupak rada....18
Korisni savjeti za optimalan rad uređaja za čišćenje poda....18
Pražnjenje spremnika za prljavu vodu....19
Pražnjenje spremnika za vodu/deterdžent....19
BSI - Battery status indicator....19
Završni postupci....19
Premještanje uređaja kada ne radi....19
UPUTE ZA ODRŽAVANJE....20
Održavanje – Opća pravila....20
Čišćenje zračnog filtra vakuumskog motora....20
Čišćenje spremnika za otpad....20
Čišćenje plovka spremnika za prljavu vodu....20
Čišćenje filtra spremnika za vodu/deterdžent....20
Čišćenje brisača....20
Osigurači: zamjena....21
Održavanje i punjenje akumulatora....21
Zamjena metlica brisača....21
Zamjena uloška za kondicioniranje vode ec-H2O NanoClean....22
Periodične provjere....23
RAZDOBLJE NEKORIŠTENJA....23
OTKLANJANJE POTEŠKOĆA....24
ALARMI NA ZASLONU....25
TEHNIČKI IZBORNIK MODELA T291 – T391....26
PREPORUČENI REZERVNI DIJELOVI....27

SIGURNOSNE INFORMACIJE

Mjere opreza

! OPASNOST

Pažljivo pročitajte ovaj Priručnik za korištenje prije stavljanja u pogon i uporabe te prije održavanja ili poduzimanja drugih radnji na uređaju.

! PAŽNJA

Obvezno se pridržavajte svih uputa iz ovog priručnika (osobito one koje su označene s riječima „Opasnost!“ i „Upozorenje!“). Također se pridržavajte uputa sa sigurnosnih naljepnica na uređaju (pogledajte odjeljak “Sigurnosne oznake”).

Proizvođač ne snosi nikakvu odgovornost za povrede osoba ili oštećenje stvari koji nastanu zbog nepridržavanja uputa.

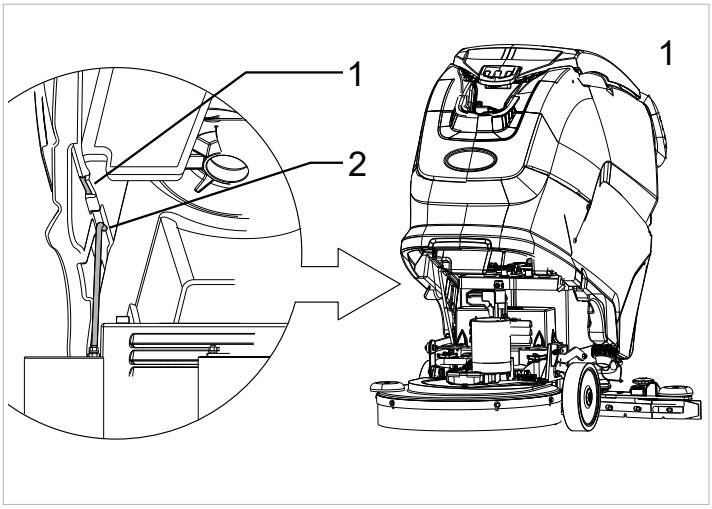

- ► Strojem smije upravljati samo jedna osoba.
- ► Uređajem smiju rukovati samo osobe obučene za tu svrhu, koje su dokazale svoju sposobnost i izričito im je povjerena njegova uporaba.
- ► Uređaj ne smiju koristiti djeca.
- ► Na mjestu gdje radite uvijek obratite pozornost na druge ljude, posebno djecu.
- ► Djeca moraju biti pod nadzorom kako se ne bi igrala uređajem.
- ► Uređaj nije namijenjen osobama (uključujući djecu) sa smanjenim tjelesnim, osjetilnim ili mentalnim sposobnostima, nedostatkom iskustva i znanja, osim ako ih nadzire osoba odgovorna za njihovu sigurnost te su poučeni kako se uređaj koristi.

- ► Uređaj se ne smije koristiti u druge svrhe osim onih za koje je namijenjen.
- ► Procijenite vrstu zgrade u kojoj će se uređaj koristiti (primjerice, kemijski ili farmaceutski proizvodni pogoni, bolnice itd.) i pobrinite se za strogo poštivanje odgovarajućih sigurnosnih propisa i uvjeta.
- ► Ovaj je stroj namijenjen za komercijalnu upotrebu, na primjer u hotelima, školama, bolnicama, tvornicama, trgovinama, uredima i općenito poslovnim prostorima.
- ► Uređaj se smije koristiti samo u zatvorenom prostoru.
- ► Upozorenje! Uređaj se obvezno mora držati u zatvorenom prostoru.
- ► Uređaj je dizajniran da radi na temperaturi između + 4 °C i + 40 °C. Kada nije u uporabi može se spremiti na temperaturu između + 0 °C i + 50 °C.
- ► Uređaj je dizajniran za rad pri relativnoj vlažnosti između 30% i 95%.
- ► Ovaj stroj može raditi na nadmorskim visinama ispod 2000 m.

- ► Kada podižete spremnik za pristup odjeljku ispod njega, prvo ispraznite sadržaj, a zatim umetnite sigurnosni držač (sl.1-Ref.2) u njegovo kućište (sl.1-Ref.1) i tako spriječite slučajno zatvaranje spremnika.

! OPASNOST

Budite oprezni prilikom podizanja/spuštanja spremnika i izbjegnite mogući rizik od prignječenja. Pripazite na točke prignječenja.

- ► Nikad ne koristite uređaj za čišćenje zapaljivih ili eksplozivnih tekućina (npr. benzin, ulje za gorivo, itd.), kiseline ili otapala (npr. otapala boja, aceton itd.) čak i ako su razrijeđene.
- ► Nemojte koristiti uređaj na mjestima s neodgovarajućom rasvjetom, u eksplozivnom okruženju, na javnim cestama, za čišćenje nečistoće opasne za zdravlje (prašina, plin itd.) ili u neprikladnom okruženju.
- ► Nikada ne kupite goruće ili užarene objekte.
- ► Ne upotrebljavajte stroj za čišćenje kosih površina ili nagiba strmijih od naznačenog na pločici s podacima.
- ► Strojem nemojte upravljati na kosinama ili nagibima strmijim od naznačenog na pločici s podacima.
- ► Kada koristite stroj na blagim nagibima, nemojte se kretati poprečno preko nagiba, već ga držite paralelno sa smjerom nagiba, upravljajući strojem pažljivo i bez okretanja.
- ► Nikada ne parkirajte uređaj na usponu.
- ► Nikada nemojte ostavljati uređaj bez nadzora dok je uključen. Prije nego što napustite stroj, isključite motore, provjerite da se ne može slučajno pomaknuti, isključite stroj iz električne mreže i izvadite elektronički ključ iz utičnice.
- ► Nikad ne koristite uređaj za prijevoz osoba, robe ili za vuču.
- ► Nemojte vući uređaj.
- ► Nikad ne ostavljajte teške predmete na uređaju iz bilo kojeg razloga.
- ► Nikad ne blokirajte otvore za ulaz i ispuštanje zraka.
- ► Nikada nemojte uklanjati, mijenjati ili zaobilaziti sigurnosne uređaje.
- ► Brojna neugodna iskustva pokazuju da mnogi osobni predmeti mogu uzrokovati ozbiljne nezgode. Prije započinjanja s radom skinite nakit, sat, kravatu i sl.
- ► Rukovatelj obvezno mora koristiti osobnu zaštitnu opremu kao što je: zaštitna pregača ili odijelo, vodootporne cipele koje se ne kližu, gumene rukavice, zaštitne naočale i štitnici za uši te maska za zaštitu dišnih puteva.
- ► Pri upotrebi proizvoda za čišćenje poda, pridržavajte se uputa i upozorenja na naljepnici proizvoda.
- ► Nemojte koristiti deterdžente koji mogu izazvati opasne reakcije, pare, toplinu itd.
- ► Držite ruke podalje od pokretnih dijelova.
- ► Nikada ne perite uređaj pod vodenim mlazom.

- ► Provjerite da li električne osobine uređaja (napona, frekvencije, snage) s nazivne pločice odgovaraju karakteristikama strujne mreže.
- ► Provjerite je li strujna utičnica koja se koristi za punjač akumulatora spojena na odgovarajući sustav uzemljenja i zaštićena termomagnetskim prekidačima i prekidačima zaostale struje.

U slučaju neispravnosti ili kvara, spoj uzemljenja osigurava put najmanjeg otpora za električnu struju, smanjujući opasnost od strujnog udara.

- ► Punjač akumulatora: redovito je li strujni kabel oštećen. U slučaju oštećenja, ne koristite ga i neka ga zamijeni specijalizirani centar.
- ► Punjač akumulatora, priikom radova održavanja na stroju odspojite oba napajanja (i AC i DC).
- ► Za punjenje akumulatora koristite isključivo punjač za akumulatore koji je isporučio proizvođač. Pogledajte dio „Akumulatori“.
- ► Ako je prisutno posebno jako magnetsko polje, procijenite njegov mogući utjecaj na regulacijsku elektroniku.
- ► Neophodno je poštivati upute proizvođača akumulatora i važeće propise.
- ► Akumulator uvijek treba biti čist i suh kako bi se spriječilo gubitak struje.
- ► Zaštitite akumulator od nečistoća poput metalne prašine.
- ► Nikada ne ostavljajte alat na akumulatoru jer to može uzrokovati kratak spoj i eksploziju.
- ► Koristite samo akumulatore koje je isporučio proizvođač jer bi druge vrste akumulatora mogle eksplodirati i uzrokovati tjelesne ozljede i materijalnu štetu. U dijelu „Akumulatori“ navedeni su akumulatori koji se mogu instalirati na stroju.
- ► Ne pokušavajte ukloniti poklopac akumulatora kako biste dodali vodu ili kiselinu u unutarnje ćelije.
- ► Ako se uređaj treba staviti izvan pogona, izvadite akumulator i vodite računa da je odnesete u sabirni centar u skladu s važećim propisima o zaštiti okoliša.
- ► U slučaju kvara i/ili neispravnosti, odmah isključite uređaj (odvojite ga od akumulatora/mrežnog izvora električnog napajanja) i ne pokušavajte ga popravljati. Obratite se servisnom centru koji je ovlastio proizvođač.
- ► Svi postupci održavanja trebaju se izvoditi u prostoru s odgovarajućom rasvjetom i tek nakon što se stroj isključi iz napajanja.
- ► Čišćenje i održavanje koje korisnik može izvoditi ne smije se povjeravati djeci, osim pod nadzorom.
- ► Koristite samo originalnu dodatnu opremu i rezervne dijelove koje isporučuje proizvođač kako bi uređaj radio sigurno i bez problema.
- ► Nikada nemojte koristiti dijelove skinute s drugih uređaja ili iz drugih kompleta.

Uređaj je dizajniran i konstruiran za desetogodišnji rad od datuma proizvodnje navedenog na nazivnoj pločici. Nakon tog razdoblja uređaj treba baciti u otpad u skladu s važećem propisima zemlje u kojoj se nalazi bez obzira na to je li korišten ili nije. Prije zbrinjavanja stroj treba odspojiti iz strujne mreže, isprazniti sve tekućine i očistiti ga.
Proizvod je klasificiran kao specijalni otpad prema Direktivi OEEO (engl. WEEE – waste electrical and electronic equipment (otpadna električna i elektronička oprema)) te se na njega primjenjuju važeći propisi o zaštiti okoliša (2002/96/EZ OEEO).
Stroj se treba zbrinuti odvojeno od običnog otpada u skladu s važećim propisima i standardima.

Također, trebate provjeriti jesu li svi dijelovi uređaja koji bi mogli biti opasni, osobito za djecu, na sigurnom.
Alternativno, uređaj se može vratiti proizvođaču na cjeloviti remont.

TEHNIČKE KARAKTERISTIKE T291

			T291 55CM PAD ASSIST (S PAPUČICOM)	T291 55CM PROPEL
Širina čišćenja		mm	550	550
Širina brisača		mm	816	816
Kapacitet čišćenja po satu		m^2/h	1967	2468
Broj četki		br.	1	1
Promjer četke		mm	550	550
Maksimalni pritisak četke		kg	18,1	18,1
Brzina vrtnje četke		okr/min	150	150
Snaga motora četke		W	400	400
Snaga pogonskog motora		W	/	200
Snaga vakuumskog motora		W	480	480
Ukupna snaga stroja u prosječnim radnim uvjetima (P_M)		W	768	1008
Maksimalna brzina		km/h	3,5	5,5
Spremnik za otopinu		l	50	50
Spremnik za prljavu vodu		l	50	50
Promjer prednjeg kotača		mm	200	200
Promjer stražnjeg kotača		mm	80	80
Prilagodljivi gradijent		%	2	2
Bruto težina (eng. GVW)		kg	227	234
Težina isporuke bez akumulatora		kg	81	89
Težina isporuke s akumulatorom		kg	169	177
Broj akumulatora		br.	1	1
Napon stroja V_M		V	24	24
Pojedinačni kapacitet akumulatora “BAT.LiFePO4 24V90Ah INVENTUS S24V90TRX” šifra BAAC00214	Modeli s vanjskim punjačem akumulatora	Ah	90	90
Napon napajanja (punjenje akumulatora)		V	27,8 dc	27,8 dc
Maks. struja (punjenje akumulatora)		T	40	40
Pojedinačni kapacitet akumulatora “BAT.LiFePO4 24V50Ah EXIDE LTB24050 P” šifra BAAC00216	Modeli s vanjskim punjačem akumulatora	Ah	50	50
Napon napajanja (punjenje akumulatora)		V	27,8 dc	27,8 dc
Maks. struja (punjenje akumulatora)		T	25	25
Napon mreže napajanja	Modeli s ugrađenim punjačem	V	100-240V ac 50-60Hz	100-240V ac 50-60Hz
Maks. struja (amperi) I		T	4,5	4,5
Dimenzije uređaja		mm	X=1327 Y=1033 Z=563	
Dimenzije pretinca za akumulator (duljina, širina, visina)		mm	360 x 344 x 300	
Veličina zapakiranog uređaja (duljina, širina, visina)		mm	1365 x 695 x 1146	
Tlak zvuka - Prilog DD (Emisija akustičkih smetnji) EN 60335-2-72: 2012		LpA (dBA)	69,5	69,5
Odstupanja u mjerenju		K (dBA)	3	3
Razina vibracije (ručna) - IEC 60335-2-72		ahv m/sek^2	≤ 2,5	≤ 2,5
Odstupanja u mjerenju, k		m/sek^2	/	/
Razina vibracije (tijelo) - IEC 60335-2-72		HBV m/sek^2	/	/

Odstupanja u mjerenju, k		m/sek^2	/	/
Maksimalna temperatura vode i deterdženta		°C	55	55
IP stupanj		IP	IPX3	IPX3

Bruto težina (GVW): najveća dopuštena težina stroja spremnog za uporabu i s punim spremnicima, plus sve popratne stavke. Ukupna težina vozila uključuje, kada je primjenjivo, spremnik za otopinu deterdženta pun čiste vode, prazan spremnik za prljavu vodu (napola pun u slučaju sustava za recikliranje), prazne vrećice za prašinu, posudu napunjenu prema nazivnom kapacitetu, najveće preporučene baterije i sav pribor, kao što su kabeli, crijeva, deterdžent, krpe za brisanje poda i četke.
Transportna težina: težina stroja uključujući baterije, ali bez dodataka (primjerice, kabina rukovatelja, zaštitna struktura od padajućih predmeta (FOPS), druga i treća bočna četka i prednja četka), čistu vodu (kod uređaja s četkama za ribanje ili kombiniranih uređaja) i težinu rukovatelja standardne težine (75 kg).
Podaci su podložni promijeni bez prethodne najave.
V, I: vrijednosti punjenja / napajanja
V_M , P_M : stroj u radu (sve aktivne funkcije)

DIMENZIJE UREĐAJA

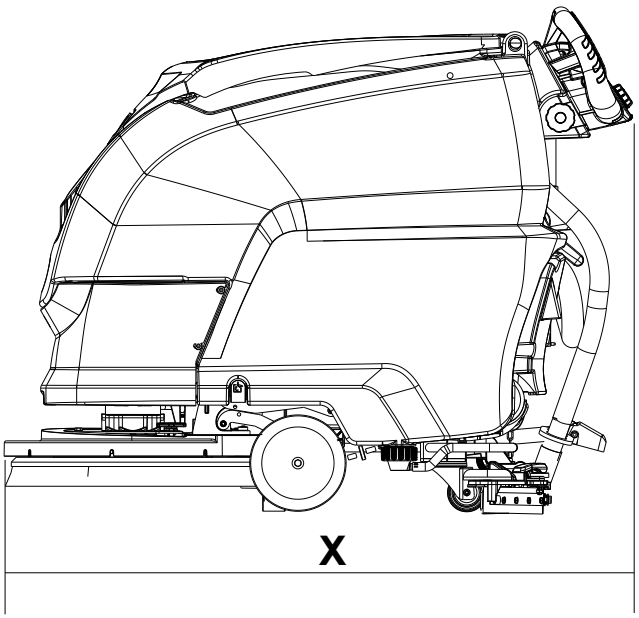

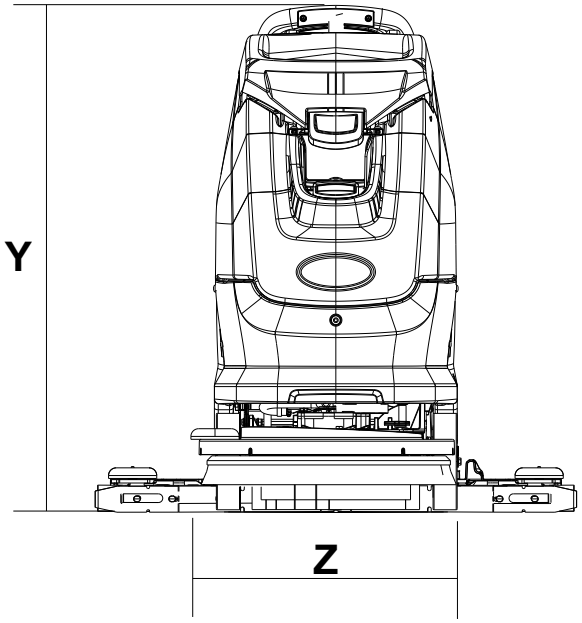

X-Y-Z: Pogledajte tablicu “TEHNIČKE SPECIFIKACIJE”

SIGURNOSNE OZNAKE

	MAKSIMALNI NAGIB
	PROČITAJTE PRIRUČNIK ZA KORIŠTENJE
	OZNAKA ZA ISTOSMJERNU STRUJU
	IZOLACIJSKI RAZRED, RAZVRSTAVANJE SE PRIMJENJUJE SAMO NA STROJEVE NA AKUMULATORSKI POGON.

	TOČKA UZEMLJENJA.
	TOČKA SPAJANJA PUNJAČA VANJSKE BATERIJE.
	STROJ NEMOJTE PRATI IZRAVNIM PRSKANJEM VODOM ILI KORIŠTENJEM VODENOG MLAZA POD VISOKIM TLAKOM.
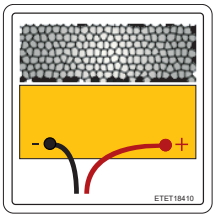	PRIKLJUČAK KABELA AKUMULATORA

OPĆE INFORMACIJE

Svrha ovog priručnika

Ovaj je priručnik napisao proizvođač te je sastavni dio uređaja[1].

Definira svrhu za koju je uređaj dizajniran i konstruiran i sadrži sve informacije potrebne rukovateljima[2].

Uz ovaj priručnik, koji sadrži informacije za rukovatelje, dostupne su i druge publikacije koje pružaju specifične informacije za servisno osoblje[3].

Izrazi “desno” i “lijevo”, “u smjeru kazaljke na satu” i “suprotno od kazaljke na satu” odnose se na pomicanje uređaja prema naprijed.

Dosljedno pridržavanje uputa navedenih u ovom priručniku jamči sigurnost rukovatelja i uređaja, osigurava niske troškove rada i visoku kvalitetu rezultata te produljuje radni vijek uređaja. Nepoštivanje ovih uputa može dovesti do ozljeda rukovatelja ili oštećenja uređaja, poda i okoliša.

Kako biste brže pronašli temu koja vas zanima, potražite sadržaj na početku priručnika.

Dijelovi teksta koji zahtijevaju posebnu pozornost otisnuti su podebljano te imaju oznake opisane u priručniku.

! OPASNOST

Oznaka ukazuje na potrebu za pažnjom kako bi se izbjegao niz posljedica koje bi mogle uzrokovati smrt ili ozbiljne ozljede osoblja.

! UPOZORENJE

Oznaka ukazuje na potrebu za pažnjom kako bi se izbjegao niz posljedica koje bi mogle uzrokovati oštećenje uređaja, radne okoline ili financijski gubitak.

! INFORMACIJA

Vrlo važne upute

U skladu s politikom tvrtke o stalnom razvoju i ažuriranju proizvoda, proizvođač zadržava pravo napraviti izmjene bez prethodne obavijesti.

Iako se vaš uređaj može znatno razlikovati od ilustracija u ovom dokumentu, ispravnost i valjanost uputa sadržanih u ovom priručniku su zajamčeni.

Identifikacijski podaci uređaja

Pločica s nazivom sadrži sljedeće podatke:

- Naziv proizvođača
- Model
- Serijski broj
- Godina proizvodnje
- Napon napajanja (vrijednost punjenja/napajanja).
- Intenzitet struje (vrijednost punjenja).
- Bruto težina.
- Stupanj IP zaštite.
- Napon stroja (u prosječnim radnim uvjetima)
- Snaga stroja (u prosječnim radnim uvjetima)
- Maksimalni mogući nagib

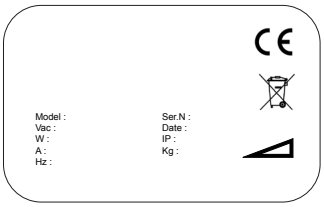

Dokumentacija priložena uz uređaj

- Priručnik za korištenje
- Potvrda o sukladnosti CE;
- Priručnik za korištenje punjača akumulatora.
- Zidni grafikon.
- Upute za zamjenu UK kabela za napajanje.

1 Izraz "uređaj" zamjenjuje trgovački naziv proizvoda na koji se odnosi ovaj priručnik.

2 Osobe odgovorne za korištenje uređaja bez obavljanja poslova koji zahtijevaju precizne tehničke vještine.

3 Osobe s iskustvom, tehničkom izobrazbom i poznavanjem važećih propisa i standarda, sposobne provoditi sve nužne radnje te prepoznati i izbjeći moguće rizike pri rukovanju, instalaciji, korištenju i održavanju ovog uređaja.

TEHNIČKE INFORMACIJE

Opći opis

Ovaj je uređaj automatizirani čistač poda koji služi za pranje i sušenje ravnih, vodoravnih, glatkih i umjereno grubih podova bez prepreka u stambenim i poslovnim prostorima.

Čistač poda raspršuje otopinu vode i deterdženta u odgovarajućoj koncentraciji na pod te ga zatim riba kako bi se prljavština uklonila. Pažljivim odabirom deterdženta i četki (ili abrazivnih diskova) iz širokog asortimana dostupne dodatne opreme, uređaj se može prilagoditi širokom rasponu kombinacija, vrsta podova i prljavštine.

Sustav usisavanja ugrađen u uređaj suši pod nakon pranja pomoću niskog tlaka koji se stvara u spremniku za prljavu vodu pomoću usisnog motora. Brisač spojen na spremnik sakuplja prljavu vodu.

Ciljni dio

Glavni dijelovi stroja su sljedeći:

- ► Spremnik (sl. 2, ref. 1) sadrži smjesu čiste vode i sredstva za čišćenje i prikuplja prljavu vodu nakon pranja poda.
- ► Upravljačka ploča (sl. 2, ref. 2).
- ► Sklop glave stroja (sl. 2, ref. 3): glavni element, koji obuhvaća četke/valjke, nanosi otopinu deterdženta na pod i uklanja prljavštinu.
- ► Sklop brisača (sl. 2, ref. 4): briše i suši pod skupljajući vodu.

Opasna područja

- ► Upravljačka ploča: rizik od ozljeda uslijed kratkog spoja.
- ► Sklop spremnika: pri uporabi određenih deterdženata postoji opasnost od nadraživanja očiju, kože, sluznice i dišnog sustava te od gušenja. Opasnost od prljavštine sakupljene iz okoline (klice i kemijske tvari). Opasnost od loma spremnika ako se spremnik za prljavu vodu zamijeni sa spremnikom za deterdžent.
- ► Sklop glave za pranje: opasnost zbog rotacije četke.
- ► Prednji/stražnji kotači: opasnost od drobljenja između kotača i kućišta.
- ► Pretinac za akumulator/motor: opasnost od kratkog spoja između polova akumulatora i prisutnosti vodika tijekom punjenja.

Dodatna oprema

- ► Meke i tvrde četke.
- ► Dozator za kemikalije “Severe Environment”.

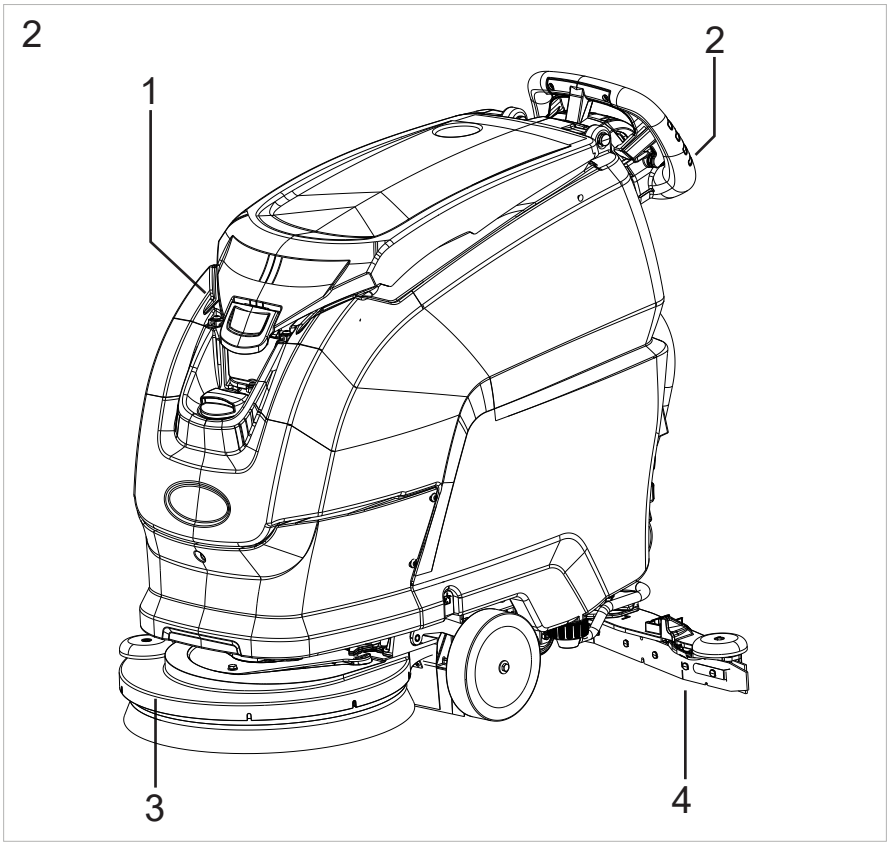

RUKOVANJE I MONTAŽA

Podizanje i prijevoz paletiziranog stroja

! UPOZORENJE

Svaki put prije podizanja uređaja, provjerite je li paletizirani uređaj dobro pričvršćen kako biste spriječili prevrtanje ili slučajni pad. Uređaj se mora utovarivati/istovarivati iz vozila na mjestima s odgovarajućim osvjetljenjem.

Proizvođač pakira uređaj na drvenu paletu. Uređaj se mora utovariti na prijevozno sredstvo pomoću odgovarajuće opreme (pogledajte Direktivu 2006/42/EEZ te naknadne izmjene i/ili dopune). Na odredištu se mora istovariti na sličan način.
Paletizirani uređaj može se podići samo viličarom. Pažljivo rukujte kako biste izbjegli udarce i pazite da se stroj ne prevrne.

Pregled pri isporuci

Kada prijevoznik isporuči uređaj, provjerite jesu li ambalaža i uređaj cijeli i neoštećeni. Ako je uređaj oštećen, provjerite zna li prijevoznik za oštećenje. Ne zaboravite da možete zatražiti naknadu štete (u pisanom obliku) prije prihvaćanja robe.

Raspakiravanje

! UPOZORENJE

Dok raspakirava uređaj, rukovatelj mora koristiti potrebnu osobnu zaštitnu opremu (rukavice, naočale itd.) kako bi se izbjegao rizik od ozljeda.

Prilikom raspakiravanja uređaja postupite na sljedeći način:

- ► Pomoću škara ili kliješta razrežite i skinite plastične trake.
- ► Skinite kartonsku ambalažu.
- ► Izvadite vrećice iz pretinca za akumulator i provjerite njihov sadržaj:
  priručnik za uporabu i održavanje, priručnik za rukovanje punjačem; brzi vodič; Izjava o sukladnosti;
  dva elektronička ključa;
- ► Skinite metalne nosače koji pričvršćuju prednje kotače i kućište stroja na paletu. **Da biste uklonili metalni nosač koji učvršćuje okvir za paletu, odvrnite vijak, podignite i zakrenite spremnik unatrag, a zatim nastavite s demontažom.**
- ► Pomoću rampe gurnite stroj s palete u smjeru kretanja unatrag. Uređaj se ne smije podizati.
- ► Izvadite četke iz ambalaže.
- ► Izvana očistite uređaj, vodeći računa o poštivanju sigurnosnih propisa.

Nakon što je uređaj izvađen iz ambalaže, nastavite s instalacijom akumulatora (pogledajte odjeljak "**Akumulator: ugradnja i spajanje**").

Ako želite, dijelove ambalaže možete sačuvati te ih ponovno iskoristiti za zaštitu uređaja u slučaju da se premješta na drugo mjesto ili šalje u radionicu radi popravka.
Ako je ne želite zadržati, morate je zbrinuti u skladu s važećim propisima.

Odabir punjača akumulatora

! PAŽNJA

Za punjenje akumulatora koristite isključivo punjač akumulatora koji je isporučio proizvođač. Pogledajte dio s naslovom „Akumulatori“

Akumulator

! OPASNOST

Koristite samo akumulatore koje je isporučio proizvođač jer bi druge vrste akumulatora mogle eksplodirati i uzrokovati tjelesne ozljede i materijalnu štetu.

! PAŽNJA

Ne koristite akumulatore koji se NE mogu puniti

! NAPOMENA

Popis akumulatora koje se mogu instalirati na uređaju i odgovarajući punjač kojeg treba koristiti prikazani su u donjoj tablici.

Prednost LITIJEVIH akumulatora u odnosu na olovne akumilator ješto su mnogo manje osjetljivi na cikluse punjenja. Vijek trajanja ovih akumulatora mjeri se u smislu “ciklusa iskorištenja kapaciteta”, što znači da se mogu djelomično puniti i prazniti bez ikakvog negativnog utjecaja na vijek trajanja.
LITIJSKI akumulatori nude dulji vijek trajanja od ostalih i manje su osjetljive na vanjske čimbenike zahvaljujući sustavu upravljanja baterijama (BMS) koji ih štiti od preopterećenja, prekomjernog pražnjenja i ekstremnih temperatura.

INVENTUS AKUMULATOR šifra BAAC00214 - BAT. LiFePO4 24V90Ah INVENTUS S24V90TRX	ugrađeni punjač akumulatora: šifra BACA00303 - C.B. CBHD1-XR-P-24-13 CT51 CE LI-INVENTUS
	vanjski punjač akumulatora: BACA00317 - C.B.CBHF2-XP-M 24V40A CE+UL+CEC LI-INV.
EXIDE AKUMULATOR: šifra BAAC00216- BAT.LiFePO4 24V50Ah EXIDE LTB24050 P	ugrađeni punjač akumulatora: šifra BACA00316 - C.B. CBHD1-XR-P-24-13 CT51 CE LI-EXIDE
	vanjski punjač akumulatora: šifra BACA0318 - C.B. CBHF2-XP-M 24V40A CE+UL+- CEC LI-EXIDE

Postavljanje određene vrste akumulatora na stroj

! NAPOMENA

Kada se uređaj isporučuje s instaliranim akumulatorom, postavke su unaprijed postavljene u tvornici.

Stroj je spreman za rad.

! PAŽNJA

U slučaju kada se uređaj isporučuje bez akumulatora, uređaj je tvornički podešen za LITIJSKE akumulatore kao zadana konfiguracija. Ovisno o vrsti odabranoga akumulatora (MOKRI- GEL/AGM - LITIJSKI), parametri akumulatora uređaja TREBAJU se ažurirati ako se razlikuju od tvorničkih postavki.

! NAPOMENA

Slijedite upute u nastavku kako biste prilagodili postavke uređaja za vrstu akumulatora koji je instaliran.

pogledajte odjeljak „Tehnički izbornik“.

Postavke za punjenje akumulatora

! PAŽNJA

Za uređaje koji se isporučuju bez akumulatora ili punjača akumulatora, pogledajte odjeljak „Akumulatori“ i odaberite odgovarajući akumulator i punjač akumulatora.

! NAPOMENA

Kada se stroj isporučuje s instaliranim akumulatorom i punjačem akumulatora, postavke punjača akumulatora su unaprijed podešene u tvornici. Stroj je spreman za rad.

! PAŽNJA

Kada se uređaj isporučuje bez akumulatora, ali s punjačem akumulatora, punjač akumulatora je tvornički podešen za LITIJSKE akumulatore tvrtk INVENTUS kao zadana konfiguracija.

Ako namjeravate instalirati drugu vrstu akumulatora, postavka punjača MORA se promijeniti, u tom slučaju trebate kontaktirati tehničara u servisi kojeg je ovlastila tvrtka TENNANT.

Nepoštivanje ovih uputa može dovesti do oštećenja akumulatora. Ovisno o vrsti odabranoga akumulatora (MOKRI- GEL/AGM - LITIJSKI), parametri akumulatora uređaja TREBAJU se promijeniti ako se razlikuju od tvorničkih postavki. Za korištenje, pogledajte odjeljak „Tehnički izbornik“.

Akumulator: ugradnja i spajanje

! NAPOMENA

Instalaciju i spajanje/uklanjanje akumulatora mora izvoditi servisni tehničar kojeg je ovlastila tvrtka TENNANT (u daljnjem tekstu: izučeni tehničar).

! OPASNOST

OPASNOST: pri ugradnji te održavanju bilo koje vrste akumulatora, izučeni tehničar mora nositi potrebnu osobnu zaštitnu opremu (rukavice, zaštitne naočale, radno odijelo itd.) kako bi se smanjio rizik od nesreće. Držite podalje od otvorenog plamena, izbjegavajte kratak spoj polova akumulatora, iskrenje i pušenje.

! OPASNOST

Prije ugradnje i spajanja akumulatora izvadite elektronički ključ s upravljačke ploče.

Pripazite da su na pozitivne polove akumulatora spojeni samo priključci označeni s “+”. Ne provjeravajte napunjenost akumulatora iskrenjem.

Slijedite upute u nastavku točno onako kako su navedene i imajte na umu da postoji opasnost od eksplozije ako na akumulatoru dođe do kratkog spoja.

! OPASNOST

Prije otpuštanja vijčanog prstena na kabelu za otvaranje spremnika, što je dozvoljeno samo za instalaciju / zamjenu akumulatora vodite računa da uređaj stoji na potpuno ravnoj površini.

Nakon završetka navedenih radnji, zakačite vijčani prsten u ušicu označenu crnom strelicom (pogledajte sliku u nastavku) i učvrstite vijak karabiner šesterokutnim ključem tako da se kasnije ne može ručno otvoriti.

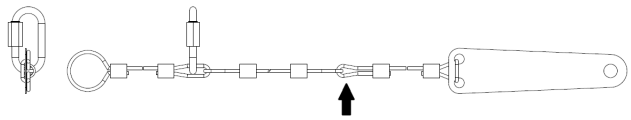

- ► Okrenite spremnik unatrag, a zatim stavite akumulator u pretinac položaju prikazanim dolje.
- ► Spojite priključke ožičenja na polove akumulatora, zategnite stezaljke na polove i premažite ih vazelinom.
- ► Zatvorite spremnik u radni položaj.
- ► Pri korištenju uređaja pridržavajte se uputa u nastavku.

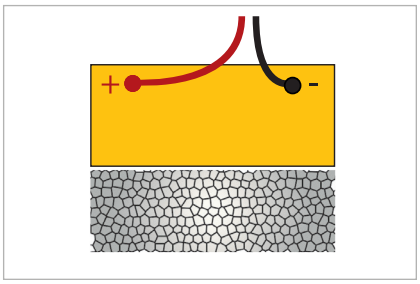

Akumulator: uklanjanje

! NAPOMENA

Instalaciju i spajanje/uklanjanje akumulatora mora izvoditi servisni tehničar kojeg je ovlastila tvrtka TENNANT (u daljnjem tekstu: izučeni tehničar).

! OPASNOST

OPASNOST: pri ugradnji te održavanju bilo koje vrste akumulatora, izučeni tehničar mora nositi potrebnu osobnu zaštitnu opremu (rukavice, zaštitne naočale, radno odijelo itd.) kako bi se smanjio rizik od nesreće. Držite podalje od otvorenog plamena, izbjegavajte kratak spoj polova akumulatora, iskrenje i pušenje.

! OPASNOST

Prije otpuštanja vijčanog prstena na kabelu za otvaranje spremnika, što je dozvoljeno samo za instalaciju / zamjenu akumulatora vodite računa da uređaj stoji na potpuno ravnoj površini.

Nakon završetka gore opisanih radnji, zakačite vijčani prsten u ušicu označenu crnom strelicom (pogledajte sliku u nastavku) i učvrstite vijak karabiner šesterokutnim ključem tako da se kasnije ne može ručno otvoriti.

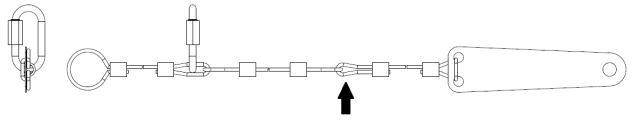

! PAŽNJA

Kada uklanjate akumulator, provjerite je li punjač akumulatora isključen iz utičnice

- ► Odvojite priključke kabela akumulatora s polova akumulatora.
- ► Ako je potrebno, uklonite elemente koji pričvršćuju akumulator na bazu uređaja.
- ► Podignite akumulator iz pretinca pomoću odgovarajuće opreme za podizanje.

Ugradnja i podešavanje brisača

Spustite brisač pomoću poluge brisača (sl. 3, ref. 1).

Odvrnite dva gumba za stezanje brisača (sl. 3, ref.3), smjestite brisač u utore na nosaču (Sl. 3, ref.2), zatim ponovno zategnite dva gumba (sl.3, ref.3) i pričvrstite vakuumsko crijevo (sl. 3, ref.4) na brisač.

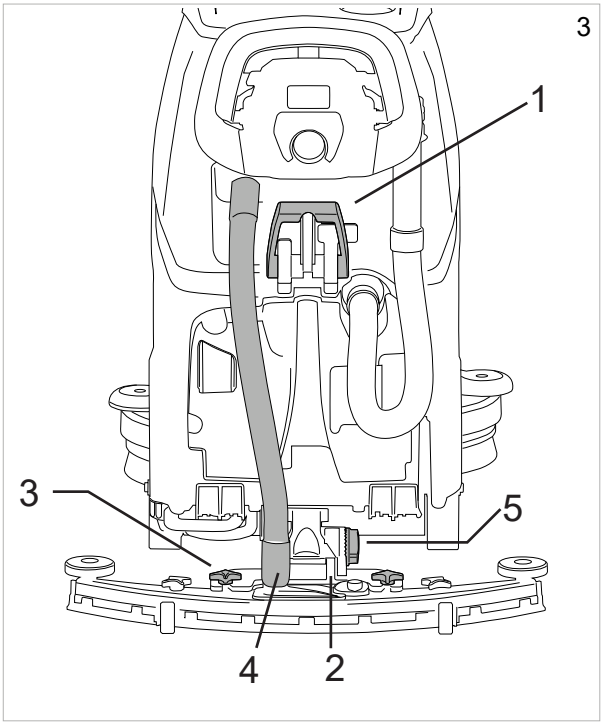

Podešavanje brisača

Metlice brisača stružu sloj vode i deterdženta s poda te pripremaju put za savršeno sušenje. S vremenom i uslijed stalnog brisanja rub metlice u dodiru s podom se zaobli i ispuca čime se smanjuje učinkovitost sušenja te je s vremenom potrebna nova metlica. Često treba provjeravati istrošenost metlica.

Za savršeno sušenje brisač mora biti podešen tako da se rub stražnje metlice cijelom duljinom tijekom rada savija za oko 45° u odnosu na pod, kako je prikazano na slici. Kut metlica može se prilagoditi okretanjem gumba (sl. 3, ref. 5).

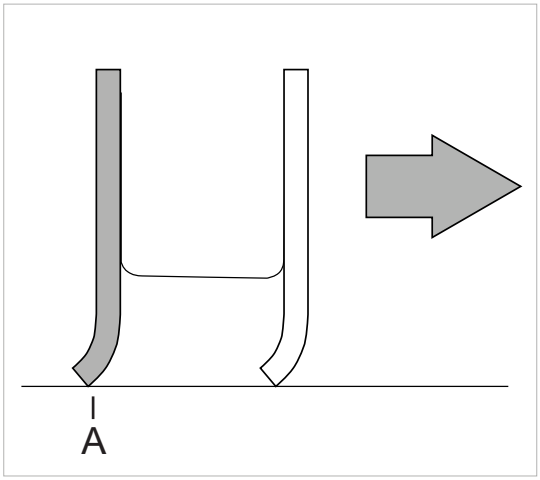

Ugradnja četke

Model s automatskom spojkom i četkama "bez vučne sile". (sl. 4)**:** podignite glavu uređaja tako da papučicu za podizanje glave pritisnete dolje i nalijevo. Zatim, pomoću radnog izbornika odaberite Upravljanje četkom, stavite četku na pod ispred uređaja i centrirajte je u središte glave. Spustite glavu gurajući papučicu za podizanje prema dolje, a zatim udesno, i više puta upravljajte pogonskom polugom dok se četka automatski ne zakači na glavčinu prirubnice. Ako ne uspijete, ponovite postupak tako da ponovno pritisnete polugu i ponovno centrirate četku. Korištenje abrazivnih/mikrovlaknastih diskova: postavite abrazivni/mikrovlaknasti disk na pogonski element i provedite opisane radnje kako biste četku stavili u čistač poda.

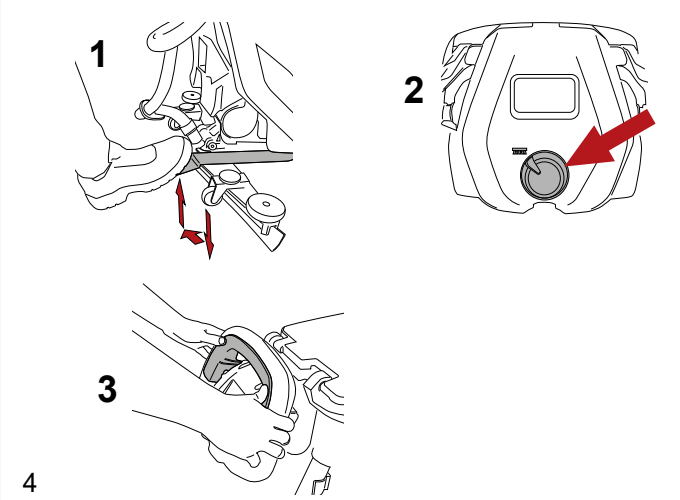

Model s automatskom spojkom, "s električnim pogonom". (sl. 5)**:** podignite glavu stroja pritiskom na papučicu za podizanje i pomicanjem ulijevo; naslonite četku na pod ispred stroja i poravnajte je s glavom. Spustite glavu tako da papučicu za podizanje pritisnete dolje i nadesno, okrenite izbornik u položaj "OFF" (ISKLJ.), jednom pritisnete gumb "SET" (POSTAVI), a zatim gumb "+". Uređaj će provesti postupak pričvršćivanja četke. Korištenje abrazivnih/mikrovlaknastih diskova: postavite abrazivni/mikrovlaknasti disk na pogonski element i provedite opisane radnje kako biste četku stavili u čistač poda.

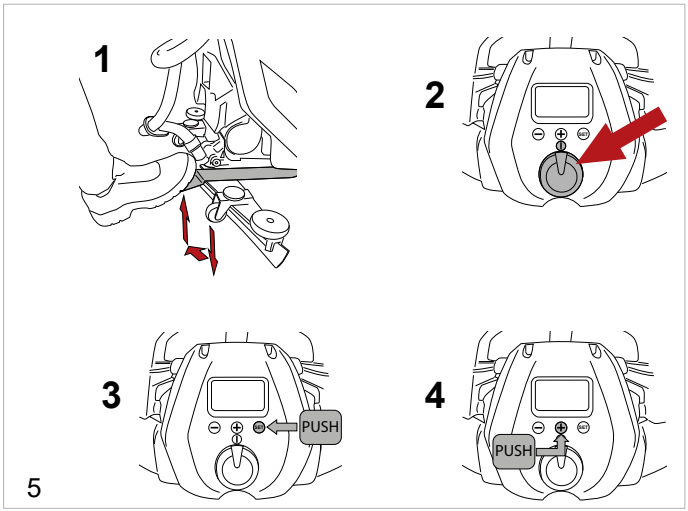

Automatizirano otpuštanje četke (sl. 6)**::** podignite glavu uređaja tako da papučicu za podizanje pritisnete dolje i nalijevo, okrenite izbornik u položaj "OFF" (ISKLJ.), jednom pritisnite gumb "SET" (POSTAVI), a zatim gumb "-". Uređaj će provesti postupak otpuštanja četke.

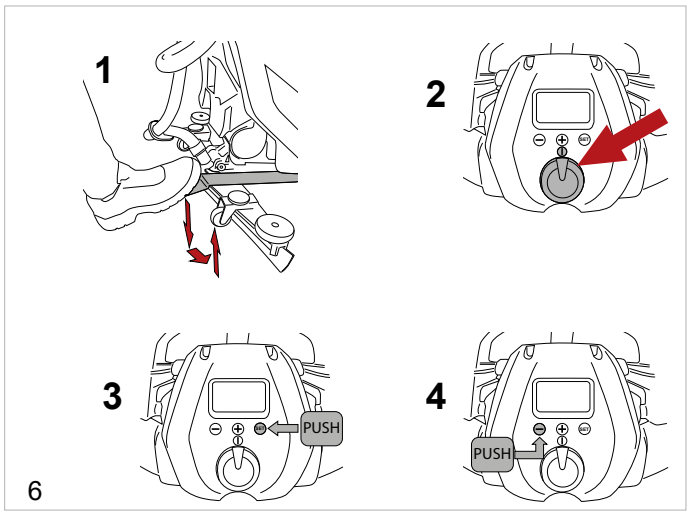

Podizanje i prijevoz uređaja

! UPOZORENJE

Svi koraci opisani u nastavku moraju se provesti u prostoru s odgovarajućom rasvjetom i uz primjenu odgovarajućih sigurnosnih mjera.

Rukovatelj uvijek mora koristiti osobnu zaštitnu opremu.

Da biste stavili stroj na prijevozno sredstvo učinite sljedeće:

- ► Ispraznite spremnike.
- ► Izvadite akumulator.
- ► Gurnite uređaj na paletu koristeći kosu platformu i pričvrstite prednje kotače i kućište pomoću priloženih nosača. Uređaj se ne smije podizati.
- ► Podignite paletu (s uređajem) pomoću viljuškara i utovarite ga na prijevozno sredstvo.
- ► Pričvrstite uređaj na vozilo ili prijevozno sredstvo kabelima privezanima na paletu i sam uređaj.

Brza zamjena glave

Kako biste promijenili zadane postavke, učinite sljedeće:

Skidanje glave:

- ► Spustite glavu stroja.
- ► Iskopčajte glavu iz ožičenja stroja tako da iskopčate označeni konektor (sl. 5, ref. 1) i iskopčajte konektor iz motora.
- ► Otvorite kuku (sl. 7 ref. 2).
- ► Odvrnite dva gumba (sl. 7, ref. 3).
- ► Skinite glavu.

Ugradnja glave.

- ► Izvedite navedene radnje obrnutim redoslijedom.

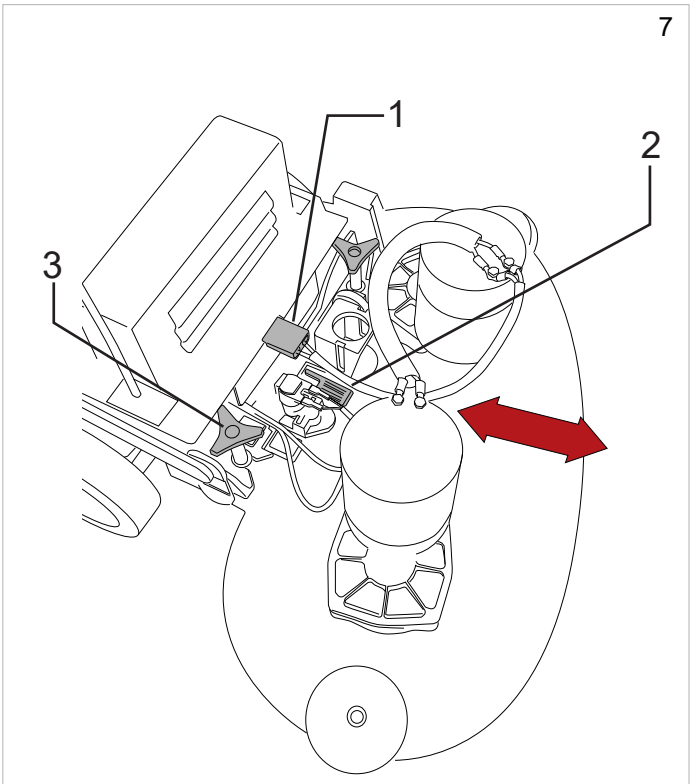

Punjenje spremnika za vodu/deterdžent

! UPOZORENJE

Kad upotrebljavate dozator za kemijska sredstva, spremnik za otopinu mora se puniti SAMO VODOM temperature između +4 °C / 39,2 °F i 55 °C / 131 °F.

NEMOJTE stavljati otopinu deterdženta u spremnik.

! UPOZORENJE

Kada koristite uređaj ec-H2O NanoClean, spremnik za vodu/deterdžent mora se napuniti SAMO čistom hladnom VODOM, na temperaturi < 21°C / 70°F .

NEMOJTE stavljati otopinu deterdženta u spremnik.

! OPASNOST

Zapaljive tekućine mogu izazvati eksploziju ili požar. Nemojte stavljati zapaljive tekućine u spremnik.

! UPOZORENJE

Napunite spremnik deterdžentom temperature između +4 °C / 39,2 °F i 55 °C / 131 °F.

! UPOZORENJE

Uređaj je dizajniran za upotrebu s deterdžentima koje isporučuje ili preporučuje proizvođač. Upotreba drugih deterdženata ili kemikalija može utjecati na sigurnost uređaja.

! UPOZORENJE

Odabrani deterdžent treba trošiti racionalno, u skladu s uputama na pakiranju proizvoda.

! UPOZORENJE

Odaberite iz asortimana preporučenih proizvoda deterdžent koji je najprikladniji za pranje i razrijedite ga vodom prema uputama na pakiranju ili u katalogu.

Prije početka punjenja spremnika, odvrnite poklopac (sl. 8, ref. 2) i otvorite slavinu (sl. 8, ref. 3) na crijevu (sl. 8, ref. 1). Navedeni redoslijed će pri punjenju omogućiti izlazak zraka iz crijeva/spremnika i provjeru razine vode/deterdženta u spremniku izravno putem otvorenog crijeva. Napunite spremnik kroz predviđeni otvor (sl. 9). Uređaj je opremljen s mjernim poklopcem koji se može koristiti za razrjeđivanje deterdženta unutar spremnika. Ako je spremnik prazan, na zaslonu će se pojaviti odgovarajuća poruka alarma — pogledajte odjeljak **"Prikaz alarma"**. Za nastavak rada, birač funkcija mora biti okrenut na OFF (resetiranje grešaka). Po završetku postupka punjenja, zatvorite slavinu (sl. 8, ref. 3) i ponovo zategnite poklopac (sl. 8, ref. 2).

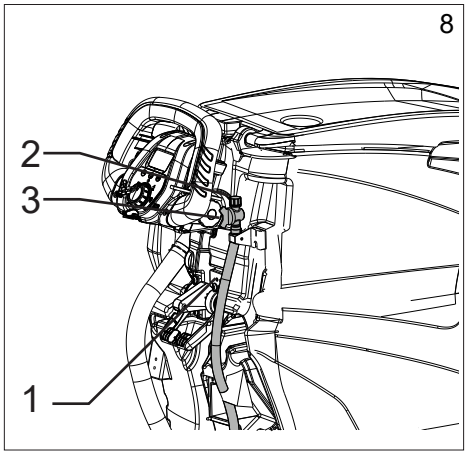

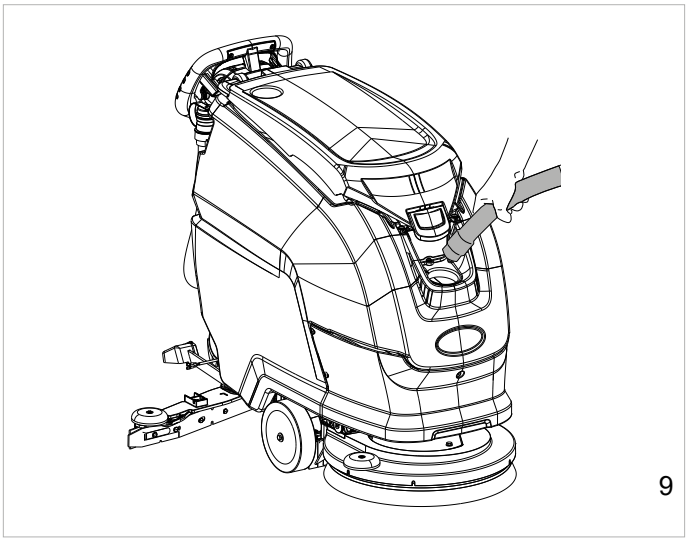

Severe Environment

! OPASNOST

Zapaljive tekućine mogu izazvati eksploziju ili požar. Nemojte upotrebljavati zapaljive tekućine.

! UPOZORENJE

Uređaj je dizajniran za upotrebu s deterdžentima koje isporučuje ili preporučuje proizvođač. Upotreba drugih deterdženata ili kemikalija može utjecati na sigurnost uređaja.

! UPOZORENJE

Kad upotrebljavate dozator za kemijska sredstva, spremnik za otopinu mora se puniti SAMO VODOM temperature između +4 °C / 39,2 °F i 55 °C / 131 °F.

NEMOJTE stavljati deterdžent u spremnik za vodu/deterdžent.

U sustavu za čišćenje koji ima dozator za kemijsko sredstvo, deterdžent se može regulirati odvojeno od spremnika za vodu/deterdžent. Sustav se može aktivirati ili deaktivirati u bilo kojem trenutku i može miješati deterdžent s vodom do postotka točnosti između 0,2% i 7% (tvornička postavka 2%).

Napunite dozator za kemijsko sredstvo (“Severe Environment”) deterdžentom koji slabo pjeni u odgovarajućoj koncentraciji (sl. 10).

Napomena: Opis rada sustava ribanja “Severe Environment” potražite u odjeljku o upravljanju uređajem, referenca – način rada “Četkanje” (sl. 16, ref. 5), način rada “Automatski” (sl. 16, ref. 6).

! INFORMACIJA

Za promjenu postotka razrjeđivanja, pogledajte odjeljak "Tehnički izbornik".

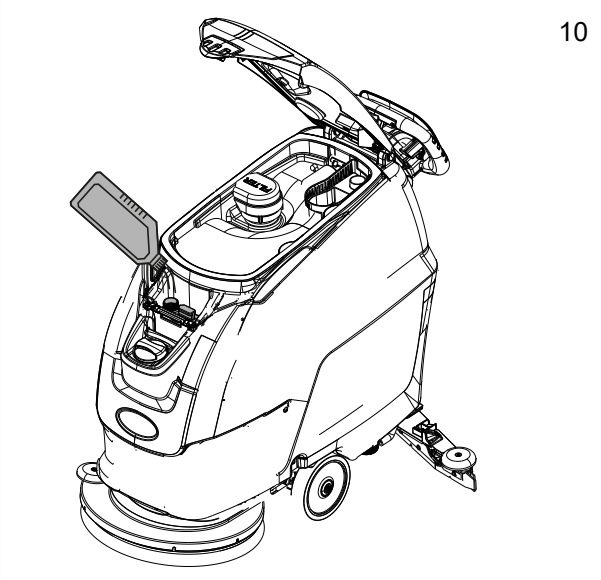

ec-H2O NanoClean

! UPOZORENJE

Kada koristite uređaj ec-H2O NanoClean, spremnik za vodu/deterdžent mora se napuniti SAMO čistom hladnom VODOM, na temperaturi < 21°C / 70°F .

NEMOJTE stavljati deterdžent u spremnik za vodu/deterdžent.

! INFORMACIJA

Kada se koristi prvi put ili nakon zamjene uloška za kondicioniranje vode, uređaj ec-H2O NanoClean automatski će zanemariti odabranu postavku protoka u trajanju do 75 minuta.

SUSTAV RIBANJA ec-H2O NanoClean.

Pri upotrebi tehnologije ec-H2O NanoClean, obična voda prolazi kroz modul u kojem se električnim putem pretvara u otopinu deterdženta.

Voda obrađena električnim putem nagriza nečistoće i zadržava ih u suspenziji, što stroju omogućuje da je ukloni bez poteškoća.

Nakon što se skupi u spremnik za prljavu vodu, električno obrađena voda ponovno postaje obična voda.

Sustav ec-H2O NanoClean nije prikladan za sve vrste prljavštine, uključujući visoke koncentracije masnoća i ulja. Ovisno o vrsti prljavštine, možda će biti potrebni konvencionalni kemijski deterdženti.

Postavljanje brzine protoka otopine ec-H2O NanoClean

Prilikom primjene sustava za ribanje ec-H2O NanoClean, podesite brzinu protoka otopine tako da uključite uređaj (sl. 11) i zatim pritisnite tipku za kontrolu protoka (sl. 12) koja se nalazi na modulu ec-H2O NanoClean:

- jedna LED žaruljica = spori protok,
- dvije LED žaruljice = osrednji protok (tvornička postavka),
- tri LED žaruljice = brzi protok.

Modul ec-H2O NanoClean nalazi se na vrhu sklopa glave.

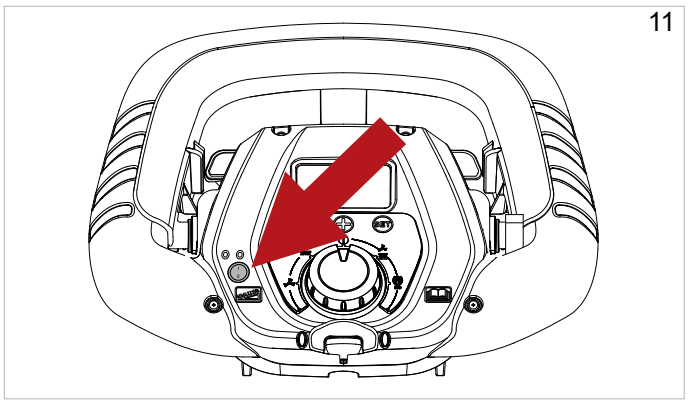

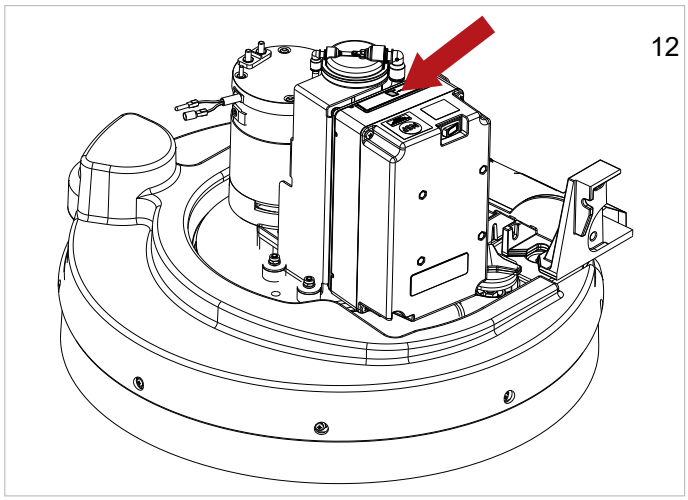

PRAKTIČNI VODIČ ZA RUKOVATELJA

! UPOZORENJE

Prije početka rada nosite odijelo, štitnike za uši, vodootporne cipele koje se ne kližu, masku za zaštitu dišnih puteva, rukavice i svu ostalu osobnu zaštitnu opremu nužnu za radnu okolinu.

! UPOZORENJE

Nipošto ne ostavljajte uređaj bez nadzora ili parkiran s umetnutim elektronskim ključem.

! INFORMACIJA

Ako rukovatelj prvi put koristi stroj, trebao bi ga najprije isprobati na prostranom prostoru bez prepreka kako bi stekao potrebnu vještinu u radu s funkcijama i regulacijom.

! UPOZORENJE

Kako biste izbjegli oštećivanje poda koji čistite, izbjegavajte okretanje četki dok uređaj miruje.

! UPOZORENJE

Uvijek razrijedite deterdžent prema uputama proizvođača. Nemojte koristiti natrij hipoklorit (izbjeljivač) ili druge oksidanse, osobito u jakim koncentracijama. Nemojte koristiti otapala ili ugljikovodike. Temperatura vode i deterdženta ne smije biti veća od maksimalno navedene u "Tehničkim specifikacijama". Mora biti bez pijeska i/ili drugih nečistoća.

Uređaj je namijenjen za uporabu s biorazgradivim deterdžentom koji se slabo pjeni, posebno izrađenim za automatizirane čistače poda.

Za potpuni i ažuriran popis dostupnih deterdženata i kemikalija kontaktirajte proizvođača.

Koristite samo proizvode koji su prikladni za pod i vrstu nečistoće koju treba ukloniti.

Pridržavajte se sigurnosnih propisa o upotrebi deterdženta navedenih u odjeljku "Sigurnosni propisi".

Priprema uređaja za rad

Prije početka rada postupite na sljedeći način:

- ► Provjerite prikazuje li se na zaslonu da je akumulator napunjen. Po potrebi napunite. Pogledajte odjeljak "**Održavanje i punjenje akumulatora"**.
- ► Provjerite je li spremnik za prljavu vodu prazan. Ispraznite ako je potrebno. Pogledajte odjeljak **"Čišćenje spremnika za prljavu vodu"**.
- ► Provjerite je li spremnik za deterdžent pun. Ako je potrebno, pogledajte odjeljak **"Punjenje spremnika za vodu/deterdžent"**. Ako uređaj nije opremljen dodatkom "Dozator za kemikaliju", deterdžent se može dodati u spremnik pomoću mjernog poklopca u traženom postotku.
- ► Podesite visinu ploče s instrumentima odvrtanjem odgovarajućih gumba (sl. 13, ref. 4).

Regulacija

- ► **Zaslon (sl. 14)**:
  - ► Prikazuje najveću podešenu brzinu (sl. 14, ref. 1): model s električnim pogonom.
  - ► Punjenje akumulatora iskazano je kao postotak (sl. 14 - ref. 2), pogledajte i dio „BSI -Battery status indicator“ (pokazatelj statusa akumulatora).
  - ► Ne koristi se (sl. 14, ref. 3).
  - ► Brojač sati (sl. 14, ref. 4).
  - ► Alarmi (pogledajte odjeljak "Prikaz alarma").
  - ► Indikator odabranog radnog programa (sl. 14, ref. 5).
  - ► Indikator statusa četke, s razinom pritiska (sl. 14, ref. 6).
  - ► Indikator protoka vode, s razinom (sl. 14, ref. 7).
  - ► Indikator usisavanja, s razinom brzine (sl. 14, ref. 8).

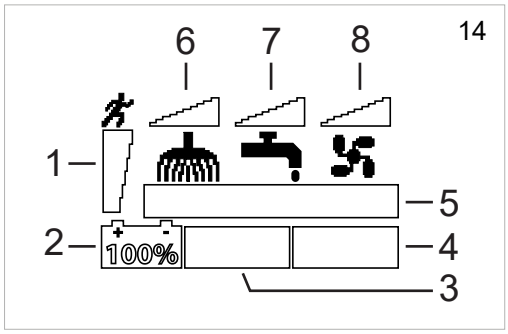

- ► **Elektronički ključ (sl. 15, ref. 1):** umetanjem ključa u ležište omogućen je rad stroja; u slučaju opasnosti izvadite ključ kako biste potpuno isključili stroj.
- ► **Selektor funkcija (sl. 15, ref. 2):** okretni birač koristi se za podešavanje stroja u željeni program rada:

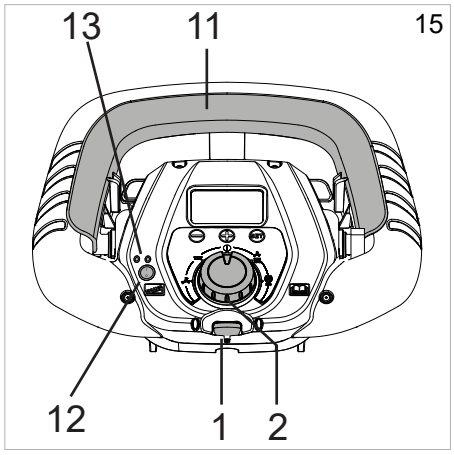

- ► **ISKLJUČENO (Sl. 16, ref. 3):** u ovom položaju omogućen je električni pogon (ako je instaliran), a brzina stroja se može kontrolirati pomoću tipki "+" i "-". Osim toga, pritiskom na tipku "SET" mogu se odabrati sljedeće upravljačke funkcije:
  - ► jednim pritiskom na tipku "SET" (Postavke) prikazat će se izbornik za spajanje/otpuštanje četke; pritiskom na tipku "-" otpuštanje četke, a pritiskom na tipku "+" spajanje četke, kod strojeva opremljenih pokretačem.
  - ► dvostrukim pritiskom na tipku "SET" prikazat će se **"Tehnički izbornik"**, kojem se pristupa istovremenim pritiskom tipki "-" i "+".

► **Vakuumski motor (sl. 16, ref. 4):** u ovom položaju, omogućen je električni pogon (ako je instaliran), a brzina stroja se može kontrolirati pomoću tipki "+" i "-", osim toga aktivirana je funkcija usisavanja. Vakuumski motor se pokreće pokretanjem pogonske poluge (slika 15, ref. 11). Na modelima s električnim pogonom, vakuumski motor se pokreće tako da se spusti upravljačka poluga brisača, a zatim se upravlja pogonskom polugom (sl. 13, ref. 3). Osim toga, pritiskom na tipku "SET" mogu se odabrati sljedeće upravljačke funkcije:

► jednim pritiskom na tipku "SET" otvara se izbornik daljinskog usisavanja. Pritiskom na tipku "+" uključuje se vakuumski motor, a pritiskom na tipku "-" vakuumski motor se gasi. On se također može isključiti i pogonskom polugom.

► **Četka (sl. 16, ref.5):** u ovom položaju, omogućen je električni pogon (ako je instaliran), a brzina stroja se može kontrolirati pomoću tipki "+" i "-", osim toga aktiviran je i motor četke. Osim toga, pritiskom na tipku "SET" mogu se odabrati sljedeće upravljačke funkcije:

► jednim pritiskom na gumb "SET" pristupate izborniku protoka deterdženta. Protok deterdženta se može podesiti gumbima "+" i "-".

► s dva pritiska na gumb "SET" otvara se izbornik pritiska glave čistača. Pritisak se može podesiti gumbima "+" i "-" na modelima opremljenima pokretačem.

► s tri pritiska na gumb "SET" otvara se izbornik dozatora za kemikaliju. Protok deterdženta se može podesiti gumbima "+" i "-" na modelima koji su opremljeni dozatorom.

! INFORMACIJA

Kada je stroj u načinu rada "Četka", automatski se uključuje sustav rada "Severe Environment".

► **Auto (sl. 16, ref. 6):** u ovom položaju aktiviraju se sve funkcije stroja: na modelima opremljenim pokretačem, tlak glave čistača prethodno je postavio proizvođač, kao i količinu deterdženta, ali oboje se mogu promijeniti pomoću uputa iz **"Tehničkog izbornika"** (pogledajte odjeljak "**Tehnički izbornik**"); električni pogon je omogućen (ako je instaliran), a brzina stroja se može kontrolirati pomoću gumba "-" i "+". Osim toga, mogu se odabrati sljedeće upravljačke funkcije pritiskom na tipku "SET":

► jednim pritiskom na gumb "SET" pristupate izborniku protoka deterdženta. Protok deterdženta se može podesiti gumbima "+" i "-".

► s dva pritiska na gumb "SET" otvara se izbornik pritiska glave čistača. Pritisak se može podesiti gumbima "+" i "-" na modelima opremljenima pokretačem.

► s tri pritiska na gumb "SET" otvara se izbornik dozatora za kemikaliju. Protok deterdženta se može podesiti gumbima "+" i "-" na modelima koji su opremljeni dozatorom.

! INFORMACIJA

Kada je stroj u načinu rada "Auto", sustav "Severe Environment" automatski se uključuje.

► **Eko (sl. 16, ref. 7):** u ovom položaju aktiviraju se sve funkcije stroja. Na modelima opremljenim pokretačem, tlak glave čistača prethodno je postavio proizvođač, kao i dotok deterdženta – električni pogon je omogućen (ako je instaliran), a brzina stroja se može kontrolirati pomoću tipki "-" i "+". Način rada "Eco" može se koristiti samo u sustavu za ribanje ec-H2O NanoClean.

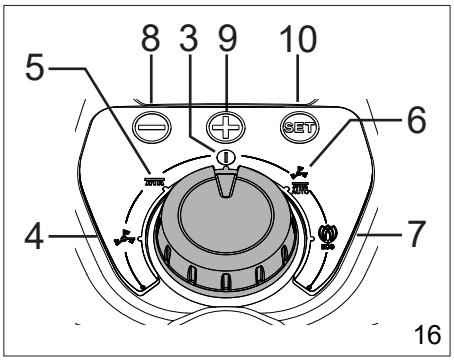

! INFORMACIJA

Kada je stroj u načinu rada "Eko", automatski se isključuje sustav "Severe Environment".

► **Prekidač sustava ec-H2O NanoClean (dodatna oprema) (sl. 15, ref. 12): uključuje i isključuje uređaj.**

! UPOZORENJE

Kada koristite uređaj s aktiviranim sustavom ec-H2O NanoClean, okrenite birač načina rada u položaj "Eko".

Zabranjeno je koristiti način rada "Četka" ili "Auto" dok je aktiviran sustav ribanja "ec-H2O NanoClean".

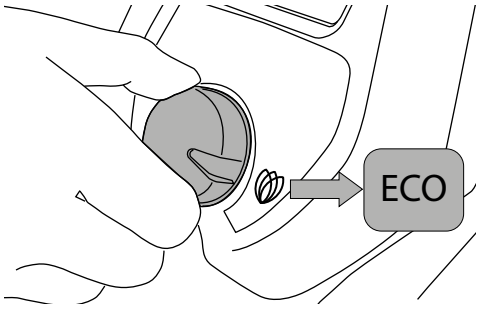

! UPOZORENJE

Kada koristite uređaj ec-H2O NanoClean, spremnik za vodu/deterdžent mora se napuniti SAMO čistom hladnom VODOM, na temperaturi < 21°C / 70°F .

NEMOJTE stavljati deterdžent u spremnik za vodu/deterdžent.

! INFORMACIJA

Za promjenu protoka otopine na modelu s modulom ec-H2O NanoClean pogledajte odjeljak "Podešavanje protoka otopine za sustav ec-H2O NanoClean".

► **ec-H2O NanoClean indikatorske diode (sl. 15, ref. 13). Boja i treptanje dioda identificiraju radni status ili moguće greške,**

► Zelena LED žaruljica neprekidno svijetli: normalan rad.

► Crvena i zelena LED žaruljice trepere: vrijeme za zamjenu uloška za kondicioniranje vode. Zamijenite uložak prema uputama iz odjeljka **"Zamjena uloška za kondicioniranje vode ec-H2O NanoClean".**

► Crvena LED žaruljica neprekidno svijetli ili treperi: kontaktirajte službu za korisnike.

► **Poluga pogona (sl. 17)**: povlačenje poluge unatrag prema sebi omogućuje vožnju unatrag, guranjem od sebe omogućuje vožnju naprijed; brzina se mijenja pomoću tipki "+" i "-".

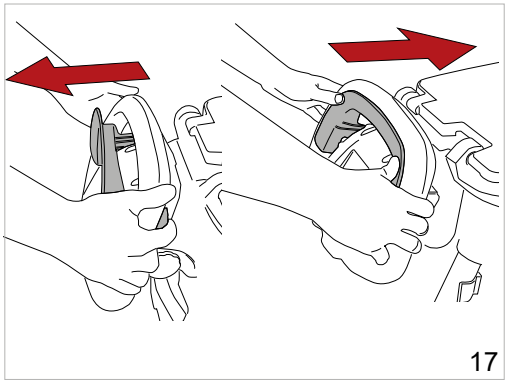

► **Tipka za otpuštanje spremnika (sl. 13, ref. 1)**: odvaja spremnik od kućišta uređaja, tako da se može zakrenuti unatrag.
► **Papučica za podizanje glave (sl. 13, ref. 2)**: podiže i spušta glavu na modelima bez pokretača.
► **Poluga za upravljanje brisačem (sl. 13, ref. 3):** podiže i spušta brisač, omogućavajući ili onemogućavajući rad vakuumskog motora na modelima s električnim pogonom.
► **Tipke za podešavanje visine upravljačke ploče (sl. 13, ref. 4)**: odvrtanjem dvije tipke, upravljačka ploča se oslobađa i može se podesiti po visini.

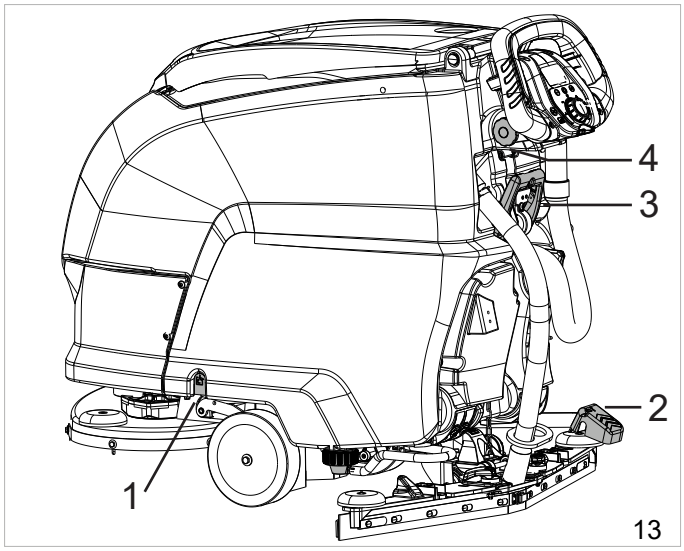

► **Tipka "SET" (sl. 16, ref. 10)**: koristi se za pristup podizbornicima radnih programa uređaja i za odabir i promjenu postavki parametara i potvrdu novih postavki u **"Tehničkom izborniku"**.
  ► **Tipka "+" (sl. 16, ref. 9)**: u podizbornicima radnih programa uređaja povećava vrijednost trenutne funkcije; u **"Tehničkom izborniku"** odabire sljedeći parametar ili povećava vrijednost odabranog parametra.

► **Gumb "-" (sl. 16, ref. 9)**: u podizbornicima radnih programa uređaja smanjuje vrijednost trenutne funkcije; u **"Tehničkom izborniku"** odabire prethodni parametar ili smanjuje vrijednost odabranog parametra.

Postupak rada

► Umetnite elektronički ključ u njegovu utičnicu.
► Odaberite željeni program ribanja pomoću birača funkcija.
► Pritisnite pogonsku polugu, spustite brisač i počnite s radom.
► Na modelima bez električnog pogona, svako odstupanje stroja od ravne linije može se ispraviti okretanjem gumba (sl. 18, ref. 1)

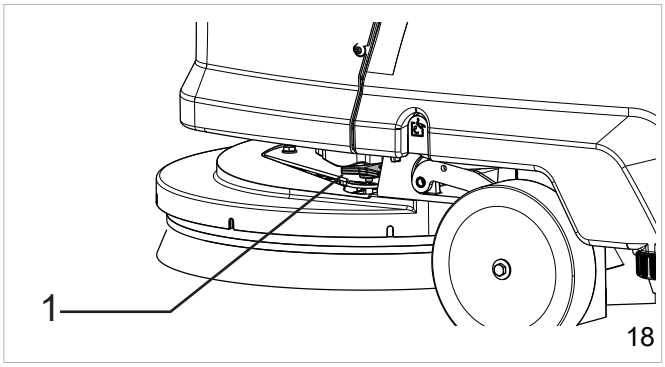

Korisni savjeti za optimalan rad uređaja za čišćenje poda

U slučajevima kada su podovi zaprljani s posebno tvrdokornom prljavštinom, postupci ribanja i sušenja mogu se izvoditi u dvije odvojene faze.
Pretpranje četkama ili ulošcima:
► Odaberite program četke.
► Pritisnite pogonsku polugu i počnite s radom.
► Ako je potrebno, prilagodite protok deterdženta koji dolazi na četku; izlazni protok mora biti razmjeran u odnosu na brzinu kretanja koju određuje operator; što se uređaj sporije kreće, potrebno je manje deterdženta.
► Budite uporni prilikom čišćenja osobito zaprljanih mjesta jer je potrebno vrijeme da bi kemikalije iz deterdženta djelovale te odvojile i uklonile prljavštinu te kako bi mehaničko četkanje moglo učinkovito djelovati.

Sušenje:
► Odaberite radni program za usisavanje i spustite brisač.
► Pritisnite pogonsku polugu i počnite s radom.
► Prođite strojem preko prethodno opranog područja: učinak će biti dubinsko čišćenje, što će rezultirati da će naknadni postupci redovnog održavanja trajati puno manje vremena.

Pražnjenje spremnika za prljavu vodu

Ako je spremnik pun, na zaslonu će se pojaviti odgovarajući alarm – pogledajte odjeljak **"Prikaz alarma"**. Nakon nekoliko sekundi, vakuumski motor se gasi, a tada se stroj mora zaustaviti i isprazniti spremnik za nečistu vodu prateći upute navedene u nastavku. Da biste nakon toga nastavili s radom, birač funkcija prvo se mora okrenuti na OFF (resetiranje pogreške):

- ► Isključite sve radne funkcije stroja.
- ► Odvedite stroj na odgovarajuće područje za odlaganje otpada.
- ► Otkačite cijev sa spoja.
- ► Ispraznite spremnik pomoću crijeva (sl. 19, ref. 1). i kad je čist, isperite ga čistom vodom.

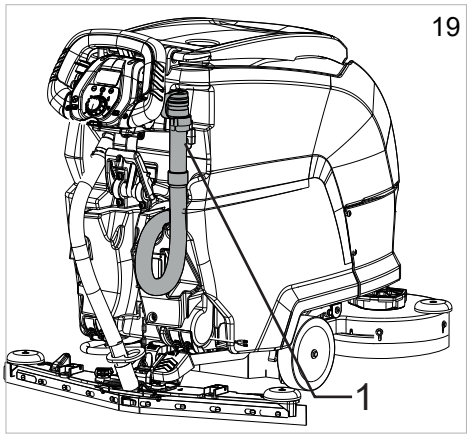

Pražnjenje spremnika za vodu/deterdžent

Spremnik se može isprazniti na sljedeći način:

- ► Isključite sve radne funkcije stroja.
- ► Odvedite stroj na odgovarajuće područje za odlaganje otpada.
- ► Zaustavite uređaj.
- ► Odvojite crijevo (sl. 20, ref. 1) iz držača i odvrnite čep (sl. 20, ref. 2).
- ► Spustite crijevo i otvorite slavinu (sl. 20, ref. 3) kako biste ispraznili spremnik.

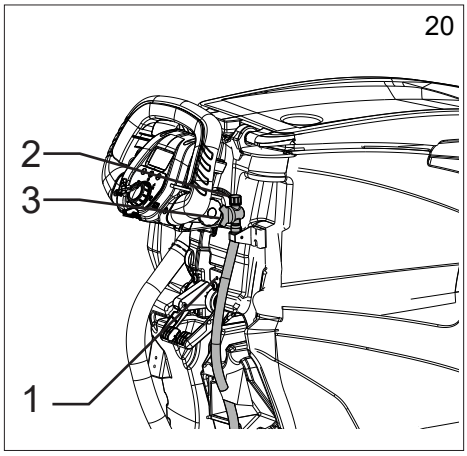

BSI - Battery status indicator

Nalazi se unutar odjeljka akumulatora, BSI uređaj povezan je sa strojem i prikazuje status akumulatora.

Zaslon BSI prikazuje sljedeće informacije, koje možete vidjeti pomicanjem stranica pomoću gumba „SET“.

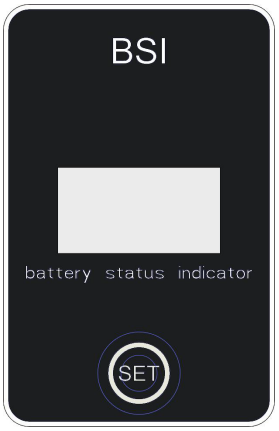

Stranica 1:

- ► **%,** punjenje akumulatora iskazano je kao postotak.
- ► **Current:** struja koju troši stroj.
- ► **Voltage:** napon baterije.

Stranica 2:

- ► **SOC:** stvarna razina napunjenosti akumulatora izražena kao %.
- ► **SOH:** ispravnost akumulatora izražena kao %, pokazuje trenutni kapacitet akumulatora u odnosu na novi.
- ► **Runtime:** preostalo vrijeme rada.

Stranica 3:

- ► **Err**: pogreške akumulatora, **kontaktirajte korisničku podršku**.
- ► **Temp**: temperatura akumulatora.
- ► **Life Ah**: ukupni amper-satni kapacitet akumulatora.
- ► **v**: verzija softvera akumulatora.

! INFORMACIJA

Ako spoj sabirnice CAN BUS na akumulator ne radi, tada će se prikazati poruka „Battery NA“: kontaktirajte korisničku podršku.

Završni postupci

! INFORMACIJA

Ispraznite spremnik za prljavu vodu i napunite akumulator

Kada ste završili s radom, izvadite elektronički ključ iz kućišta.

Premještanje uređaja kada ne radi

Za premještanje uređaja postupite na sljedeći način:

- ► Podignite brisač.
- ► Podignite glavu čistača.
- ► Okrenite birač funkcija na OFF.
  - ► Modeli s mehaničkim pogonom: guranjem ili povlačenjem.
  - ► Modeli s električnim pogonom: pritisnite polugu pogona.

UPUTE ZA ODRŽAVANJE

! OPASNOST

Nipošto ne obavljajte nijedan postupak održavanja bez prethodnog isključivanja napona.

Održavanje električnog strujnog kruga i sve ostale radnje koje nisu izričito opisane u ovom priručniku mora obavljati isključivo specijalizirano osoblje, u skladu s trenutnim sigurnosnim propisima te prema uputama iz priručnika za održavanje.

! OPASNOST

Prije podizanja/naginjanja spremnika radi pristupa pretincu ispod, najprije ispraznite sadržaj, a zatim postavite sigurnosni nosač kako biste spriječili slučajno zatvaranje spremnika (pogledajte poglavlje "SIGURNOSNE INFORMACIJE").

! OPASNOST

Pripazite kad podižete/spuštate spremnike kako biste izbjegli mogući rizik od prignječenja; pazite na točke prikliještenja.

Održavanje – Opća pravila

Redovito održavanje prema uputama proizvođača poboljšava izvedbu i produljuje radni vijek uređaja.

Pri čišćenju uređaja obvezno se pridržavajte sljedećih mjera opreza:

- ► Izbjegavajte upotrebu mlaznih čistača. Voda može prodrijeti u električni pretinac ili motore te dovesti do oštećenja ili kratkog spoja;
- ► Izbjegavajte upotrebu pare jer toplina može prouzročiti deformaciju plastičnih dijelova;
- ► Ne koristite otapala ili proizvode na bazi ugljikovodika. To može oštetiti kućište i gumene dijelove.

Čišćenje zračnog filtra vakuumskog motora

Otvorite poklopac spremnika za nečistu vodu otpuštanjem stezne poluge, a zatim iz kućišta izvadite filtar (sl. 21, ref.1) i operite ga pod tekućom vodom ili pomoću deterdženta iz uređaja. Filtar temeljito osušite prije nego ga ponovno postavite u kućište.

Čišćenje spremnika za otpad

Otvorite poklopac spremnika za nečistu vodu, zatim uklonite ostatke nakupljene u spremniku (sl. 21, ref. 2); ako želite oprati spremnik, podignite ga kako biste ga oslobodili iz kućišta i očistite ga prema potrebi.

Čišćenje plovka spremnika za prljavu vodu

Otvorite poklopac spremnika nečiste vode, zatim izvadite spremnik za otpatke (sl. 21, ref. 2) tako da ga podignete iz kućišta, okrenite u stranu štitnik plovka (sl. 21, ref. 3) i očistite plovak; provjerite da li plovak slobodno klizi na šipci.

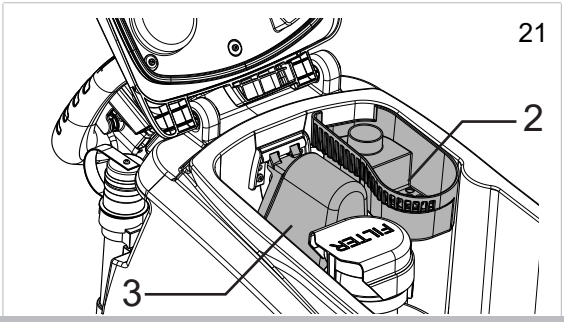

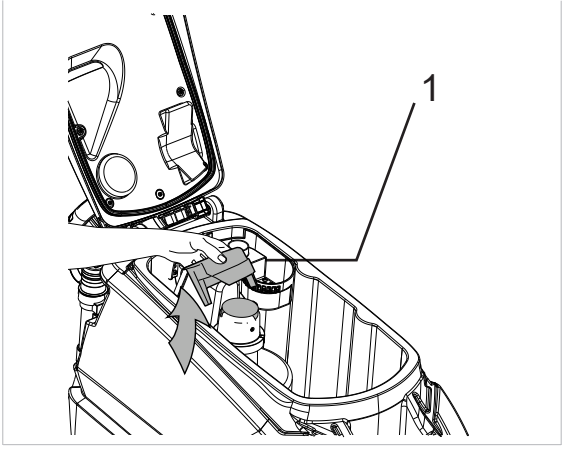

Čišćenje filtra spremnika za vodu/deterdžent

Za čišćenje filtra postupite na sljedeći način:

- ► Odvrnite poklopac filtra (sl. 22, ref. 1), izvadite filtar / priključak crijeva (sl. 22, ref. 2), operite ga pod tekućom vodom ili pomoću deterdženta iz uređaja.
- ► Vratite filtar na njegovo mjesto, provjerite je li pravilno postavljen i ponovno zategnite poklopac.

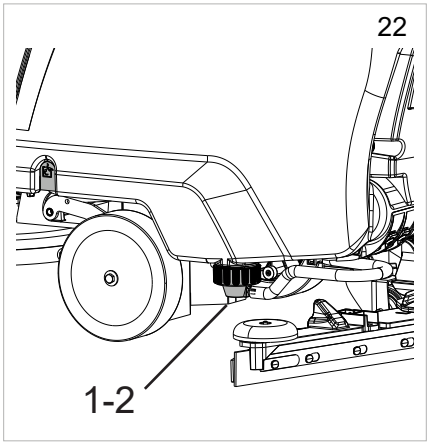

Čišćenje brisača

- ► Očistite metlice brisača (sl. 23). Provjerite ima li na rubovima mogućih oštećenja i znakova istrošenosti, a ako je metlice potrebno obnoviti, pogledajte odjeljak "Zamjena metlica brisača".
- ► Uklonite poklopac sakupljača kapljica sa sklopa brisača i očistite komoru (sl. 23).

Osigurači: zamjena

! UPOZORENJE

Nikada nemojte instalirati osigurač s nazivnom vrijednosti većom od navedene.

Zamjena osigurača mora se povjeriti samo servisnom centru tvrtke TENNANT ili servisnom tehničaru kojeg je ovlastila tvrtka TENNANT.
Podignite spremnik, odvojite priključak ožičenja akumulatora s električnog sustava ili iskopčajte kabel za napajanje i uklonite poklopac (sl. 24, ref. 1) za pristup osiguračima.

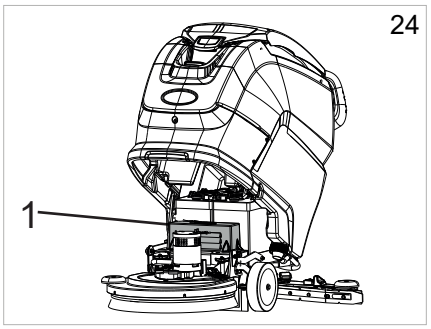

Održavanje i punjenje akumulatora

! UPOZORENJE

Za punjenje akumulatora koristite isključivo punjač za akumulatore koji je isporučio proizvođač.

! INFORMACIJA

Prije punjenja akumulatora izvadite elektronički ključ iz upravljačke ploče.

! UPOZORENJE

Kako biste izbjegli trajno oštećenje akumulatora, nemojte dopustiti da se potpuno isprazni.

! UPOZORENJE

Punite akumulatore prema uputama iz priručnika za punjenje akumulatora.

"UGRAĐENI" punjač akumulatora – konfiguriran za LITIJSKE akumulatore:

- ► Isključite uređaj.
- ► Izvucite utikač punjača akumulatora iz njegovog kućišta (sl. 25, ref. 2).
- ► Utaknite kabel u mrežnu utičnicu.
- ► Pokrenite ciklus punjenja.
- ► Na zaslonu uređaja pokazat će se kada je ciklus punjenja završen, pogledajte odjeljak **"Prikaz alarma".**
- ► Na kraju ciklusa punjenja odvojite kabel iz utičnice za napajanje.

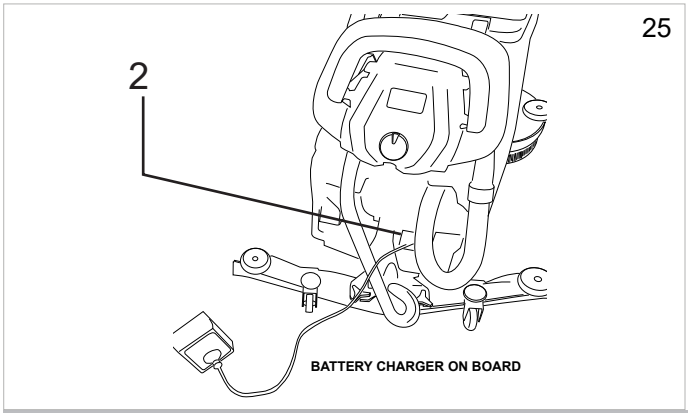

Zamjena metlica brisača

- ► Spustite brisač.
- ► Uklonite vakuumsku cijev s brisača.
- ► Odvrnite dva gumba i uklonite brisač iz utora na nosaču.
- ► Otpustite dva vanjska gumba na brisaču. Rezultat toga je odvajanje držača metlice s oprugom od okvira brisača. Kako biste ubrzali korak otpuštanja gumba, stisnite zajedno držač metlice i okvir brisača.

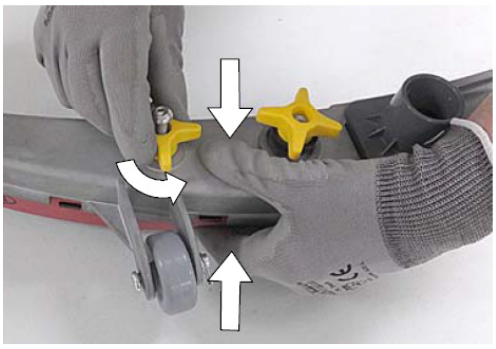

- ► Uklonite istrošene metlice iz držača metlice.

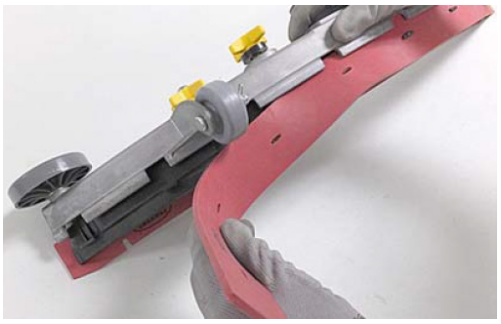

- ► Ponovno namjestite stražnju metlicu tako da okrenete sva četiri ruba koji su u doticaju s podom sve dok se ne istroše ili dok ih ne zamijenite novim metlicama. Provjerite jesu li utori na metlici ispravno poravnati s jezičcima na držaču oštrice.

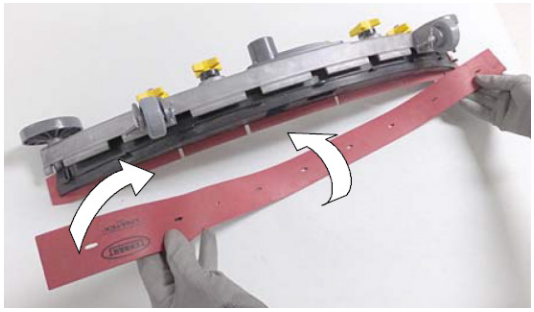

► Čvrsto zajedno pritisnite držač metlice s oprugom i okvir brisača i ponovno zategnite dva vanjska gumba.

► Zamijenite brisač na nosaču pridržavajući se prethodnih uputa.

Zamjena uloška za kondicioniranje vode ec-H2O NanoClean.

! INFORMACIJA

Kada se koristi prvi put ili nakon zamjene uloška za kondicioniranje vode, sustav ec-H2O NanoClean automatski će zanemariti odabranu postavku protoka u trajanju do 75 minuta.

Uložak za kondicioniranje vode mora se zamijeniti ili nakon postizanja maksimalne nazivne potrošnje vode ili nakon isteka navedenog vremena aktivacije uloška, ovisno što se najprije dogodi. Crveni i zeleni LED indikatori sustava ec-H2O NanoClean treperit će kada je uložak potrebno zamijeniti. Ovisno o korištenju stroja, novi uložak može trajati obično do 12 mjeseci kada je uporaba stroja intenzivna te do 24 mjeseca za puno nižu razinu uporabe. Postupite na sljedeći način:

► Odvojite dva priključka crijeva od uloška tako da crne obujmice pritisnete prema unutra, a priključke povučete prema van.

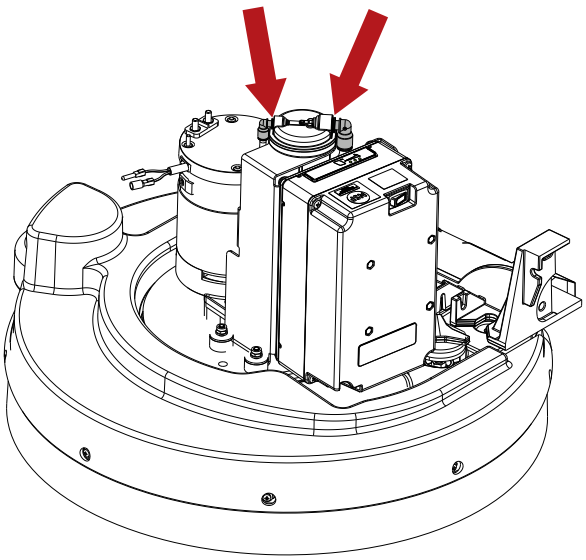

► Podignite uložak i uklonite ga.

► Kada postavljate novi uložak, označite datum postavljanja na naljepnici.

► Postavite novi uložak i ponovno spojite dva crijeva, pazeći pritom da su priključci crijeva čvrsto spojeni u novi uložak.

► Ponovno postavite mjerač vremena za novi uložak na sljedeći način:

  ► Uključite stroj.

  ► Uključite uređaj.

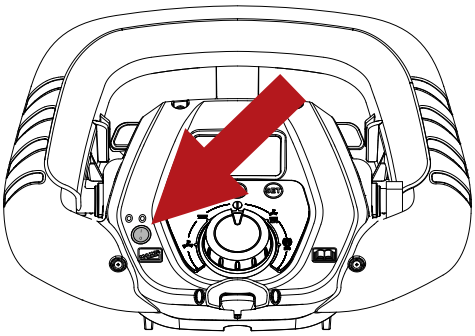

► Pritisnite tipku modula ec-H2O NanoClean i držite 10 sekundi. Kada se tipka otpusti, tri LED žaruljice indikatora protoka počet će treperiti naizmjenično u nizu naprijed-natrag.

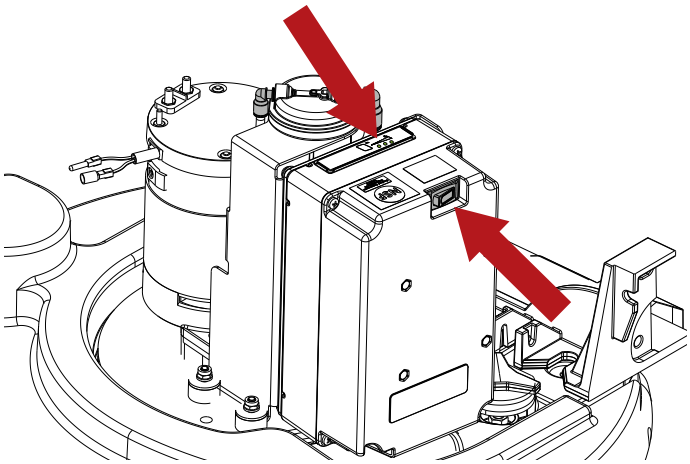

► Dok indikatori trepere u nizu naprijed-natrag, pritisnite tipku za protok otopine: tri LED žaruljice zatreperit će tri puta kao potvrda da je mjerač vremena za uložak ponovno postavljen. Ako LED žaruljice ne zatrepere tri puta kao što je opisano, ponovite postupak.

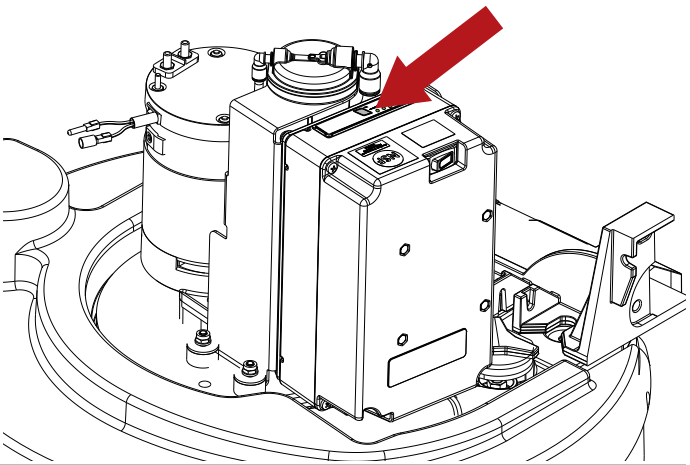

Periodične provjere

PROVJERA	SVAKODNEVNE RADNJE	TJEDNE RADNJE	POLUGODIŠNJE RADNJE	SVAKIH 400 SATI RADA
ISPRAZNITE I OČISTITE BUBANJ ZA PRLJAVU VODU	X			
OČISTITE BRISAČ TE PROVJERITE ISTROŠENOST	X			
PROVJERITE DA VAKUUMSKI OTVOR NA BRISAČU NIJE ZAČEPLJEN	X			
NAPUNITE AKUMULATOR	X			
OČISTITE PLOVAK SPREMNIKA ZA PRLJAVU VODU		X		
ČIŠĆENJE ZRAČNOG FILTRA VAKUUMSKOG MOTORA		X		
OČISTITE FILTAR SPREMNIKA ZA VODU/DETERDŽENT		X		
OČISTITE CIJEV VAKUUMSKOG MOTORA		X		
OČISTITE SPREMNIK ZA PRLJAVU VODU I SPREMNIK ZA OTOPINU		X		
DA LI JE STRUČNI SERVISNI TEHNIČAR PROVJERIO ELEKTRIČNI SUSTAV			X	
UGLJIČNE ČETKICE SVIH ELEKTRIČNIH MOTORA TREBA PROVJERITI SERVISNI TEHNIČAR TVRTKE TENNANT I ZAMIJENITI IH AKO SE POTROŠE				X

RAZDOBLJE NEKORIŠTENJA

Ako se uređaj ne koristi neko vrijeme, na primjer ako služi kao izložbeni primjerak u salonu ili je spremljen u skladište više od mjesec dana, potrebno je provesti sljedeće:

- ► Potpuno napunite akumulator. Tijekom dužeg razdoblja nekorištenja, povremeno punite akumulatore (najmanje jednom u dva mjeseca) kako bi stalno bili potpuno napunjeni.
- ► Odvojite akumulator s uređaja.
- ► Odvojite punjač akumulatora (ako postoji) iz mrežnog napajanja.
- ► Skinite brisač i četke (ili abrazivne diskove), operite ih i odložite na suho mjesto (najbolje u vrećici ili umotane u plastičnu foliju) podalje od prašine.
- ► Provjerite jesu li spremnici potpuno prazni i besprijekorno čisti.

! UPOZORENJE

Ako se akumulatori ne pune redovito, kako je prethodno opisano, mogu se nepovratno oštetiti.

Proizvođač ne snosi odgovornost za kvarove uslijed nemara, neprikladnog i/ili neispravnog korištenja.

! UPOZORENJE

Kada se akumulator isprazni na minimalnu razinu, pobrinite se nipošto ne ostanu u tom stanju jer to može smanjiti njegov radni vijek. Najmanje jednom tjedno provjeravajte napunjenost akumulatora

OTKLANJANJE POTEŠKOĆA

PROBLEM	UZROCI	RJEŠENJE
Stroj ne radi	Akumulator nije priključen	Spojite akumulator na uređaj
	Akumulator je prazan	Napunite akumulator
	Osigurač je iskočio	Zamijenite ga.
	Elektronički ključ nije umetnut	Umetnite ga
Četke se ne okreću	Spremnik za prljavu vodu je pun	Ispraznite spremnik za prljavu vodu
	Osigurač je iskočio	Zamijenite ga.
	Oštećen relej	Zamijenite ga.
	Akumulator je prazan	Napunite akumulator
	Provjerite ugljične četkice na električnom motoru i zamijenite ih ako su istrošene	Zamijenite ga.
	Motor je oštećen	Zamijenite ga.
Uređaj ne čisti ravnomjerno	Četka ili diskovi su istrošeni	Zamijenite ga.
Otopina ne izlazi iz spremnika za deterdžent	Solenoidni ventil je oštećen	Zamijenite ga.
	Solenoidni ventil je zaprljan	Provjerite
	Spremnik deterdženta je prazan	Napunite ga
	Cijev koja dovodi deterdžent na četku je začepljena	Odčepite cijev
	Osigurač je iskočio	Zamijenite ga.
Dotok deterdženta ne prestaje	Solenoidni ventil je oštećen	Zamijenite ga.
	Oštećena je žica solenoidnog ventila	Provjerite
Vakuumski motor ne radi.	Spremnik za prljavu vodu je pun	Ispraznite spremnik za prljavu vodu
	Osigurač je iskočio	Zamijenite ga.
	Upravljačka poluga brisača je podignuta	Spustite je.
	Akumulator je prazan	Napunite akumulator
	Provjerite ugljične četkice na električnom motoru i zamijenite ih ako su istrošene	Zamijenite ga.
	Motor je oštećen	Zamijenite ga.
Brisač loše briše ili ne usisava učinkovito	Istrošen je rub gumenih metlica u dodiru s podom	Zamijenite metlice
	Brisač je blokiran ili oštećen	Provjerite
	Plovak spremnika za prljavu vodu je aktiviran, začepljen uslijed prljavštine ili je neispravan	Ispraznite spremnik za prljavu vodu i provjerite plovak.
	Začepljenje vakuumske cijevi	Provjerite
	Vakuumska cijev nije spojena na brisač ili je oštećena	Provjerite
Stroj se ne pokreće	Akumulator je prazan	Napunite akumulator
	Provjerite ugljične četkice na električnom motoru i zamijenite ih ako su istrošene	Zamijenite ga.
	Motor je oštećen	Zamijenite ga.
Akumulatori ne omogućavaju uobičajeno vrijeme rada	Polovi ili stezaljke akumulatora su prljavi i zahrđali	Očistite i podmažite polove i stezaljke, zamijenite akumulator
	Punjač akumulatora ne radi ili nije odgovarajući	Provjerite
Crijevo za odvod vode/deterdženta ne pokazuje razinu otopine u spremniku tijekom postupka punjenja.	Slavina na odvodnom crijevu za vodu/deterdžent zatvorena	Skinite poklopac i otvorite slavinu
	Poklopac na odvodnom crijevu za vodu/deterdžent nije odvrnut	
Dozator za kemijsko sredstvo Deterdžent ne istječe iz spremnika	Dozator za kemijsko sredstvo je prazan	Napunite ga
	Pumpa je oštećena	Obratite se službi za korisnike
ec-H2O NanoClean Uređaj ne radi	Osigurač uređaja je iskočio.	Resetirajte osigurač.
	Osigurač pumpe je iskočio.	Resetirajte osigurač.
	Pumpa je oštećena	Obratite se službi za korisnike
ec-H2O NanoClean Crveni i zeleni LED indikatori sustava ec-H2O NanoClean trepere	Istekao je vijek uloška za kondicioniranje vode	Zamijenite uložak prema uputama iz odjeljka **"Zamjena uloška za kondicioniranje vode ec-H2O NanoClean".**
ec-H2O NanoClean Crveni LED indikator sustava ec-H2O NanoClean treperi*	Otkriven kvar u sustavu ec-H2O NanoClean	Obratite se službi za korisnike

* Provjerite je li deterdžent dodan u spremnik za otopinu. Ako je uređaj ec-H2O NanoClean korišten s vodom koja sadrži deterdžent, ispraznite spremnik za vodu/deterdžent, ponovno ga napunite čistom vodom i ec-H2O NanoClean držite uključenim dok šifra pogreške ne nestane.

ALARMI NA ZASLONU

Alarm	Mogući razlog	Što učiniti
TERMIČKA ZAŠTITA ZA ČETKE	Motor četke se pregrijao. Neispravan kontakt toplinske zaštite na motoru. Neispravan spoj.	Pričekajte da se motori četke ohlade. Zamijenite motor četke. Provjerite spoj.
TERMIČKA ZAŠTITA POGONA	Pogonski kotač je pregrijan. Neispravan kontakt toplinske zaštite na motoru. Neispravan spoj.	Pričekajte da se pogonski kotač ohladi. Zamijenite pogonski kotač. Provjerite spoj.
VODA NA REZERVI	Spremnik za otopinu gotovo prazan. Zaglavljen senzor. Neispravan senzor ili spoj.	Napunite spremnik za otopinu. Očistite senzor razine. Zamijenite senzor razine. Provjerite spoj.
NEMA VODE	Spremnik za otopinu prazan. Zaglavljen senzor. Neispravan senzor ili spoj.	Napunite spremnik za otopinu. Očistite senzor razine. Zamijenite senzor razine. Provjerite spoj. Za nastavak rada, okrenite radni izbornik u položaj OFF (resetiranje pogreške).
PRLJAV SPREMNIK ZA VODU	Spremnik za prljavu vodu pun. Zaglavljen senzor. Neispravan senzor ili spoj.	Ispraznite spremnik za prljavu vodu. Očistite senzor razine. Zamijenite senzor razine. Provjerite spoj. Za nastavak rada, okrenite radni izbornik u položaj OFF (resetiranje pogreške).
NEMA KEMIKALIJA	Dozator za kemikaliju je prazan. Zaglavljen senzor. Neispravan senzor ili spoj.	Napunite dozator za kemikaliju. Očistite senzor razine. Zamijenite senzor razine. Provjerite spoj.
NIJE PRONAĐENA FUNKCIJSKA PLOČA	Veza s funkcijskom pločom je prekinuta. Neispravne pomoćne ploče.	Provjerite vezu između ploča. Provjerite pomoćne ploče.
AKUMULATOR NA REZERVI	Napon akumulatora manji od: 21,9 V GEL/AGM – 21 V KIS. Prazan akumulator.	Napunite akumulator. Zamijenite akumulator.
KONTAKTIRATI SERVIS	Sati za predviđeni servis su dosegnuti/premašeni.	Nazovite servisni centar kako biste dogovorili servisiranje uređaja.
PUNJENJE AKUMULATORA	Ugrađeni punjač radi, sve funkcije uređaja su onesposobljene.	Odspojite punjač akumulatora.
ZAVRŠENO PUNJENJE	Ugrađeni punjač radi, punjenje dovršeno, sve funkcije uređaja su onesposobljene.	Odspojite punjač akumulatora.
ČETKE PREOPT.	Prekomjeran rad motora. Neispravna ploča s funkcijama. Kvar motora četke	Provjerite opterećenje motora. Zamijenite funkcijsku ploču. Zamijenite motor četke.
TEMPERATURA POGONSKE PLOČE	Prekomjerno naprezanje vozila. Neispravna pogonska ploča. Električna kočnica uključena.	Ohladite ili zagrijte ploču. Ne opterećujte uređaj na dugačkim kosinama. Zamijenite upravljačku pogonsku ploču. Provjerite električnu kočnicu.
KVAR AKCELERATORA	Neispravan spoj potenciometra. Neispravan potenciometar.	Provjerite spoj. Zamijenite potenciometar.
POGONSKA PLOČA POD NAPONOM	Napon akumulatora manji od 18,3 V GEL/AGM – 18 V KIS. Prazan ili pokvaren akumulator.	Napunite ili zamijenite akumulator.
KVAR ELEKTRIČNE KOČNICE	Kvar ožičenja. Neispravna električna kočnica. Električna kočnica omogućena je u Tehničkom izborniku, ali nije postavljena na stroj.	Provjerite ožičenje. Provjerite/zamijenite električnu kočnicu. Provjerite postavke u Tehničkom izborniku.
PAPUČICA BLOK.	Prilikom pokretanja poluga pogona je pritisnuta. Potenciometar poluge pogona nije podešen.	Otpustite polugu pogona pri pokretanju uređaja. Provjerite podešenost potenciometra.
PRAZAN AKUMULATOR	Napon akumulatora manji od 21,4 V - GEL / 20,5 V - KIS. Prazan ili pokvaren akumulator.	Napunite akumulator. Zamijenite akumulator.
KVAR TAG-A	Neispravan ključ. Neispravna ploča antene na ploči s instrumentima	Zamijenite ključ. Zamijenite napajanje ploče antene na ploči s instrumentima. Provjerite ožičenje.
KVAR RFID-A	Neispravan ključ. Neispravna ploča antene na ploči s instrumentima	Zamijenite ključ. Zamijenite napajanje ploče antene na ploči s instrumentima. Provjerite ožičenje.
TEMP. USISAVAČA	Prekomjeran rad motora. Neispravna ploča s funkcijama. Kvar usisnog motora.	Provjerite usisni motor. Zamijenite funkcijsku ploču. Zamijenite usisni motor.
TEMP. ČETKI	Prekomjeran rad motora. Neispravna ploča s funkcijama. Kvar motora.	Provjerite motor. Zamijenite funkcijsku ploču. Zamijenite motor.
USISAVAČ PREOPT.	Prekomjeran rad motora. Neispravna ploča s funkcijama. Kvar usisnog motora.	Provjerite usisni motor. Zamijenite funkcijsku ploču. Zamijenite usisni motor.
POGON PREOPT.	Prekomjerno naprezanje vozila. Neispravna pogonska ploča. Električna kočnica uključena.	Provjerite motor. Zamijenite pogonsku ploču. Provjerite električnu kočnicu.
AŽURIRATI FW	Ažuriranje softvera.	Ne uklanjajte ključ tijekom ažuriranja.
KVAR ROTAC. SVJETLA	Kvar ožičenja. Kvar treptavog svjetla. Treptavo svjetlo je pokvareno. Treptavo svjetlo je omogućeno u Tehničkom izborniku, ali nije instalirano na uređaj.	Provjerite ožičenje. Provjerite treptavo svjetlo. Zamijenite treptavo svjetlo. Provjerite postavke u Tehničkom izborniku.
KVAR ELEKTROVENTILA	Kvar ožičenja. Kvar solenoidnog ventila. Solenoidni ventil je pokvaren.	Provjerite ožičenje. Provjerite solenoidni ventil. Zamijenite solenoidni ventil.
KVAR CRPKE	Kvar ožičenja. Kvar crpke. Crpka je pokvarena. Crpka je omogućena u Tehničkom izborniku, ali nije instalirana na uređaj.	Provjerite ožičenje. Provjerite crpku. Zamijenite crpku. Provjerite postavke u Tehničkom izborniku.
OSIGURAČ ZA ČETKE	Prekomjeran rad motora. Kvar priključka motora četke. Osigurač motora je pregorio.	Provjerite motor. Zamijenite priključak. Zamijenite osigurač.
OSIGURAČ ZA USISAVAČ	Prekomjeran rad motora. Kvar releja motora četke. Osigurač motora je pregorio.	Provjerite motor. Zamijenite relej. Zamijenite osigurač.
GREŠKA U PUNJENJU	Generička pogreška povezana s postupkom punjenja akumulatora.	Iskopčajte punjač i ponovite postupak punjenja. Ako se problem nastavi, zamijenite punjač.

TEHNIČKI IZBORNIK MODELA T291 – T391

Tehničkom izborniku možete pristupiti okretanjem radnog izbornika na OFF (ISKLJ.). Zatim pritisnite “SET” (POSTAVI), a onda istodobno pritisnite gumbe “+” i “-”.

Gumb “+” povećava odabrani parametar ili varijablu koja se odnosi na odabrani parametar.

Gumb “-” smanjuje odabrani parametar ili varijablu koja se odnosi na odabrani parametar.

Gumb “SET” (POSTAVI) odabire parametar koji treba postaviti i potvrđuje unesenu varijablu.

PAD ASSIST (Model bez vuče)

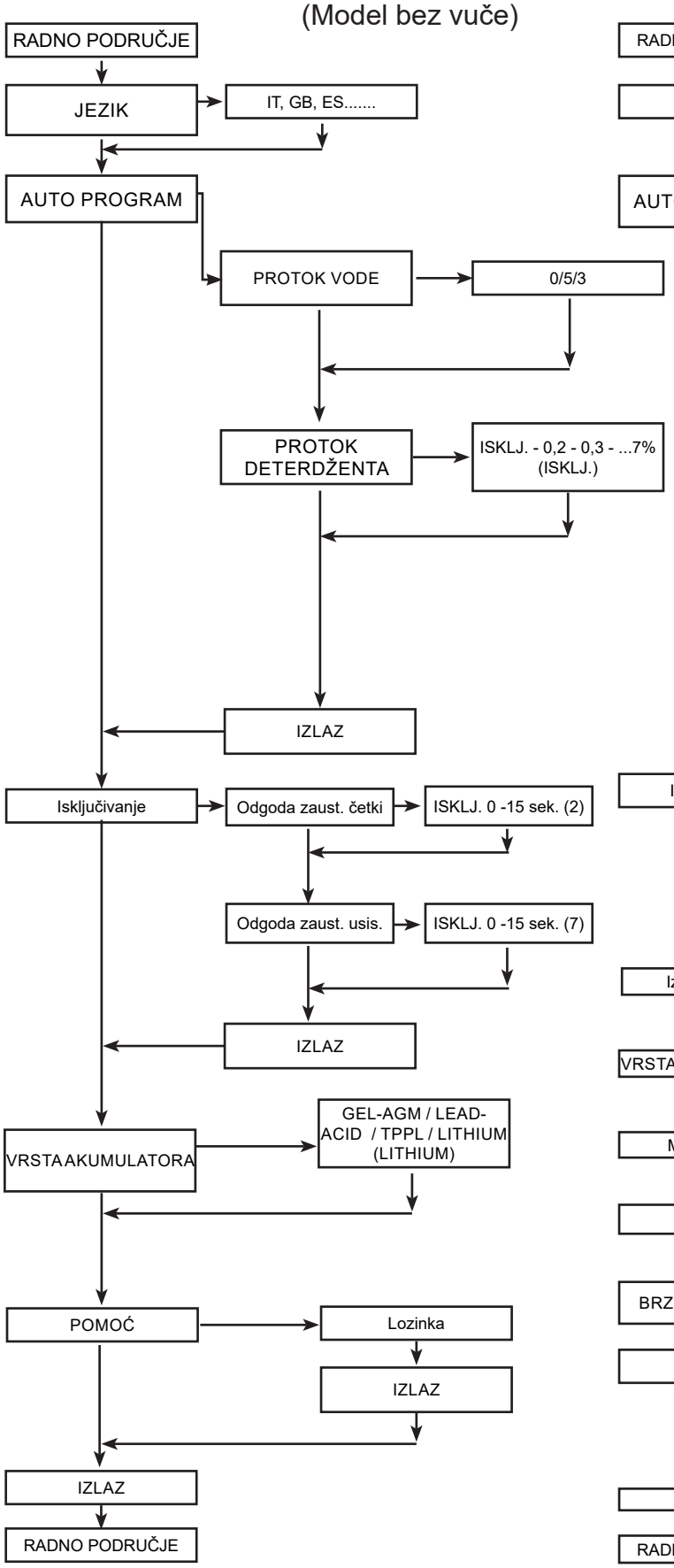

Model s vučom

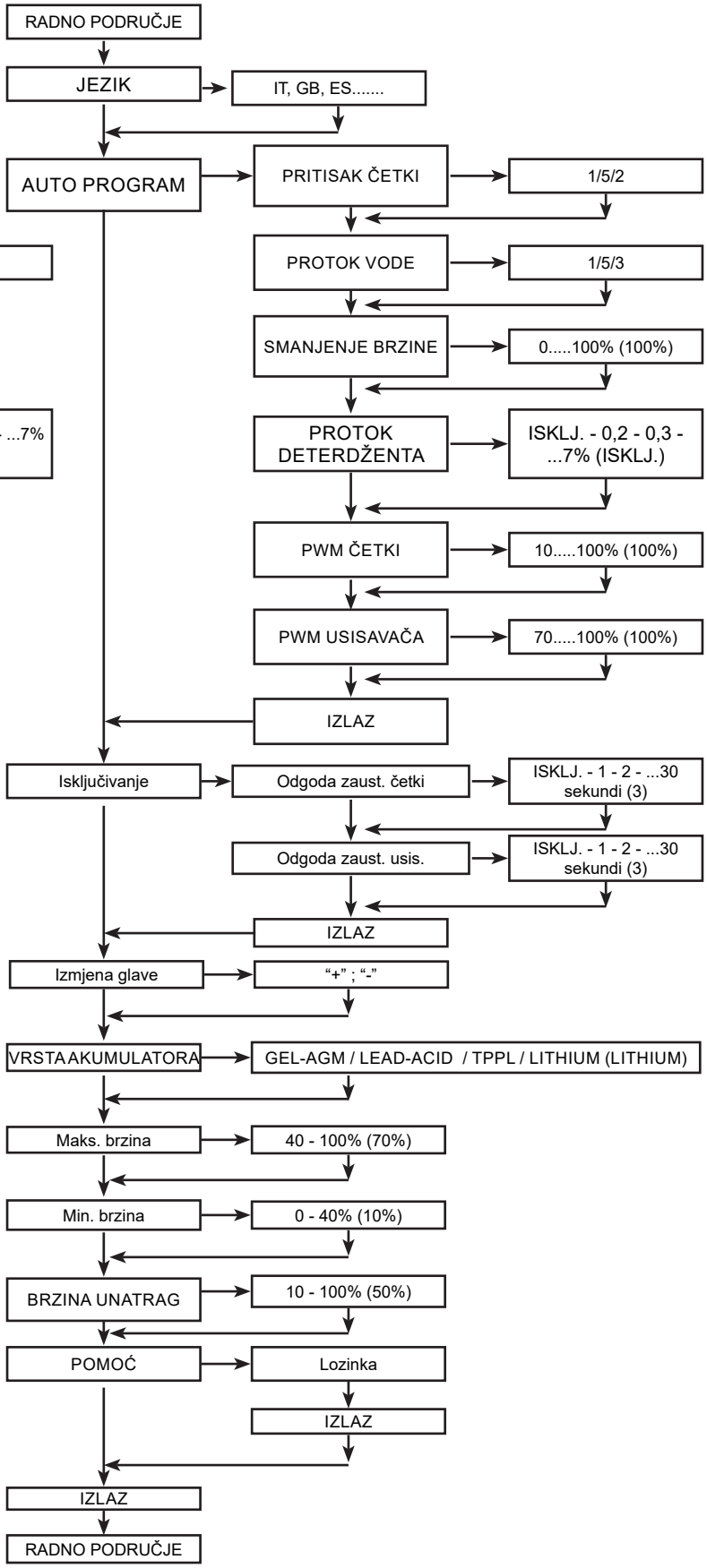

PREPORUČENI REZERVNI DIJELOVI

T291	
Broj dijela	Opis
	T291 55 cm
1203954	METLICA PREDNJEG BRISAČA, LINATEX [STANDARDNA]
1203953	METLICA STRAŽNJEG BRISAČA, LINATEX [STANDARDNA]
9015731	KIT LINATEX
1215611	METLICA PREDNJEG BRISAČA, POLIPROPILEN
1215609	METLICA STRAŽNJEG BRISAČA, POLIPROPILEN
9015732	KIT POLIPROPILEN
9017761	ČETKA, ČISTAČ PODA, 55 CM, POLIPROPILEN [STANDARDNA]
SPPV01351	MEKA ČETKA, ČISTAČ PODA, 55 CM, POLIPROPILEN
9017763	POGONSKI DISK, ULOŽAK, 55 CM
SPPV01460	ABRAZIVNI ULOŽAK, UKLANJANJE VOSKA, 21,6/550, SMEĐI [PAK. OD 5 KOM.]
SPPV01442	ABRAZIVNI ULOŽAK, 21,6/550, PLAVI [PAK. OD 5 KOM.]
SPPV01433	ABRAZIVNI ULOŽAK, POLIRANJE, 21,6/550, CRVENI [PAK. OD 5 KOM.]
SPPV01415	ABRAZIVNI ULOŽAK, POLIRANJE, 21,6/550, BIJELI [PAK. OD 5 KOM.]
	Zajednički dijelovi
BAAC00216	AKUMULATOR, LiFePO4 24V50Ah EXIDE LTB24050 P
BAAC00214	AKUMULATOR, LiFePO4 24V90Ah INVENTUS S24V90TRX
RTRT00577	KOTAČ P. 200 [MODEL PAD ASSIST]
897346	KOTAČ P. 200 [MODEL TRACTION]
MECE00746	ZASLON PLOČE [MODEL PAD AST]
MECE00810	ZASLON PLOČE [MODEL TRACTION]
MECE00733	ELEKTRONIČKA PLOČA [MODEL PAD AST]
MECE00786	ELEKTRONIČKA PLOČA [MODEL TRACTION]
MOCC00465	VUČNI MOTOR [MODEL TRACTION]
9017743	UGLJENE ČETKICE, VUČNI MOTOR [2 KOM.]
MOCC00449	MOTOR ZA ČETKU [T291]
MEVR02923	UGLJENE ČETKICE, KOMPLET, MOTOR ZA ČETKU [4 KOM.]
9017716	VENTILATOR, MOTOR
9017687	UGLJENE ČETKICE, VAKUUMSKI MOTOR
GUGO00509	BRTVA VAKUUMSKOG MOTORA
9017712	SKLOP CRIJEVA, ODVOD
FTDP00678	FILTAR, VAKUUMSKI MOTOR
MTCR00107	LANAC, BRISAČ, PODIZAČ
TBFX01069	ODVODNO CRIJEVO, SPREMNIK ZA PRIKUPLJANJE
9017718	VENTIL, VODA, SOLENOID, 24 VDC
MPVR13036	RUČICA PODIZAČA BRISAČA
9017788	OKRETNI KOTAČIĆ, PU, 80 MM X 25 MM
9018501	KOTAČ, BRISAČ
MPVR01097	KUKA, ODVODNO CRIJEVO
PMVR06995	GUMB, BRISAČ
MPVR12967	POLUGA POKLOPCA ZA ZATVARANJE
KTRI06722	FILTAR SPREMNIKA ZA OTOPINU

MECI00592	SENZOR, SPREMNIK ZA OTOPINU
MECI00662	POLUGA SENZORA, SPREMNIK ZA PRIKUPLJANJE
9018332	OSIGURAČ, 50 A
897301	OSIGURAČ 30 A OMEGA FT3030
KTRI06373	Komplet dozatora kemijskog sredstva (OPCIONALNO)
KTRI05244	Štitnik od prskanja, 55 cm (OPCIONALNO) *
KTRI04848	Alatna prečka (OPCIONALNO)
1069836	KABEL ZA NAPAJANJE, PUNJAČ [EU]
1032820	KABEL ZA NAPAJANJE, PUNJAČ [UK]
MEVR02964	KLJUČ, ELEKTRONSKI

*Preporučeno pri upotrebi uložaka.

LIETUVIŲ
(Originalių instrukcijų vertimas)

TURINYS

SAUGUMO INFORMACIJA ... 3
Saugumo priemonės ... 3
TECHNINĖS SAVYBĖS T291 ... 5
MAŠINOS DYDŽIAI ... 7
SAUGUMO SIMBOLIAI ... 7
BENDROJI INFORMACIJA ... 8
Šio vadovo paskirtis ... 8
Mašinos identifikavimas ... 8
Su mašina tiekiami dokumentai ... 8
TECHNINĖ INFORMACIJA ... 9
Bendrasis aprašymas ... 9
Raktas ... 9
Pavojaus zonos ... 9
Priedai ... 9
TVARKYMAS IR MONTAVIMAS ... 10
Pakrautos ant padėklo mašinos kėlimas ir transportavimas ... 10
Pristatytos mašinos patikra ... 10
Išpakavimas ... 10
Akumuliatoriaus įkroviklio pasirinkimas ... 10
Akumuliatoriai ... 10
Akumuliatoriaus tipo nustatymas mašinoje ... 11
Akumuliatoriaus įkroviklio nuostatos ... 11
Akumuliatoriai: montavimas ir prijungimas ... 11
Akumuliatorius: nuėmimas ... 12
Valytuvo montavimas ir reguliavimas ... 12
Valytuvo reguliavimas ... 12
Šepečio montavimas ... 13
Mašinos kėlimas ir transportavimas ... 13
Greitas galvutės pakeitimas ... 13
Vandens / valymo priemonės įpylimas į rezervuarą ... 14
„Severe Environment“ ... 14
„ec-H2O NanoClean“ ... 15
„ec-H2O NanoClean“ tirpalo srauto greičio nustatymas ... 15
PRAKTINIS OPERATORIAUS VADOVAS ... 16
Mašinos paruošimas dirbti ... 16
Valdikliai ... 16
Eksploatavimas ... 18
Kai kurie naudingi patarimai jūsų grindų plovimo mašinos našumui padidinti ... 18
Purvino vandens išpylimas iš rezervuaro ... 19
Vandens / Valymo priemonės išpylimas iš rezervuaro ... 19
BSI - Battery status indicator ... 19
Darbo pabaiga ... 19
Nedirbančios mašinos perkėlimas ... 19
TECHNINĖS PRIEŽIŪROS INSTRUKCIJOS ... 20
Techninė priežiūra. Bendrosios taisyklės ... 20
Vakuuminio variklio oro filtro valymas ... 20
Šiukšlių konteinerio valymas ... 20
Purvino vandens rezervuaro plūdės valymas ... 20
Vandens / valymo priemonės rezervuaro filtro valymas ... 20
Valytuvo valymas ... 20
Saugikliai: keitimas ... 21
Akumuliatoriaus techninė priežiūra ir įkrovimas ... 21
Valytuvo menčių keitimas ... 21
Vandens kondicionavimo kasetės „ec-H2O NanoClean“ keitimas. ... 22
Periodinė patikra ... 23
PRASTOVOS LAIKOTARPIAI ... 23
TRIKČIŲ ŠALINIMAS ... 24
PAVOJAUS PRANEŠIMAI EKRANE ... 25
TECHNINIS MENIU T291–T391 ... 26
REKOMENDUOJAMOS ATSARGINĖS DALYS ... 27

SAUGUMO INFORMACIJA

Saugumo priemonės

! PAVOJUS

Prieš paleisdami, naudodami ir atlikdami bet kokius mašinos priežiūros ar kitus darbus, atidžiai perskaitykite operatoriaus vadovą.

! DĖMESIO

Griežtai laikykitės visų šio vadovo instrukcijų (ypač pažymėtų „Pavojus!“ ir „Įspėjimas!“. Be to, paisykite saugumo etikečių, esančių ant mašinos (žr. skirsnį „Saugumo simboliai“.

Gamintojas neprisiima jokios atsakomybės už žalą, padarytą žmonėms ar turtui nesilaikant šių instrukcijų.

- ► Mašiną turi valdyti tik vienas asmuo.
- ► Šią mašiną gali valdyti tik specialiai išmokyti asmenys, įrodę, kad sugeba ja naudotis ir kuriems buvo aiškiai leista eksploatuoti šią mašiną.
- ► Mašina neturi naudotis vaikai.
- ► Visada kreipkite dėmesį į kitus žmones ir vaikus, ypač esančius jūsų valomoje teritorijoje.
- ► Būtina stebėti, kad vaikai nežaistų su mašina.
- ► Mašinos negali naudoti asmenys (įskaitant vaikus), turintys fizinę, jutiminę ar protinę negalią, taip pat asmenys, neturintys patirties ar žinių, nebent juos prižiūrėtų už jų saugumą atsakingas asmuo ir jiems buvo pateiktos instrukcijos dėl to, kaip saugiai naudotis mašina.

- ► Mašina skirta naudoti tik pagal savo tikslią paskirtį.
- ► Įvertinkite pastato, kuriame bus naudojamasi įrenginiu tipą (pvz., chemijos ar farmacijos produktų gamybos patalpos, ligoninės ir t. t.) ir užtikrinkite, kad būtų griežtai paisoma galiojančių saugos reikalavimų ir sąlygų.
- ► Ši mašina skirta naudoti komerciniais tikslais, pavyzdžiui, viešbučiuose, mokyklose, ligoninėse, gamyklose, parduotuvėse, biuruose ir verslo patalpose.
- ► Mašina skirta naudoti tik patalpoje.
- ► Įspėjame, kad mašina visą laiką turi būti laikoma patalpoje.
- ► Mašina skirta naudoti esant nuo +4 iki +40°C temperatūrai. Nenaudojamą mašiną galima saugoti esant nuo 0 iki +50 °C temperatūrai.
- ► Mašina skirta naudoti aplinkoje, kurioje santykinis drėgmės lygis yra 30–95 %.
- ► Mašina gali veikti iki 2 000 m aukštyje.

- ► Keldami rezervuarą, kad pasiektumėte po juo esantį skyrių, pirmiausia ištuštinkite jo turinį, tada įstatykite apsauginį laikiklį (1 pav., žr. „2“) į jo korpusą (1 pav., žr. „1“), kad rezervuaras netyčia neužsidarytų.

! PAVOJUS

Keldami / nuleisdami rezervuarus būkite atsargūs, kad išvengtumėte prispaudimo pavojaus. Saugokitės suspaudimo taškų.

- ► Niekada nevalykite mašina degių skysčių ar sprogių medžiagų (pavyzdžiui, degalų, mazuto ir t. t.), degių dujų, sausų dulkių, rūgščių ir tirpalų (pavyzdžiui, dažų tirpiklių, acetono ir t. t.), net jei jie buvo atskiesti.
- ► Nenaudokite mašinos esant netinkamam apšvietimui, sprogiose aplinkose, viešuosiuose keliuose, purvui, keliančiam pavojų sveikatai (dulkėms, dujoms ir t. t.) valyti, taip pat netinkamoje aplinkoje.

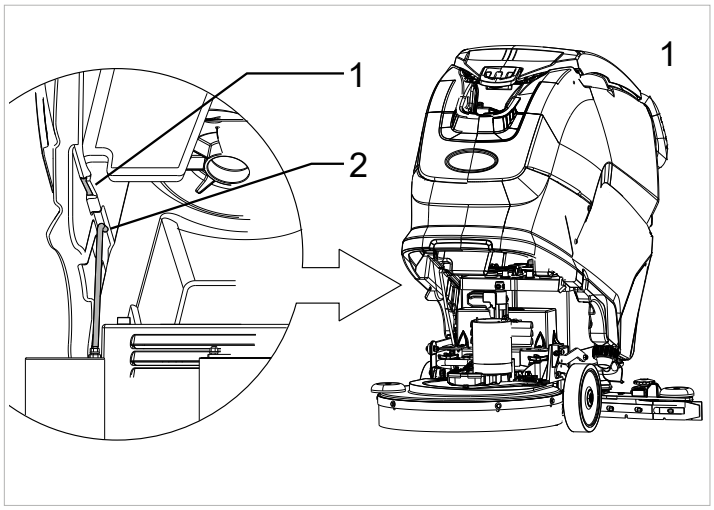

- ► Niekada nerinkite liepsnojančių ar įkaitusių daiktų.
- ► Niekada nenaudokite mašinos paviršiams ant šlaitų ant rampų, kurių statumas yra didesnis nei nurodyta duomenų lentelėje, valyti.
- ► Niekada nenaudokite mašinos ant šlaitų ant rampų, kurių statumas yra didesnis nei nurodyta duomenų lentelėje.
- ► Kai mašiną naudojate ant nedidelių nuolydžių, nejudėkite skersai nuolydžio, išlaikykite mašiną lygiagrečią nuolydžio krypčiai, manevruokite atsargiai ir nedarykite apsisukimų.
- ► Niekada nestatykite mašinos ant nuolydžio.
- ► Niekada nepalikite įjungtos mašinos be priežiūros. Prieš palikdami mašiną, išjunkite variklius, įsitikinkite, kad ji negali atsitiktinai pajudėti, atjunkite mašiną nuo elektros tinklo ir ištraukite elektroninį raktą iš lizdo.
- ► Niekada nevežkite mašina žmonių ar prekių ir nevilkite ja daiktų.
- ► Nevilkite mašinos.
- ► Jokiomis aplinkybėmis nedėkite ant mašinos jokių daug sveriančių daiktų.
- ► Niekada neužstatykite oro įleidimo ir išleidimo angų.
- ► Niekada nenuimkite, nekeiskite ir neignoruokite saugos įtaisų.
- ► Žinoma daug nemalonių atvejų, kai dėl asmeninių daiktų buvo sukeltos rimtos avarijos. Prieš pradėdami dirbti, nusisekite papuošalus, laikrodžius, kaklaraiščius ir pan.
- ► Operatorius turi visada naudotis asmens saugos priemones: apsauginį žiurstą ar kombinezoną, neslystančią vandeniui atsparią avalynę, gumines pirštines, apsauginius akinius ir klausos apsaugos priemones, kaukę kvėpavimo takams apsaugoti.
- ► Kai naudojatės grindų valymo priemonėmis, vadovaukitės instrukcijomis ir įspėjimais, pateikiamais ant gaminio etikečių.
- ► Nenaudokite valiklių, kurie gali sukelti pavojingas reakcijas, išskirti garus, šilumą ir t. t.
- ► Laikykite rankas toliau nuo besisukančių dalių.
- ► Niekada neplaukite mašinos vandens čiurkšlėmis.

- ► Įsitikinkite, kad mašinos elektros charakteristikos (įtampa, dažnis, sunaudojama galia), nurodytos duomenų plokštelėje, sutampa su maitinimo šaltinio charakteristikomis.
- ► Įsitikinkite, kad akumuliatoriaus įkrovikliui naudojamas elektros lizdas yra prijungtas prie tinkamos įžeminimo sistemos ir apsaugotas šiluminiais magnetiniais ir liekamosios srovės jungikliais. Gedimo ar trikties atveju įžeminimo jungtis užtikrina mažiausią pasipriešinimą elektros srovei, todėl sumažėja elektros smūgio

pavojus.

- ► Akumuliatorių įkroviklis, reguliariai tikrinkite, ar nepažeistas maitinimo kabelis. Jei jis sugadintas, nenaudokite jo ir pakeiskite specializuotame techninės priežiūros centre.
- ► Akumuliatoriaus įkroviklis: kai atliekate mašinos techninės priežiūros darbus, atjunkite abu maitinimo šaltinius (AC ir DC).
- ► Akumuliatoriui įkrauti naudokite tik gamintojo tiekiamą akumuliatoriaus įkroviklį. Žr. skyrių „Akumuliatoriai“.
- ► Jei esama stiprių elektromagnetinių laukų, įvertinkite jų galimą poveikį valdymo elektronikai.
- ► Privaloma paisyti akumuliatoriaus gamintojo instrukcijų ir taikomų teisės aktų.
- ► Akumuliatoriai visada turi būti švarūs, kad būtų išvengta paviršinio srovės nuotėkio.
- ► Apsaugokite akumuliatorius nuo nešvarumų, pavyzdžiui, metalo dulkių.
- ► Niekada nedėkite įrankių ant akumuliatorių, nes gali kilti trumpas sujungimas ar net sprogimas.
- ► Naudokite tik gamintojo tiekiamus akumuliatorius. Kitų tipų akumuliatoriai gali sprogti, sužaloti asmenis ar sugadinti turtą. Akumuliatorių, kuriuos galima montuoti į mašiną, sąrašas pateiktas skyriuje „Akumuliatoriai“.
- ► Nebandykite nuimti akumuliatorius dangčio, kad įpiltumėte į vidų vandens arba rūgšties.
- ► Jei mašina turi būti išmontuota, būtinai išimkite akumuliatorių ir perduokite jį atliekų rūšiavimo įmonei pagal galiojančius aplinkos higienos reikalavimus.
- ► Sugedus ir (ar) netinkamai veikiant mašinai, nedelsdami ją išjunkite (atjunkite nuo maitinimo šaltinio / akumuliatorių) ir nebandykite jo pataisyti. Susisiekite su gamintojo patvirtintu techninės priežiūros centru.
- ► Visi mašinos techninės priežiūros darbai turi būti atliekami tinkamai apšviestose vietose ir tik atjungus mašiną nuo maitinimo šaltinio.
- ► Valymo ir techninės priežiūros darbų, kuriuos gali atlikti vartotojas, negalima patikėti vaikams, nebent jie būtų prižiūrimi.
- ► Kad mašina tinkamai dirbtų, būtina naudoti tik originalius priedus ir gamintojo tiekiamas atsargines dalis.
- ► Niekada nenaudokite iš kitų mašinų išrinktų ar kitų rinkinių dalių.

Ši mašina sukonstruota ir pagaminta taip, kad tarnautų dešimt metų nuo gamybos datos, nurodytos ant techninių duomenų plokštelės. Praėjus šiam laikotarpiui, nepriklausomai nuo to, ar mašina buvo naudojama, ji turi būti utilizuota pagal galiojančius šalies, kurioje buvo naudojama, teisės aktus. Perduodama utilizuoti mašina turi būti atjungta nuo maitinimo šaltinio, ištuštinta ir išvalyta.
Gaminys priskirtas specialių EĮA tipo atliekų kategorijai, jam taikomi nauji aplinkosaugos direktyvų nustatyti reikalavimai (2002/96/EB (EĮA). Jis turi būti šalinamas atskirai nuo įprastų atliekų laikantis galiojančių teisės norminių aktų standartų.
Taip pat užtikrinkite, kad visos mašinos dalys, kurios galėtų kelti pavojų, ypač vaikams, būtų apsaugotos.
Mašiną galite grąžinti gamintojui, kad šis ją išardytų.

TECHNINĖS SAVYBĖS T291

			T291 55CM PAD ASSIST (STUMDOMA)	T291 55 CM PROPEL
Valymo plotis		mm	530	530
Valytuvo plotis		mm	816	816
Valymo našumas per valandą		m^2/val.	1850	2915
Šepečių skaičius		skaičius	1	1
Šepečio skersmuo		mm	530	530
Didžiausias šepečio slėgis		kg	11,2	11,2
Šepečio sukimosi greitis		aps./min.	150	150
Šepetėlio variklio galia		W	400	400
Pavaros variklio galia		W	/	200
Siurbimo variklio galia		W	480	480
Bendra mašinos galia standartinėmis eksploatavimo sąlygomis (P_M)		W	768	1008
Didžiausias greitis		km/val.	3,5	5,5
Tirpalo rezervuaras		l	49	49
Purvino vandens rezervuaras		l	51	51
Priekinio rato skersmuo		mm	200	200
Užpakalinio rato skersmuo		mm	80	80
Leistinas nuolydis		%	2	2
Bendras svoris (GVW)		kg	227	234
Transportavimo svoris be akumuliatorių		kg	81	89
Transportavimo svoris su akumuliatoriais		kg	169	177
Akumuliatorių skaičius		skaičius	1	1
Mašinos įtampa, V_M		V	24	24
Vieno akumuliatoriaus talpa „BAT.LiFePO4 24V90Ah INVENTUS S24V90TRX“ kodas BAAC00214	Versijos su išoriniu akumuliatoriaus įkrovikliu	Ah	90	90
Tiekimo įtampa (akumuliatoriaus įkrovimas)		V	27,8 dc	27,8 dc
Didžiausia srovė (akumuliatoriaus įkrovimas)		A	40	40
Vieno akumuliatoriaus talpa BAT.LiFePO4 24 V 50 Ah EXIDE LTB24050 P, kodas: BAAC00216	Versijos su išoriniu akumuliatoriaus įkrovikliu	Ah	50	50
Tiekimo įtampa (akumuliatoriaus įkrovimas)		V	27,8 dc	27,8 dc
Didžiausia srovė (akumuliatoriaus įkrovimas)		A	25	25
Maitinimo šaltinio įtampa	Versijos su vidiniu akumuliatoriaus įkrovikliu	V	100–240 V AC 50–60 Hz	100–240 V AC 50–60 Hz
Didžiausia srovė (A) I		A	4,5	4,5
Mašinos dydžiai		mm	X=1327 Y=1033 Z=563	
Akumuliatoriaus skyriaus dydžiai (ilgis, plotis, aukštis)		mm	360 x 344 x 300	
Supakuotas dydis (ilgis, plotis, aukštis)		mm	1365 x 695 x 1146	
Garso slėgis – DD priedas (skleidžiamas akustinis triukšmas) prie standarto EN 60335-2-72: 2012		LpA (dBA)	69,5	69,5
Matavimo nuokrypis		K (dBA)	3	3
Vibracijos lygis (rankai) – IEC 60335-2-72		ahv m/sek.^{2}	≤2,5	≤2,5
Matavimo nuokrypis, k		m/sek.^{2}	/	/
Vibracijos lygis (kūnui) – IEC 60335-2-72		HBV m/sek.^{2}	/	/

Matavimo nuokrypis, k		m/sek.^{2}	/	/
Didžiausia vandens ir valymo priemonės temperatūra		°C	55	55
IP klasė		IP	IPX3	IPX3

Bendrais svoris (GVW): didžiausias leistinas paruoštos naudoti mašinos svoris kartu su visais papildomais elementais. Į bendrą mašinos svorį, kai taikoma, įskaičiuota: švaraus vandens pripildyto valymo priemonės rezervuaro svoris, tuščio purvino vandens rezervuaro (pusiau pripildytų – perdirbimo sistemų atveju) svoris, tušti dulkių maišai, šiukšlių konteineris, pripildytas iki vardinės talpos, didžiausi rekomenduojami akumuliatoriai ir visi priedai, pvz., kabeliai, žarnos, valymo priemonė, šluostės ir šepečiai.
Transportavimo svoris: mašinos svoris, įskaitant akumuliatorius, bet neįskaitant priedų (pavyzdžiui, operatoriaus kabinos, FOPS (apsaugos nuo krintančių objektų konstrukcijos), antrojo ir trečiojo šoninių šepečių ir priekinio šepečio priedo), šviežio vandens (plovimo ar kombinuotų mašinų atvejų) ir standartinio operatoriaus svorį (75 kg).
Duomenys gali būti keičiami neįspėjus
V, I: įkrovimo / tiekimo reikšmės
V_M, P_M: veikianti mašina (visos funkcijos įjungtos)

MAŠINOS DYDŽIAI

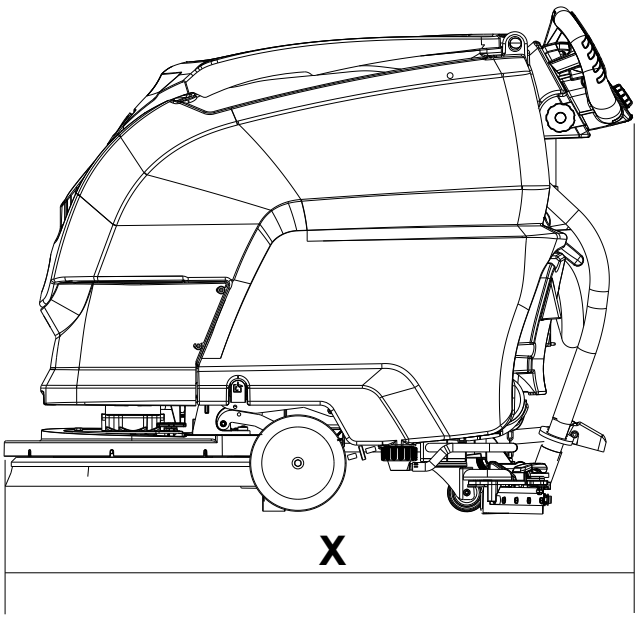

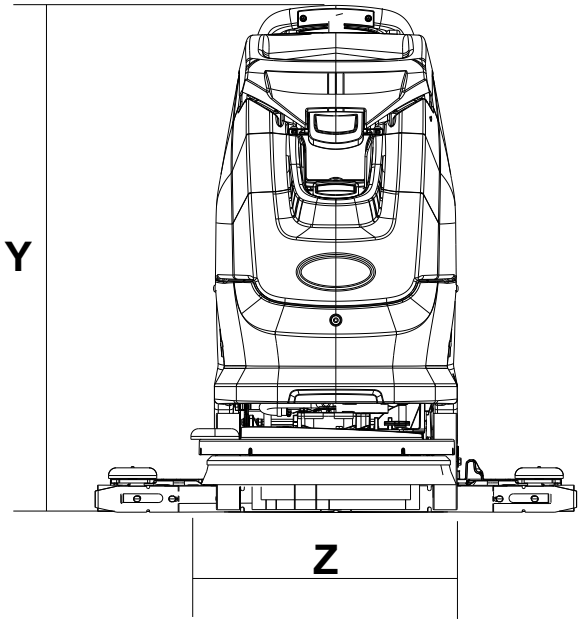

X-Y-Z: Žr. lentelę „TECHNINĖS SPECIFIKACIJOS“

SAUGUMO SIMBOLIAI

	DIDŽIAUSIAS NUOLYDIS
	PERSKAITYKITE OPERATORIAUS VADOVĄ
	TIESIOGINĖS SROVĖS SIMBOLIS
	IZOLIACIJOS KLASĖS, ŠI KLASIFIKACIJA TAIKOMA TIK AKUMULIATORIŲ MAITINAMOMS MAŠINOMS

	ĮŽEMINIMO TAŠKAS.
	IŠORINIO AKUMULIATORIAUS ĮKROVIKLIO PRIJUNGIMO TAŠKAS.
	NEPLAUKITE MAŠINOS TIESIOGIAI PURKŠDAMI VANDENĮ AR AUKŠTO SLĖGIO VANDENS SROVE.
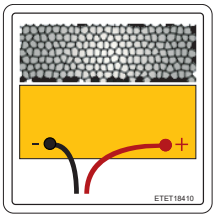	AKUMULIATORIAUS KABELIO PRIJUNGIMAS

BENDROJI INFORMACIJA

Šio vadovo paskirtis

Šį vadovą parengė gamintojas, jis yra neatsiejama mašinos[1] dalis.

Jame aprašyta, kokia paskirtimi mašina buvo sukurta ir pagaminta, taip pat pateikta visa informacija, kurios gali prireikti mašinos operatoriams[2].

Be šio vadovo, kuriame pateikta visa vartotojams būtina informacija, galima naudotis ir kitais leidiniais, kuriuose pateikiama informacija techninės priežiūros darbuotojams[3].

Sąvokos „dešinėn“ ir „kairėn“, taip pat „palei laikrodžio rodyklę“ ir „prieš laikrodžio rodyklę“ minimos nurodant mašinos judėjimo į priekį kryptį.

Laikantis visų šiame vadove pateiktų instrukcijų užtikrinamas operatoriaus ir mašinos saugumas, nedidelės eksploatavimo sąnaudos, kokybiški darbo rezultatai ir ilgas mašinos tarnavimo laikas. Nesilaikydamas šių instrukcijų operatorius gali susižaloti pats ir padaryti žalą mašinai, grindims ar aplinkai.

Jei norite greičiau surasti jus dominančią temą, žiūrėkite turinį instrukcijų pradžioje.

Teksto dalys, kurias reikia perskaityti ypač įdėmiai, atspausdintos paryškintu šriftu ir pažymėtos čia pavaizduotais ir aprašytais simboliais.

! PAVOJUS

Nurodo, kad būtina atkreipti dėmesį norint išvengti pasekmių, dėl kurių personalas gali mirti ar sunkiai susižaloti.

! ĮSPĖJIMAS

Nurodo, kad būtina atkreipti dėmesį norint išvengti pasekmių, dėl kurių mašinai ar darbo aplinkai gali būti padaryta žala, dėl kurios gali būti patirti finansiniai nuostoliai.

! PASTABA:

Ypač svarbios instrukcijos

Laikydamasis bendrovės politikos nuolat tobulinti ir atnaujinti gaminį, gamintojas pasilieka teisę iš anksto neįspėdamas atlikti pakeitimus.

Nepaisant to, kad jūsų mašina gali pastebimai skirtis nuo šio dokumento iliustracijų, mes užtikriname, kad šiame vadove pateiktos instrukcijos yra teisingos ir galiojančios.

Mašinos identifikavimas

Techninių duomenų plokštėje nurodoma ši informacija:

- Gamintojo pavadinimas.
- Mod.
- Serijos numeris.
- Gamybos metai.
- Energijos tiekimo įtampa (įkrovimo / tiekimo reikšmė).
- Srovės intensyvumas (įkrovimo reikšmė).
- Bendras svoris.
- Apsaugos IP indeksas.
- Mašinos įtampa (standartinėmis eksploatavimo sąlygomis)
- Mašinos galia (standartinėmis eksploatavimo sąlygomis)
- Didžiausias leistinas nuolydis.

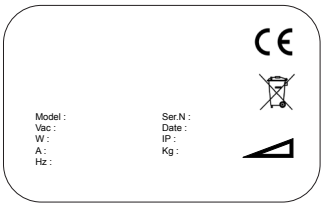

Su mašina tiekiami dokumentai

- Operatoriaus vadovas;
- EB atitikties deklaracija.
- Akumuliatoriaus įkroviklio operatoriaus vadovas.
- Mokomasis plakatas.
- JK maitinimo kabelio keitimo instrukcijos.

1 Sąvoka „mašina“ pakeičia šiame vadove minimą prekės pavadinimą.

2 Asmenys, atsakingi eksploatuoti mašiną neatlikdami operacijų, kurioms būtini sudėtingi techniniai įgūdžiai.

3 Asmenys, turintys patirties, techninių žinių ir išmanantys teisės aktus ir standartus, galintys atlikti visas būtinas operacijas, atpažinti visus galimus pavojus. susijusius su mašinos naudojimu. montavimu ir priežiūra. ir jų išvengti.

TECHNINĖ INFORMACIJA

Bendrasis aprašymas

Šis įrenginys yra grindų plovimo mašina, skirta plauti ir džiovinti plokščias glotnaus ar vidutiniškai gruoblėto paviršiaus, lygias grindis be kliūčių viešosios ir pramoninės paskirties patalpose.

Grindų plovimo mašina purškia tinkamos koncentracijos vandens ir valymo priemonės tirpalą ant grindų ir jas šveičia. Tinkamai parinkus valymo priemonę ir šepečius (ar šlifavimo diskus) iš plataus priedų asortimento, mašiną galima pritaikyti skirtingiems grindų ir purvo deriniams.

Mašinoje įmontuota siurbimo sistema džiovina išplautas grindis žemu slėgiu, kurį generuoja siurbimo variklis purvino vandens rezervuare. Su rezervuaru sujungtas valytuvas surenka purviną vandenį.

Raktas

Pagrindinės mašinos dalys:

- ► Rezervuare (2 pav., žr. „1“) laikomas ir gabenamas švaraus vandens ir valymo priemonės mišinys, taip pat jame surenkamas purvinas vanduo išplovus grindis.
- ► Valdymo skydas (2 pav., žr. „2“).
- ► Galvučių mazgas (2 pav., žr. „3“), pagrindinis elementas yra šepetėliai / velenėliai, kurie paskirsto plovimo tirpalą ant grindų ir šalina purvą.
- ► Valytuvo mazgas (2 pav., žr. „4“): šluosto ir džiovina grindis surinkdamas vandenį.

Pavojaus zonos

- ► Valdymo skydas: pavojus susižaloti dėl trumpo sujungimo.
- ► Rezervuaro mazgas: naudojant tam tikras valymo priemones kyla akių, odos, gleivinės membranų ir kvėpavimo takų sudirgimo ir uždusimo pavojus. Surinkto aplinkos purvo (bakterijų ir cheminių medžiagų) keliamas pavojus. Pavojus būti suspaustam tarp dviejų rezervuarų, kai purvino vandens rezervuaras išdėstomas ant valymo priemonės rezervuaro.
- ► Plovimo galvutės mazgas: pavojus dėl besisukančio šepečio.
- ► Priekiniai / užpakaliniai ratai**:** pavojus būti suspaustam tarp ratų ir važiuoklės.
- ► Variklio / akumuliatoriaus skyrius: trumpojo sujungimo pavojus tarp akumuliatorių polių ir vandenilis įkrovimo metu.

Priedai

- ► Minkšti ir kieti šepečiai.
- ► “Severe Environment” rezervuaras.

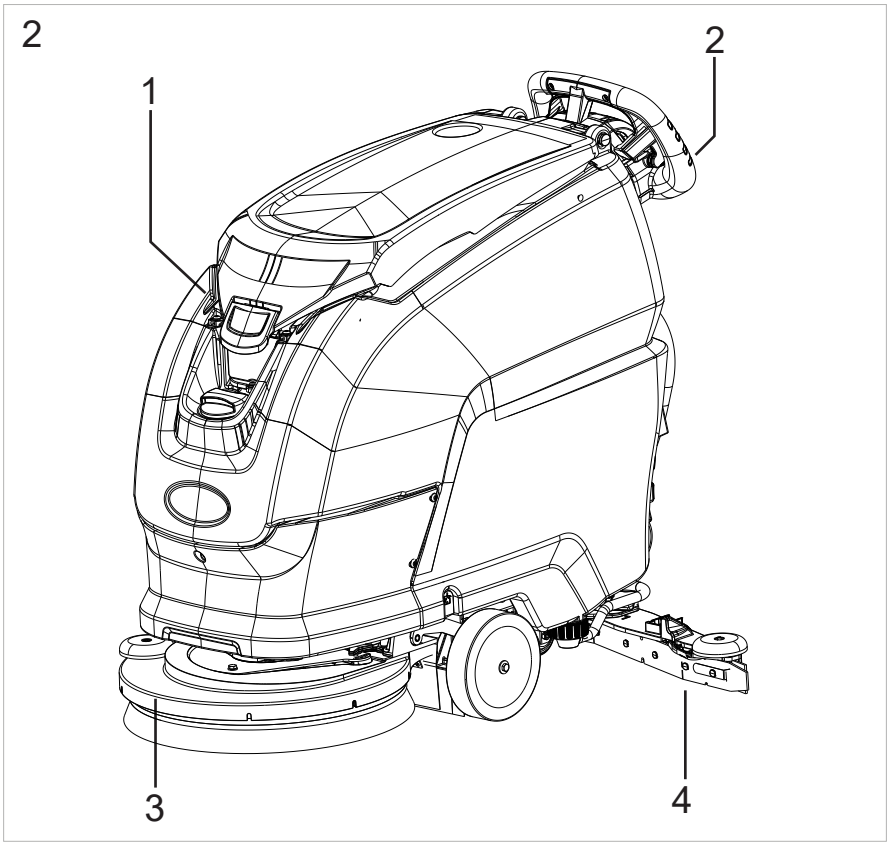

TVARKYMAS IR MONTAVIMAS

Pakrautos ant padėklo mašinos kėlimas ir transportavimas

! ĮSPĖJIMAS

Atlikdami visas kėlimo operacijas įsitikinkite, kad ant padėklo pakrauta mašina yra tinkamai užfiksuota, kad ji netyčia neapsiverstų ar nenukristų.

Mašinos pakrovimo / iškrovimo iš transportų priemonių darbai turi būti atliekami tinkamai apšviestose vietose.

Mašina supakuota gamintojo ant medinio padėklo. Ji turi būti kraunama ant transporto priemonės naudojant tinkamą įrangą (žr. direktyvą 2006/42/EEB su vėlesniais pakeitimais ir / arba papildymais). Paskirties vietoje ją reikia iškrauti tuo pačiu būdu.
Pakrautą ant padėklo mašinos korpusą galima kelti tik šakiniu krautuvu. Su mašina elkitės atsargiai, kad ji nenukristų ir neapsiverstų.

Pristatytos mašinos patikra

Vežėjui pristačius mašiną, įsitikinkite, kad pakuotė ir mašina yra nepažeistos. Jei mašina yra pažeista, informuokite vežėją apie žalą, ir, prieš priimdami prekes, pasilikite teisę (raštu) prašyti atlyginti žalą.

Išpakavimas

! ĮSPĖJIMAS

Išpakuodamas mašiną operatorius turi naudoti asmens saugos priemones (pirštines, akinius ir t. t.), būtinas susižeidimo rizikai sumažinti.

Išpakuokite mašiną šia tvarka:

- ► Nupjaukite ir nuimkite plastikinius diržus žirklėmis arba replėmis;
- ► Nuimkite kartoninę pakuotę;
- ► Išimkite maišus iš akumuliatorių skyriaus ir patikrinkite, ar yra: naudojimo ir techninės priežiūros vadovas, akumuliatoriaus įkroviklio operatoriaus vadovas, trumpasis vadovas, atitikties deklaracija;
  2 elektroniniai rakteliai;
- ► Nuimkite metalines gembes, kuriomis priekiniai ratai ir mašinos važiuoklė tvirtinami prie padėklo. **Norėdami nuimti metalinę gembę, kuria rėmas tvirtinamas prie padėklo, atsukite sraigtą, pakelkite ir apsukite rezervuarą atbuline kryptimi ir pradėkite išmontavimo darbus.**
- ► Naudodamiesi rampa pastumkite mašiną nuo padėklo atbula kryptimi. Mašina neturi būti pakelta.
- ► Išimkite šepečius iš jų pakuotės.
- ► Nuvalykite mašinos išorinę dalį pagal saugos taisykles.

Išėmę mašiną iš pakuotės, sumontuokite akumuliatorius (žr. skirsnį „**Akumuliatoriai: montavimas ir prijungimas**“).

Skirtingas pakuotės dalis galima pasilikti ir panaudoti dar kartą mašinai apsaugoti, kai ji bus perkeliama į kitą vietą arba remonto dirbtuves.
Kitu atveju utilizuokite pakuotę pagal galiojančius teisės aktus.

Akumuliatoriaus įkroviklio pasirinkimas

! DĖMESIO

Akumuliatoriui įkrauti naudokite tik gamintojo tiekiamą akumuliatoriaus įkroviklį. Žr. skyrių „Akumuliatoriai“.

Akumuliatoriai

! PAVOJUS

Naudokite tik gamintojo tiekiamus akumuliatorius. Kitų tipų akumuliatoriai gali sprogti, sužaloti asmenis ar sugadinti turtą.

! DĖMESIO

Nenaudokite NĮKRAUNAMŲ akumuliatorių

! PASTABA

Toliau pateikiamoje lentelėje nurodytas akumuliatorių, kuriuos galima montuoti į mašiną, ir atitinkamų naudotinų įkroviklių sąrašas.

LIČIO akumuliatorių pranašumas, palyginti su švino rūgšties akumuliatoriais, yra tas, kad jie daug mažiau jautrūs įkrovimo ciklams. Šių akumuliatorių tarnavimo laikas matuojamas „talpos panaudojimo ciklais“, o tai reiškia, kad juos galima iš dalies įkrauti ir iškrauti be jokio neigiamo poveikio tarnavimo laikui.
LIČIO akumuliatoriai tarnauja ilgiau nei kiti ir yra mažiau jautrūs išoriniams veiksniams dėl akumuliatorių valdymo sistemos (BMS), kuri apsaugo juos nuo perkrovos, per didelio išsikrovimo ir ekstremalių temperatūrų.

„INVENTUS“ AKUMULIATORIUS kodas: BAAC00214 – BAT. LiFePO4 24 V 90 Ah INVENTUS S24V90TRX	vidinis akumuliatoriaus įkroviklis: kodas: BACA00303 – C.B.C-BHD1-XR-P-24-13 CT51 CE LI-INVENTUS
	išorinis akumuliatoriaus įkroviklis: BACA00317 – C.B.CBHF2-XP-M 24V40A CE+UL+CEC LI-INV.
„EXIDE“ AKUMULIATORIUS: kodas: BAAC00216 – BAT. LiFePO4 24 V 50 Ah EXIDE LTB24050 P	vidinis akumuliatoriaus įkroviklis: kodas: BACA00316 – C.B.C-BHD1-XR-P-24-13 CT51 CE LI-EXIDE
	išorinis akumuliatoriaus įkroviklis: kodas: BACA0318 – C.B.C-BHF2-XP-M 24V40A CE+UL+-CEC LI-EXIDE

Akumuliatoriaus tipo nustatymas mašinoje

! PASTABA

Kai mašina pristatoma su sumontuotu akumuliatoriumi, nustatymai yra iš anksto nustatyti gamykloje.

Mašina paruošta dirbti.

! DĖMESIO

Kai mašinos transportuojamos be akumuliatorių, mašina gamykloje yra sureguliuota dirbti su LIČIO akumuliatoriais. Priklausomai nuo pasirinkto akumuliatoriaus tipo (WET – GEL / AGM – LIČIO), mašinos akumuliatoriaus parametrus BŪTINA atnaujinti, jei jie nesutampa su gamyklos nustatymais.

! PASTABA

Pagal toliau pateiktas instrukcijas sureguliuokite mašinos loginius nustatymus pagal sumontuoto akumuliatoriaus tipą.

Žr. skirsnį „Techninis meniu“

Akumuliatoriaus įkroviklio nuostatos

! DĖMESIO

Kai mašinos transportuojamos be akumuliatorių ar akumuliatorių įkroviklių, žr. skirsnį „Akumuliatoriai“, kad galėtumėte pasirinkti tinkamą akumuliatorių ir akumuliatoriaus įkroviklį.

! PASTABA

Kai mašina pristatoma su sumontuotu akumuliatoriumi ir akumuliatoriaus įkrovikliu, akumuliatoriaus įkroviklio nustatymai yra iš anksto nustatyti gamykloje. Mašina paruošta dirbti.

! DĖMESIO

Kai mašina pristatoma be akumuliatoriaus, tačiau turi akumuliatoriaus įkroviklį, pagal gamyklinius nustatymus jis sukonfigūruotas naudoti su „INVENTUS“ prekės ženklo ličio akumuliatoriais.

Jei ketinama naudoti kito tipo akumuliatorių, BŪTINA pakeisti akumuliatoriaus įkroviklio nustatymus. Tokiu atveju būtina susisiekti su „TENNANT“ patvirtintu techniku.

Nesilaikydami šio įspėjimo galite sugadinti akumuliatorių. Priklausomai nuo pasirinkto akumuliatoriaus tipo (WET, GEL / AGM arba LIČIO), mašinos akumuliatoriaus parametrus BŪTINA pakeisti, jei jie nesutampa su gamyklos nustatymais. Nurodymų ieškokite skirsnyje „Techninis meniu“.

Akumuliatoriai: montavimas ir prijungimas

! PASTABA

Akumuliatorių turi montuoti ir prijungti / nuimti „TENNANT“ patvirtintas technikas (toliau – kvalifikuotas technikas)

! PAVOJUS

Montuodamas akumuliatorių ar atlikdamas bet kokią jo techninę priežiūrą, kvalifikuotas technikas privalo dėvėti asmens apsaugos priemones (pirštines, akinius, kombinezoną ir pan.), kad sumažintų nelaimingų atsitikimų riziką. Laikykitės atokiau nuo atviros ugnies, venkite trumpo akumuliatoriaus polių sujungimo, žiežirbų ir nerūkykite.

! PAVOJUS

Prieš montuodami ir prijungdami akumuliatorių, ištraukite elektroninį raktelį iš valdymo skydelio.

Įsitikinkite, kad prie akumuliatoriaus teigiamų polių prijungti tik „+“ pažymėti gnybtai. Netikrinkite, ar akumuliatorius įkrautas, sukeldami kibirkščiavimą.

Tiksliai laikykitės toliau pateiktų instrukcijų ir nepamirškite, kad akumuliatoriaus trumpojo sujungimo atveju kyla sprogimo pavojus.

! PAVOJUS

Prieš atlaisvindami žiedą su sraigtu ant rezervuaro atidarymo kabelio (leidžiama tik montuojant / keičiant akumuliatorių, įsitikinkite, kad mašina stovi ant tobulai horizontalaus paviršiaus.

Atlikę pirma aprašytas operacijas, užkabinkite žiedą su sraigtu už ąselės, nurodytos juoda rodykle (žr. paveikslėlį žemiau) ir užfiksuokite karabino sraigtą šešiakampiu veržliarakčiu, kad jo nebūtų galima atidaryti rankomis.

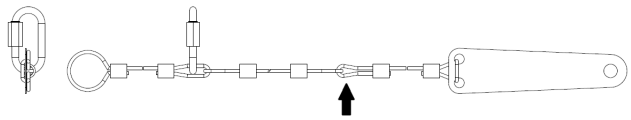

- ► Atlenkite rezervuarą atgal ir sumontuokite akumuliatorius skyriuje, išdėstydami juos taip, kaip parodyta žemiau.
- ► Prijunkite laidų gnybtus prie akumuliatoriaus polių, užveržkite gnybtus ant polių ir padenkite vazelinu.
- ► Uždarykite rezervuarą ir nustatykite jį į darbo padėtį.
- ► Naudodamiesi mašina vadovaukitės toliau pateiktomis instrukcijomis.

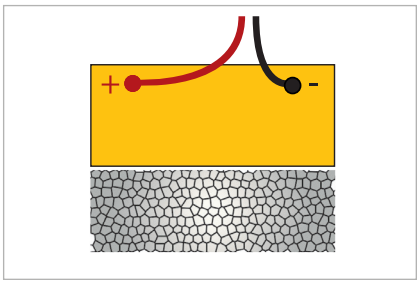

Akumuliatorius: nuėmimas

! PASTABA

Akumuliatorių turi montuoti ir prijungti / nuimti „TENNANT“ patvirtintas technikas (toliau – kvalifikuotas technikas)

! PAVOJUS

Montuodamas akumuliatorių ar atlikdamas bet kokią jo techninę priežiūrą, kvalifikuotas technikas privalo dėvėti asmens apsaugos priemones (pirštines, akinius, kombinezoną ir pan.), kad sumažintų nelaimingų atsitikimų riziką. Laikykitės atokiau nuo atviros ugnies, venkite trumpo akumuliatoriaus polių sujungimo, žiežirbų ir nerūkykite.

! PAVOJUS

Prieš atlaisvindami žiedą su sraigtu ant rezervuaro atidarymo kabelio (leidžiama tik montuojant / keičiant akumuliatorių, įsitikinkite, kad mašina stovi ant tobulai horizontalaus paviršiaus.

Atlikę pirma aprašytas operacijas, užkabinkite žiedą su sraigtu už ąselės, nurodytos juoda rodykle (žr. paveikslėlį žemiau) ir užfiksuokite karabino sraigtą šešiakampiu veržliarakčiu, kad jo nebūtų galima atidaryti rankomis.

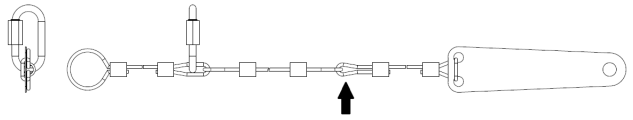

! DĖMESIO

Išimdami akumuliatorius įsitikinkite, kad akumuliatoriaus įkroviklis yra atjungtas nuo maitinimo tinklo lizdo.

- ► Atjunkite akumuliatoriaus kabelių gnybtus nuo akumuliatoriaus polių.
- ► Prireikus, nuimkite prietaisus, tvirtinančius akumuliatorių prie mašinos korpuso.
- ► Naudodamiesi tinkama įranga, pakelkite akumuliatorius iš akumuliatorių skyriaus.

Valytuvo montavimas ir reguliavimas

Nuleiskite valytuvą naudodami svirtį (3 pav., žr. „1“).

Atsukite dvi valytuvo fiksuojamąsias galvutes (3 pav., žr. „3“), įstatykite valytuvą į atramos griovelius (3 pav., žr. „2“), tada priveržkite abi galvutes (3 pav., žr. „3“) ir prie valytuvo pritvirtinkite vakuuminę žarną (3 pav., žr. „4“).

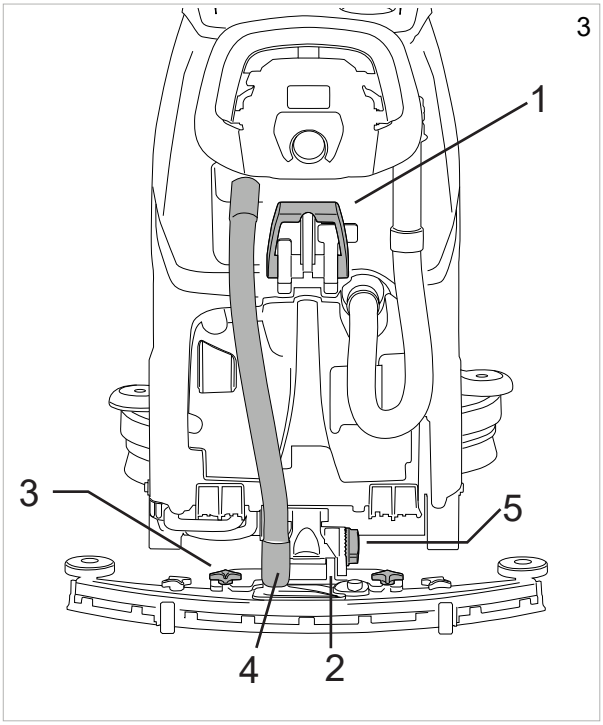

Valytuvo reguliavimas

Valytuvo mentės nuvalo nuo grindų vandens ir valymo priemonės plėvelę ir paruošia jas tinkamai nusausinti. Ilgainiui dėl nuolatinio valymo su grindimis besiliečiantis mentės kraštas suapvalėja ir įtrūksta, todėl grindys nusausinamos ne iki galo. Tokiu atveju būtina pakeisti mentę. Būtina dažnai tikrinti susidėvėjimo būklę.

Norint tinkamai išdžiovinti grindis, valytuvas turi būti sureguliuotas taip, kaip pavaizduota – galinės mentės briauna visuose taškuose palei savo ilgį grindų atžvilgiu turi būti išlenkta apie 45°. Menčių kampą galima reguliuoti sukant galvutę (3 pav., žr. „5“).

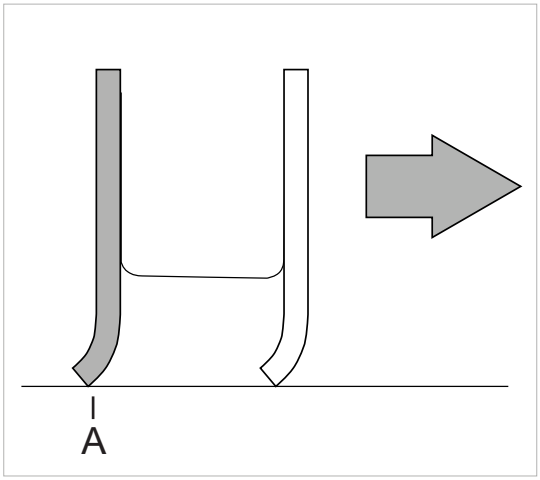

Šepečio montavimas

Automatinis šepečio prijungimas, versija „Be traukos“ (4 pav.)**:**
pakelkite mašinos galvutę paspausdami galvutės pakėlimo pedalą žemyn ir į kairę, tada naudodamiesi funkcijų rinkikliu pasirinkite „Šepečio valdymas“, nuleiskite šepetį ant grindų prieš mašiną taip, kad jis būtų sulygiuotas su galvute. Nuleiskite galvutę paspausdami galvutės pakėlimo pedalą žemyn ir į dešinę ir kelis kartus suaktyvinkite pavaros svirtį, kol šepetys automatiškai užsifiksuos ant flanšo stebulės. Jei nepavyks, pakartokite operaciją dar kartą paspausdami svirtį ir pakartodami centravimo operaciją. Šiurkščių / mikropluošto diskų naudojimas: išdėstykite šiurkštų / mikropluošto diską ant šveistuko pavaros plokštės ir atlikite veiksmus šepečiui ant grindų plovimo mašinos sumontuoti.

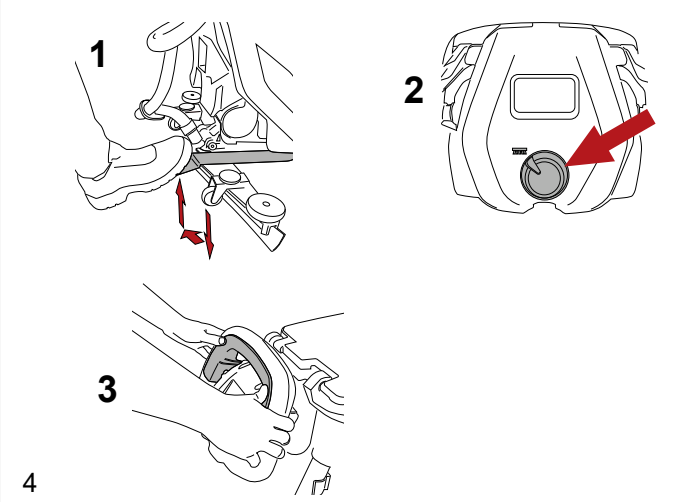

Automatinis šepečio prijungimas, versija „Su elektros trauka“ (5 pav.)**:**
pakelkite mašinos galvutę paspausdami galvutės pakėlimo pedalą ir pastumdami jį į kairę; nuleiskite šepetį ant grindų prieš mašiną ir sulygiuokite jį su galvute. Nuleiskite galvutę nuspausdami galvutės pakėlimo pedalą žemyn ir pastumdami jį į dešinę, pasukite rinkiklį į padėtį „OFF“ („Išjungta“), vieną kartą nuspauskite mygtuką „SET“ („Nustatyti“) ir mygtuką „+“. Mašina atliks prijungimo seką. Šiurkščių / mikropluošto diskų naudojimas: išdėstykite šiurkštų / mikropluošto diską ant šveistuko pavaros plokštės ir atlikite veiksmus šepečiui ant grindų plovimo mašinos sumontuoti.

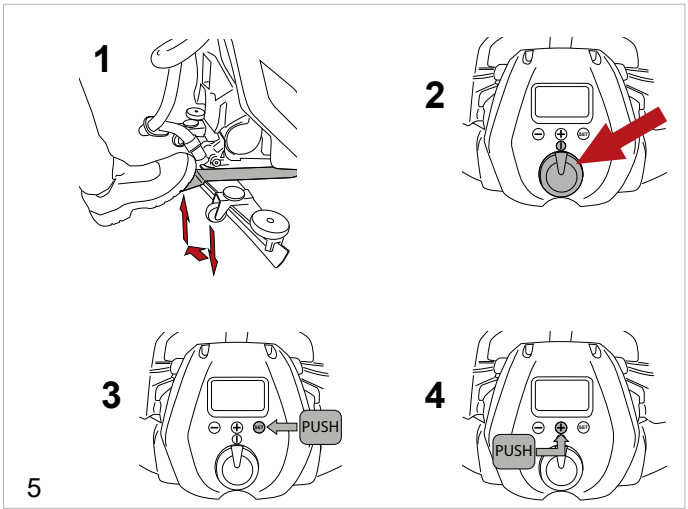

Automatinis šepečio atjungimas (6 pav.)**:** pakelkite mašinos galvutę nuspausdami galvutės pakėlimo pedalą žemyn ir pastumdami jį į kairę, pasukite rinkiklį į padėtį „OFF“ („Išjungta“), vieną kartą nuspauskite mygtuką „SET“ („Nustatyti“) ir mygtuką „-“. Mašina atliks atjungimo seką.

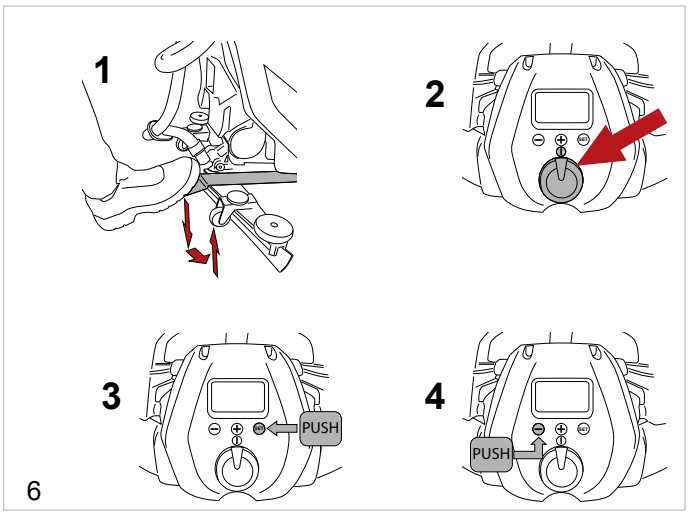

Mašinos kėlimas ir transportavimas

! ĮSPĖJIMAS

Visi toliau aprašyti veiksmai turi būti atliekami tinkamai apšviestoje patalpoje ir taikant konkrečiai situacijai tinkamiausias saugos priemones.

Operatorius turi visada naudotis asmens saugos priemones.

Pakraukite mašiną į transporto priemonę šia tvarka:

- ► Ištuštinkite rezervuarus.
- ► Nuimkite akumuliatorius.
- ► Naudodamiesi nuožulnia rampa pastumkite mašiną ant padėklo, sutvirtinkite priekinius ratus ir važiuoklę naudodamiesi pateiktomis gembėmis. Mašina neturi būti pakelta.
- ► Pakelkite padėklą (su mašina) šakiniu griebtuvu ir pakraukite ant transporto priemonės.
- ► Pritvirtinkite mašiną prie transporto priemonės arba transporterio vieliniais lynais, sujungtais su padėklu ir pačia mašina.

Greitas galvutės pakeitimas

Norėdami pakeisti plovimo galvutę, atlikite šiuos veiksmus.

Galvutės nuėmimas:

- ► nuleiskite galvutę.
- ► Atjunkite galvutės elektros jungtį nuo mašinos laidų, atjungdami nurodytą jungtį (5 pav., žr. „1“) ir atjungdami variklio (-ių) jungtį.
- ► Atidarykite kablį (7 pav., žr. „2“).
- ► Atsukite dvi galvutes (7 pav., žr. „3“).
- ► Nuimkite galvutę.

Sumontuokite galvutę:

- ► Atlikite pirmiau nurodytus veiksmus atvirkštine tvarka.

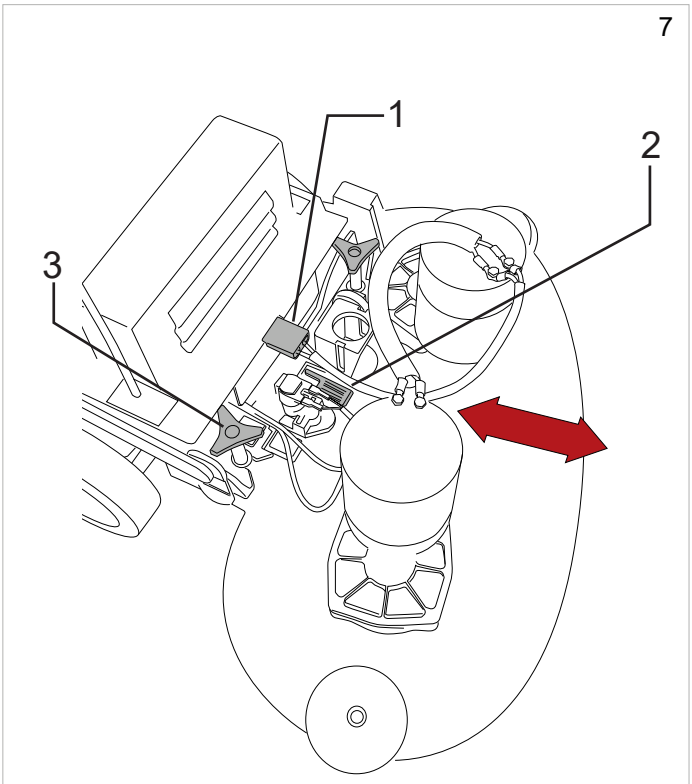

Vandens / valymo priemonės įpylimas į rezervuarą

! ĮSPĖJIMAS

Kai naudojate įrenginį „Severe Environment“, į vandens / valymo priemonės rezervuarą galima pilti TIK VANDENĮ, kurio temperatūra yra tarp +4 °C ir +55 °C.

NEPILKITE valymo priemonės tirpalo į rezervuarą.

! ĮSPĖJIMAS

Kai naudojate įrenginį „ec-H2O NanoClean“, į vandens / valymo priemonės rezervuarą galima pilti TIK VANDENĮ, kurio temperatūra yra tarp 21°C ir 70 °F.

NEPILKITE valymo priemonės tirpalo į rezervuarą.

! PAVOJUS

Degūs skysčiai gali sukelti sprogimą arba gaisrą. Nepilkite degių skysčių į rezervuarą.

! ĮSPĖJIMAS

Pilkite į rezervuarą valymo priemonę, kurios temperatūra yra tarp +4 °C ir +55 °C.

! ĮSPĖJIMAS

Mašina suprojektuota naudoti su gamintojo tiekiamomis ar rekomenduojamomis valymo priemonėmis. Jei naudojamos kitos valymo priemonės ar cheminės medžiagos, mašina naudotis gali būti nesaugu.

! ĮSPĖJIMAS

Pasirinkta valymo priemonė turi būti naudojama racionaliai ir vadovaujantis ant gaminio pakuotės esančiais nurodymais.

! ĮSPĖJIMAS

Iš rekomenduojamų gaminių asortimento pasirinkite labiausiai tinkantį šveitimo poreikiams ir atskieskite vandeniu pagal ant gaminio pakuotės arba kataloge nurodytas instrukcijas.

Prieš pradėdami pildyti rezervuarą, atsukite dangtelį (8 pav., žr. „2“) ir atidarykite čiaupą (8 pav., žr. „3“) ant žarnos (8 pav., žr. „1“). Laikantis šios veiksmų sekos oras pašalinamas iš žarnos / rezervuaro, ir pildant rezervuarą vandens / valiklio lygį rezervuare galima apžiūrėti tiesiogiai per atidengtą žarną. Pildykite rezervuarą per numatytą angą (9 pav.). Mašina turi matavimo kamštį, kuriuo galima pasinaudoti valymo priemonei atskiesti rezervuare. Jei rezervuaras tuščias, ekrane pasirodys atitinkamas pavojaus pranešimas – žr. skyrių **„Pavojaus pranešimai ekrane“**; norint atnaujinti veikimą, funkcijų rinkiklį reikia pasukti į padėtį „OFF“ (iš naujo nustatyti klaidas). Baigę operaciją, užsukite čiaupą (8 pav., žr. „3“) ir dangtelį (8 pav., žr. „2“).

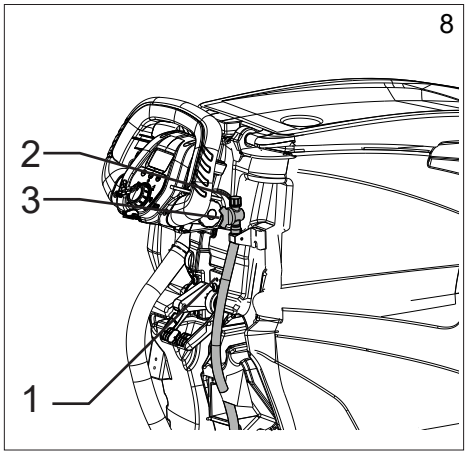

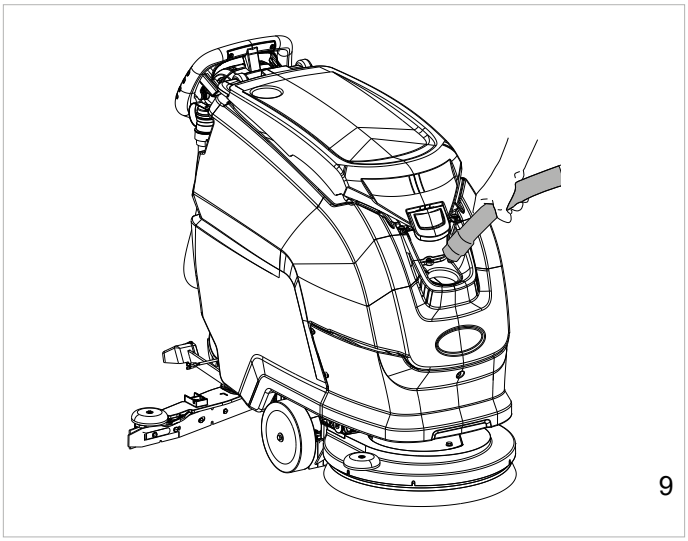

„Severe Environment“

! PAVOJUS

Degūs skysčiai gali sukelti sprogimą arba gaisrą. Nenaudokite degių skysčių.

! ĮSPĖJIMAS

Mašina suprojektuota naudoti su gamintojo tiekiamomis ar rekomenduojamomis valymo priemonėmis. Jei naudojamos kitos valymo priemonės ar cheminės medžiagos, mašina naudotis gali būti nesaugu.

! ĮSPĖJIMAS

Kai naudojate įrenginį „Severe Environment“, į vandens / valymo priemonės rezervuarą galima pilti TIK VANDENĮ, kurio temperatūra yra tarp +4 °C ir +55 °C.

NEPILKITE valymo priemonės į vandens / ploviklio rezervuarą.

Naudojant šveitimo sistemą „Severe Environment“, ploviklį galima valdyti atskirai nuo vandens / valymo priemonės rezervuaro. Sistemą galima įjungti arba išjungti bet kuriuo metu, ji gali sumaišyti valiklį su vandeniu 0,2–7 % tikslumu (gamykloje nustatyta reikšmė: 2 %)..

Įpilkite į rezervuarą „Severe Environment“ tinkamos koncentracijos mažai putojančios valymo priemonės (10 pav.).

Pastaba: Žr. skirsnį „Valdikliai“ apie tai, kaip veikia plovimo sistema „Severe Environment“, nuoroda – „Šepečio“ režimas (16 pav., žr. „5“), „Automatinis“ režimas (16 pav., žr. „6“).

! SVARBU:

Norėdami pakeisti praskiedimo procentą, žr. skirsnį „Techninis meniu“.

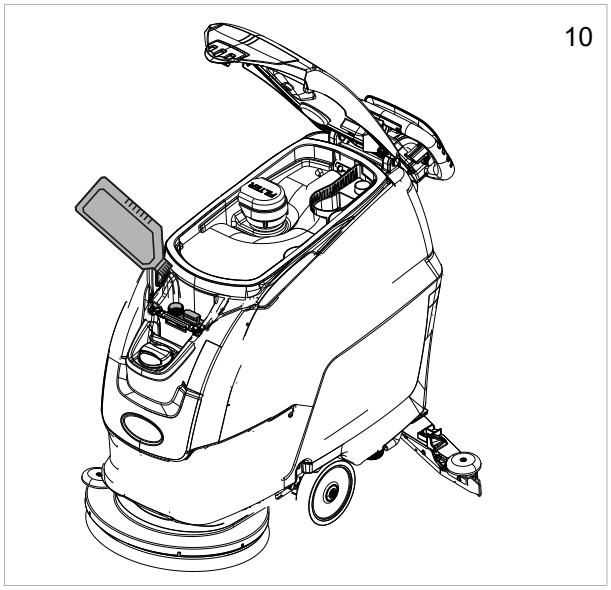

„ec-H2O NanoClean“

! ĮSPĖJIMAS

Kai naudojate įrenginį „ec-H2O NanoClean“, į vandens / valymo priemonės rezervuarą galima pilti TIK VANDENĮ, kurio temperatūra yra tarp 21°C ir 70 °F.

NEPILKITE valymo priemonės į vandens / ploviklio rezervuarą.

! SVARBU:

Naudojant pirmą kartą arba pakeitus vandens kondicionavimo kasetę, įrenginys „ec-H2O NanoClean“ automatiškai ignoruos pasirinktą srauto greičio nustatymą ne ilgiau kaip 75 minutes.

ŠVEITIMO SISTEMA „ec-H2O NanoClean“.

Naudojantis „ec-H2O NanoClean“ technologija švarus vanduo praeina pro modulį, kuriame jis elektros pagalba paverčiamas valymo priemonės tirpalu.

Nešvarumus veikia elektros pagalba konvertuotas vanduo, todėl jie nenusėda ant dugno, o mašina juos nesunkiai pašalina.

Konvertuotas vanduo, patekęs į purvino vandens rezervuarą, vėl virsta paprastu vandeniu.

„ec-H2O NanoClean“ sistema nėra skirta visiems nešvarumams, įskaitant didelės koncentracijos riebalus ir aliejus, valyti. Atsižvelgiant į nešvarumų tipą, gali tekti naudoti įprastines chemines plovimo priemones.

„ec-H2O NanoClean“ tirpalo srauto greičio nustatymas

Norėdami nustatyti tirpalo srauto greitį, kai naudojama šveitimo sistema „ec-H2O NanoClean“, įjunkite mašiną (11 pav.) ir paspauskite srauto valdymo mygtuką (12 pav.), esantį ant „ec-H2O NanoClean“ modulio:

- vienas šviesos diodas = žemas;
- du šviesos diodai = vidutinis (nustatyta gamykloje),
- trys šviesos diodai = aukštas.

„ec-H2O NanoClean“ modulis išsidėstęs virš galvutės mazgo.

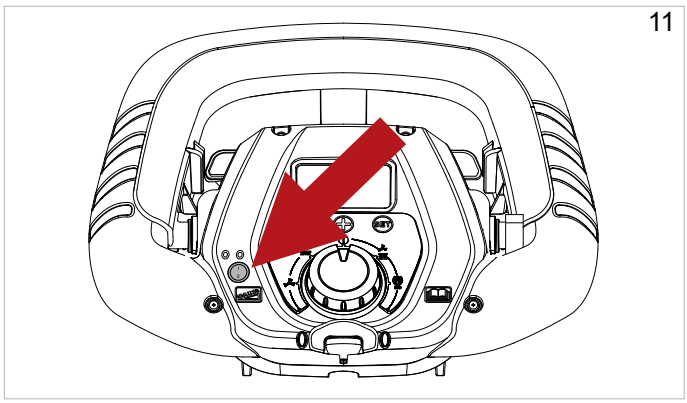

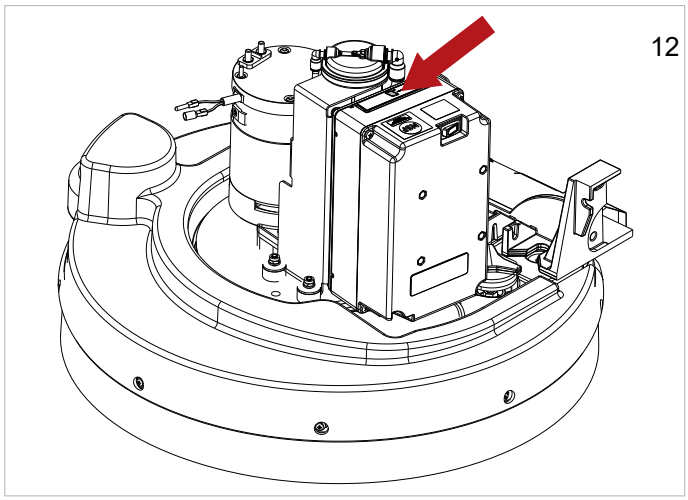

PRAKTINIS OPERATORIAUS VADOVAS

! ĮSPĖJIMAS:

Dirbdami dėvėkite kombinezoną, klausos apsaugos priemones, neslystančią ir sandarią avalynę, kaukę kvėpavimo takams apsaugoti, pirštines ir kitas asmens saugos priemones, rekomenduojamas valymo priemonės tiekėjo arba būtinas darbo aplinkoje.

! ĮSPĖJIMAS:

Niekada nepalikite mašinos be priežiūros arba pastatytos su įkištu elektroniniu rakteliu.

! PASTABA

Jei operatorius naudojasi mašina pirmą kartą, iš pradžių ją būtina išbandyti erdvioje teritorijoje be kliūčių, kad būtų galima susipažinti su funkcijomis ir valdikliais.

! ĮSPĖJIMAS:

Kad nepažeistumėte valomų grindų paviršiaus, neleiskite šepečiams suktis mašinai stovint.

! ĮSPĖJIMAS:

Visada skieskite valymo priemonę pagal gamintojo nurodymus. Nenaudokite natrio hipochlorito (baliklio) arba kitų oksidantų, ypač stiprių jų koncentracijų. Nenaudokite skiediklių arba angliavandenilių. Vandens arba valymo priemonės temperatūra neturi viršyti didžiausios reikšmės, nurodytos skirsnyje „Techninės specifikacijos“. Priemonėse neturi būti smėlio ir / arba kitų nešvarumų.

Mašina buvo sukurta naudoti su mažai putojančiomis biologiškai skaidžiomis valymo priemonėmis, pagamintomis specialiai grindų plovimo mašinoms.

Dėl išsamaus ir naujausio valymo priemonių ir chemikalų sąrašo kreipkitės į gamintoją.

Naudokite tik produktus, tinkamus nuo grindų šalintino purvo tipui. Vadovaukitės valymo priemonių naudojimo taisyklėmis, pateiktomis punkte „Saugos taisyklės“.

Mašinos paruošimas dirbti

Prieš pradėdami dirbti atlikite šiuos veiksmus:

- ► Įsitikinkite, kad ekrane rodoma, kad akumuliatoriai yra visiškai įkrauti. Jei reikia, įkraukite juos. Žr. skirsnį **„Akumuliatorių priežiūra ir įkrovimas“**.
- ► Įsitikinkite, kad purvino vandens rezervuaras yra tuščias. Jei reikia, išpilkite iš jo vandenį, žr. skirsnį **„Vandens išpylimas iš purvino vandens rezervuaro“**.
- ► Įsitikinkite, kad valymo priemonės rezervuaras yra pilnas. Jei reikia, pripildykite jį, žr. skirsnį **„Vandens / plovimo priemonės rezervuaro pildymas“**. Jei mašinoje neįrengtas priedas „Severe Environment“, reikalingos koncentracijos valymo priemonę į rezervuarą galite pilti naudodamiesi matavimo dangteliu.
- ► Reguliuokite prietaisų skydelio aukštį atsukdami atitinkamas galvutes (13 pav., žr. „4“).

Valdikliai

- ► **Ekranas (14 pav.):**
  - ► Rodo didžiausią nustatytą rampos greitį (14 pav., žr. „1“): versija su elektrine trauka.
  - ► Akumuliatoriaus įkrovos procentas (14 pav., žr. „2“), taip pat žr. skyrių „BSI - Battery status indicator“.
  - ► Nenaudojama (14 pav., žr. „3“).
  - ► Valandų skaitiklis (14 pav., žr. „4“).
  - ► Pavojaus signalai (žr. skirsnį „Pavojaus signalai ekrane“).
  - ► Rodoma pasirinkta veikimo programa (14 pav., žr. „5“).
  - ► Rodomas šepetys su slėgio lygiu (14 pav., žr. „6“).
  - ► Rodomas vandens tiekimas su lygiu (14 pav., žr. „7“).
  - ► Rodomas siurblys su greičio lygiu (14 pav., žr. „8“).

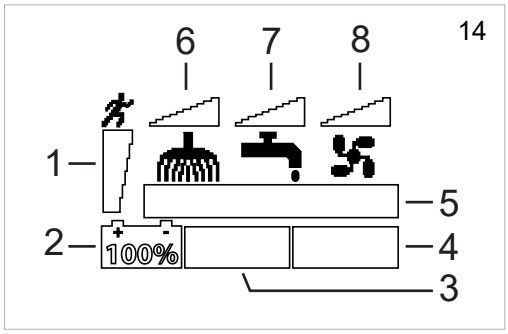

- ► **Elektroninis raktelis (15 pav., žr. „1“):** įkišus raktelį į lizdą, įjungiamas mašinos veikimas; avariniu atveju ištraukite raktelį, kad mašina visiškai išsijungtų.
- ► **Funkcijų rinkiklis (15 pav., žr. „2“):** sukamasis rinkiklis, naudojamas nustatyti norimą mašinos veikimo programą:

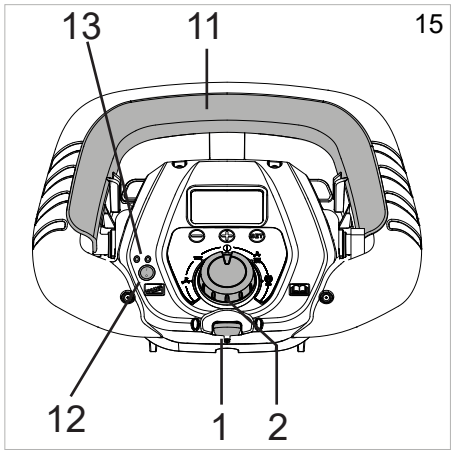

- ► **„OFF“ („Išjungta“) (16 pav., žr. „3“):** šioje padėtyje įjungiama elektrinė trauka (jei yra), o mašinos greitį galima valdyti mygtukais „-“ ir „+“. Be to, paspaudus mygtuką „SET“ („Nustatyti“) galima pasirinkti šias valdymo funkcijas:
  - ► vieną kartą paspaudus mygtuką „SET“ („Nustatyti“), atidaromas šepečių sukabinimo / atkabinimo meniu; paspaudus mygtuką „-“, galima atkabinti šepečius, paspaudus mygtuką „+“, galima sukabinti šepečius mašinose, kuriose sumontuotas aktuatorius.
  - ► dukart paspaudus mygtuką „SET“ („Nustatyti“), atidaromas **„Techninis meniu“**, į kurį patenkama vienu metu paspaudus mygtukus „-“ ir „+“.

► **Vakuuminis variklis (16 pav., žr. „4“):** šioje padėtyje be vakuuminės funkcijos įjungiama elektrinė trauka (jei yra), o mašinos greitį galima valdyti mygtukais „-“ ir „+“. Vakuuminis variklis įjungiamas pavaros svirtimi (15 pav., žr. „11“); modeliuose su elektrine trauka vakuuminis variklis įjungiamas pavaros svirtimi nuleidus valytuvo valdymo svirtį (13 pav., žr. „3“). Paspaudus mygtuką „SET“ („Nustatyti“) galima pasirinkti šias valdymo funkcijas:

  ► vieną kartą nuspaudus mygtuką „SET“ („Nustatyti“), atidaromas nuotolinis vakuuminės funkcijos meniu; nuspaudus mygtuką „+, įjungiamas vakuuminis variklis, nuspaudus mygtuką „-“ – sustabdomas. Vakuuminį variklį taip pat galima sustabdyti pavaros svirtimi.

► **Šepetys (16 pav., žr. „5“):** šioje padėtyje be šepečio variklio įjungiama elektrinė trauka (jei yra), o mašinos greitį galima valdyti mygtukais „-“ ir „+“. Be to, paspaudus mygtuką „SET“ („Nustatyti“) galima pasirinkti šias valdymo funkcijas:

  ► vieną kartą nuspaudus mygtuką „SET“ („Nustatyti“), atidaromas valymo priemonės tiekimo meniu. Tiekimo greitį galima reguliuoti mygtukais „+“ ir „-“;

  ► dukart nuspaudus mygtuką „SET“ („Nustatyti“); atidaromas šveistuko galvutės spaudimo meniu. Galvutės spaudimo lygį galima reguliuoti mygtukais „-“ ir „+“ (modeliuose su sumontuotu aktuatoriumi);

  ► triskart nuspaudus mygtuką „SET“ („Nustatyti“), atidaromas „Severe Environment“ meniu. Valiklio tiekimą galima reguliuoti mygtukais „-“ ir „+“ (modeliuose su sumontuotu „Severe Environment“).

! PASTABA

Kai mašina veikia „Šepetys“ režimu, sistema „Severe Environment“ įjungiama automatiškai.

► **„Auto“ (16 pav., žr. „6“):** šioje padėtyje įjungiamos visos mašinos funkcijos: šveitiklio galvutės spaudimo lygis (modeliuose su aktuatoriumi) ir ploviklio tiekimo greitis iš anksto nustatyti gamintojo, tačiau abu šiuos parametrus galima keisti naudojantis **„Techniniu meniu“** (žr. atitinkamą skirsnį „**Techninis meniu**“_); įjungiama elektrinė trauka (jei sumontuota), o mašinos greitį galima reguliuoti mygtukais „-“ ir „+“ Be to, paspaudus mygtuką „SET“ („Nustatyti“), galima pasirinkti šias valdymo funkcijas:

  ► vieną kartą nuspaudus mygtuką „SET“ („Nustatyti“), atidaromas valymo priemonės tiekimo meniu. Tiekimo greitį galima reguliuoti mygtukais „+“ ir „-“;

  ► dukart nuspaudus mygtuką „SET“ („Nustatyti“); atidaromas šveistuko galvutės spaudimo meniu. Galvutės spaudimo lygį galima reguliuoti mygtukais „-“ ir „+“ (modeliuose su sumontuotu aktuatoriumi);

  ► triskart nuspaudus mygtuką „SET“ („Nustatyti“), atidaromas „Severe Environment“ meniu. Valiklio tiekimą galima reguliuoti mygtukais „-“ ir „+“ (modeliuose su sumontuotu „Severe Environment“).

! PASTABA

Kai mašina veikia „Auto“ režimu, sistema „Severe Environment“ įjungiama automatiškai.

► **„Eco“ (16 pav., žr. „7“):** šioje padėtyje įjungiamos visos mašinos funkcijos: šveitimo galvutės spaudimo lygis (modeliuose su aktuatoriumi) ir ploviklio tiekimo greitis iš anksto nustatyti gamintojo ir šių parametrų keisti negalima, įjungiama elektrinė trauka (jei sumontuota), o mašinos greitį galima valdyti mygtukais „-“ ir „+“. Režimas „Eco“ gali būti naudojamas tik su plovimo sistema „ec-H2O NanoClean“.

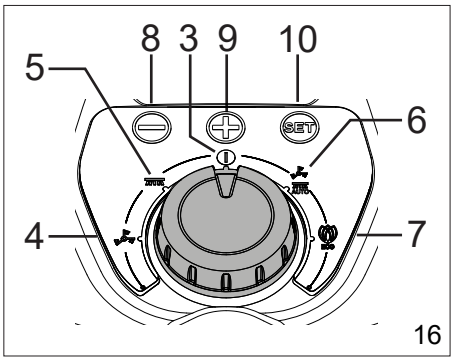

! PASTABA

Kai mašina veikia „Eco“ režimu, sistema „Severe Environment“ išjungiama automatiškai.

► **„ec-H2O NanoClean“ (priedas) jungiklis (15 pav., žr. „12“): įjungia ir išjungia įrenginį.**

! ĮSPĖJIMAS:

Naudodami mašiną su įjungtu „ec-H2O NanoClean“ įrenginiu, pasukite darbo režimo rinkiklį į „Eco“ padėtį.

Draudžiama naudoti „Šepetys“ arba „Auto“ režimus su suaktyvinta plovimo sistema „ec-H2O NanoClean“.

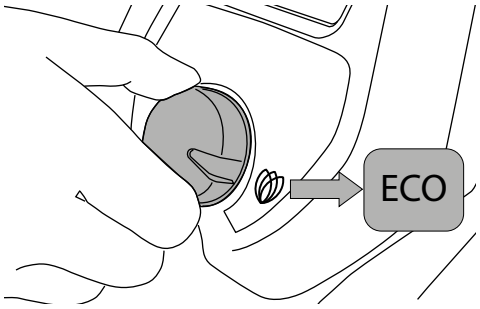

! ĮSPĖJIMAS:

Kai naudojate „ec-H2O NanoClean“ įrenginį, į vandens / plovimo priemonės rezervuarą galima pilti tik šaltą švarų VANDENĮ, kurio temperatūra yra < 21 °C.

NEPILKITE plovimo priemonės į vandens / plovimo priemonės rezervuarą.

! PASTABA

Norėdami pakeisti „ec-H2O NanoClean“ įrenginio tirpalo srauto greitį, vadovaukitės skirsniu „ec-H2O NanoClean“ tirpalo srauto greičio nustatymas“.

► **„ec-H2O NanoClean“ indikatoriaus lemputės (15 pav., žr. „13“). Pagal jų spalvą ir mirksėjimą nustatoma veikimo būsena arba galimos klaidos,**

  ► nuolat šviečia žalios spalvos šviesos diodas: įprastas veikimas.

  ► mirksi raudonos ir žalios spalvos šviesos diodai: būtina pakeisti vandens kondicionavimo kasetę. Pakeiskite kasetę vadovaudamiesi skirsniu **„ec-H2O NanoClean“ vandens kondicionavimo kasetės keitimas**

  ► nuolat šviečia arba mirksi raudonos spalvos šviesos: susisiekite su klientų aptarnavimo tarnyba.

► **Pavaros svirtis (17 pav.):** patraukus svirtį atgal link operatoriaus, galima judėti atbuline eiga, o pastūmus svirtį tolyn nuo operatoriaus, galima judėti į priekį; greitis keičiamas mygtukais „+“ ir „-“.

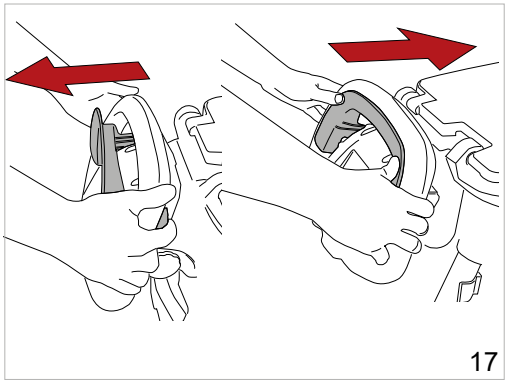

► **Rezervuaro atleidimo mygtukas (13 pav., žr. „1“)**: juo rezervuaras atkabinamas nuo mašinos važiuoklės, kad jį būtų galima pakreipti atgal.
► **Galvutės pakėlimo pedalas (13 pav., žr. „2“)**: pakelia ar nuleidžia šveitiklio galvutę modeliuose su aktuatoriumi.
► **Valytuvo valdymo svirtis (13 pav., žr. „3“):** pakelia ir nuleidžia valytuvą, įjungia arba išjungia vakuuminio variklio veikimą modeliuose su elektrine trauka.
► **Valdymo skydelio aukščio reguliavimo galvutės (13 pav., žr. „4“):** atsukus dvi galvutes, valdymo skydelis atlaisvinamas ir galima reguliuoti jo aukštį.

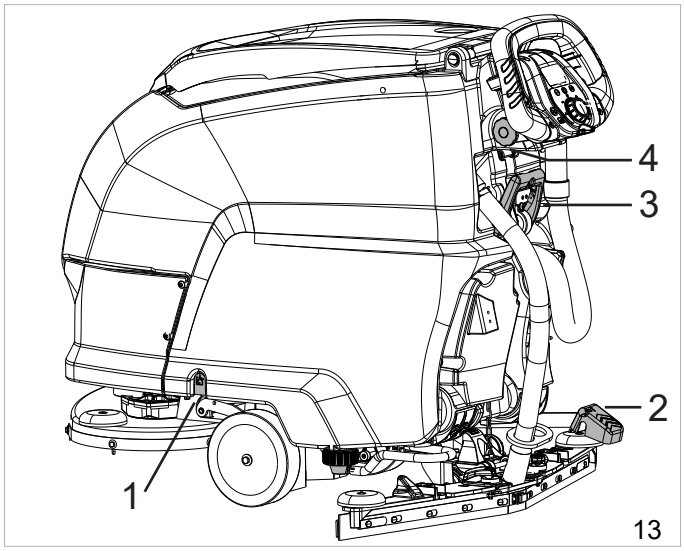

► **Mygtukas „SET“ („Nustatyti“) (16 pav., žr. „10“):** naudojamas norint atidaryti mašinos valdymo programų pagalbinius meniu ir **„Techninį meniu“**, pasirinkti ir pakeisti parametrų nustatymus bei patvirtinti naują nustatymą.
  ► **Mygtukas „+“ (16 pav., žr. „9“):** mašinos valdymo programų pagalbiniuose meniu padidina esamos funkcijos reikšmę; **„Techniniame meniu“** pasirenka kitą parametrą arba padidina pasirinkto parametro reikšmę.
► **Mygtukas „-“ (16 pav., žr. „9“):** mašinos valdymo programų pagalbiniuose meniu sumažina esamos funkcijos reikšmę; **„Techniniame meniu“** pasirenka ankstesnį parametrą arba sumažina pasirinkto parametro reikšmę.

Eksploatavimas

► Įkiškite elektroninį raktelį į lizdą.
► Funkcijų rinkikliu pasirinkite norimą šveitimo programą.
► Suaktyvinkite pavaros svirtį, nuleiskite valytuvą ir pradėkite dirbti.
► Modeliuose be elektrinės traukos bet kokį mašinos nukrypimą nuo tiesios linijos galima ištaisyti pasukant galvutę (18 pav., žr. „1“).

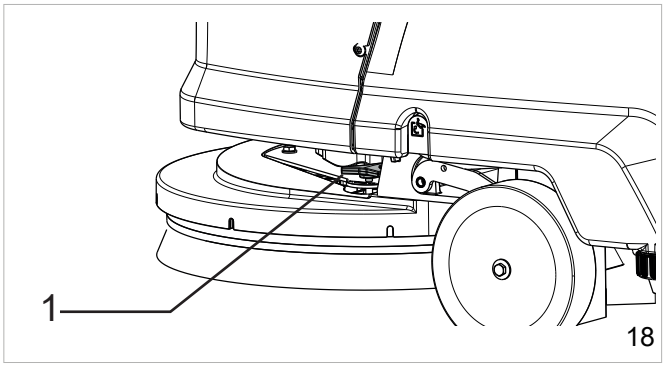

Kai kurie naudingi patarimai jūsų grindų plovimo mašinos našumui padidinti

Jei purvas itin sunkiai pasišalina, šveitimo ir džiovinimo operacijas galima atlikti dviem atskirais etapais.
Pirminis plovimas šepečiais arba šveistukais:
► Pasirinkite šepečio programą.
► Norėdami pradėti dirbti, suaktyvinkite pavaros svirtį.
► Jei reikia, sureguliuokite šepečiui tiekiamo ploviklio srautą; išleidžiamas srautas turi būti proporcingas operatoriaus nustatytam judėjimo greičiui; kuo lėčiau juda mašina, tuo mažiau ploviklio turi būti išleidžiama.
► Itin užterštas vietas šveiskite ilgiau, kad plovimo priemonėje esančios cheminės medžiagos galėtų stipriau jas paveikti ir padengti purvą vandens plėvele, o šepečiai veiksmingiau nušveistų paviršių.
Sausinimas:
► Pasirinkite vakuuminės funkcijos programą ir nuleiskite valytuvą.
► Norėdami pradėti dirbti, suaktyvinkite pavaros svirtį.
► Judėkite per prieš tai nuplautą zoną: taip sukuriamas giluminio valymo poveikis, o grindis kitą kartą nuvalysite greičiau.

Purvino vandens išpylimas iš rezervuaro

Jei rezervuaras pilnas, ekrane pasirodys atitinkamas pavojaus signalas, žr. skirsnį **„Pavojaus signalai ekrane“**; po kelių sekundžių išsijungia vakuuminis variklis. Dabar mašina reikia sustabdyti ir ištuštinti purvino vandens rezervuarą laikantis toliau pateiktų nurodymų. Norėdami atnaujinti darbą, pirmiausia pasukite funkcijų rinkiklį į padėtį „OFF“ („Išjungta“) (klaidos atstatymas):

- ► Išjunkite visas mašinos funkcijas.
- ► Perkelkite mašiną į specialią priežiūros teritoriją.
- ► Nukabinkite žarną nuo apkabos.
- ► Ištuštinkite rezervuarą naudodamiesi žarna (19 pav., žr. „1“). Baigę, išplaukite rezervuarą švariu vandeniu.

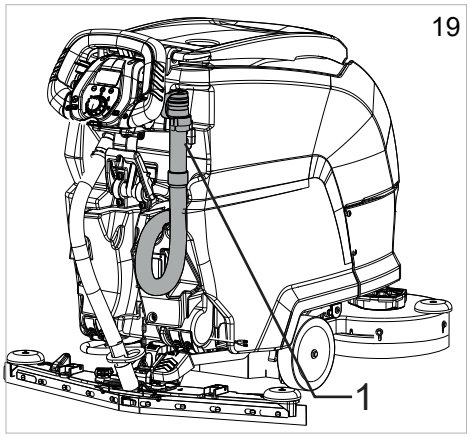

Vandens / Valymo priemonės išpylimas iš rezervuaro

Rezervuarą galima ištuštinti šia tvarka:

- ► Išjunkite visas mašinos funkcijas.
- ► Perkelkite mašiną į specialią priežiūros teritoriją.
- ► Sustabdykite mašiną.
- ► Atjunkite žarną (20 pav., žr. „1“) nuo jos laikiklio ir atsukite dangtelį (20 pav., žr. „2“).
- ► Nuleiskite žarną ir atsukite čiaupą (20 pav., žr. „3“) rezervuarui ištuštinti.

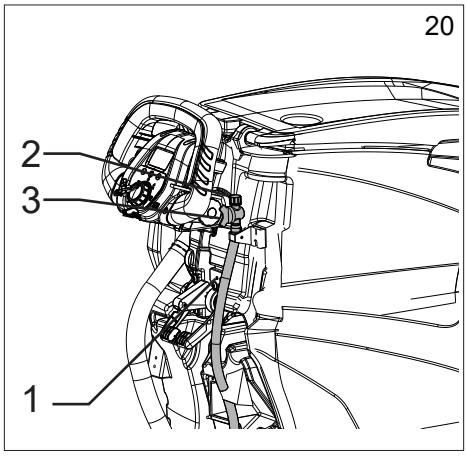

BSI - Battery status indicator

Akumuliatoriaus skyriuje esantis BSI įtaisas palaiko sąsają su mašina ir rodo akumuliatoriaus būseną.

BSI ekrane pateikiami šie informaciniai elementai, kurie peržiūrimi slenkant puslapiais mygtuku „SET“:

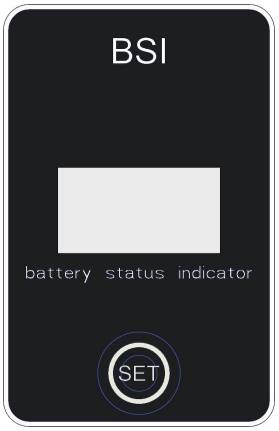

1 psl.:

- ► **%**, akumuliatoriaus įkrovimo lygis, išreikštas procentais.
- ► **Current**: mašinos suvartojama srovė.
- ► **Voltage**: akumuliatoriaus įtampa.

2 psl.:

- ► **SOC**: faktinis akumuliatoriaus įkrovimo lygis, išreikštas %.
- ► **SOH**: akumuliatoriaus būklė, išreikšta %, rodanti dabartinę akumuliatoriaus talpą, palyginti su naujo akumuliatoriaus talpa.
- ► **Runtime**: likęs darbo laikas.

3 psl.:

- ► **Err**: akumuliatoriaus klaidos, susisiekite su klientų aptarnavimo tarnyba.
- ► **Temp**: akumuliatoriaus temperatūra.
- ► **Life Ah**: bendra akumuliatoriaus talpa ampervalandėmis.
- ► **v**: akumuliatoriaus programinės įrangos versija.

! PASTABA

Jei „CAN BUS“ ryšys su akumuliatoriumi neveikia, pasirodys klaidos pranešimas „Battery NA“: susisiekite su klientų aptarnavimo tarnyba.

Darbo pabaiga

! PASTABA

Ištuštinkite purvino vandens rezervuarą ir įkraukite akumuliatorius

Baigę darbą, ištraukite elektroninį raktelį iš jo korpuso.

Nedirbančios mašinos perkėlimas

Mašinai perkelti atlikite šiuos veiksmus:

- ► Pakelkite valytuvą.
- ► Pakelkite šveitimo galvutę.
- ► Pasukite funkcijų rinkiklį į padėtį „OFF“ („Išjungta“).
  - ► Versija su mechanine trauka: stumkite ar traukite.
  - ► Versija su elektrine trauka: naudokite pavaros svirtį.

TECHNINĖS PRIEŽIŪROS INSTRUKCIJOS

! PAVOJUS

Visus techninės priežiūros darbus atlikite iš pradžių atjungę maitinimą.

Elektros grandinės techninės priežiūros ir kiti darbai, konkrečiai nenurodyti šiame vadove, turi būti atliekami tik specializuoto personalo, laikantis galiojančių saugos teisės aktų ir techninės priežiūros vadove pateiktų instrukcijų.

! PAVOJUS

Prieš keldami / pakreipdami rezervuarą tam, kad pasiektumėte apačioje esantį skyrių, pirmiausia ištuštinkite jo turinį, tada uždėkite apsauginį laikiklį, kad rezervuaras netyčia neužsidarytų (žr. skyrių „SAUGUMO INFORMACIJA“).

! PAVOJUS

Norėdami išvengti sutraiškymo pavojaus, būkite atsargūs keldami / nuleisdami rezervuarus, taip pat saugokitės prispaudimo taškų.

Techninė priežiūra. Bendrosios taisyklės

Reguliariai atliekant techninę priežiūrą pagal gamintojo instrukcijas užtikrinamas geresnis mašinos našumas ir ilgesnis jos tarnavimo laikas.

Valydami mašiną visada paisykite šių atsargumo priemonių:

- ► Nenaudokite slėginio plovimo įrenginių. Vanduo gali patekti į elektros skyrių ar variklius ir sukelti gedimą ar trumpo sujungimo pavojų;
- ► Nenaudokite garų: dėl šilumos plastikinės dalys gali prarasti formą;
- ► Nenaudokite skiediklių arba produktų su angliavandeniliais. Jie gali pažeisti variklio gaubtą arba gumines dalis.

Vakuuminio variklio oro filtro valymas

Atidarykite purvino vandens rezervuaro dangtį atleisdami fiksuojamąją svirtį, tada išimkite filtrą iš jo korpuso (21 pav., žr. „1“) ir praplaukite jį po tekančiu vandeniu arba naudodamiesi mašinos tiekiamu valikliu. Prieš įstatydami filtrą į jo korpusą, kruopščiai jį išdžiovinkite.

Šiukšlių konteinerio valymas

Atidarykite purvino vandens rezervuaro dangtį, pašalinkite konteineryje susikaupusias šiukšles (21 pav., žr. „2“). Norėdami išplauti konteinerį, pakelkite jį, kad jis išsilaisvintų iš korpuso, ir atitinkamai išvalykite.

Purvino vandens rezervuaro plūdės valymas

Atidarykite purvino vandens rezervuaro dangtį, išimkite šiukšlių konteinerį (21 pav., žr. „2“), pakeldami jį nuo korpuso, atsukite plūdės apsaugą (21 pav., žr. „3“) , išvalykite plūdę ir patikrinkite, ar ji laisvai slysta ant strypelio.

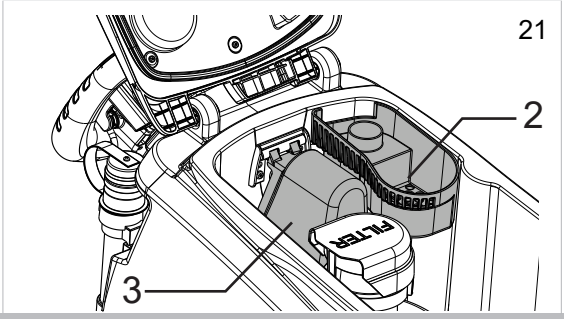

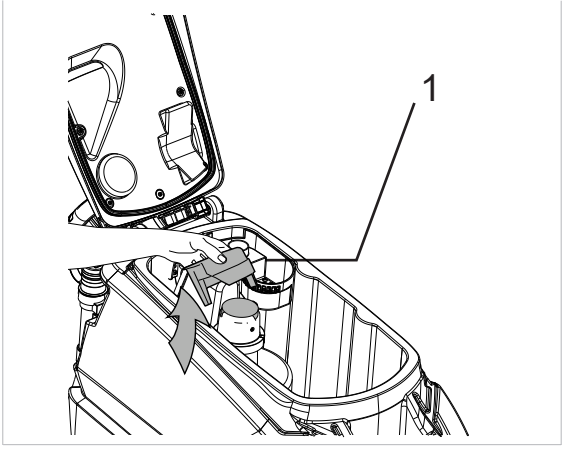

Vandens / valymo priemonės rezervuaro filtro valymas

Filtrui nuvalyti atlikite šiuos veiksmus:

- ► Atsukite filtro dangtį (22 pav., žr. „1“), išimkite filtrą / žarnos jungtį (22 pav., žr. „2“), tada išplaukite po tekančiu vandeniu arba mašinoje naudojama valymo priemone.
- ► Įstatykite filtrą į korpusą, įsitikinkite, kad jis tinkamai išdėstytas ir užsukite dangtį.

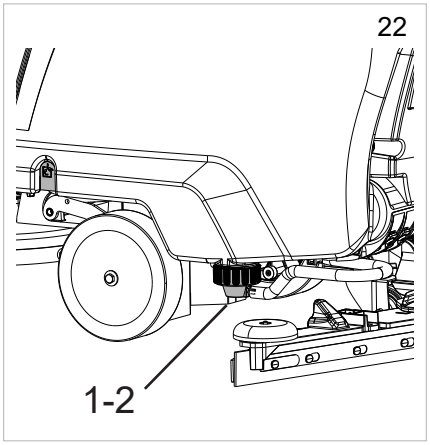

Valytuvo valymas

- ► Nuvalykite valytuvo mentes (23 pav.). Patikrinkite, ar kraštai nėra pažeisti ir susidėvėję. Jei mentes reikia atnaujinti, žr. skyrių „Valytuvo menčių keitimas“.
- ► Nuimkite lašų rinktuvo dangtelį nuo valytuvo mazgo ir išvalykite kamerą (23 pav.).

Saugikliai: keitimas

! ĮSPĖJIMAS

Niekada nemontuokite saugiklių, skirtų aukštesnei nei nurodyta srovei.

Saugiklius turi keisti tik „TENNANT“ techninės priežiūros centras ar „TENNANT“ patvirtintas technikas.
Norėdami pasiekti saugiklius, pakelkite rezervuarą, atjunkite akumuliatoriaus laidų jungtį nuo elektros sistemos arba atjunkite maitinimo kabelį, nuimkite dangtį (24 pav., žr. „1“).

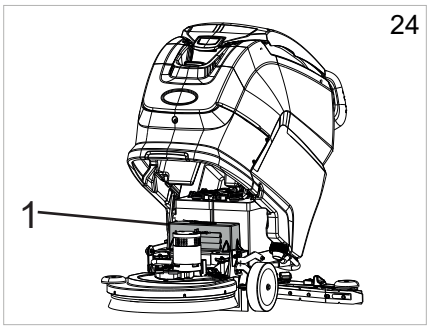

Akumuliatoriaus techninė priežiūra ir įkrovimas

! ĮSPĖJIMAS

Akumuliatoriui įkrauti naudokite tik gamintojo tiekiamą akumuliatoriaus įkroviklį.

! SVARBU:

Prieš įkraudami akumuliatorius, išimkite elektroninį raktelį iš valdymo skydelio.

! ĮSPĖJIMAS

Kad visam laikui nesugadintumėte akumuliatoriaus, neleiskite jam visiškai išsikrauti.

! ĮSPĖJIMAS

Įkraukite akumuliatorius taip, kaip aprašyta akumuliatoriaus įkroviklio vadove.

SUMONTUOTAS akumuliatoriaus įkroviklis – sukonfigūruotas LIČIO akumuliatoriams:

- ► Išjunkite mašiną.
- ► Ištraukite akumuliatoriaus įkroviklio kištuką iš korpuso (25 pav., žr. „2“).
- ► Įjunkite į maitinimo tinklo lizdą.
- ► Pradėkite krauti.
- ► Mašinos ekrane pamatysite, kada baigsis įkrovimo ciklas, žr. skyrių „**Pavojaus pranešimai ekrane**“.
- ► Baigę krauti, atjunkite kabelį nuo maitinimo lizdo.

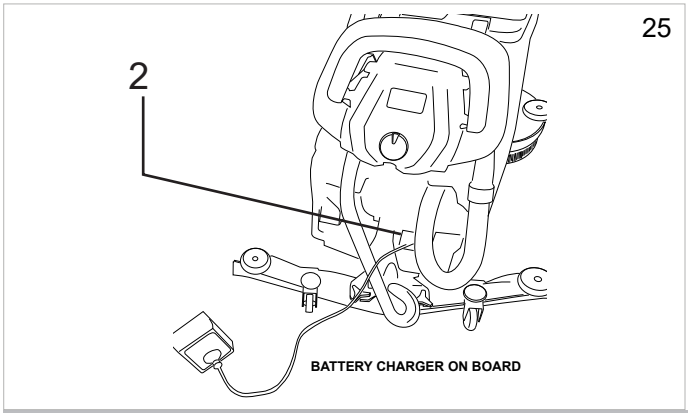

Valytuvo menčių keitimas

- ► Nuleiskite valytuvą.
- ► Išimkite vakuuminę žarną iš valytuvo.
- ► Atsukite dvi galvutes ir nuimkite valytuvą nuo griovelių atramoje.
- ► Atlaisvinkite dvi išorines valytuvo galvutes. Taip nuo valytuvo rėmo atskirsite spyruoklinį menčių laikiklį. Norėdami greičiau atlaisvinti galvutes, vienu metu suspauskite menčių laikiklį ir valytuvo rėmelį.

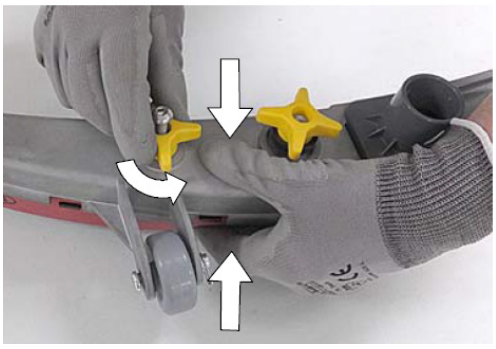

- ► Nuimkite nusidėvėjusias mentes nuo mentės laikiklio.

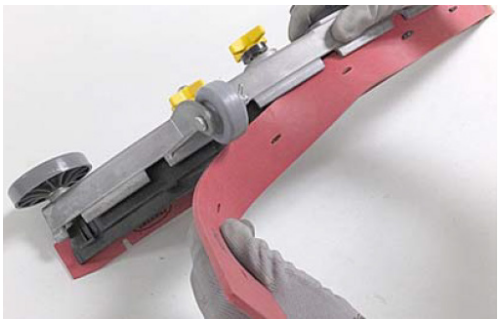

- ► Sumontuokite galinę mentę, apsukdami ją taip, kad visi keturi kraštai liestųsi su grindimis. Kartokite šį veiksmą tol, kol susidėvės visi kraštai, arba pakeiskite nauja mente. Patikrinkite, ar mentės grioveliai tinkamai sulygiuoti su mentės laikiklio liežuvėliais.

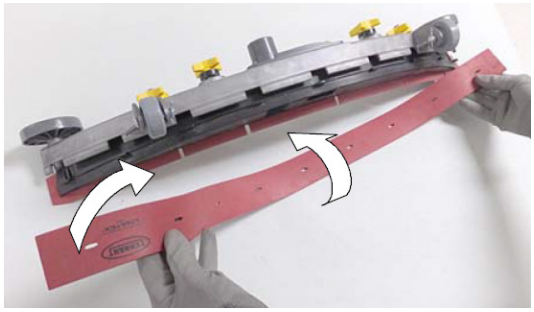

► Tvirtai prispauskite spyruoklinį mentės laikiklį ir valytuvo rėmą ir priveržkite dvi išorines galvutes.

► Išdėstykite valytuvą ant atramos pagal pirmiau aprašytas instrukcijas.

Vandens kondicionavimo kasetės „ec-H2O NanoClean“ keitimas.

! SVARBU:

Naudojant pirmą kartą arba pakeitus vandens kondicionavimo kasetę, sistema „ec-H2O NanoClean“ automatiškai ignoruos pasirinktą srauto greičio nustatymą ne ilgiau kaip 75 minutes.

Vandens kondicionavimo kasetę būtina pakeisti suvartojus didžiausią nominalų vandens kiekį arba pasibaigus nurodytam kasetės aktyvinimo laikui, atsižvelgiant į tai, kas įvyksta pirma. Raudonos ir žalios spalvos „ec-H2O NanoClean“ sistemos šviesos diodai mirksi, kai kasetę reikia pakeisti. Priklausomai nuo mašinos naudojimo pobūdžio, nauja kasetė paprastai gali tarnauti nuo 12 mėnesių, jei mašina naudojama intensyviai ir iki 24 mėnesių, jei mašina naudojama daug rečiau. Imkitės toliau aprašytų veiksmų:

► Atjunkite dvi žarnos jungtis nuo kasetės stumdami juodus žiedus į vidų ir traukdami jungtis į išorę.

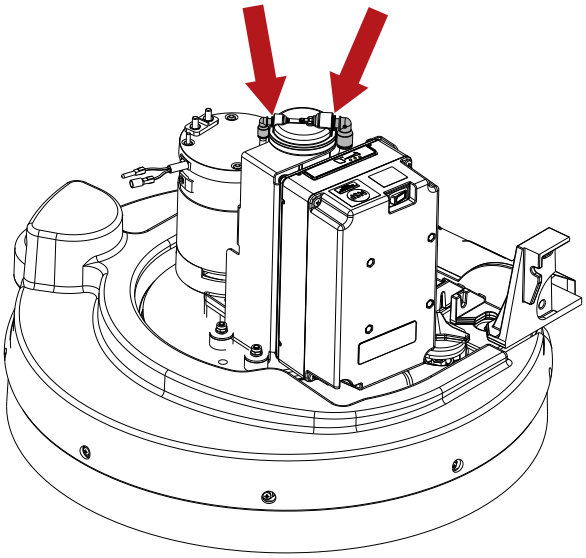

► Pakelkite kasetę ir nuimkite ją.

► Montuodami naują kasetę pažymėkite montavimo datą ant etiketės.

► Įstatykite naują kasetę ir prijunkite dvi žarnas, įsitikindami, kad žarnų jungtys tinkamai įstatytos į naują kasetę.

► Iš naujo nustatykite laikmatį naujai kasetei toliau aprašyta tvarka:

  ► Įjunkite mašiną.

  ► Įjunkite įrenginį.

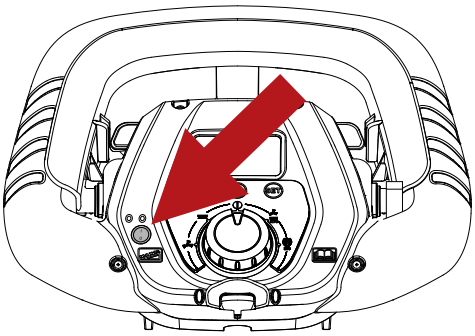

► Nuspauskite „ec-H2O NanoClean“ modulio mygtuką ir palaikykite 10 sekundžių; atleidus mygtuką, trys srauto indikatoriaus šviesos diodai pradės mirksėti „pirmyn ir atgal“.

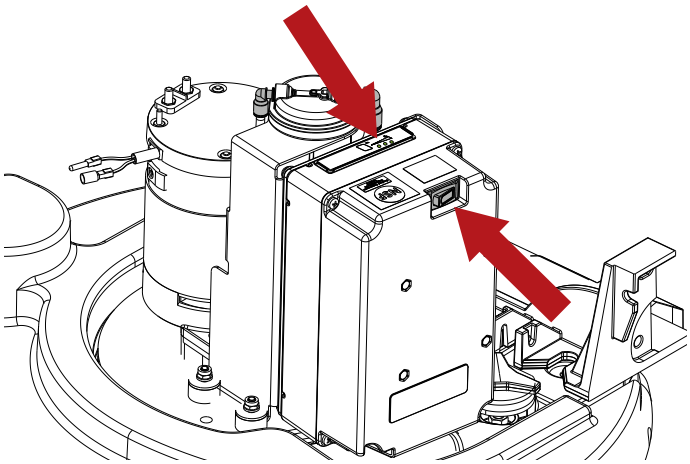

► Indikatoriams judant pirmyn ir atgal paspauskite tirpalo srauto greičio mygtuką: trys šviesos diodai sumirksės tris kartus, patvirtindami, kad laikmatis nustatytas iš naujo. Jei šviesos diodai nesumirksės tris kartus, kaip aprašyta, pakartokite procesą.

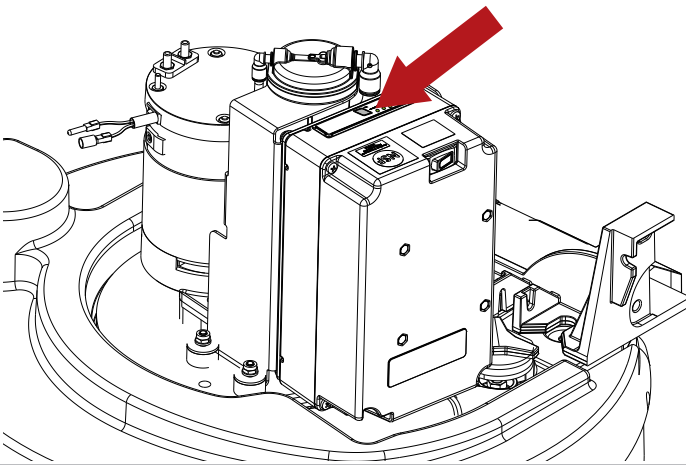

Periodinė patikra

PATIKRINKITE	KASDIEN ATLIEKAMI DARBAI	KAS SAVAITĘ ATLIEKAMI DARBAI	KAS ŠEŠIS MĖNESIUS ATLIEKAMI DARBAI	DARBAI, ATLIEKAMI KAS 400 VALANDŲ
IŠTUŠTINKITE IR IŠVALYKITE PURVINO VANDENS REZERVUARĄ	X			
NUVALYKITE VALYTUVO MENTES IR PATIKRINKITE, AR JOS NESUSIDĖVĖJO	X			
PATIKRINKITE, AR VALYTUVO VAKUUMINĖ ANGA NĖRA UŽSIKIMŠUSI	X			
ĮKRAUKITE AKUMULIATORIUS	X			
IŠVALYKITE PURVINO VANDENS REZERVUARO PLŪDĘ		X		
IŠVALYKITE VAKUUMINIO VARIKLIO ORO FILTRĄ		X		
IŠVALYKITE VANDENS / VALYMO PRIEMONĖS REZERVUARO FILTRĄ		X		
NUVALYKITE SIURBLIO VARIKLIO ŽARNĄ		X		
IŠVALYKITE PURVINO VANDENS IR VALYMO PRIEMONĖS REZERVUARUS		X		
ELEKTROS SISTEMĄ TURI PATIKRINTI „TENNANT“ PATVIRTINTAS TECHNIKAS			X	
VISŲ ELEKTROS VARIKLIŲ ANGLINIUS ŠEPETĖLIUS TURĖTŲ PATIKRINTI „TENNANT“ TECHNIKAS IR, JEI JIE SUSIDĖVĖJĘ, PAKEISTI.				X

PRASTOVOS LAIKOTARPIAI

Jei mašina kurį laiką nenaudojama, pavyzdžiui, eksponuojama salone arba saugoja sandėlyje ilgiau nei vieną mėnesį, būtina atlikti šiuos veiksmus:

- ► Visiškai įkraukite akumuliatorius. Kai mašina nenaudojama ilgą laiką, reguliariai įkraukite akumuliatorius (bent vieną kartą per du mėnesius), kad jie nuolat būtų visiškai įkrauti.
- ► Atjunkite akumuliatorius nuo mašinos.
- ► Atjunkite akumuliatoriaus įkroviklį (jei yra) nuo maitinimo šaltinio.
- ► Nuimkite valytuvą ir šepečius (ar šiurkščius diskus), išplaukite juos ir padėkite į sausą vietą (pageidautina į maišą ar supakuotus į plėvelę), toliau nuo dulkių.
- ► Įsitikinkite, kad rezervuarai yra visiškai tušti ir nepriekaištingai švarūs.

! ĮSPĖJIMAS

Reguliariai neįkraunami akumuliatoriai gali nepataisomai sugesti.

Gamintojas nėra atsakingas už jokius gedimus, sukeltus netinkamai ir (arba) neteisingai naudojant akumuliatorius ar jų neprižiūrint.

! ĮSPĖJIMAS

Kai akumuliatoriams išsikrovus iki minimalaus lygio, užtikrinkite, kad jie neliktų tokios būklės, nes tai gali sutrumpinti jų tarnavimo laiką.

Tikrinkite akumuliatoriaus įkrovimo lygį bent vieną kartą per savaitę

TRIKČIŲ ŠALINIMAS

PROBLEMOS	PRIEŽASTYS	SPRENDIMAI
Mašina neveikia	Akumuliatoriai atjungti	Prijunkite akumuliatorius prie mašinos
	Akumuliatoriai yra išsikrovę	Įkraukite akumuliatorius
	Perdegė saugiklis	Pakeiskite
	Neįstatytas elektroninis raktelis	Įkiškite
Šepečiai nesisuka	Purvino vandens rezervuaras pilnas	Ištuštinkite purvino vandens rezervuarą
	Perdegė saugiklis	Pakeiskite
	Sugadinta relė	Pakeiskite
	Akumuliatoriai yra išsikrovę	Įkraukite akumuliatorius
	Patikrinkite elektrinio variklio anglinius šepečius ir pakeiskite, jei jie susidėvėjo	Pakeiskite
	Pažeistas variklis	Pakeiskite
Mašina valo netolygiai	Susidėvėję šepečiai arba diskai	Pakeiskite
Iš valymo priemonės rezervuaro nebėga tirpalas	Pažeistas solenoidinis vožtuvas	Pakeiskite
	Užsiteršęs solenoidinis vožtuvas	Patikrinkite
	Valymo priemonės rezervuaras yra tuščias	Papildykite
	Žarna, tiekianti valymo priemonę į šepetį, yra užsikimšusi	Atkimškite
	Perdegė saugiklis	Pakeiskite
Valymo priemonės srautas nesustoja	Pažeistas solenoidinis vožtuvas	Pakeiskite
	Pažeisti solenoidinio vožtuvo laidai	Patikrinkite
Vakuuminis variklis neveikia	Purvino vandens rezervuaras pilnas	Ištuštinkite purvino vandens rezervuarą
	Perdegė saugiklis	Pakeiskite
	Valytuvo valdymo svirtis pakelta	Nuleiskite
	Akumuliatoriai yra išsikrovę	Įkraukite akumuliatorius
	Patikrinkite elektrinio variklio anglinius šepečius ir pakeiskite, jei jie susidėvėjo	Pakeiskite
	Pažeistas variklis	Pakeiskite
Valytuvas netinkamai valo arba neveiksmingai siurbia	Su grindimis besiliečiantis guminių menčių kraštas yra susidėvėjęs	Pakeiskite mentes
	Užsikimšęs ar pažeistas valytuvas	Patikrinkite
	Purvino vandens rezervuaro plūdė yra suaktyvinta, užsikimšusi arba sugedusi	Ištuštinkite purvino vandens rezervuarą, patikrinkite plūdę
	Užsikimšo vakuuminė žarna	Patikrinkite
	Vakuuminė žarna neprijungta prie valytuvo arba sugedusi	Patikrinkite
Mašina nejuda	Akumuliatoriai yra išsikrovę	Įkraukite akumuliatorius
	Patikrinkite elektrinio variklio anglinius šepečius ir pakeiskite, jei jie susidėvėjo	Pakeiskite
	Pažeistas variklis	Pakeiskite
Akumuliatoriai neužtikrina normalaus eksploatavimo laiko	Akumuliatorių poliai ir įkrovimo gnybtai yra užsiteršę ar oksidavęsi	Nuvalykite ir sutepkite polius ir gnybtus, įkraukite akumuliatorius
	Akumuliatoriaus įkroviklis neveikia arba yra netinkamas	Patikrinkite
Vandens / valymo priemonės išpylimo žarnoje nesimato tirpalo lygio rezervuare jį pildant.	Užsuktas vandens / rezervuaro išpylimo žarnos čiaupas	Nuimkite dangtelį ir atsukite čiaupą
	Vandens / valymo priemonės išpylimo žarnos čiaupo dangtelis neatsuktas	
„Severe Environment“ Plovimo priemonė neteka iš rezervuaro	„Severe Environment“ rezervuaras tuščias	Papildykite
	Sugadintas siurblys	Susisiekite su klientų aptarnavimo tarnyba
„ec-H2O NanoClean“ Įrenginys neveikia	Suveikė įrenginio saugiklis	Nustatykite saugiklį iš naujo
	Suveikė siurblio saugiklis	Nustatykite saugiklį iš naujo
	Sugadintas siurblys	Susisiekite su klientų aptarnavimo tarnyba
„ec-H2O NanoClean“ Mirksi „ec-H2O NanoClean“ sistemos raudonos ir žalios spalvos šviesos diodai	Pasibaigė vandens kondicionavimo kasetės eksploatavimo laikas	Pakeiskite kasetę vadovaudamiesi skirsniu **„ec-H2O NanoClean“ vandens kondicionavimo kasetės keitimas**
„ec-H2O NanoClean“ Mirksi „ec-H2O NanoClean“ sistemos raudonos spalvos šviesos diodas *	„ec-H2O Nano Clean“ sistemoje aptikta klaida	Susisiekite su klientų aptarnavimo tarnyba

* Patikrinkite, ar į tirpalo rezervuarą buvo įpilta plovimo priemonė. Jei „ec-H2O Nano Clean“ sistema buvo naudojama su vandeniu, kuriame buvo valymo priemonės, ištuštinkite vandens / valymo priemonės rezervuarą, įpilkite į jį švaraus vandens ir leiskite „ec-H2O Nano Clean“ įrenginiui dirbti tol, kol klaidos kodas išnyks.

PAVOJAUS PRANEŠIMAI EKRANE

Pavojus	Galima priežastis	Ką daryti
ŠEPEČIŲ TERMINĖ APSAUGA	Šepečio variklis perkaito. Sugedo variklių šiluminės apsaugos kontaktas. Sugedo jungtis.	Palaukite, kol šepečio varikliai atvės. Pakeiskite šepečio variklį. Patikrinkite jungtį.
PAVAROS TERMINĖ APSAUGA	Varantysis ratas perkaito. Sugedo variklio šiluminės apsaugos kontaktas. Sugedo jungtis.	Palaukite, kol varantysis ratas atvės. Pakeiskite varantįjį ratą. Patikrinkite jungtį.
VANDENS ATSARG.	Tirpalo rezervuaras beveik tuščias. Užstrigimo jutiklis. Sugedo jutiklis arba jungtis.	Užpildykite tirpalo rezervuarą. Nuvalykite lygio jutiklį. Pakeiskite lygio jutiklį. Patikrinkite jungtį.
NĖRA VANDENS	Tirpalo rezervuaras tuščias. Užstrigimo jutiklis. Sugedo jutiklis arba jungtis.	Užpildykite tirpalo rezervuarą. Nuvalykite lygio jutiklį. Pakeiskite lygio jutiklį. Patikrinkite jungtį. Norėdami tęsti darbą, pasukite operacijų rinkiklį į padėtį „OFF“ („Išjungta“) (klaidoms panaikinti).
PURVINO VANDENS BAKAS	Purvino vandens rezervuaras pilnas. Užstrigimo jutiklis. Sugedo jutiklis arba jungtis.	Ištuštinkite purvino vandens rezervuarą. Nuvalykite lygio jutiklį. Pakeiskite lygio jutiklį. Patikrinkite jungtį. Norėdami tęsti darbą, pasukite operacijų rinkiklį į padėtį „OFF“ („Išjungta“) (klaidoms panaikinti).
BAIGĖSI CHEMIKALAI	„“Severe Environment““ rezervuaras tuščias. Užstrigimo jutiklis. Sugedo jutiklis arba jungtis.	Pripildykite „“Severe Environment““ rezervuarą. Nuvalykite lygio jutiklį. Pakeiskite lygio jutiklį. Patikrinkite jungtį.
FUNKC. PLOKŠTĖ NERASTA	Sutriko ryšys su funkcijų plokšte. Sugedo pagalbinės plokštės.	Patikrinkite jungtį tarp plokščių. Patikrinkite pagalbines plokštes.
AKUM. ATSARG.	Akumuliatoriaus įtampa mažesnė nei: 21,9 V GEL/ AGM, 21 V ACID. Išsikrovė akumuliatoriai.	Įkraukite akumuliatorius. Pakeiskite akumuliatorius.
KVIESTI APTARN.	Pasiektas / viršytas nustatytas planinės techninės priežiūros valandų skaičius.	Susisiekite su techninės priežiūros centru dėl priežiūros.
AKUM. ĮKROVIMAS	Veikia vidinis akumuliatorių įkroviklis, visos mašinos funkcijos yra išjungtos.	Atjunkite akumuliatoriaus įkroviklį.
ĮKROVIMAS BAIGTAS	Veikia vidinis akumuliatorių įkroviklis, įkrovimas baigtas, visos mašinos funkcijos yra išjungtos.	Atjunkite akumuliatoriaus įkroviklį.
VIRŠSR. ŠEPEČIAI	Varikliui tenka per didelis krūvis. Sugedo funkcijų plokštė. Sugedo šepečio variklis	Patikrinkite variklio apkrovą. Pakeiskite funkcijų plokštę. Pakeiskite šepečio variklį.
PAVAROS PLOKŠT. TEMPERATŪRA	Mašinai tenka per didelis krūvis. Sugedo pavaros plokštė. Įjungtas elektros stabdys.	Atvėsinkite arba pakaitinkite plokštę. Judėdami per ilgas rampas per daug neapkraukite mašinos. Pakeiskite pavaros valdymo plokštę. Patikrinkite elektrinį stabdį.
AKCELERATORIAUS TRIKTIS	Sugedo potenciometro jungtys. Sugedęs potenciometras.	Patikrinkite jungtį. Pakeiskite potenciometrą.
PAVAROS PLOKŠT. PER ŽEMA ĮTAMPA	Akumuliatoriaus įtampa mažesnė nei 18,3 V (geliniams) / AGM – 18 V (rūgštiniams). Išsikrovė ar susidėvėjo akumuliatoriai.	Įkraukite arba pakeiskite akumuliatorius.
EL. STABDŽIO TRIKTIS	Sugedę laidai. Sugedo elektrinis stabdys. Elektrinis stabdys buvo įjungtas Techniniame meniu, tačiau nesumontuotas ant mašinos.	Patikrinkite laidus. Patikrinkite / pakeiskite elektrinį stabdį. Pataisykite nustatymus Techniniame meniu.
HDP	Pavaros svirtis nuspausta paleidžiant mašiną. Pavaros svirties potenciometras nesureguliuotas.	Paleisdami mašiną atleiskite pavaros svirtį. Patikrinkite, kaip sureguliuotas potenciometras.
IŠSIKROVĖ AKUM.	Akumuliatoriaus įtampa mažesnė nei 21,4 V (geliniams) / 20,5 V – (rūgštiniams). Išsikrovė ar susidėvėjo akumuliatoriai.	Įkraukite akumuliatorius. Pakeiskite akumuliatorius.
TAG TRIKTIS	Sugedęs raktas. Sugedusi įrankių skydelio antenos plokštė	Pakeiskite raktą. Pakeiskite įrankių skydelio antenos plokštės liežuvėlį. Patikrinkite laidus.
RFID TRIKTIS	Sugedęs raktas. Sugedusi įrankių skydelio antenos plokštė	Pakeiskite raktą. Pakeiskite įrankių skydelio antenos plokštės liežuvėlį. Patikrinkite laidus.
SIURBIMO TEMP.	Varikliui tenka per didelis krūvis. Sugedo funkcijų plokštė. Sugedęs siurbimo variklis.	Patikrinkite siurbimo variklį. Pakeiskite funkcijų plokštę. Pakeiskite siurbimo variklį.
ŠEPEČIO TEMP.	Varikliui tenka per didelis krūvis. Sugedo funkcijų plokštė. Sugedęs variklis.	Patikrinkite variklį. Pakeiskite funkcijų plokštę. Pakeiskite variklį.
SIURBIMO VIRŠSROVĖ	Varikliui tenka per didelis krūvis. Sugedo funkcijų plokštė. Sugedęs siurbimo variklis.	Patikrinkite siurbimo variklį. Pakeiskite funkcijų plokštę. Pakeiskite siurbimo variklį.
PAVAROS VIRŠSROVĖ	Mašinai tenka per didelis krūvis. Sugedo pavaros plokštė. Įjungtas elektros stabdys.	Patikrinkite variklį. Pakeiskite pavaros plokštę. Patikrinkite elektrinį stabdį.
NAUJINTI PROGR. ĮR.	Programinės įrangos atnaujinimas.	Neištraukite raktelio atnaujinimo metu.
MIRKS. ŠVIES. TRIKTIS	Sugedę laidai. Sugedęs mirksintis šviesos signalas. Mirksintis šviesos signalas sugedo. Mirksintis šviesos signalas įjungtas Techniniame meniu, tačiau nėra sumontuotas ant mašinos.	Patikrinkite laidus. Patikrinkite mirksintį šviesos signalą. Pakeiskite mirksintį šviesos signalą. Pataisykite nustatymus Techniniame meniu.
SOL. VOŽT. TRIKTIS	Sugedę laidai. Sugedęs solenoidinis vožtuvas. Sulūžęs solenoidinis vožtuvas.	Patikrinkite laidus. Patikrinkite solenoidinį vožtuvą. Pakeiskite solenoidinį vožtuvą.
SIURBLIO TRIKTIS	Sugedę laidai. Sugedęs siurblys. Siurblys sulūžo. Siurblys įjungtas Techniniame meniu, tačiau nėra sumontuotas ant mašinos.	Patikrinkite laidus. Patikrinkite siurblį. Pakeiskite siurblį. Pataisykite nustatymus Techniniame meniu.
ŠEPEČIŲ SAUGIKLIS	Varikliui tenka per didelis krūvis. Sugedęs šepečio variklio kontaktorius. Perdegė variklio saugiklis.	Patikrinkite variklį. Pakeiskite kontaktorių. Pakeiskite saugiklį.
SIURBIMO SAUGIKLIS	Varikliui tenka per didelis krūvis. Sugedusi šepečio variklio relė. Perdegė variklio saugiklis.	Patikrinkite variklį. Pakeiskite relę. Pakeiskite saugiklį.
PAKART. ĮKROV. KLAIDA	Bendrojo pobūdžio klaida, susijusiu su akumuliatoriaus įkrovimu.	Atjunkite akumuliatoriaus įkroviklį ir pakartokite krovimo procedūrą. Jei problema išlieka, pakeiskite akumuliatoriaus įkroviklį.

TECHNINIS MENIU T291–T391

Įeikite į meniu pasukdami operacijų rinkiklį į padėtį „OFF“ („Išjungta“) ir dukart spustelėdami „SET“ („Nustatyti“), o tada – mygtukus „+“ ir „-“ vienu metu.

Mygtuku „+“ padidinamas pasirinktas parametras arba su juo susijusi kintamoji reikšmė.

Mygtuku „-“ sumažinamas pasirinktas parametras arba su juo susijusi kintamoji reikšmė.

Mygtuku „SET („Nustatyti“) pasirenkamas nustatytinas parametras ir patvirtinama įvesta kintamoji.

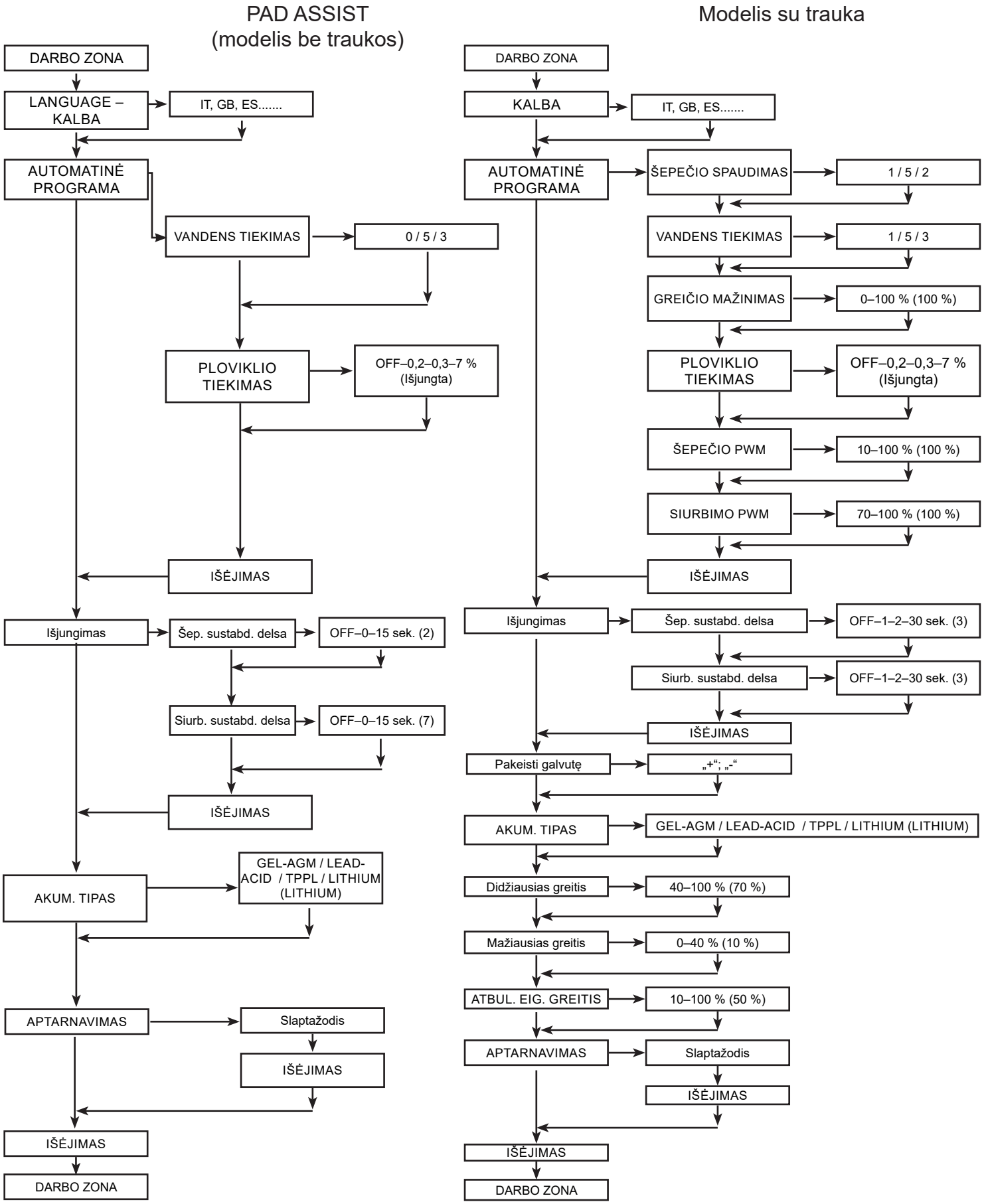

REKOMENDUOJAMOS ATSARGINĖS DALYS

T291	
Dalies numeris	Aprašymas
	T291 55 cm
1203954	MENTĖ, VALYTUVO, PRIEKINĖ, „LINATEX“ [STANDARTINĖ]
1203953	MENTĖ, VALYTUVO, GALINĖ, „LINATEX“ [STANDARTINĖ]
9015731	MENTĖ, VALYTUVO, „LINATEX“
1215611	MENTĖ, VALYTUVO, PRIEKINĖ, POLIURETANO
1215609	MENTĖ, VALYTUVO, GALINĖ, POLIURETANO
9015732	MENTĖ, VALYTUVO, POLIURETANO
9017761	ŠEPEČIO RINKINYS, DISKAS, ŠVEITIMO, 55 CM, 3 KAIŠČIŲ, POLIPROPILENO [STANDARTINIS]
SPPV01351	ŠEPEČIO RINKINYS, DISKAS, ŠVEITIMO, 55 CM, 3 KAIŠČIŲ, POLIPROPILENO, MINKŠTAS
9017763	PAVAROS RINKINYS, ŠVEISTUKAS, 55 CM, 3 KAIŠČIŲ
SPPV01460	ŠVEISTUKAS, GRANDYMO, 21,6/550, RUDAS [5 VNT.]
SPPV01442	ŠVEISTUKAS, ŠVEITIMO, 21,6/550 MĖLYNAS, [5 VNT.]
SPPV01433	ŠVEISTUKAS, BLIZGINIMO, 21,6/550, RAUDONAS [5 VNT.]
SPPV01415	ŠVEISTUKAS, POLIRAVIMO, 21,6/550, BALTAS [5 VNT.]
	Bendros dalys
BAAC00216	AKUMULIATORIUS, LiFePO4 24V50Ah EXIDE LTB24050 P
BAAC00214	AKUMULIATORIUS, LiFePO4 24V90Ah INVENTUS S24V90TRX
RTRT00577	RATAS D.200 [PAD ASSIST MODELIS]
897346	RATAS D.200 [MODELIS SU TRAUKA]
MECE00746	PLOKŠTĖ, EKRANO [PAD AST MODELIS]
MECE00810	PLOKŠTĖ, EKRANO [MODELIS SU TRAUKA]
MECE00733	PLOKŠTĖ, SPAUSDINTINĖ [PAD AST MODELIS]
MECE00786	PLOKŠTĖ, SPAUSDINTINĖ [MODELIS SU TRAUKA]
MOCC00465	TILTAS SU PAVARŲ DĖŽE, VARIKLIO RINKINYS [MODELIS SU TRAUKA]
9017743	ŠEPETĖLIŲ RINKINYS, VARIKLIO, TILTAS SU PAVARŲ DĖŽE [2 VNT.]
MOCC00449	VARIKLIS, ŠEPEČIO, [T291]
MEVR02923	ŠEPETĖLIŲ RINKINYS, ANGLINIAI, ŠEPEČIO VARIKLIS [4 VNT.]
9017716	VENTILIATORIUS, VARIKLIO
9017687	ŠEPETĖLIS, ANGLINIS, VAKUUMINIS VENTILIATORIAUS VARIKLIS
GUGO00509	VAKUUMINIO VARIKLIO TARPINĖ
9017712	ŽARNOS RINKINYS, IŠPYLIMO
FTDP00678	FILTRAS, VAKUUMINIO VARIKLIO
MTCR00107	GRANDINĖ, VALYTUVO, KĖLIMO
TBFX01069	ŽARNA, IŠPYLIMO, IŠPYLIMO REZERVUARO
9017718	VOŽTUVAS, VANDUO, SOLENOIDAS, 24 VDC
MPVR13036	VALYTUVO KĖLIMO RANKENA
9017788	RATUKAS, SUKAMASIS, 80 MM X 25 MM
9018501	RATAS, VALYTUVAS
MPVR01097	KABLYS, IŠPYLIMO ŽARNOS
PMVR06995	GALVUTĖ, IŠPYLIMO
MPVR12967	SVIRTIES UŽDARYMO DANGTELIS
KTRI06722	FILTRO TIRPALO REZERVUARAS

MECI00592	JUTIKLIS, TIRPALO REZERVUARO
MECI00662	JUTIKLIO LYGIS, IŠPYLIMO REZERVUARO
9018332	SAUGIKLIS, 50 A
897301	SAUGIKLIS 30 A OMEGA FT3030
KTRI06373	„Chem-Dose“ rinkinys (PASIRINKTINAI)
KTRI05244	Apsauga nuo purslų, 55 cm (PASIRINKTINAI) *
KTRI04848	Įrankių juosta (PASIRINKTINAI)
1069836	KABELIS, MAITINIMO, ĮKROVIKLIO [ES]
1032820	KABELIS, MAITINIMO, ĮKROVIKLIO [JK]
MEVR02964	RAKTAS, ELEKTRONINIS

* Rekomenduojama naudojant šveistukus.

LATVIEŠU
(Instrukciju tulkojums no oriģinālvalodas)

SATURA RĀDĪTĀJS

DROŠĪBAS INFORMĀCIJA....3
Drošības pasākumi....3
TEHNISKĀS SPECIFIKĀCIJAS T291....5
IEKĀRTAS IZMĒRI....7
DROŠĪBAS SIMBOLI....7
VISPĀRĪGĀ INFORMĀCIJA....8
Šīs rokasgrāmatas mērķis....8
Iekārtas identifikācija....8
Mašīnai pievienotā dokumentācija....8
TEHNISKĀ INFORMĀCIJA....9
Vispārīgs apraksts....9
Taust....9
Iespējams apdraudējums....9
Piederumi....9
RĪCĪBA UN UZSTĀDĪŠANA....10
Uz paliktņiem novietotas iekārtas celšana un transportēšana....10
Apskate pēc piegādes....10
Izpakošana....10
Akumulatora lādētāja izvēle....10
Akumulatori....10
Akumulatoru veidu ievietošana iekārtā....11
Akumulatora lādētāja iestatījumi....11
Akumulatori: uzstādīšana un savienošana....11
Akumulators: noņemšana....12
Gumijas skrāpja uzstādīšana un regulēšana....12
Gumijas skrāpja regulēšana....12
Suku uzstādīšana....13
Iekārtas celšana un transportēšana....13
Ātra iekārtas galvas maiņa....13
Ūdens/mazgāšanas līdzekļa tvertnes uzpildīšana....14
Severe Environment....14
ec-H2O NanoClean....15
ec-H2O NanoClean šķiduma plūsmas ātruma iestatīšana....15
PRAKTISKI NORĀDĪJUMI OPERATORAM....16
Mašīnas sagatavošana darbam....16
Vadības ierīču....16
Darbība....18
Daži noderīgi padomi, kā vislabāk izmantot grīdu mazgāšanas iekārtu ar žāvēšanas funkciju....18
Netīrā ūdens tvertnes iztukšošana....19
Ūdens/mazgāšanas līdzekļa tvertnes iztukšošana....19
BSI – Battery status indicator....19
Darba pabeigšana....19
Mašīnas pārvietošana, neveicot darbu....19
APKOPES INSTRUKCIJAS....20
Apkope – vispārīgie noteikumi....20
Vakuuma motora gaisa filtra tīrīšana....20
Netīrumu tvertnes tīrīšana....20
Netīrā ūdens tvertnes pludiņa tīrīšana....20
Ūdens/mazgāšanas līdzekļa tvertnes filtra tīrīšana....20
Gumijas skrāpja tīrīšana....20
Drošinātāju nomaiņa....21
Akumulatoru apkope un uzlāde....21
Gumijas skrāpja lāpstiņu nomaiņa....21
ec-H2O NanoClean ūdens kondicionēšanas kārtridža nomaiņa....22
Periodiskas pārbaudes....23
DĪKSTĀVES PERIODI....23
PROBLĒMU NOVĒRŠANA....24
DISPLEJĀ PARĀDĪTIE BRĪDINĀJUMI....25
TEHNISKĀ IZVĒLNE T291 - T391....26
IETEICAMĀS REZERVES DAĻAS....27

DROŠĪBAS INFORMĀCIJA

Drošības pasākumi

! BĪSTAMI

Pirms mašīnas iedarbināšanas un lietošanas, kā arī pirms jebkādas apkopes vai cita darba uzmanīgi izlasiet šo operatora rokasgrāmatu.

! UZMANĪBU

Stingri ievērojiet visus norādījumus, kas minēti šajā operatora rokasgrāmatā (īpaši tos, kas atzīmēti ar "Bīstami!" un "Brīdinājums!". Ievērojiet arī iekārtas drošības marķējumus (skatiet sadaļu "Drošības simboli".

Ražotājs neuzņemas nekādu atbildību par personu ievainojumiem vai īpašuma bojājumiem, kas radušies instrukciju neievērošanas dēļ.

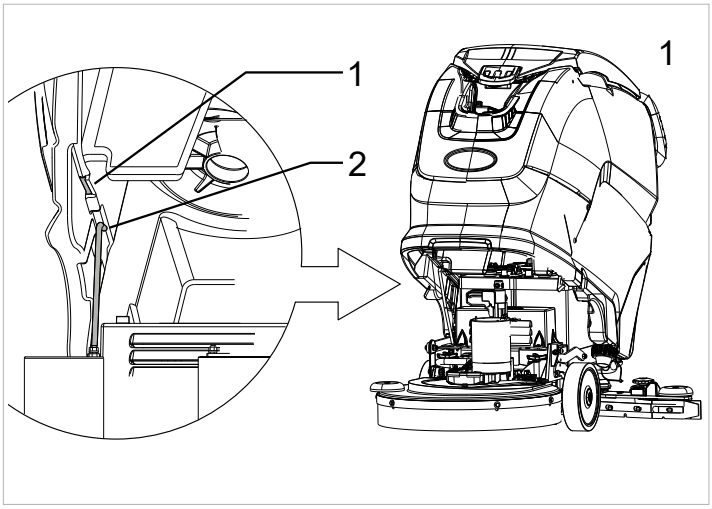

- ► Iekārtu drīkst lietot tikai viens cilvēks.
- ► Iekārtu drīkst lietot tikai personas, kas ir apmācītas, kuras ir pierādījušas savu spēju un ir pilnvarotas to lietot.
- ► Iekārtu nedrīkst izmantot nepilngadīgas personas.
- ► Vietā, kur veicat darbu, vienmēr pievērsiet uzmanību citiem cilvēkiem, īpaši bērniem.
- ► Bērni ir jāuzrauga, lai viņi nespēlētos ar šo iekārtu.
- ► Mašīna nav paredzēta izmantošanai tām personām (ieskaitot bērnus), kurām ir samazinātas fiziskās, sensorās vai garīgās spējas vai kurām trūkst pieredzes un zināšanu, ja vien tās neuzrauga persona, kas ir atbildīga par to drošību un ir saņēmusi instrukcijas par mašīnas lietošanu.

- ► Iekārtu nedrīkst izmantot citiem mērķiem kā tikai tiem, kam tā tieši paredzēta.
- ► Novērtējiet ēkas veidu, kurā iekārta tiks izmantota (piemēram, ķīmijas vai farmācijas ražošanas objekti, slimnīcas utt.), un nodrošiniet stingru atbilstošo drošības noteikumu un nosacījumu ievērošanu.
- ► Šī iekārta galvenokārt ir paredzēta komerciālam lietojumam, piemēram, viesnīcās, skolās, slimnīcās, rūpnīcās, veikalos, birojos un uzņēmumu telpās.
- ► Iekārtu drīkst izmantot tikai telpās.
- ► Brīdinājums — iekārta vienmēr jāuzglabā iekštelpās.
- ► Iekārta paredzēta izmantošanai temperatūrā no +4 °C līdz +40 °C. Kad šī iekārta netiek izmantota, to drīkst uzglabāt temperatūrā no +0 °C līdz +50 °C.
- ► Mašīna paredzēta darbam relatīvā mitruma līmenī no 30% līdz 95%.
- ► Iekārta darbojas maksimāli 2000 m augstumā.

- ► Paceļot tvertni, lai piekļūtu zem tās esošajam nodalījumam, vispirms iztukšojiet saturu, tad ievietojiet drošības kronšteinu (1. att., 2. ats.) tā korpusā (1. att., 1. ats.), lai nepieļautu tvertnes netīšu aizvēršanos.

! BĪSTAMI

Paceļot/nolaižot tvertnes, ievērojiet piesardzību, lai izvairītos no iespējamā saspiešanas risku. Pievērsiet uzmanību saspiešanas punktiem.

- ► Nekad neizmantojiet iekārtu, lai satīrītu uzliesmojošus vai sprāgstošus šķidrumus (piemēram, benzīnu, mazutu u.c.), skābes vai šķīdinātājus (piemēram, krāsas šķīdinātājus, acetonu u.c.), pat ja tie ir atšķaidīti.
- ► Neizmantojiet iekārtu nepietiekamā apgaismojumā, sprādzienbīstamā vidē, uz publiskiem ceļiem, tīrot veselībai bīstamus netīrumus (putekļus, gāzes utt.) vai nepiemērotā vidē.
- ► Nekad neuzsūciet degošus vai sakarsētus objektus.
- ► Neizmantojiet mašīnu tādu virsmu tīrīšanai, kuru slīpums pārsniedz datu plāksnītē norādīto.
- ► Nedarbiniet mašīnu uz tādām virsmām, kuru slīpums pārsniedz datu plāksnītē norādīto.
- ► Izmantojot iekārtu uz virsmām ar mazu slīpumu, nepārvietojiet to šķērseniski pret slīpumu, bet gan virziet iekārtu paralēli slīpuma virzienam, veicot uzmanīgus manevrus un neveicot U veida pagriezienus.
- ► Nekad nenovietojiet iekārtu stāvēšanai slīpumā.
- ► Nekad neatstājiet ieslēgtu mašīnu bez uzraudzības. Pirms mašīnas atstāšanas izslēdziet motorus, nodrošiniet, lai tā nevarētu netīši izkustēties, atvienojiet mašīnu no elektrotīkla elektroenerģijas padeves un izņemiet elektronisko atslēgu no tās ligzdas.
- ► Nekad neizmantojiet iekārtu cilvēku vai priekšmetu pārvadāšanai vai vilkšanai.
- ► Nevelciet iekārtu.
- ► Nekādā gadījumā nekad nenovietojiet uz iekārtas smagus priekšmetus.
- ► Nekad neaizsprostojiet gaisa ieplūdes un izplūdes atveres.
- ► Nekad nenoņemiet, nepārveidojiet vai neapejiet drošības ierīces.
- ► Nepatīkama pieredze liecina, ka nopietnus negadījumus var izraisīt dažādi personiski priekšmeti. Pirms darba sākšanas noņemiet rotaslietas, pulksteņus, kaklasaites u.c.
- ► Operatoram vienmēr jālieto individuālās aizsardzības līdzekļi: drošības priekšauts vai darba apģērbs, neslīdoši ūdensnecaurlaidīgi apavi, gumijas cimdi, aizsargbrilles un ausu aizsargi, kā arī maska elpošanas ceļu aizsardzībai.
- ► Izmantojot grīdas tīrīšanas līdzekļus, ievērojiet norādījumus un brīdinājumus uz pudeļu etiķetēm.
- ► Neizmantojiet tādus tīrīšanas līdzekļus, kas var izraisīt bīstamas reakcijas, tvaikus, siltumu utt.
- ► Netuviniet rokas kustīgajām daļām.
- ► Nekad nemazgājiet mašīnu ar ūdens strūklām.

- ► Pārliecinieties, vai iekārtas elektriskās īpašības (spriegums, frekvence, jauda), kas ir norādītas datu plāksnītē atbilst elektroenerģijas apgādei.
- ► Nodrošiniet, lai akumulatora lādētājam izmantotā elektroenerģi-

jas kontaktligzda būtu pievienota atbilstošai zemējuma sistēmai un aizsargāta ar termiski magnētiskajiem un paliekošās strāvas slēdžiem Nepareizas darbības vai kļūmes gadījumā zemējuma savienojums nodrošina elektriskās strāvas mazākās pretestības ceļu, samazinot strāvas trieciena risku.

- ► Akumulatora lādētājs, regulāri pārbaudiet, vai barošanas kabelis nav bojāts. Bojājuma gadījumā nelietojiet to un uzdodiet specializētam apkopes centram to nomainīt.
- ► Akumulatora lādētājs: veicot iekārtas apkopi, atvienojiet abus barošanas avotus (gan maiņstrāvas, gan līdzstrāvas).
- ► Atkārtoti lādējot akumulatoru, izmantojiet tikai ražotāja piegādāto lādētāju. Skatiet sadaļu “Akumulatori”.
- ► Ja ir novērojami īpaši spēcīgi magnētiskie lauki, novērtējiet to ietekmi uz vadības elektroniku.
- ► Jāievēro akumulatora ražotāja instrukcijas un piemērojamie tiesību akti.
- ► Lai izvairītos no virsmas strāvas noplūdes, akumulatori vienmēr jāuzglabā tīri un sausi.
- ► Aizsargājiet akumulatorus pret tādiem netīrumiem kā metālu putekļi.
- ► Nekad nenovietojiet uz akumulatoriem darbarīkus, jo tas var radīt īssavienojumu, izraisot akumulatoru sprādzienu.
- ► Izmantojiet tikai ražotāja piegādātos akumulatorus, jo citu veidu akumulatori var uzsprāgt, radot traumas cilvēkiem un īpašuma bojājumus. Tādu akumulatoru saraksts, ko var uzstādīt iekārtā, sniegts sadaļā “Akumulatori".
- ► Nekad nemēģiniet noņemt akumulatoru apvalku, lai pievienotu ūdeni vai skābi elementam(-iem) to iekšpusē.
- ► Ja ierīces ekspluatācija tiek izbeigta, noteikti izņemiet akumulatoru un parūpējieties, lai tas tiktu nosūtīts uz savākšanas punktu saskaņā ar spēkā esošajiem vides aizsardzības noteikumiem.
- ► Mašīnas darbības traucējumu un/vai bojājumu gadījumā nekavējoties to izslēdziet (atvienojot no akumulatora vai strāvas avota) un nemēģiniet to salabot; sazinieties ar ražotāja apstiprinātu servisa centru.
- ► Visas apkopes darbības jāveic vietā ar atbilstošu apgaismojumu un tikai pēc mašīnas atvienošanas no barošanas avota.
- ► Tīrīšanas un apkopes darbības, kuras var veikt iekārtas lietotājs, nedrīkst uzticēt bērniem, ja netiek veikta to uzraudzība.
- ► Lai garantētu, ka mašīna darbojas droši un bez problēmām, izmantojiet tikai oriģinālos piederumus un rezerves daļas, ko nodrošina ražotājs.
- ► Nekad neizmantojiet detaļas no citām mašīnām vai komplektiem.

Iekārta ir projektēta un konstruēta desmit gadu ilgam kalpošanas laikam, sākot no ražošanas datuma, kas norādīts datu plāksnītē. Pēc šī perioda neatkarīgi no tā, vai iekārta tikusi izmantota, tā jāutilizē saskaņā ar tiesību aktiem, kas ir spēkā tajā valstī, kur iekārta tikusi lietota. Pirms atbrīvošanās no iekārtas atvienojiet to no barošanas avota, iztukšojiet no visiem iespējamajiem šķidrumiem un notīriet.
Izstrādājums ir klasificēts kā EEIA tipa īpašie atkritumi, un tas atbilst jaunākās direktīvas (2002/96/EK EEIA) prasībām vides aizsardzības jomā.
Tas ir jāutilizē atsevišķi no sadzīves atkritumiem atbilstoši spēkā esošajiem likumiem un standartiem.
Pārliecinieties, ka visas iekārtas daļas, kas var radīt bīstamību īpaši bērniem, ir padarītas drošas.
Iespējams arī atgriezt iekārtu ražotājam, lai veiktu pilnīgu remontu.

TEHNISKĀS SPECIFIKĀCIJAS T291

			T291 (55CM) PALIKTŅA ATBALSTĪTĀJS (BĪDĀMS)	T291 55CM PIEDZIŅA
Tīrīšanas platums		mm	530	530
Gumijas skrāpju platums		mm	816	816
Tīrīšanas jauda stundā		m^2/h	1850	2915
Suku skaits		skaits	1	1
Sukas diametrs		mm	530	530
Maksimālais sukas spiediens		kg	11,2	11,2
Sukas griešanās ātrums		apgr./min	150	150
Sukas motora jauda		W	400	400
Piedziņas motora jauda		W	/	200
Vakuuma motora jauda		W	480	480
Kopējā iekārtas jauda vidējos darbības apstākļos (P_M)		W	768	1008
Maksimālais ātrums		km/h	3,5	5,5
Šķīduma tvertne		l	49	49
Netīrā ūdens tvertne		l	51	51
Priekšējā riteņa diametrs		mm	200	200
Aizmugurējā riteņa diametrs		mm	80	80
Pieļaujamais slīpums		%	2	2
Bruto svars (GVW)		kg	227	234
Transportēšanas svars bez akumulatoriem		kg	81	89
Transportēšanas svars ar akumulatoriem		kg	169	177
Akumulatoru skaits		skaits	1	1
Iekārtas spriegums V_M		V	24	24
Viena akumulatora ietilpība “BAT.LiFePO4 24V90Ah INVENTUS S24V90TRX” kods BAAC00214	Versijas ar ārēju akumulatora lādētāju	Ah	90	90
Barošanas spriegums (akumulatora uzlāde)		V	27,8 DC	27,8 DC
Maksimālā strāvas plūsma (akumulatora uzlāde)		A	40	40
Viena akumulatora ietilpība “BAT.LiFePO4 24V50Ah EXIDE LTB24050 P” kods BAAC00216	Versijas ar ārēju akumulatora lādētāju	Ah	50	50
Barošanas spriegums (akumulatora uzlāde)		V	27,8 DC	27,8 DC
Maksimālā strāvas plūsma (akumulatora uzlāde)		A	25	25
Elektrotīkla padeves spriegums	Versijas ar iebūvētu akumulatora lādētāju	V	100–240 V AC 50-60 Hz	100–240 V AC 50-60 Hz
Maks. strāva (ampēri) I		A	4,5	4,5
Iekārtas izmēri		mm	X=1327 Y=1033 Z=563	
Akumulatora nodalījuma izmēri (garums, platums, augstums)		mm	360 x 344 x 300	
Iepakojuma izmērs (garums, platums, augstums)		mm	1365 x 695 x 1146	
Akustiskais spiediens – DD pielikums (akustiskā trokšņa emisija) EN 60335-2-72: 2012		LpA (dBA)	69,5	69,5
Mērījumu nenoteiktība		K (dBA)	3	3
Vibrācijas līmenis (rokām) – IEC 60335-2-72		ahv $m/sek.^2$	≤2,5	≤2,5
Mērījumu nenoteiktība, k		$m/sek.^2$	/	/
Vibrācijas līmenis (ķermenim) IEC 60335-2-72		HBV $m/sek.^2$	/	/

Mērījumu nenoteiktība, k		m/sek.^{2}	/	/
Maksimālā ūdens un mazgāšanas līdzekļa temperatūra		°C	55	55
IP pakāpe		IP	IPX3	IPX3

Bruto svars (GVW): maksimālais pieļaujamais iekārtas svars, lietojuma gatavībā un ar visiem palīgpiederumiem. Iekārtas bruto svars ietver, kur piemērojams, mazgāšanas līdzekļa tvertni, kas ir pilna ar tīru ūdeni, tukšu netīrā ūdens tvertni (puspilnu otrreizējās pārstrādes sistēmu gadījumā), tukšus putekļu maisiņus, tvertni, kas piepildīta līdz tās nominālajai ietilpībai, lielākie ieteicamie akumulatori un visi piederumi, tādi kā kabeļi, šļūtenes, mazgāšanas līdzeklis, mopi un sukas.
Transportējamais svars: iekārtas svars, kas ietver akumulatorus, bet neietver izvēles daļas (piemēram, operatora kabīni, FOPS (konstrukcija aizsardzībai pret krītošiem objektiem), otrās un trešās sānu sukas un priekšējās sukas agregātu), svaigu ūdeni (skruberu vai kombinēto iekārtu gadījumā) un standarta operatora svaru (75 kg).
Dati var tikt mainīti bez iepriekšēja brīdinājuma
V, I: uzlādes / barošanas vērtības
V_M , P_M : iekārta darbībā (visas funkcijas aktīvas)

IEKĀRTAS IZMĒRI

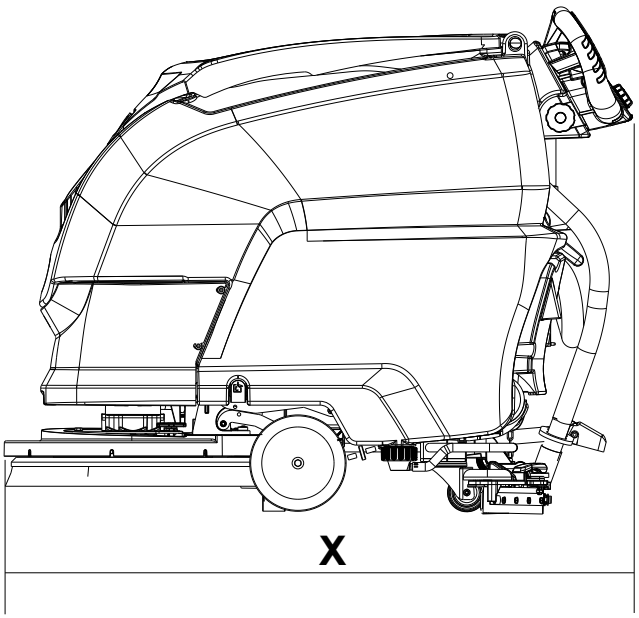

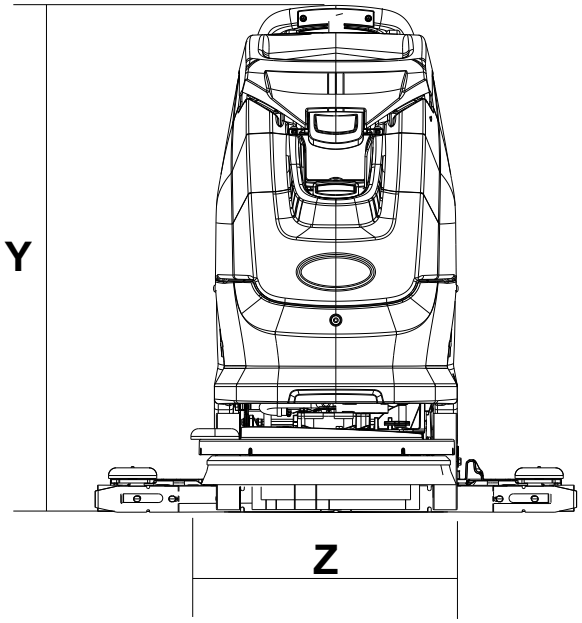

X-Y-Z: Skatiet tabulu “TEHNISKĀS SPECIFIKĀCIJAS”

DROŠĪBAS SIMBOLI

	MAKSIMĀLAIS SLĪPUMS
	IZLASIET OPERATORA ROKASGRĀMATU
	LĪDZSTRĀVAS SIMBOLS
	IZOLĀCIJAS KLASE, ŠĪ KLASIFIKĀCIJA ATTIECAS UZ IEKĀRTĀM, KO DARBINA AKUMULATORI.

	ZEMĒJUMA VIETA.
	ĀRĒJĀ AKUMULATORA LĀDĒTĀJA PIEVIENOŠANAS VIETA.
	NEMAZGĀJIET IEKĀRTU, TIEŠI APSMIDZINOT TO AR ŪDENI VAI IZMANTOJOT AUGSTSPIEDIENA ŪDENS STRŪKLU.
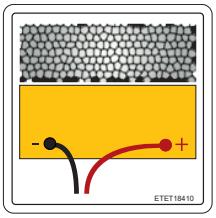	AKUMULATORA KABEĻA SAVIENOJUMS

VISPĀRĪGĀ INFORMĀCIJA

Šīs rokasgrāmatas mērķis

Šo rokasgrāmatu ir rakstījis ražotājs, un tā ir būtiska iekārtas[1] daļa.

Rokasgrāmatā aprakstīts iekārtas projektēšanas un konstruēšanas mērķis, kā arī visa vajadzīgā informācija, kas nepieciešama operatoriem[2].

Papildus šai rokasgrāmatai, kurā ir informācija operatoriem, ir pieejama cita specifiska informācija, kas paredzēta apkopes personālam[3].

Termini “pa labi” un “pa kreisi”, “pulksteņrādītāju virzienā” un “pretēji pulksteņrādītāju virzienam” attiecas uz iekārtas turpgaitas kustību.

Patstāvīga atbilstība instrukcijām šajā rokasgrāmatā garantē drošību operatoram un iekārtai, nodrošina zemas lietošanas izmaksas un augstas kvalitātes rezultātus, kā arī palielina iekārtas kalpošanas laiku. Neievērojot šīs instrukcijas, var radīt operatora ievainojumus vai iekārtas, grīdas un vides bojājumus.

Lai ātri atrastu interesējošo tēmu, skatiet satura rādītāju rokasgrāmatas sākumā.

Teksta daļas, kurām nepieciešams pievērst īpašu uzmanību, ir drukātas treknrakstā un ir ilustrētas ar simboliem.

! BĪSTAMI

Norāda, ka jārīkojas uzmanīgi, lai novērstu sekas, kuru dēļ var rasties smagi vai nāvējoši ievainojumi personālam.

! BRĪDINĀJUMS!

Norāda, ka jārīkojas uzmanīgi, lai novērstu sekas, kuru dēļ var rasties iekārtas vai darba vietas bojājumi, kā arī finansiāli zaudējumi.

! INFORMĀCIJA

Ļoti svarīga informācija

Saskaņā ar uzņēmuma politiku par pastāvīgu produktu uzlabošanu un atjauninināšanu ražotājs patur tiesības veikt izmaiņas bez iepriekšēja paziņojuma.

Šajā rokasgrāmatā iekļautā informācija ir pareiza un ticama, pat ja mašīna var būtiski atšķirties no šajā dokumentā ievietotajiem attēliem.

Iekārtas identifikācija

Datu plāksnītē norādīta šāda informācija:

- ► Ražotāja nosaukums.
- ► Modelis
- ► Sērijas numurs.
- ► Ražošanas gads.
- ► Strāvas padeves spriegums (uzlādes/barošanas vērtība)
- ► Strāvas intensitāte (uzlādes vērtība)
- ► Bruto svars.
- ► IP aizsardzības pakāpe.
- ► Iekārtas spriegums (vidējos darbības apstākļos)
- ► Iekārtas jauda (vidējos darbības apstākļos)
- ► Maksimālais pieļaujamais slīpums.

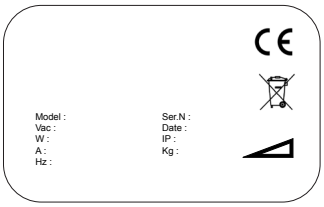

Mašīnai pievienotā dokumentācija

- ► Operatora rokasgrāmata
- ► CE atbilstības sertifikātu;
- ► Akumulatora lādētāja rokasgrāmata.
- ► Sienas diagramma.
- ► Apvienotās Karalistes strāvas vadu nomaiņas instrukcijas.

1 Termins "mašīna" šajā rokasgrāmatā aizstāj tirdzniecības nosaukumu.

2 Personas, kas ir atbildīgas par iekārtas izmantošanu un neveic darbības, kurām nepieciešamas konkrētas tehniskās iemaņas.

3 Personas ar pieredzi, tehnisko izglītību un zināšanām par likumdošanu un standartiem. Šīs personas spēj veikt visas nepieciešamās darbības, kā arī iekārtas ekspluatācijas, uzstādīšanas, izmantošanas un apkopes darbību veikšanas laikā atpazīt iespējamos riskus un no tiem izvairīties.

TEHNISKĀ INFORMĀCIJA

Vispārīgs apraksts

Šī ir grīdu mazgāšanas iekārta, kas paredzēta horizontālu, gludu vai mēreni raupju un bez šķēršļu grīdas virsmu slaucīšanai, mazgāšanai un žāvēšanai sabiedriskās un ražošanas telpās.

Grīdu mazgāšanas iekārta ar žāvēšanas funkciju uz grīdas pareizā koncentrācijā izkliedē ūdeni un mazgāšanas līdzekli un pēc tam to noberž, lai noņemtu netīrumus. Iekārta var tikt pielāgota dažādām grīdas un netīrumu kombinācijām, rūpīgi izvēloties mazgāšanas līdzekli un sukas (vai abrazīvos diskus) no plašā piederumu klāsta.

Iekārtai pievienotā sūkšanas sistēma žāvē grīdu pēc mazgāšanas, izmantojot sūkšanas motoru, kas netīrā ūdens tvertnē rada zemu spiedienu. Gumijas skrāpis, kas savienots ar tvertni, savāc netīro ūdeni.

Taust.

Galvenās iekārtas daļas ir šādas:

- ► Tvertne (2. att., 1. ats.) satur tīra ūdens un tīrīšanas līdzekļa maisījumu un glabā netīro ūdeni, kas pēc mazgāšanas paņemts no grīdas.
- ► Vadības panelis (2. att., 2. ats.).
- ► Galvas mezgls (2. att., 3. ats.); galvenais elements ietver sukas/veltņus, kas izplata mazgāšanas līdzekli uz grīdas un noņem netīrumus.
- ► Gumijas skrāpju mezgls (2. att., 4. ats.) noslauka un izžāvē grīdu, savācot ūdeni.

Iespējams apdraudējums

- ► Vadības panelis: ievainojumu gūšanas risks īssavienojumu dēļ.
- ► Tvertņu mezgls: lietojot noteiktus mazgāšanas līdzekļus, pastāv risks iegūt acu, ādas, gļotādas un elpceļu kairinājumus un asfiksiju. Bīstamība, ko rada netīrumi, kas savākti no apkārtējās vides (baktērijas un ķīmiskās vielas). Saspiešanas risks starp divām tvertnēm, kad netīrā ūdens tvertne tiek novietota mazgāšanas līdzekļa tvertnes augšpusē.
- ► Mazgāšanas galvu mezgls: bīstamība sukas griešanās dēļ.
- ► Priekšējie/aizmugurējie riteņi: saspiešanas risks starp riteņiem un šasiju.
- ► Motora/akumulatoru nodalījums: ierīces uzlādes laikā iespējams īssavienojuma risks starp akumulatora spailēm un ūdeņradi.

Piederumi

- ► Mīkstās un cietās sukas.
- ► “Severe Environment” tvertne.

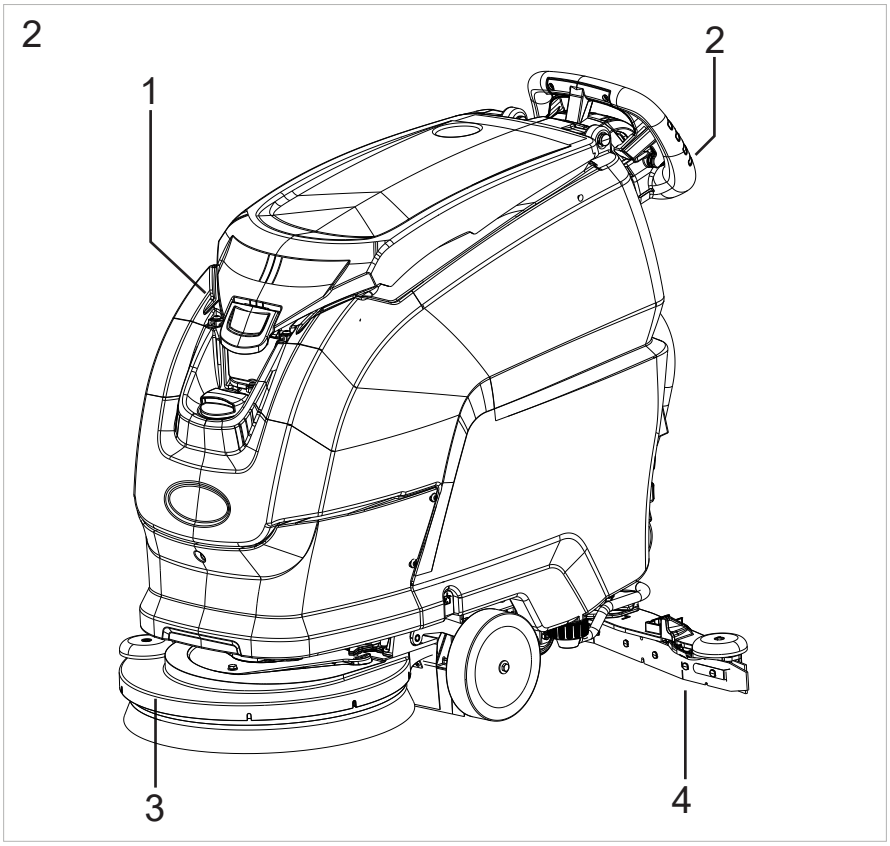

RĪCĪBA UN UZSTĀDĪŠANA

Uz paliktņiem novietotas iekārtas celšana un transportēšana

! BRĪDINĀJUMS

Veicot jebkādas pacelšanas darbības, pārliecinieties, ka uz paliktņiem novietotā iekārta ir stingri nostiprināta, lai izvairītos no apgāšanās vai nejaušas iekārtas nokrišanas.

Iekārtu drīkst iekraut transportlīdzekļos vai izkraut no tiem tikai pietiekami apgaismotās vietās.

Iekārta ir iepakota uz ražotāja koka paletes. Mašīna jāiekrauj pārvadāšanas transportlīdzeklī, lietojot piemērotu aprīkojumu (skatiet Direktīvu 2006/42/EK un turpmākos labojumus un/vai papildinājumus). Izkraujot mašīnu galamērķī, jāizmanto līdzīgi līdzekļi.
Iekārtas korpusu, kas izvietots uz paletēm, drīkst pacelt tikai, izmantojot autokrāvēju. Rīkojieties uzmanīgi, lai iekārta netiktu bojāta vai apgāzta.

Apskate pēc piegādes

Kad pārvadātājs piegādā iekārtu, pārbaudiet, vai iepakojums un iekārta ir vesela un nebojāta. Ja mašīna ir bojāta, informējiet pārvadātāju par bojājumiem un pirms preces apstiprināšanas atrunājiet tiesības (rakstiskā veidā) pieprasīt kompensāciju par bojājumu.

Izpakošana

! BRĪDINĀJUMS

Iekārtas izpakošanas laikā operatoram jālieto nepieciešamie individuālās aizsardzības līdzekļi (cimdi, aizsargbrilles u.c.), lai ierobežotu ievainojumu risku.

Iekārtas izpakošanas laikā rīkojieties atbilstoši tālāk sniegtajiem norādījumiem.

- ► Izmantojot šķēres vai asknaibles, pārgrieziet un noņemiet plastmasas auklas.
- ► Noņemiet kartona iepakojumu.
- ► noņemiet maisus no akumulatora nodalījuma un pārbaudiet, vai tajos ir šāds saturs:
  lietošanas un apkopes rokasgrāmatas, akumulatora lādētāja operatora rokasgrāmata; īsā pamācība; atbilstības deklarācija;
  2 x elektroniskās atslēgas;
- ► Noņemiet metāla balsteņus, kas nostiprina priekšējos riteņus, un iekārtas šasiju pie paliktņa. **Lai noņemtu metāla balsteņus, kas nostiprina rāmi pie paliktņa, atskrūvējiet skrūvi, paceliet un pagrieziet tvertni uz aizmuguri; pēc tam veiciet noņemšanu.**
- ► Izmantojot rampu, nobīdiet mašīnu no paliktņa ar aizmuguri pa priekšu. Mašīnu nedrīkst celt.
- ► Izpakojiet sukas.
- ► Notīriet mašīnas ārpusi, ievērojot drošības noteikumus.

Kad iekārta ir pilnībā izpakota, veiciet akumulatoru uzstādīšanu (skatiet sadaļu "**Akumulatori: uzstādīšana un savienošana**").

Ja vēlaties, iepakojuma elementus var saglabāt, jo tos var izmantot atkārtoti, lai nodrošinātu iekārtas aizsardzību, ja tā tiek pārvietota uz citu vietu vai remontdarbnīcu.
Ja iepakojumu nesaglabājat, tas jāutilizē atbilstoši spēkā esošajiem noteikumiem.

Akumulatora lādētāja izvēle

! UZMANĪBU

Atkārtoti uzlādējot, izmantojiet tikai ražotāja piegādāto akumulatora lādētāju. Skatiet sadaļu ar nosaukumu "Akumulatori".

Akumulatori

! BĪSTAMI

Izmantojiet tikai ražotāja piegādātos akumulatorus, jo citu veidu akumulatori var uzsprāgt, radot traumas cilvēkiem un īpašuma bojājumus.

! UZMANĪBU

Nelietojiet NEUZLĀDĒJAMUS akumulatorus!

! IEVĒRĪBAI

Tādu akumulatoru, ko var uzstādīt iekārtā, un attiecīgi lietojamo lādētāju saraksts atspoguļots turpmākajā tabulā.

LITIJA akumulatoru priekšrocība salīdzinājumā ar svina skābes akumulatoriem ir tā, ka tiem ir daudz mazāka jutība pret uzlādes cikliem. Šo akumulatoru darbmūžs tiek mērīts "jaudas izmantošanas ciklos", kas nozīmē, ka tos var uzlādēt un izlādēt daļēji bez negatīvas ietekmes uz paredzamo darbmūža ilgumu.
LITIJA akumulatori nodrošina ilgāku kalpošanas laiku par citiem, un tiem ir mazāka jutība pret ārēju faktoru ietekmi, pateicoties akumulatoru pārvaldības sistēmai (BMS), kas pasargā tos no pārslodzes, pārmērīgas izlādes un ekstremālas temperatūras.

INVENTUS AKUMULATORS kods BAAC00214 - BAT.LiFePO4 24V90Ah INVENTUS S24V-90TRX	iebūvēts akumulatora lādētājs: kods BACA00303 - C.B.C-BHD1-XR-P-24-13 CT51 CE LI-INVENTUS
	ārējs akumulatora lādētājs: BACA00317 - C.B.CBHF2-XP-M 24V40A CE+UL+CEC LI-INV.
EXIDE AKUMULATORS: kods BAAC00216- BAT.LiFePO4 24V50Ah EXIDE LTB24050 P	iebūvēts akumulatora lādētājs: kods BACA00316 - C.B.C-BHD1-XR-P-24-13 CT51 CE LI-EXIDE
	ārējs akumulatora lādētājs: kods BACA0318 - C.B.C-BHF2-XP-M 24V40A CE+UL+-CEC LI-EXIDE

Akumulatoru veidu ievietošana iekārtā

! IEVĒRĪBAI

Kad iekārta tiek piegādāta ar ievietotu akumulatoru, iestatījumi ir iepriekšēji iestatīti rūpnīcā.

Mašīna ir gatava darbam.

! UZMANĪBU

Ja iekārtas tiek piegādātas bez akumulatoriem, iekārta rūpnīcā pēc noklusējuma ir iestatīta atbilstoši LITIJA akumulatoriem. Atkarībā no atlasītā akumulatora veida (WET - GEL/AGM - LITHIUM) iekārtas akumulatoru parametri JĀATJAUNINA, ja tie atšķiras no rūpnīcas iestatījumiem.

! IEVĒRĪBAI

Izpildiet tālāk sniegtos norādījumus, lai iestatītu mašīnas loģikas iestatījumiem atbilstoši uzstādītā akumulatora veidam.

skatiet sadaļu “Tehniskā izvēlne”

Akumulatora lādētāja iestatījumi

! UZMANĪBU

Ja iekārtas piegādātas bez akumulatoriem vai akumulatoru lādētājiem, skatiet sadaļu “Akumulatori”, lai izvēlētos atbilstošu akumulatoru un akumulatora lādētāju.

! IEVĒRĪBAI

Ja mašīna tiek piegādāta ar uzstādītu akumulatoru un akumulatora lādētāju, akumulatora lādētāja iestatījumi ir iepriekšēji iestatīti rūpnīcā. Mašīna ir gatava darbam.

! UZMANĪBU

Ja iekārta tiek piegādāta bez akumulatora, taču aprīkota ar akumulatora lādētāju, akumulatora lādētājs rūpnīcā noklusējuma konfigurācijā ir iestatīts atbilstoši INVENTUS zīmola LITHIUM akumulatoriem.

Ja ir paredzēts uzstādīt cita veida akumulatoru, akumulatora lādētāja iestatījums JĀMAINA, un tādā gadījumā jāsazinās ar TENNANT apstiprinātu apkopes tehniķi.

Ja šie norādījumi netiek ievēroti, var rasties akumulatora bojājumi. Atkarībā no atlasītā akumulatora veida (WET, GEL/AGM vai LITHIUM) mašīnas akumulatora parametri JĀMAINA, ja tie atšķiras no rūpnīcas iestatījumiem. Norādījumus skatiet sadaļā “Tehniskā izvēlne”.

Akumulatori: uzstādīšana un savienošana

! IEVĒRĪBAI

Akumulatora uzstādīšana un pievienošana/izņemšana jāuztic TENNANT apstiprinātam apkopes tehniķim (turpmāk tekstā “kvalificēts tehniķis”)

! BĪSTAMI

Veicot akumulatoru uzstādīšanu vai jebkādu akumulatora apkopi, kvalificētajam tehniķim jālieto individuālās aizsardzības līdzekļi (cimdi, aizsargbrilles, darba apģērbs u. c.), lai ierobežotu negadījumu risku. Izvairieties no atklātas liesmas, akumulatora polu īssavienojuma, neradiet dzirksteļošanu, kā arī nesmēķējiet.

! BĪSTAMI

Pirms akumulatora uzstādīšanas un pievienošanas noņemiet elektronisko atslēgu no vadības paneļa.

Pārliecinieties, vai akumulatora pozitīvajiem poliem ir pievienotas tikai tās spailes, kas apzīmētas ar simbolu "+". Nepārbaudiet akumulatoru uzlādi, veidojot īssavienojumu (dzirksteles).

Rūpīgi un precīzi ievērojiet tālāk dotos norādījumus, ņemot vērā, ka, akumulatora īssavienojuma gadījumā, pastāv tā eksplozijas risks.

! BĪSTAMI

Pirms atbrīvojat skrūves gredzenu tvertnes atvēršanas kabelī, kas ir atļauts tikai, lai veiktu akumulatora uzstādīšanu/nomaiņu, pārliecinieties, vai iekārta stāv uz pilnībā horizontālas virsmas.

Pēc iepriekš aprakstīto darbību veikšanas ieskrūvējiet skrūves gredzenu cilpā, kas norādīta ar melno bultiņu (skatiet attēlu turpinājumā), un nostipriniet karabīnes skrūvi ar sešstūra atslēgu tā, lai pēc tam to nevarētu manuāli atvērt.

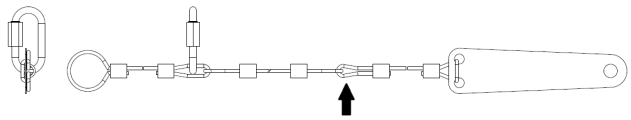

- ► Sagāziet tvertni atpakaļ, pēc tam ievietojiet akumulatorus nodalījumā tā, kā tas norādīts turpinājumā.
- ► Pievienojiet elektroinstalācijas spailes akumulatora poliem, pievelciet spailes pie poliem un pārklājiet ar vazelīnu.
- ► Aizveriet tvertni darba pozīcijā.
- ► Izmantojot iekārtu, izpildiet tālāk sniegtos norādījumus.

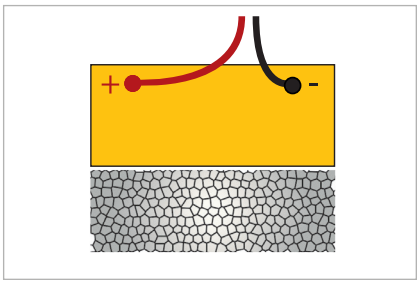

Akumulators: noņemšana

! IEVĒRĪBAI

Akumulatora uzstādīšana un pievienošana/izņemšana jāuztic TENNANT apstiprinātam apkopes tehniķim (turpmāk tekstā "kvalificēts tehniķis")

! BĪSTAMI

Veicot akumulatoru uzstādīšanu vai jebkādu akumulatora apkopi, kvalificētajam tehniķim jālieto individuālās aizsardzības līdzekļi (cimdi, aizsargbrilles, darba apģērbs u. c.), lai ierobežotu negadījumu risku. Izvairieties no atklātas liesmas, akumulatora polu īssavienojuma, neradiet dzirksteļošanu, kā arī nesmēķējiet.

! BĪSTAMI

Pirms atbrīvojat skrūves gredzenu tvertnes atvēršanas kabelī, kas ir atļauts tikai, lai veiktu akumulatora uzstādīšanu/nomaiņu, pārliecinieties, vai iekārta stāv uz pilnībā horizontālas virsmas.

Pēc iepriekš aprakstīto darbību veikšanas ieskrūvējiet skrūves gredzenu cilpā, kas norādīta ar melno bultiņu (skatiet attēlu turpinājumā), un nostipriniet karabīnes skrūvi ar sešstūra atslēgu tā, lai pēc tam to nevarētu manuāli atvērt.

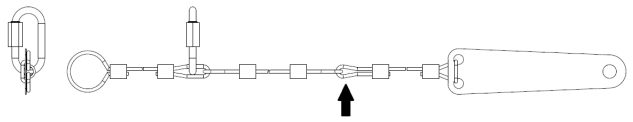

! UZMANĪBU

Noņemot akumulatorus, pārliecinieties, vai akumulatora lādētājs ir atvienots no strāvas kontaktligzdas

- ► Atvienojiet akumulatora kabeļa terminālus no akumulatora poliem.
- ► Ja nepieciešams, atvienojiet ierīces, kas nostiprina akumulatoru pie mašīnas pamatnes.
- ► Izceliet akumulatorus no nodalījuma, izmantojot piemērotu aprīkojumu.

Gumijas skrāpja uzstādīšana un regulēšana

Nolaidiet gumijas skrāpi, izmantojot sviru (3. att., 1. ats.).

Atskrūvējiet abas gumijas skrāpja skavas pogas (3. att., 3. ats.), ievietojiet gumijas skrāpi balsta spraugās (3. att., 2. ats.), pēc tam pievelciet abas pogas (3. att., 3. ats.) un pievienojiet vakuuma šļūteni (3. att., 4. ats.) pie gumijas skrāpja.

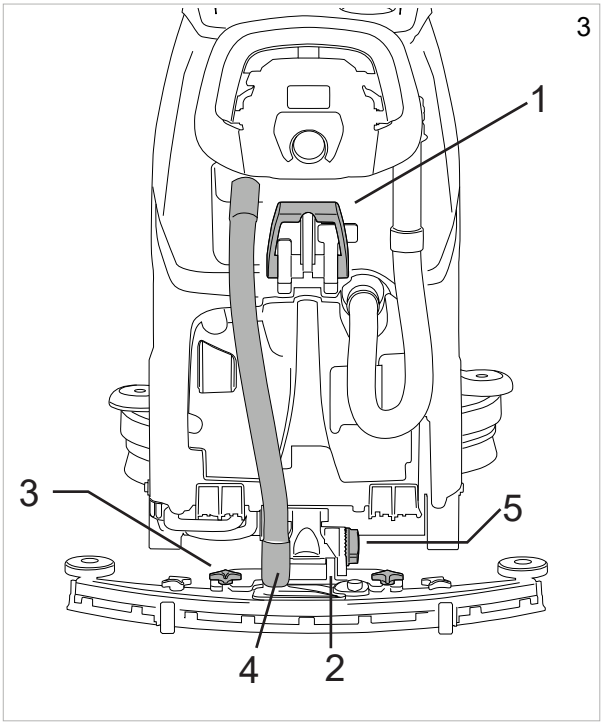

Gumijas skrāpja regulēšana

Gumijas skrāpja lāpstiņas nokasa no grīdas ūdens un mazgāšanas līdzekļa kārtu, kā arī sagatavo grīdu žāvēšanai. Laika un pastāvīgas slaucīšanas darbības laika gaitā lāpstiņas mala saskarē ar grīdu noapaļojas un saplaisā, samazinot žāvēšanas efektivitāti, tādēļ ar laiku lāpstiņa jānomaina. Nodiluma stāvoklis jāpārbauda bieži.

Nevainojamai žāvēšanai gumijas skrāpis jāpieregulē, kā parādīts attēlā, lai darbības laikā aizmugurējās lāpstiņas mala liektos aptuveni 45° leņķī attiecībā pret grīdu jebkurā vietā visā tās garumā. Lāpstiņu leņķi var pielāgot, griežot grozāmpogu (3. att., 5. ats.).

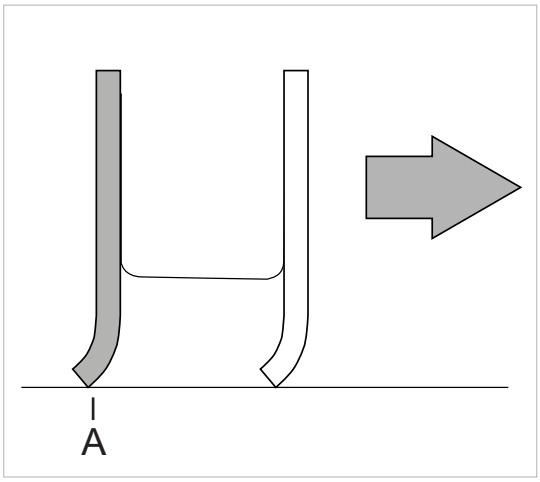

Suku uzstādīšana

Automātiska sukas savienošana, versija "Bez vilces" (4. att.)**:** paceliet iekārtas galvu, nospiežot pacelšanas pedāli uz leju un pa kreisi, pēc tam, izmantojot funkciju selektoru, atlasiet vadības pogu Brush (Suka), atbalstiet suku pret grīdu iekārtas priekšā un centrējiet ar iekārtas galvu. Nolaidiet iekārtas galvu, nospiežot pacelšanas pedāli uz leju un pa labi, un atkārtoti darbiniet piedziņas sviru, līdz suka automātiski savienojas ar atloka rumbu. Ja darbība nebija sekmīga, atkārtojiet to, vēlreiz nospiežot sviru un atkārtojot centrēšanas procedūru. Abrazīvo/mikrošķiedras disku lietošana: novietojiet abrazīvo/mikrošķiedras disku uz rotējošo spilventiņu piedziņas diska un izpildiet sukas un gumijas skrāpja uzstādīšanas darbības atbilstoši aprakstītajiem suku uzstādīšanas norādījumiem grīdu mazgāšanas iekārtai ar žāvēšanas funkciju.

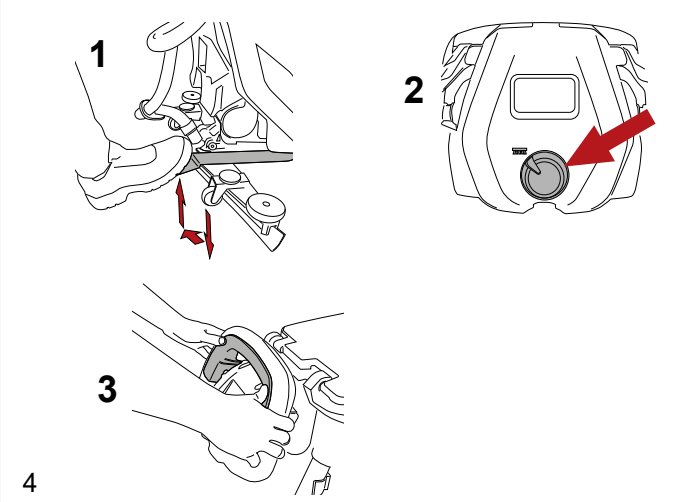

Automātiska sukas savienošana, versija "Ar elektrisko vilci" (5. att.)**:** paceliet iekārtas galvu, nospiežot pacelšanas pedāli uz leju un pa kreisi, atbalstiet suku pret grīdu iekārtas priekšā un salāgojiet to ar iekārtas galvu. Nolaidiet iekārtas galvu, nospiežot galvas pacelšanas pedāli uz leju un pa labi, pagrieziet selektoru pozīcijā "OFF" (Izsl.), vienu reizi nospiediet pogu "SET" (Iestatīt) un pēc tam nospiediet pogu "+", un iekārta veiks savienošanas secību. Abrazīvo/mikrošķiedras disku lietošana: novietojiet abrazīvo/mikrošķiedras disku uz rotējošo spilventiņu piedziņas diska un izpildiet sukas un gumijas skrāpja uzstādīšanas darbības atbilstoši aprakstītajiem suku uzstādīšanas norādījumiem grīdu mazgāšanas iekārtai ar žāvēšanas funkciju.

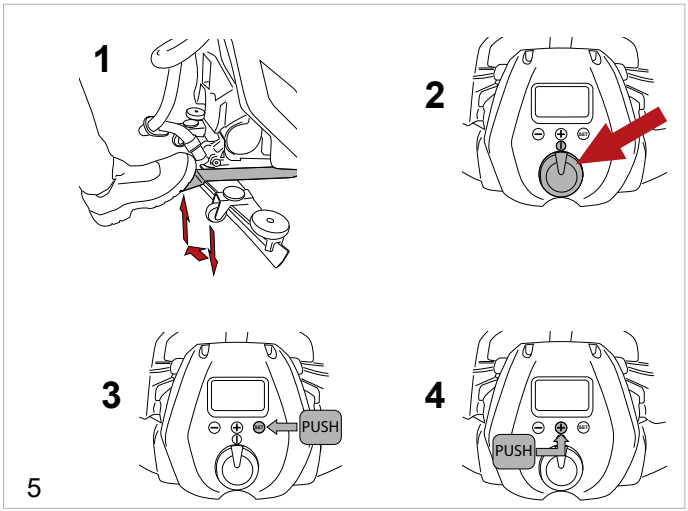

Automātiskā sukas atbrīvošana (6. att.)**:** paceliet iekārtas galvu, nospiežot galvas pacelšanas pedāli uz leju un pa kreisi, pagrieziet selektoru pozīcijā "OFF" (Izsl.), vienreiz nospiediet pogu "SET" (Iestatīt), un pēc tam nospiediet pogu "-", un iekārta pabeigs atbrīvošanas secību.

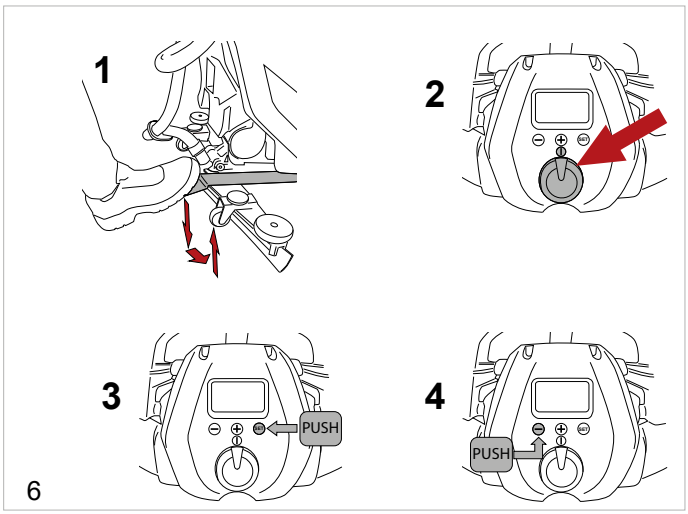

Iekārtas celšana un transportēšana

! BRĪDINĀJUMS

Visas tālāk aprakstītās darbības jāveic vietā ar atbilstošu apgaismojumu un jāveic situācijai vispiemērotākie drošības pasākumi. Operatoram vienmēr jāizmanto individuālās aizsardzības līdzekļi.

Iekraujot mašīnu transportlīdzeklī, rīkojieties šādi:

- ► Iztukšojiet tvertnes.
- ► Izņemiet akumulatorus.
- ► Uzstumiet iekārtu uz paliktņa, izmantojot slīpu rampu, pēc tam nostipriniet priekšējos riteņus un šasiju, izmantojot komplektācijā iekļautos stiprinājumus. Mašīnu nedrīkst celt.
- ► Paceliet paliktni (ar mašīnu), izmantojot autokrāvēju, un iekraujiet to transportlīdzeklī.
- ► Noenkurojiet iekārtu transportlīdzeklī vai transportētājā ar kabeļiem, kas savienoti ar paleti un pašu iekārtu.

Ātra iekārtas galvas maiņa

Lai mainītu mazgāšanas galvu, rīkojieties šādi.

Iekārtas galvas noņemšana.

- ► Nolaidiet iekārtas galvu.
- ► Atvienojiet iekārtas galvu elektriski no iekārtas elektroshēmas, izņemot norādīto savienotāju (5. att., 1. ats.) un atdalot motora/-u savienotāju.
- ► Atveriet āķi (7. att., 2. ats.).
- ► Atskrūvējiet abas grozāmpogas (7. att., 3. ats.).
- ► Noņemiet iekārtas galvu.

Galvas uzstādīšana

- ► Veciet iepriekš minētās darbības pretējā secībā.

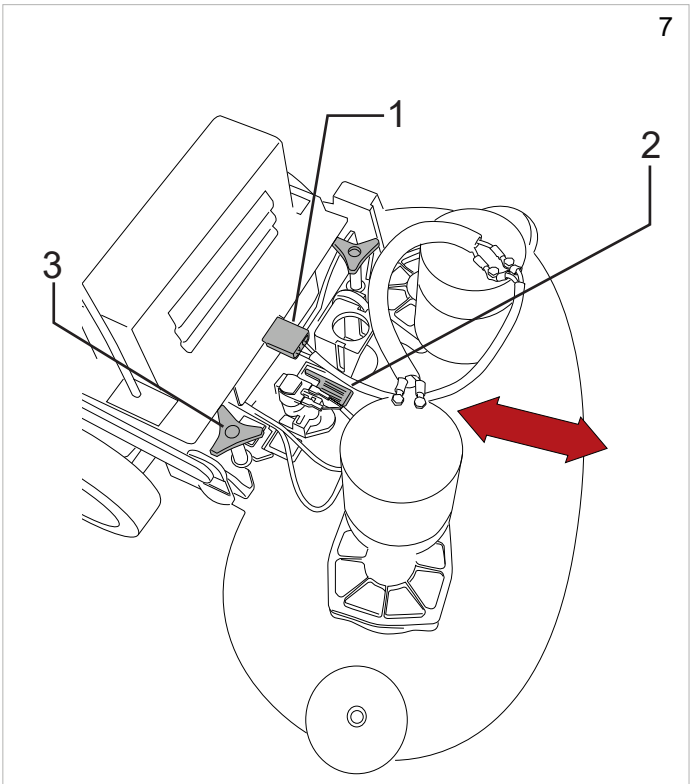

Ūdens/mazgāšanas līdzekļa tvertnes uzpildīšana

! BRĪDINĀJUMS

Izmantojot ierīci "Severe Environment", ūdens/mazgāšanas līdzekļa tvertnei jābūt uzpildītai TIKAI AR ŪDENI, kura temperatūra ir starp +4°C / 39,2°F un 55°C / 131°F.

NELEJIET tvertnē mazgāšanas līdzekļa šķīdumu.

! BRĪDINĀJUMS

Izmantojot ierīci ec-H2O NanoClean, ūdens/mazgāšanas līdzekļa tvertnei jābūt uzpildītai TIKAI AR tīru, aukstu ŪDENI, kura temperatūra ir < 21°C / 70°F.

NELEJIET tvertnē mazgāšanas līdzekļa šķīdumu.

! BĪSTAMI

Uzliesmojoši šķidrumi var izraisīt sprādzienu vai ugunsgrēka. Nelejiet tvertnē uzliesmojošus šķidrumus.

! BRĪDINĀJUMS

Uzpildiet tvertni ar mazgāšanas līdzekli, kura temperatūra ir starp +4°C / 39,2°F un 55°C / 131°F.

! BRĪDINĀJUMS

Mašīna ir paredzēta lietojumam ar komplektā piegādātajiem vai ražotāja ieteiktajiem mazgāšanas līdzekļiem. Citu mazgāšanas līdzekļu vai ķimikāliju lietošana var ietekmēt mašīnas drošību.

! BRĪDINĀJUMS

Izvēlētais mazgāšanas līdzeklis jālieto saprātīgi, atbilstoši uz produkta iepakojuma sniegtajiem norādījumiem.

! BRĪDINĀJUMS

No ieteicamo produktu klāsta izvēlieties to, kas vislabāk piemērots paredzētajai beršanas darbībai, un atšķaidiet to ar ūdeni atbilstoši norādījumiem, kas sniegti uz produkta iepakojuma vai katalogā.

Pirms tvertnes uzpildes uzsākšanas atskrūvējiet vāciņu (8. att., 2. ats.) un atveriet krānu (8. att., 3. ats.) šļūtenē (8. att., 1. ats.). Secīgi veicot šīs darbības, no šļūtenes/tvertnes tiks izvadīts gaiss un uzpildīšanas laikā varēs pārbaudīt ūdens/mazgāšanas līdzekļa līmeni tvertnē tieši no atklātās šļūtenes. Uzpildiet tvertni, izmantojot tam paredzēto atvērumu (9. att.). Iekārta ir aprīkota ar graduētu mērīšanas vāciņu, ko var izmantot, lai atšķaidītu mazgāšanas līdzekli tvertnē. Ja tvertne būs tukša, displejā būs redzams attiecīgs brīdinājuma ziņojums – skatiet sadaļu **"Displejā parādītie brīdinājumi"**; lai atsāktu darbību, funkciju selektors jāpagriež uz OFF (Izsl.) (jāveic kļūdu atiestate). Kad šī darbība ir pabeigta, aizveriet krānu (8. att., 3. ats.) un pievelciet vāciņu (8. att., 2. ats.).

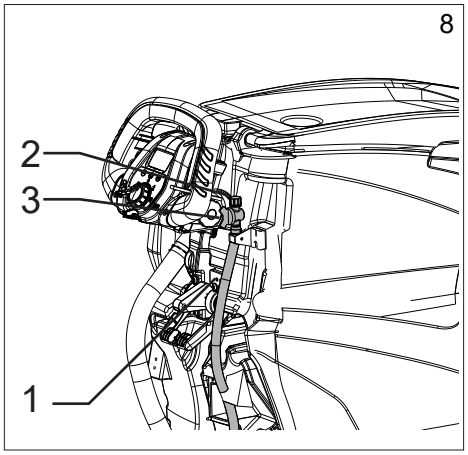

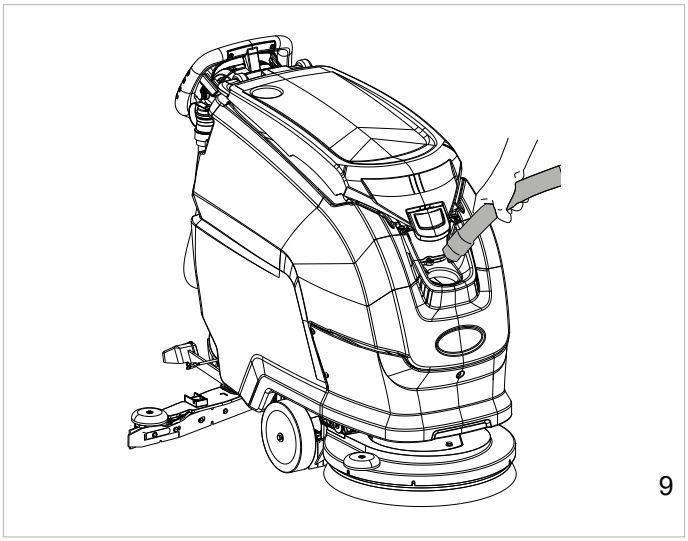

Severe Environment

! BĪSTAMI

Uzliesmojoši šķidrumi var izraisīt sprādzienu vai ugunsgrēka. Nelietojiet uzliesmojošus šķidrumus.

! BRĪDINĀJUMS

Mašīna ir paredzēta lietojumam ar komplektā piegādātajiem vai ražotāja ieteiktajiem mazgāšanas līdzekļiem. Citu mazgāšanas līdzekļu vai ķimikāliju lietošana var ietekmēt mašīnas drošību.

! BRĪDINĀJUMS

Izmantojot ierīci "Severe Environment", ūdens/mazgāšanas līdzekļa tvertnei jābūt uzpildītai TIKAI AR ŪDENI, kura temperatūra ir starp +4°C / 39,2°F un 55°C / 131°F.

NELEJIET mazgāšanas līdzekli ūdens/mazgāšanas līdzekļa tvertnē.

Beršanas sistēmas “Severe Environment” gadījumā ar mazgāšanas līdzekli var rīkoties atsevišķi no ūdens/mazgāšanas līdzekļa tvertnes. Sistēmu var aktivizēt vai deaktivizēt jebkurā laikā, un tā spēj samaisīt mazgāšanas līdzekli ar ūdeni ar 0,2%–7% attiecības precizitāti (rūpnīcas iestatījums 2%).

Piepildiet tvertni “Severe Environment” ar mazputojošu mazgāšanas līdzekli piemērotā koncentrācijā (10. att.).

Piezīme: Skatiet Vadības sadaļu, lai iegūtu informāciju, kā darbojas Severe Environment mazgāšanas sistēma, atsauce - “Brush” (Sukas) režīms (16. att., 5. ats.), “Auto” (Automātiskais) režīms (16. att., 6. ats.).

! INFORMĀCIJA

Informāciju par atšķaidījuma procentuālās attiecības maiņu skatiet sadaļā “Tehniskā izvēlne”.

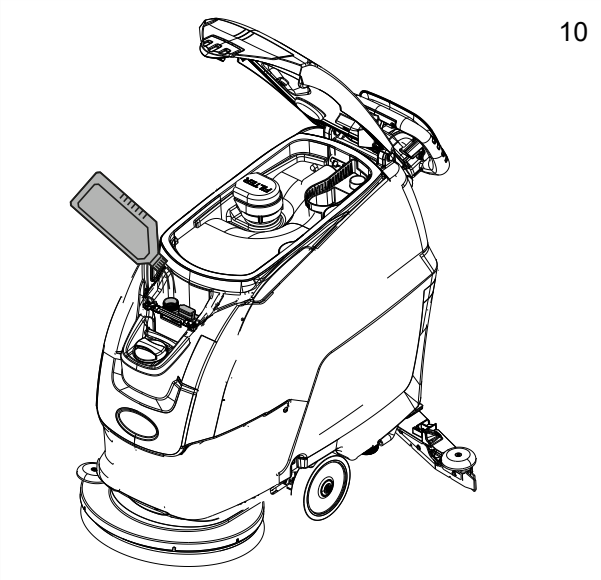

ec-H2O NanoClean

! BRĪDINĀJUMS

Izmantojot ierīci ec-H2O NanoClean, ūdens/mazgāšanas līdzekļa tvertnei jābūt uzpildītai TIKAI AR tīru, aukstu ŪDENI, kura temperatūra ir < 21°C / 70°F.

NELEJIET mazgāšanas līdzekli ūdens/mazgāšanas līdzekļa tvertnē.

! INFORMĀCIJA

Lietojot pirmo reizi vai pēc ūdens kondicionēšanas kārtridža nomaiņas, ierīce ec-H2O NanoClean automātiski ignorēs atlasīto plūsmas ātruma iestatījumu, maksimums, 75 minūtes.

ec-H2O NanoClean BERŠANAS SISTĒMA.

Izmantojot ec-H2O NanoClean tehnoloģiju, parasts ūdens plūst caur moduli, kurā tas tiek elektriski pārveidots par mazgāšanas līdzekļa šķīdumu. Elektriski pārveidotais ūdens apstrādā netīrumus un tiek turēts suspensijā, ļaujot iekārtai netīrumus noņemt bez grūtībām.

Nokļūstot netīrā ūdens tvertnē, pārveidotais ūdens atkal kļūst par parastu ūdeni.

Ec-H2O NanoClean sistēma nav piemērota visu veidu netīrumiem, ieskaitot augstai tauku un eļļu koncentrācijai. Atkarībā no netīrumu veida var būt nepieciešami parastie ķīmiskie mazgāšanas līdzekļi.

ec-H2O NanoClean šķiduma plūsmas ātruma iestatīšana

Lai regulētu šķīduma plūsmas ātrumu, veicot mazgāšanu ar ec-H2O NanoClean beršanas sistēmu, ieslēdziet ierīci (11. att.) un pēc tam nospiediet plūsmas regulēšanas pogu (12. att.), kas atrodas uz ec-H2O NanoClean moduļa:

- viena LED = mazs;
- divas LED = vidējs (rūpnīcas iestatījums),
- trīs LED = liels.

ec-H2O NanoClean modulis atrodas virs iekārtas galvas mezgla.

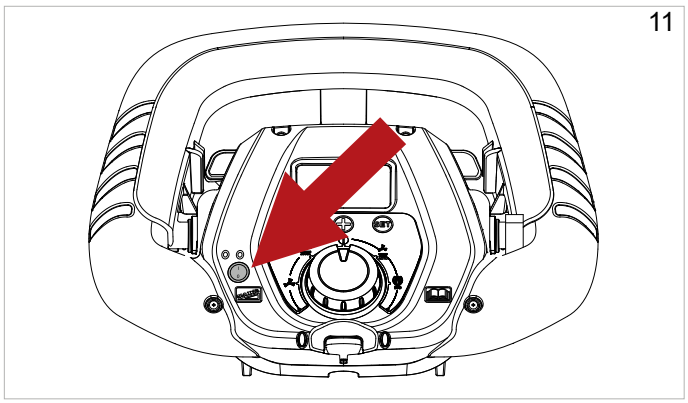

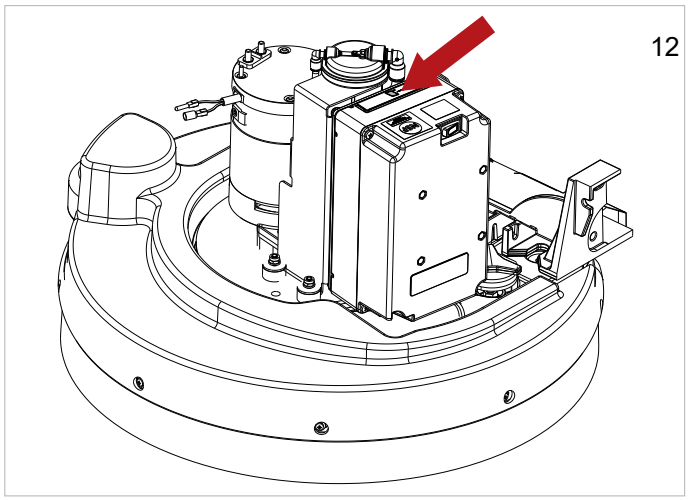

PRAKTISKI NORĀDĪJUMI OPERATORAM

! BRĪDINĀJUMS!

Pirms darba sākšanas uzvelciet darba apģērbu, ausu aizsargus, neslīdošus un ūdensnecaurlaidīgus apavus, aizsargmasku elpošanas ceļu aizsardzībai, cimdus un citus individuālās aizsardzības līdzekļus, kas nepieciešami darba videi.

! BRĪDINĀJUMS!

Nekad neatstājiet iekārtu bez uzraudzības ar ievietotu elektronisko atslēgu.

! INFORMĀCIJA

Ja operators iekārtu izmanto pirmo reizi, tā vispirms jāizmēģina plašā zonā, kurā nav šķēršļu, lai apgūtu nepieciešamās zināšanas par iekārtas funkcijām un vadības ierīcēm.

! BRĪDINĀJUMS!

Lai izvairītos no tīrāmās grīdas virsmas bojājumiem, neatstājiet suku rotāciju ieslēgtu, kamēr iekārta nepārvietojas.

! BRĪDINĀJUMS!

Mazgāšanas līdzekli vienmēr atšķaidiet atbilstoši ražotāja instrukcijām. Nelietojiet nātrija hipohlorītu (balinātāju) vai citus oksidētājus, it īpaši stiprās koncentrācijās. Nelietojiet šķīdinātājus vai ogļūdeņražus. Ūdens un mazgāšanas līdzekļa temperatūra nedrīkst pārsniegt sadaļā "Tehniskās specifikācijas" norādīto maksimālo temperatūru. Šiem līdzekļiem jābūt brīviem no smiltīm un/vai citiem piemaisījumiem.

Iekārta izstrādāta putojošam bioloģiski noārdāmam mazgāšanas līdzeklim, kas paredzēts grīdu mazgāšanas iekārtām ar žāvēšanas funkciju.

Sazinieties ar ražotāju, lai iegūtu pilnīgu un jaunāko pieejamo mazgāšanas līdzekļu un ķimikāliju sarakstu.

Lietojiet tikai grīdai un likvidējamiem netīrumiem piemērotus produktus.

Ievērojiet drošības noteikumus par mazgāšanas līdzekļu lietošanu, kas aprakstīti sadaļā "Drošības noteikumi".

Mašīnas sagatavošana darbam

Pirms darba sākšanas rīkojieties, kā aprakstīts tālāk.

- ► Pārbaudiet, vai akumulatori ir pilnībā uzlādēti. To var redzēt displejā. Uzlādējiet, ja nepieciešams. Skatiet sadaļu **"Akumulatoru apkope un uzlāde"** .
- ► Pārbaudiet, vai netīrā ūdens tvertne ir tukša. Iztukšojiet, ja nepieciešams; skatiet sadaļu **"Netīrā ūdens tvertnes iztukšošana"**.
- ► Pārbaudiet, vai mazgāšanas līdzekļa šķīduma tvertne ir pilna. Uzpildiet, ja nepieciešams; skatiet sadaļu **"Ūdens/mazgāšanas līdzekļa tvertnes uzpildīšana"**. Ja mašīna nav aprīkota ar ""Severe Environment"" piederumu, nepieciešamo daudzumu mazgāšanas līdzekļa tvertnei var pievienot, izmantojot mērīšanas vāciņu.
- ► Noregulējiet instrumentu paneļa augstumu, atskrūvējot attiecīgās pogas (13. att., 4. ats.).

Vadības ierīču

- ► **displejs (14. att.)**
  - ► Parāda maksimālo iestatīto ātruma rampu (14. att., 1. ats.): versija ar elektrisko piedziņu.
  - ► Akumulatora uzlādes procents (14. att., 2. ats.), skatiet arī sadaļu "BSI - Battery status indicator".
  - ► Nav lietots (14. att., 3. ats.).
  - ► Stundu skaitītājs (14. att., 4. ats.).
  - ► Trauksmes (skatiet sadaļu "Displeja trauksmes").
  - ► Izvēlētās darbības programmas norāde (14. att., 5. ats.).
  - ► Sukas norāde ar spiediena līmeni (14. att., 6. ats.).
  - ► Ūdens padeves norāde ar līmeni (14. att., 7. ats.).
  - ► Vakuuma norāde ar ātruma līmeni (14. att., 8. ats.).

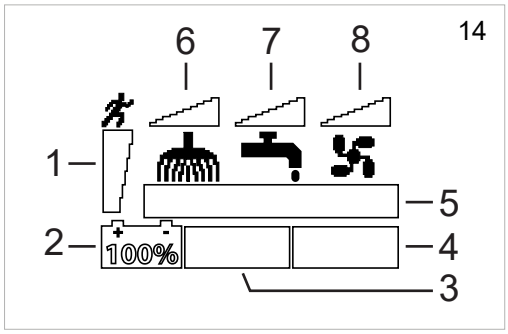

- ► **Elektroniskā atslēga (15. att., 1. ats.)**: ievietojot atslēgu tās ligzdā, tiek aktivizēta mašīnas darbība; avārijas gadījumā atslēga jāizņem, lai mašīnu pilnībā izslēgtu.
- ► **Funkciju selektors (15. att., 2. ats.)**: pagriežamais selektors, ko izmanto, lai iestatītu mašīnu vajadzīgajai darbības programmai:

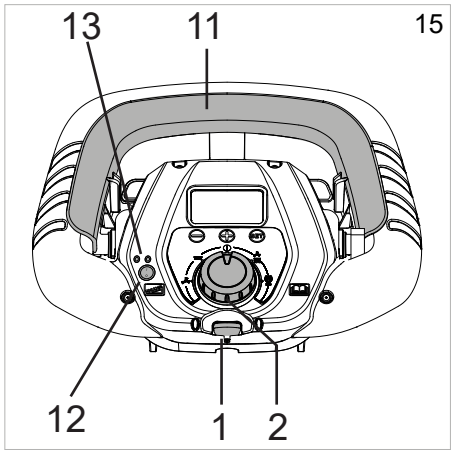

- ► **OFF (IZSLĒGTS) (16. att., 3. ats.)**: šajā pozīcijā ir iespējota elektriskā vilce (ja ir uzstādīta), un mašīnas ātrumu var regulēt, izmantojot pogas "-" un "+". Turklāt, nospiežot pogu "SET", var izvēlēties šādas vadības funkcijas:
  - ► vienreiz nospiežot pogu "SET", tiks parādīta suku savienošanas/atbrīvošanas izvēlne; nospiežot pogu "-", sukas tiek atbrīvotas un, nospiežot pogu "+", tiek iespējota suku savienošana mašīnās, kas aprīkotas ar izpildmehānismu.
  - ► pogas "SET" nospiešana divas reizes atvērs **"Tehnisko izvēlni"**, kam piekļūst, vienlaikus nospiežot pogu "-" un "+".

► **Vakuuma motors (16. att., 4. ats.):** šajā pozīcijā papildus vakuuma funkcijas aktivizēšanai tiek iespējota elektriskā vilce (ja ir uzstādīta), un mašīnas ātrumu var regulēt, izmantojot pogas “-” un “+”. Vakuuma motors tiek iedarbināts, darbinot piedziņas sviru (15. att., 11. ats.); modeļos ar elektrisko vilci vakuuma motors ieslēdzas, kad tiek darbināta piedziņas svira pēc gumijas skrāpja vadības sviras nolaišanas (13. att., 3. ats.). Turklāt, nospiežot pogu “SET”, var izvēlēties arī šādas vadības funkcijas:

► vienreiz nospiežot pogu “SET”, tiek atvērta attālā vakuuma izvēlne; nospiežot pogu "+", tiek ieslēgts vakuuma motors, nospiežot pogu "-", tiek izslēgts vakuuma motors, un vakuuma motoru var izslēgt arī ar piedziņas sviras palīdzību.

► **Suka (16. att., 5. ats.):** šajā pozīcijā papildus sukas motora aktivizēšanai tiek iespējota elektriskā vilce (ja ir uzstādīta), un mašīnas ātrumu var regulēt, izmantojot pogas “-” un “+”. Turklāt, nospiežot pogu “SET”, var izvēlēties šādas vadības funkcijas:

► vienreiz nospiežot pogu “SET”, tiek atvērta mazgāšanas līdzekļa padeves izvēlne. Padevi var pielāgot, izmantojot pogas “+” un “-”;

► divreiz nospiežot pogu “SET”, tiek atvērta tīrītāja galvas spiediena izvēlne. Modeļos, kas aprīkoti ar izpildmehānismu, spiedienu var regulēt, izmantojot pogas “+” un “-”;

► trīsreiz nospiežot pogu “SET”, tiek atvērta tīrītāja “Severe Environment” izvēlne. Modeļos, kas aprīkoti ar “Severe Environment”, mazgāšanas līdzekļa padevi var pielāgot, izmantojot “+” un “-” pogas.

! INFORMĀCIJA

Ja mašīnai ir ieslēgts “Suka” režīms, automātiski tiek ieslēgta “Severe Environment” sistēma.

► **Automātiski (16. att., 6. ats.):** šajā pozīcijā tiek aktivizētas visas mašīnas funkcijas: mazgāšanas galvas spiedienu modeļos, kas aprīkoti ar izpildmehānismu, ir iepriekš iestatījis ražotājs, tāpat arī mazgāšanas līdzekļa padeves ātrumu, bet abus var mainīt, izmantojot **“Tehnisko izvēlni”** (skatiet attiecīgo sadaļu “**Tehniskajā izvēlnē**”_); tiek iespējota elektriskā vilce (ja ir uzstādīta), un mašīnas ātrumu var kontrolēt, izmantojot pogas “-” un “+”. Turklāt, nospiežot pogu “SET” var izvēlēties šādas vadības funkcijas:

► vienreiz nospiežot pogu “SET”, tiek atvērta mazgāšanas līdzekļa padeves izvēlne. Padevi var pielāgot, izmantojot pogas “+” un “-”;

► divreiz nospiežot pogu “SET”, tiek atvērta tīrītāja galvas spiediena izvēlne. Modeļos, kas aprīkoti ar izpildmehānismu, spiedienu var regulēt, izmantojot pogas “+” un “-”;

► trīsreiz nospiežot pogu “SET”, tiek atvērta tīrītāja “Severe Environment” izvēlne. Modeļos, kas aprīkoti ar “Severe Environment”, mazgāšanas līdzekļa padevi var pielāgot, izmantojot “+” un “-” pogas.

! INFORMĀCIJA

Ja mašīnai ir ieslēgts “Automātiski” (Automātiskais) režīms, automātiski tiek ieslēgta “Severe Environment” sistēma.

► **Eco (16. att., 7. ats.):** šajā pozīcijā tiek aktivizētas visas mašīnas funkcijas: mazgātāja galvas spiedienu modeļos, kas aprīkoti ar izpildmehānismu, iepriekš iestatījis ražotājs, tāpat arī mazgāšanas līdzekļa padeves ātrumu – šos parametrus nevar mainīt – ir iespējota elektriskā vilce (ja ir uzstādīta) un mašīnas ātrumu var kontrolēt, izmantojot pogas “-” un “+”. “Eco” (Ekonomisko) režīmu var lietot tikai kopā ar ec-H2O NanoClean mazgāšanas sistēmu.

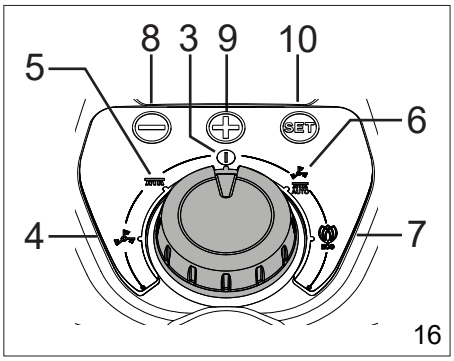

! INFORMĀCIJA

Ja mašīnai ir ieslēgts “Eco” (Ekonomiskais) režīms, automātiski tiek izslēgta “Severe Environment” sistēma.

► **Slēdzis, kas kontrolē ec-H2O NanoClean sistēmu (papildpiederums) (15. att., 12. ats.): paredzēts ierīces ieslēgšanai un izslēgšanai.**

! BRĪDINĀJUMS!

Lietojot mašīnu ar aktivizētu ec-H2O NanoClean ierīci, pagrieziet darbības režīmu selektoru pozīcijā “Eco”.

Aizliegts lietot “Suka” vai “Automātiski” režīmu, ja ir aktivizēta “ec-H2O NanoClean” mazgāšanas sistēma.

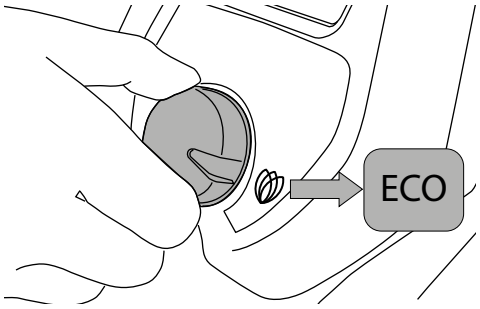

! BRĪDINĀJUMS!

Izmantojot ec-H2O NanoClean ierīci, ūdens/mazgāšanas līdzekļa tvertnei jābūt uzpildītai TIKAI AR tīru aukstu ŪDENI, kura temperatūra ir < 21°C / 70°F .

NEIEPILDIET mazgāšanas līdzekli ūdens/mazgāšanas līdzekļa tvertnē.

! INFORMĀCIJA

Kā mainīt šķīduma plūsmas ātrumu ec-H2O NanoClean ierīcē, skatiet sadaļā “ec-H2O NanoClean šķīduma plūsmas ātruma iestatīšana”.

► **ec-H2O NanoClean indikatora LED (15. att., 13. ats.). Tās norāda darbības statusu vai iespējamās kļūdas ar krāsu un mirgošanu**

► Pastāvīgi deg zaļas krāsas LED: normāla darbība.

► Mirgo sarkanas un zaļas krāsas LED: nepieciešama ūdens kondicionēšanas kārtridža nomaiņa. Nomainiet kārtridžu, skatot sadaļu **“ec-H2O NanoClean ūdens kondicionēšanas kārtridža nomaiņa”**

► Pastāvīgi deg vai mirgo sarkanas krāsas LED: sazinieties ar klientu apkalpošanas centru.

► **Piedziņas svira (17. att.)**: velkot sviru atpakaļ pret operatoru, tiek iespējota braukšana atpakaļgaitā, spiežot to prom no operatora, tiek iespējota braukšana uz priekšu; ātrums tiek mainīts, izmantojot pogas “+” un “-”.

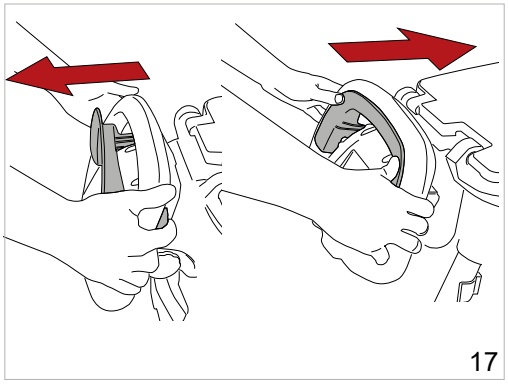

► **Tvertnes atbrīvošanas poga (13. att., 1. ats.)**: atbrīvo tvertni no mašīnas šasijas, lai to varētu sasvērt atpakaļ.
► **Galvas pacelšanas pedālis (13. att., 2. ats.)**: paceļ un nolaiž mazgātāja galvu modeļos ar izpildmehānismu.
► **Gumijas skrāpja vadības svira (13. att., 3. ats.):** paceļ un nolaiž gumijas skrāpi, iespējojot vai atspējojot vakuuma motora darbību modeļos ar elektrisko vilci.
► **Vadības paneļa augstuma regulēšanas grozāmpogas (13. att., 4. ats.)**: atskrūvējot abas pogas, vadības panelis tiek atbrīvots, un tā augstumu var regulēt.

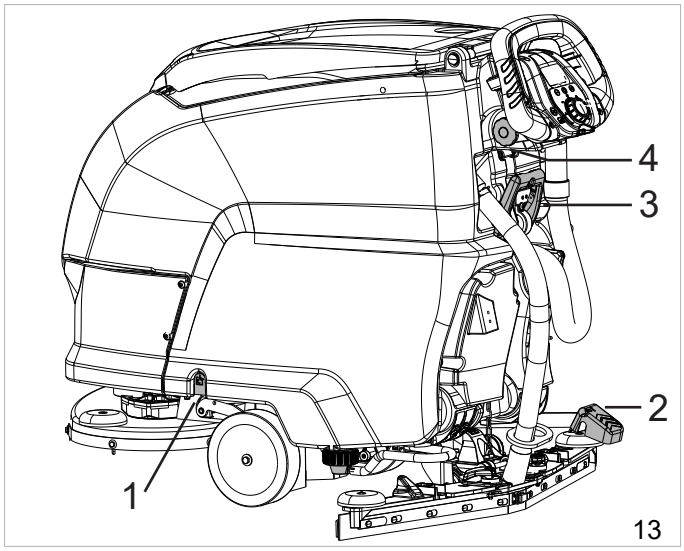

► **Poga “SET” (16. att., 10. ats.)**: lieto, lai piekļūtu mašīnas darbības programmu apakšizvēlnēm un iekšēji **“Tehniskajā izvēlnē”**, lai atlasītu un mainītu parametra iestatījumu, un apstiprinātu jaunu iestatījumu.
  ► **“+” poga (16. att., 9. ats.)**: mašīnas darbības programmu apakšizvēlnēs palielina pašreizējās funkcijas vērtību; **“Tehniskajā izvēlnē”** atlasa nākamo parametru vai palielina atlasītā parametra vērtību.
  ► **“-” poga (16. att., 9. ats.)**: mašīnas darbības programmu apakšizvēlnēs samazina pašreizējās funkcijas vērtību; **“Tehniskajā izvēlnē”** atlasa iepriekšējo parametru vai samazina atlasītā parametra vērtību.

Darbība

► Ievietojiet elektronisko atslēgu ligzdā.
► Izvēlieties vajadzīgo mazgāšanas programmu, izmantojot funkciju selektoru.
► Darbiniet piedziņas sviru, nolaidiet gumijas skrāpi un sāciet darbu.
► Modeļos bez elektriskās vilces jebkura mašīnas novirze no taisnas līnijas var tikt koriģēta, griežot grozāmpogu (18. att., 1. ats.)

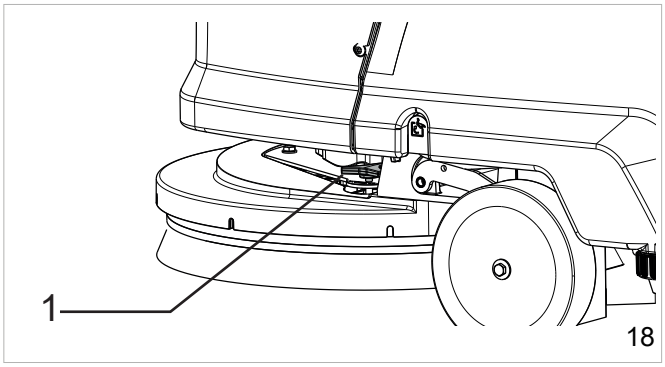

Daži noderīgi padomi, kā vislabāk izmantot grīdu mazgāšanas iekārtu ar žāvēšanas funkciju

Ja grīdas ir notraipītas ar grūti notīrāmiem netīrumiem, mazgāšanas un žāvēšanas darbības jāveic divos posmos.
Priekšmazgāšana ar sukām vai spilventiņiem:
► Atlasiet sukas programmu.
► Lai sāktu darbu, darbiniet piedziņas sviru.
► Ja nepieciešams, pielāgojiet mazgāšanas līdzekļa plūsmu uz suku; izvades plūsmai jābūt atbilstošai braukšanas ātrumam, kādu nosaka operators – jo lēnāk mašīna pārvietojas, jo mazāku daudzumu mazgāšanas līdzekļa nepieciešams pievadīt.
► Tīrot īpaši netīras platības, ļaujiet mazgāšanas līdzeklim pietiekami ilgi ķīmiski iedarboties uz netīrumiem ūdens kārtā, tos atdalot un savācot, lai sukas spētu veikt efektīvu mehānisku darbību.

Žāvēšana:
► Izvēlieties vakuuma programmu un nolaidiet gumijas skrāpi.
► Lai sāktu darbu, darbiniet piedziņas sviru.
► Ar mašīnu brauciet pāri iepriekš mazgātajai zonai: šādi tiek veikta dziļa tīrīšana, kuras rezultātā regulārās apkopes darbības aizņems daudz īsāku laiku.

Netīrā ūdens tvertnes iztukšošana

Kad tvertne būs pilna, displejā parādīsies attiecīga trauksme, skatiet sadaļu **“Displeja trauksmes”**; pēc dažām sekundēm vakuuma motors izslēgsies, un šajā brīdī mašīnas darbība jāaptur un jāiztukšo netīrā ūdens tvertne, ievērojot turpmākos norādījumus. Lai pēc tam atsāktu darbību, funkciju selektors vispirms jāpagriež pozīcijā OFF (kļūdas atiestate):

- ► Izslēdziet visas iekārtas funkcijas.
- ► Pārvietojiet mašīnu uz paredzēto apkopes vietu.
- ► Atāķējiet šļūteni no skavas.
- ► iztukšojiet tvertni, izmantojot šļūteni (19. att., 1. ats.), pēc tam izskalojiet tvertni ar tīru ūdeni.

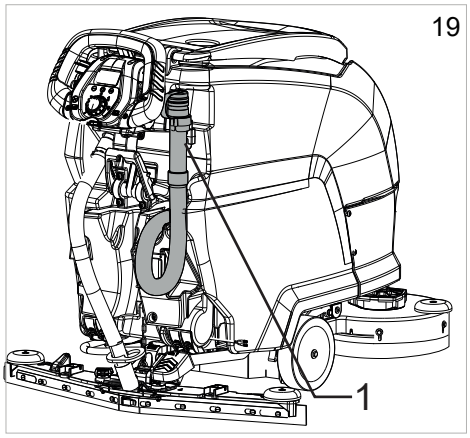

Ūdens/mazgāšanas līdzekļa tvertnes iztukšošana

Tvertne var tikt iztukšota, rīkojoties šādi:

- ► Izslēdziet visas iekārtas funkcijas.
- ► Pārvietojiet mašīnu uz paredzēto apkopes vietu.
- ► Apturiet iekārtu.
- ► Atvienojiet šļūteni (20. att., 1. ats.) no turētāja un atskrūvējiet vāciņu (20. att., 2. ats.).
- ► Nolaidiet šļūteni un atveriet krānu (20. att., 3. ats.), lai iztukšotu tvertni.

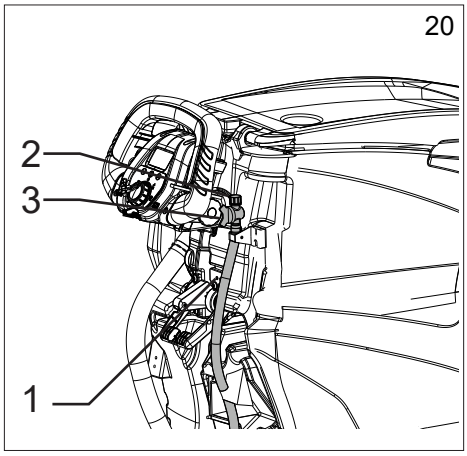

BSI – Battery status indicator

Akumulatora nodalījumā esošā BSI ierīce kalpo kā saskarne ar iekārtu un ir paredzēta akumulatora stāvokļa rādīšanai.
BSI displejs rāda šādus informācijas vienumus, ko var skatīt, ritinot lapas ar pogu “SET”:

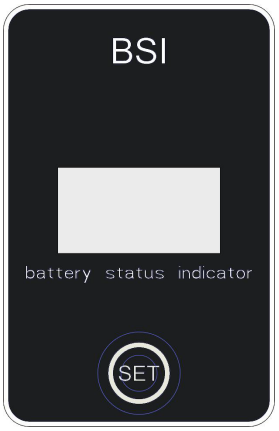

1. lapa:

- ► **%**, akumulatora uzlāde procentos.
- ► **Current**: iekārtas ņemtā strāva.
- ► **Voltage**: akumulatora spriegums.

2. lapa:

- ► **SOC**: faktiskais akumulatora uzlādes līmenis %.
- ► **SOH**: akumulatora darbderība, izteikta %, rāda akumulatora pašreizējo jaudu salīdzinājumā ar sākotnējo, kad akumulators bija jauns.
- ► **Runtime**: atlikušais darbības ilgums.

3. lapa:

- ► **Err**: akumulatora kļūdas, sazinieties ar klientu apkalpošanas nodaļu.
- ► **Temp**: akumulatora temperatūra.
- ► **Life Ah**: kopējā akumulatora jauda ampērstundās.
- ► **v**: akumulatora programmatūras versija.

! INFORMĀCIJA

Ja akumulatora savienojums CAN BUS nedarbosies, parādīsies kļūdas ziņojums “Battery NA”: sazinieties ar klientu apkalpošanas nodaļu.

Darba pabeigšana

! INFORMĀCIJA

Iztukšojiet netīrā ūdens tvertni un uzlādējiet akumulatorus

Kad darbs pabeigts, izņemiet elektronisko atslēgu no korpusa.

Mašīnas pārvietošana, neveicot darbu

Lai pārvietotu mašīnu, rīkojieties šādi:

- ► Paceliet gumijas skrāpi.
- ► Paceliet mazgātāja galvu.
- ► Pagrieziet funkciju selektoru pozīcijā OFF (izsl.).
  - ► Versija ar mehānisko vilci: stumiet vai velciet.
  - ► Versija ar elektrisko vilci: darbiniet piedziņas sviru.

APKOPES INSTRUKCIJAS

! BĪSTAMI

Nekad neveiciet nekādus apkopes darbus, pirms nav atvienota elektroenerģijas padeve.

Elektriskās ķēdes apkopes darbības un citas darbības, kas nav minētas šajā rokasgrāmatā, jāveic tikai profesionālam tehniskajam personālam, ievērojot spēkā esošos drošības noteikumus un apkopes rokasgrāmatā aprakstītos norādījumus.

! BĪSTAMI

Pirms tvertnes celšanas/sagāšanas, lai piekļūtu zem tās esošajam nodalījumam, tvertnes saturs vispirms jāiztukšo, pēc tam jāievieto drošības kronšteins vietā, lai nepieļautu tvertnes netīšu aizvēršanos (skatiet nodaļu "DROŠĪBAS INFORMĀCIJA").

! BĪSTAMI

Tvertņu pacelšanā/nolaišanā ievērojiet piesardzību, lai izvairītos no iespējamā saspiešanas riska; pievērsiet uzmanību saspiešanas punktiem.

Apkope – vispārīgie noteikumi

Veicot regulārus apkopes darbus atbilstoši ražotāja instrukcijām, tiek uzlabota iekārtas veiktspēja un pagarināts tās darbības laiks.

Vienmēr ievērojiet tālāk minētos piesardzības pasākumus, kad tīrāt iekārtu:

- ► Neizmantojiet spiediena mazgātājus. Ūdens var iekļūt elektriskajā nodalījumā vai motoros, izraisot bojājumus vai īssavienojumus.
- ► Izvairieties no tvaika lietošanas, jo karstums var izraisīt plastmasas detaļu deformēšanos.
- ► Nelietojiet šķīdinātājus vai produktus uz ogļūdeņražu bāzes. Tie var bojāt pārsegu un gumijas detaļas.

Vakuuma motora gaisa filtra tīrīšana

Atveriet netīrā ūdens tvertnes vāku, atbrīvojot skavas sviru, pēc tam izņemiet filtru no tā korpusa (21. att., 1. ats.) un nomazgājiet to zem tekoša ūdens vai izmantojot iekārtas dozēto mazgāšanas līdzekli; pirms filtra atkārtotas ievietošanas korpusā rūpīgi filtru nosusiniet.

Netīrumu tvertnes tīrīšana

Atveriet netīrā ūdens tvertnes vāku, izvāciet tvertnē uzkrājušos gružus (21. att., 2. ats.); lai izmazgātu tvertni, izceliet to no korpusa un tīriet, kā nepieciešams.

Netīrā ūdens tvertnes pludiņa tīrīšana

Atveriet netīrā ūdens tvertnes vāku, tad izņemiet netīrumu tvertni (21. att., 2. ats.), izceļot to no korpusa, pagrieziet sāņus pludiņa aizsargu (21. att., 3. ats.) un notīriet pludiņu, pārliecinoties, vai pludiņš pa savu stieni slīd brīvi.

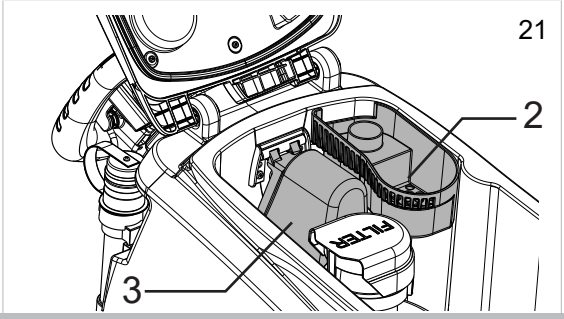

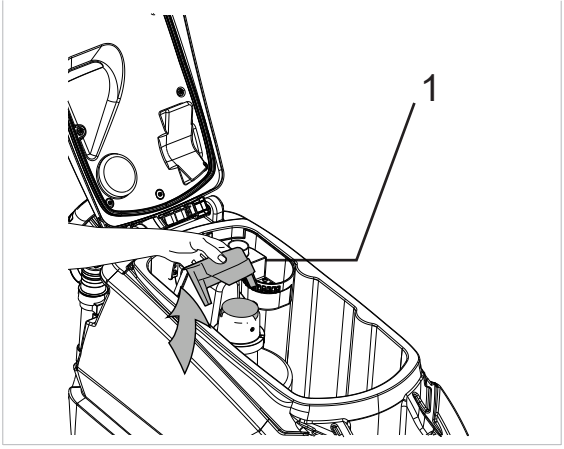

Ūdens/mazgāšanas līdzekļa tvertnes filtra tīrīšana

Lai tīrītu filtru, rīkojieties šādi:

- ► Atskrūvējiet filtra vāciņu (22. att., 1. ats.), izņemiet filtra/šļūtenes savienotāju (22. att., 2. ats.), tad nomazgājiet zem tekoša ūdens vai izmantojot mašīnas dozēto mazgāšanas līdzekli;
- ► ievietojiet filtru atpakaļ korpusā, pārliecinoties, ka tas ir pareizi novietots, un atkal uzskrūvējiet vāciņu.

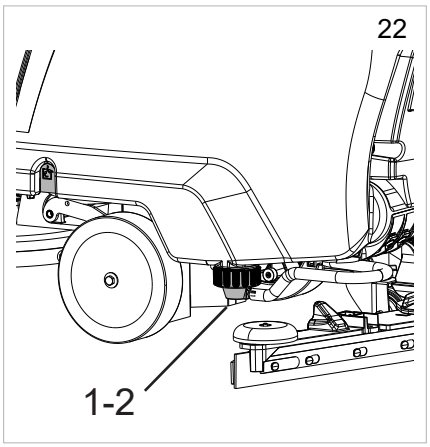

Gumijas skrāpja tīrīšana

- ► Tīriet gumijas skrāpja lāpstiņas (23. att.). Pārliecinieties, vai lāpstiņu malas nav bojātas vai nodilušas, un, ja lāpstiņas nepieciešams atjaunot, skatiet sadaļu "Gumijas skrāpja lāpstiņu nomaiņa".
- ► Noņemiet pilienu savācēja pārsegu no gumijas skrāpja mezgla un iztīriet kameru (23. att.).

Drošinātāju nomaiņa

! BRĪDINĀJUMS

Nekādā gadījumā neuzstādiet drošinātāju ar lielāku nominālo strāvu par norādīto.

Drošinātāju nomaiņa jāuztic tikai TENNANT servisa centram vai TENNANT apstiprinātam apkopes tehniķim.
Paceliet tvertni, atvienojiet akumulatora vadu savienotāju no elektriskās sistēmas vai atvienojiet barošanas kabeli, noņemiet vāku (24. att., 1 ats.), lai piekļūtu drošinātājiem.

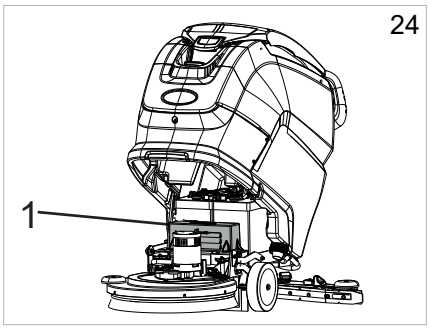

Akumulatoru apkope un uzlāde

! BRĪDINĀJUMS

Atkārtoti lādējot akumulatoru, izmantojiet tikai ražotāja piegādāto lādētāju.

! INFORMĀCIJA

Pirms akumulatoru atkārtotas uzlādēšanas izņemiet elektronisko atslēgu no vadības paneļa.

! BRĪDINĀJUMS

Lai izvairītos no neatgriezeniskiem akumulatora bojājumiem, neizlādējiet akumulatoru pilnībā.

! BRĪDINĀJUMS

Uzlādējiet akumulatorus, kā aprakstīts akumulatoru lādētāja rokasgrāmatā.

“ONBOARD” (IEBŪVĒTAIS) akumulatora lādētājs – konfigurēts LITHIUM akumulatoriem:

- ► Izslēdziet iekārtu.
- ► Izvelciet akumulatora lādētāja kontaktdakšu no korpusa (25. att., 2. ats.).
- ► Pievienojiet to tīkla kontaktligzdā.
- ► Sāciet uzlādes ciklu.
- ► Ziņojums par uzlādes cikla beigām tiks parādīts iekārtas displejā; skatiet sadaļu **“Displejā parādītie brīdinājumi”.**
- ► Uzlādes cikla beigās atvienojiet kabeli no strāvas rozetes.

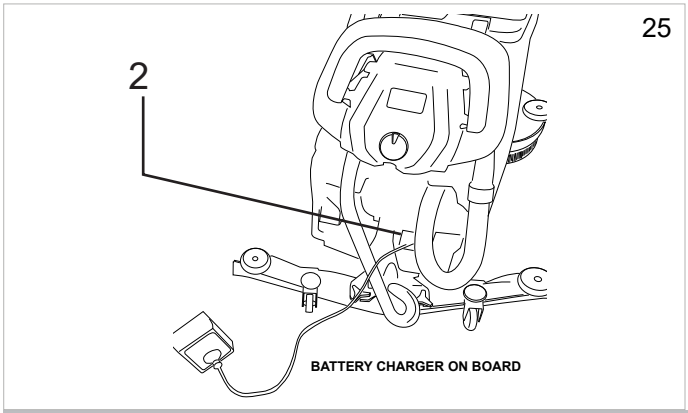

Gumijas skrāpja lāpstiņu nomaiņa

- ► Nolaidiet gumijas skrāpi.
- ► Noņemiet vakuuma šļūteni no gumijas skrāpja.
- ► Atskrūvējiet abas grozāmpogas un izņemiet gumijas skrāpi no balsta spraugām.
- ► Atslābiniet abas ārējās grozāmpogas uz gumijas skrāpja; tādējādi no gumijas skrāpja rāmja tiks atdalīts atsperotais lāpstiņu fiksators. Lai paātrinātu grozāmpogu atbrīvošanas darbību, saspiediet kopā lāpstiņu fiksatoru un gumijas skrāpja rāmi.

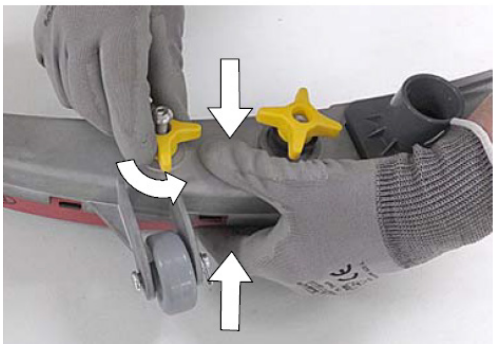

- ► Izņemiet nodilušās lāpstiņas no lāpstiņu fiksatora.

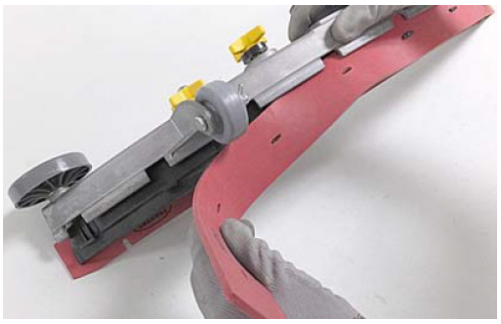

- ► Atkārtoti uzlieciet aizmugurējo lāpstiņu, mainot saskares malu tādējādi, lai visas četras malas pēc kārtas nonāktu saskarē ar grīdu, līdz nodilušas ir visas malas, vai nomainiet to pret jaunu lāpstiņu. Rievām lāpstiņā noteikti jābūt pareizi salāgotām ar izciļņiem lāpstiņas fiksatorā.

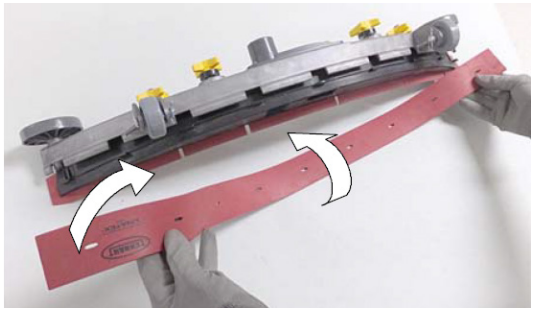

► Saspiediet atsperoto lāpstiņu fiksatoru un gumijas skrāpja rāmi stingri kopā un atkal pievelciet abas ārējās grozāmpogas.

► Nomainiet gumijas skrāpi uz tā atbalsta, izpildot iepriekš aprakstītos norādījumus.

ec-H2O NanoClean ūdens kondicionēšanas kārtridža nomaiņa.

! INFORMĀCIJA

Lietojot pirmo reizi vai pēc ūdens kondicionēšanas kārtridža nomaiņas, ec-H2O NanoClean sistēma automātiski ignorēs atlasīto plūsmas ātruma iestatījumu, maksimums, 75 minūtes.

Ūdens kondicionēšanas kārtridžs jānomaina, vai nu sasniedzot maksimālo nominālo ūdens patēriņu, vai beidzoties norādītajam kārtridža aktivizēšanas laikam, atkarībā no tā, kas iestājas pirmais. Kad nepieciešama kārtridža nomaiņa, ec-H2O NanoClean sistēmas sarkanais un zaļais LED indikators mirgos. Atkarībā no mašīnas lietojuma jauns kārtridžs parasti var kalpot no 12 mēnešiem – ja mašīna tiek izmantota intensīvi – līdz 24 mēnešiem, ja lietojuma līmenis ir ievērojami zemāks: rīkojieties šādi:

► Atvienojiet abus šļūteņu savienotājus no kārtridža, iespiežot melnās uzmavas uz iekšu un velkot savienotājus uz āru.

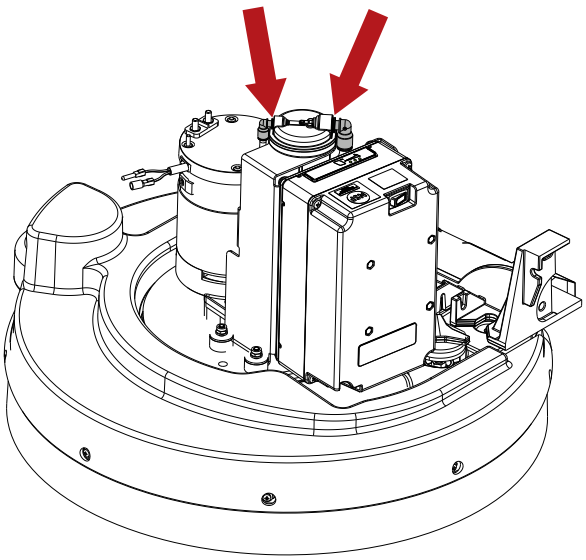

► Celiet kārtridžu, lai to atvienotu.

► Uzstādot jaunu kārtridžu, uz etiķetes atzīmējiet uzstādīšanas datumu.

► Pozicionējiet jauno kārtridžu un atkal pievienojiet abas šļūtenes, pārliecinoties, vai abi šļūtenes savienotāji ir stingri ievietoti jaunajā kārtridžā.

► Atiestatiet jaunā kārtridža taimeri, rīkojoties šādi.

  ► Ieslēdziet mašīnu.

  ► Ieslēdziet ierīci.

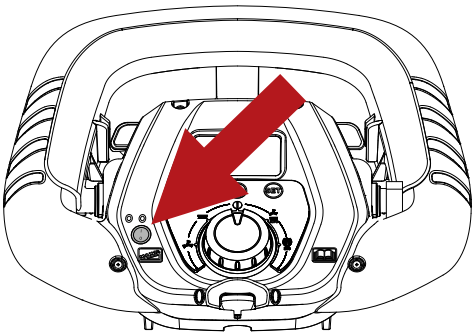

► Nospiediet ec-H2O NanoClean moduļa pogu un turiet to 10 sekundes nospiestu; kad poga tiek atlaista, plūsmas indikatora trīs LED sāks mirgot secībā turp un atpakaļ.

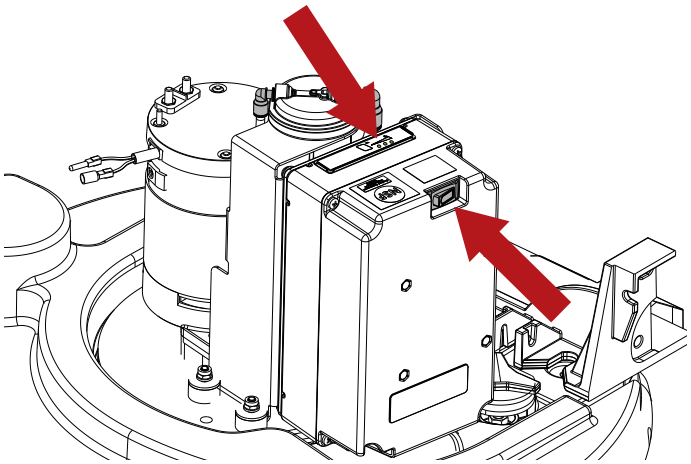

► Kamēr indikatora gaismiņas kustas turp un atpakaļ, nospiediet šķīduma plūsmas pogu; trīs LED nomirgos trīs reizes, norādot, ka taimeris ir atiestatīts. Ja LED nenomirgo trīs reizes, kā aprakstīts, atkārtojiet šo procesu.

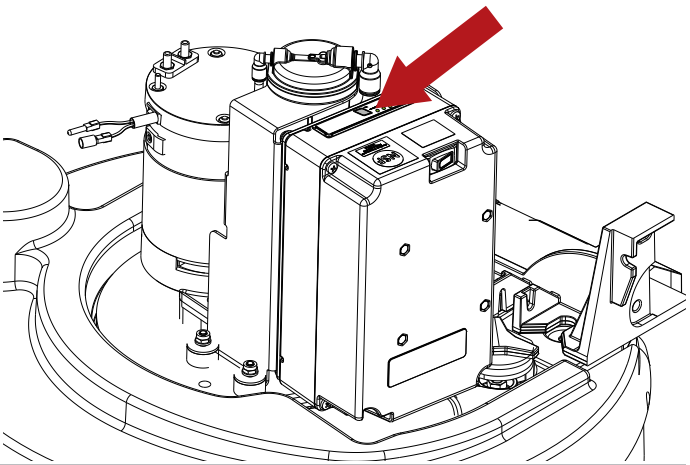

Periodiskas pārbaudes

PĀRBAUDE	IKDIENAS DARBĪBAS	IKNEDĒĻAS DARBĪBAS	IK PĒC PUSGADA VEICAMĀS DARBĪBAS	DARBĪBAS IK PĒC 400 STUNDĀM
IZTUKŠOJIET UN TĪRIET NETĪRĀ ŪDENS TVERTNI	X			
TĪRIET GUMIJAS SKRĀPJA LĀPSTIŅAS UN PĀRBAUDIET NOLIETOJUMU	X			
PĀRBAUDIET, VAI VAKUUMA CAURUMS GUMIJAS SKRĀPĪ NAV NOSPROSTOTS	X			
UZLĀDĒJIET AKUMULATORUS	X			
TĪRIET ETĪRĀ ŪDENS TVERTNES PLUDIŅU		X		
TĪRIET VAKUUMA MOTORA GAISA FILTRU		X		
TĪRIET ŪDENS/MAZGĀŠANAS LĪDZEKĻA TVERTNES FILTRU		X		
TĪRIET VAKUUMA MOTORA ŠĻŪTENI		X		
TĪRIET NETĪRĀ ŪDENS UN MAZGĀŠANAS LĪDZEKĻA ŠĶĪDUMA TVERTNI		X		
LŪDZIET, LAI TENNANT APSTIPRINĀTS APKOPES TEHNIĶIS PĀRBAUDA ELEKTRISKO SISTĒMU			X	
TENNANT APKOPES TEHNIĶIM JĀAPSKATA VISU ELEKTROMOTORU OGLEKĻA SUKAS UN, JA TĀS NODILUŠAS, JĀNOMAIŅA				X

DĪKSTĀVES PERIODI

Ja mašīna nav tikusi izmantota kādu laiku, piemēram, bijusi ekspozīcijas zālē vai uzglabāta noliktavā ilgāk nekā vienu mēnesi, jāveic tālāk norādītās darbības.

- ► Pilnībā uzlādējiet akumulatorus. Ilgstošu dīkstāves periodu laikā neaizmirstiet periodiski uzlādēt akumulatorus (vismaz reizi divos mēnešos), lai pastāvīgi uzturētu to maksimālo enerģijas līmeni.
- ► Atvienojiet akumulatorus no mašīnas.
- ► Atvienojiet akumulatoru lādētāju (ja tāds ir) no strāvas avota.
- ► Noņemiet gumijas skrāpi un sukas (vai abrazīvos diskus), nomazgājiet tos un uzglabājiet sausā vietā (vēlams somā vai plastmasas plēves iesaiņojumā), lai novērstu putekļu piekļuvi.
- ► Pārliecinieties, ka tvertnes ir pilnībā tukšas un pilnībā tīras.

! BRĪDINĀJUMS

Ja akumulatori netiek uzlādēti regulāri, kā aprakstīts iepriekš, tie var tikt neatgriezeniski bojāti.

Ražotājs neuzņemas atbildību par jebkādām darbības kļūmēm, kas rodas nolaidības, nepiemērotas un/vai nepareizas lietošanas dēļ.

! BRĪDINĀJUMS

Ja akumulatori izlādējas līdz minimālajam līmenim, nodrošiniet, lai tie nepaliktu šādā stāvoklī, jo tas var saīsināt to ekspluatācijas ilgumu.

Pārbaudiet akumulatoru uzlādes līmeni vismaz reizi nedēļā

PROBLĒMU NOVĒRŠANA

PROBLĒMAS	CĒLOŅI	RISINĀJUMS
Iekārta nedarbojas	Akumulatori ir atvienoti	Pievienojiet akumulatorus mašīnai
	Akumulatori ir tukši	Uzlādējiet akumulatorus
	Nostrādājis drošinātājs	Nomainiet
	Nav ievietota elektroniskā atslēga	Ievietojiet
Sukas negriežas	Netīrā ūdens tvertne ir pilna	Iztukšojiet netīrā ūdens tvertni
	Nostrādājis drošinātājs	Nomainiet
	Bojāts relejs	Nomainiet
	Akumulatori ir tukši	Uzlādējiet akumulatorus
	Pārbaudiet oglekļa sukas elektromotorā un nomainiet, ja nodilušas	Nomainiet
	Bojāts motors	Nomainiet
Mašīna netīra vienmērīgi	Suka vai diski ir nodiluši	Nomainiet
No mazgāšanas līdzekļa tvertnes netiek izvadīts šķidrums	Bojāts solenoīda vārsts	Nomainiet
	Netīrs solenoīda vārsts	Pārbaudiet
	Mazgāšanas līdzekļa tvertne ir tukša	Uzpildiet
	Šļūtene, kas piegādā mazgāšanas līdzekli sukai, ir bloķēta	Atbloķējiet
	Nostrādājis drošinātājs	Nomainiet
Nepārtraukta mazgāšanas līdzekļa plūsma	Bojāts solenoīda vārsts	Nomainiet
	Bojāts solenoīda vārsta vadojums	Pārbaudiet
Vakuuma motors nedarbojas.	Netīrā ūdens tvertne ir pilna	Iztukšojiet netīrā ūdens tvertni
	Nostrādājis drošinātājs	Nomainiet
	Ir pacelta gumijas skrāpja svira	Nolaidiet.
	Akumulatori ir tukši	Uzlādējiet akumulatorus
	Pārbaudiet oglekļa sukas elektromotorā un nomainiet, ja nodilušas	Nomainiet
	Bojāts motors	Nomainiet
Gumijas skrāpis slikti tīra vai tam ir vāja sūkšanas jauda	Gumijas lāpstiņu mala, saskaroties ar grīdu ir nodilusi	Nomainiet lāpstiņas
	Gumijas skrāpis ir nosprostots vai bojāts	Pārbaudiet
	Netīrās ūdens tvertnes pludiņš ir aktivizēts vai bloķēts netīrumu dēļ, vai arī tas ir bojāts	Iztukšojiet netīrā ūdens tvertni, pārbaudiet pludiņu.
	Nosprostojums vakuuma šļūtenē	Pārbaudiet
	Vakuuma šļūtene nav pievienota gumijas skrāpim vai ir bojāta	Pārbaudiet
Mašīna nepārvietojas	Akumulatori ir tukši	Uzlādējiet akumulatorus
	Pārbaudiet oglekļa sukas elektromotorā un nomainiet, ja nodilušas	Nomainiet
	Bojāts motors	Nomainiet
Akumulatori nespēj nodrošināt normālu darbības laiku	Akumulatoru poli un uzlādes spailes ir netīras un oksidētas	Notīriet un ieeļļojiet polus un spailes; uzlādējiet akumulatorus
	Akumulatora lādētājs nedarbojas vai nav piemērots	Pārbaudiet
Ūdens/mazgāšanas līdzekļa noteces šļūtene uzpildīšanas laikā neparāda šķīduma līmeni tvertnē	Ūdens/mazgāšanas līdzekļa noteces šļūtenes krāns ir aizvērts	Noņemiet vāciņu un atveriet krānu
	Ūdens/mazgāšanas līdzekļa noteces šļūtenes vāciņš nav noskrūvēts	
“Severe Environment” (Ķīmikālijas deva) No tvertnes neplūst mazgāšanas līdzeklis	“Severe Environment” tvertne ir tukša	Uzpildiet
	Sūknis bojāts	Sazinieties ar klientu apkalpošanas dienestu
ec-H2O NanoClean Ierīce nedarbojas	Nostrādājis ierīces drošinātājs	Atiestatiet drošinātāju.
	Nostrādājis sūkņa drošinātājs	Atiestatiet drošinātāju.
	Sūknis bojāts	Sazinieties ar klientu apkalpošanas dienestu
ec-H2O NanoClean Mirgo ec-H2O NanoClean sistēmas sarkanās un zaļās krāsas LED indikatori	Beidzies ūdens kondicionēšanas kārtridža derīguma termiņš	Nomainiet kārtridžu, skatot sadaļu **“ec-H2O NanoClean ūdens kondicionēšanas kārtridža nomaiņa”**
ec-H2O NanoClean Mirgo ec-H2O NanoClean sistēmas sarkanās krāsas LED indikators*	Atrasta kļūda ec-H2O NanoClean sistēmā	Sazinieties ar klientu apkalpošanas dienestu

* Pārbaudiet, vai šķīduma tvertnē ir vai nav iepildīts mazgāšanas līdzeklis. Ja ec-H2O NanoClean ierīce ir lietota ar ūdeni saturošu mazgāšanas līdzekli, iztukšojiet ūdens/mazgāšanas līdzekļa tvertni, uzpildiet ar tīru ūdeni un lietojiet ec-H2O NanoClean ierīci, līdz kļūdas kods pazūd.

DISPLEJĀ PARĀDĪTIE BRĪDINĀJUMI

Brīdinājums	Iespējamais iemesls	Rīcība
SUKU TERMISKĀ AIZSARDZĪBA	Sukas motors ir pārkarsis. Bojāts motoru termoaizsarga kontakts. Bojāts savienojums.	Uzgaidiet, lai suku motori atdziest. Nomainiet suku motoru. Pārbaudiet savienojumu.
PIEDZIŅAS TERMISKĀ AIZSARDZĪBA	Dzenošais ritenis ir pārkarsis. Bojāts motora termoaizsarga kontakts. Bojāts savienojums.	Uzgaidiet, lai dzenošais ritenis atdziest. Nomainiet dzenošo riteni. Pārbaudiet savienojumu.
ŪDENS REZERVE	Šķīduma tvertne gandrīz tukša. Iestrēdzis sensors. Bojāts sensors vai savienojums.	Uzpildiet šķīduma tvertni. Notīriet līmeņa sensoru. Nomainiet līmeņa sensoru. Pārbaudiet savienojumu.
NAV ŪDENS	Šķīduma tvertne ir tukša. Iestrēdzis sensors. Bojāts sensors vai savienojums.	Uzpildiet šķīduma tvertni. Notīriet līmeņa sensoru. Nomainiet līmeņa sensoru. Pārbaudiet savienojumu. Lai atsāktu darbu, pagrieziet darbības selektoru “OFF” pozīcijā (atiestatīšanas kļūdas).
NETĪRĀ ŪDENS TVERTNE	Netīrā ūdens tvertne ir pilna. Iestrēdzis sensors. Bojāts sensors vai savienojums.	Iztukšojiet netīrā ūdens tvertni. Notīriet līmeņa sensoru. Nomainiet līmeņa sensoru. Pārbaudiet savienojumu. Lai atsāktu darbu, pagrieziet darbības selektoru “OFF” pozīcijā (atiestatīšanas kļūdas).
BEIDZĀS ĶIMIK.	Ķimikālijas-devas tvertne ir tukša. Iestrēdzis sensors. Bojāts sensors vai savienojums.	Uzpildiet ķimikālijas-devas tvertni. Notīriet līmeņa sensoru. Nomainiet līmeņa sensoru. Pārbaudiet savienojumu.
FUNKCIONĀLĀ SHĒMA NAV ATRASTA	Traucēta saziņa ar funkcionālo shēmu. Bojātas palīgshēmas.	Pārbaudiet savienojumu starp shēmām. Pārbaudiet palīgshēmas.
AKUM. REZERVE	Akumulatoru spriegums mazāks par: 21,9 V GELA/ AGM - 21 V SKĀBES. Tukši akumulatori.	Uzlādējiet akumulatorus. Nomainiet akumulatorus.
ZVANĪT SERVISAM	Noteiktais stundu skaits līdz plānotajai apkopei ir sasniegts/pārsniegts.	Zvaniet apkopes centram, lai sarunātu apkopi.
AKUM. UZLĀDE	Darbojas iebūvētais akumulatora lādētājs; visas iekārtas funkcijas ir atspējotas.	Atvienojiet akumulatora lādētāju.
UZLĀDE PABEIGTA	Darbojas iebūvētais akumulatora lādētājs, uzlāde pabeigta; visas iekārtas funkcijas ir atspējotas.	Atvienojiet akumulatora lādētāju.
O.C. SUKAS	Pārmērīga motora slodze. Bojāta funkcionālā shēma. Bojāts sukas motors	Pārbaudiet motora slodzi. Nomainiet funkcionālo shēmu. Nomainiet suku motoru.
PIEDZIŅAS PLATES TEMPERATŪRA	Pārmērīga transportlīdzekļa slodze. Bojāta vadības plate. Ieslēgtas elektriskās bremzes.	Atdzesējiet vai sasildiet plati. Nepārslogojiet iekārtu garos slīpumos. Nomainiet piedziņas vadības plati. Pārbaudiet elektriskās bremzes.
AKSELERATORA KĻŪME	Nepareizi potenciometra savienojumi. Kļūdains potenciometrs.	Pārbaudiet savienojumu. Nomainiet potenciometru.
PIEDZIŅAS PLATES U.V.	Akumulatoru spriegums mazāks par: 18.3 V GELA/ AGM - 18 V SKĀBES. Izlādējies vai nolietots akumulators.	Uzlādējiet vai nomainiet akumulatorus.
EL. BREMŽU KĻŪME	Bojāta elektroinstalācija. Bojātas elektriskās bremzes. Elektriskā bremze ir iespējota sadaļā “Tehniskā izvēlne”, bet nav uzstādītā iekārtā.	Pārbaudiet elektroinstalāciju. Pārbaudiet/nomainiet elektriskās bremzes. Labojiet iestatījumus sadaļā “Tehniskā izvēlne”.
HDP	Startēšanas laikā tika nospiesta piedziņas sviras poga. Nav noregulēts piedziņas sviras potenciometrs.	Ieslēdzot iekārtu, atlaidiet piedziņas sviru. Pārbaudiet potenciometra iestatījumus.
TUKŠS AKUMULATORS	Akumulatoru spriegums mazāks par: 21,4 V- AGM/20,5 V - SKĀBES. Izlādējies vai nolietots akumulators.	Uzlādējiet akumulatorus. Nomainiet akumulatorus.
TAG KĻŪME	Bojāta atslēga. Bojāta instrumentu paneļa antenas plate	Nomainiet atslēgu. Nomainiet instrumentu paneļa antenas plati. Pārbaudiet elektroinstalāciju.
RFID KĻŪME	Bojāta atslēga. Bojāta instrumentu paneļa antenas plate	Nomainiet atslēgu. Nomainiet instrumentu paneļa antenas plati. Pārbaudiet elektroinstalāciju.
SŪKŠANAS TEMPERATŪRA	Pārmērīga motora slodze. Bojāta funkcionālā shēma. Bojāts sūkšanas motors.	Pārbaudiet sūkšanas motoru. Nomainiet funkcionālo shēmu. Nomainiet sūkšanas motoru.
SUKU TEMPERATŪRA	Pārmērīga motora slodze. Bojāta funkcionālā shēma. Bojāts motors.	Pārbaudiet motoru. Nomainiet funkcionālo shēmu. Nomainiet motoru.
SŪKŠANAS O.C.	Pārmērīga motora slodze. Bojāta funkcionālā shēma. Bojāts sūkšanas motors.	Pārbaudiet sūkšanas motoru. Nomainiet funkcionālo shēmu. Nomainiet sūkšanas motoru.
PIEDZIŅAS O.C.	Pārmērīga transportlīdzekļa slodze. Bojāta vadības plate. Ieslēgtas elektriskās bremzes.	Pārbaudiet motoru. Nomainiet vadības plati. Pārbaudiet elektriskās bremzes.
ATJAUNINĀT FW	Programmatūras atjauninājumi.	Atjauninināšanas laikā neizņemiet atslēgu.
MIRG. LAMPIŅAS KĻŪME	Bojāta elektroinstalācija. Bojāta lampiņa. Lampiņa ir bojāta. Mirgojošā lampiņa ir iespējota sadaļā “Tehniskā izvēlne”, bet nav uzstādītā iekārtā.	Pārbaudiet elektroinstalāciju. Pārbaudiet mirgojošo lampiņu. Nomainiet mirgojošo lampiņu. Labojiet iestatījumus sadaļā “Tehniskā izvēlne”.
SOLENOĪDA V. KĻŪME	Bojāta elektroinstalācija. Bojāts solenoīda vārsts. Solenoīda vārsts ir bojāts.	Pārbaudiet elektroinstalāciju. Pārbaudiet solenoīda vārstu. Nomainiet solenoīda vārstu.
SŪKŅA KĻŪME	Bojāta elektroinstalācija. Bojāts sūknis Sūknis ir bojāts. Sūknis ir iespējots sadaļā “Tehniskā izvēlne”, bet nav uzstādīts iekārtā.	Pārbaudiet elektroinstalāciju. Pārbaudiet sūkni. Nomainiet sūkni. Labojiet iestatījumus sadaļā “Tehniskā izvēlne”.
SUKU DROŠINĀTĀJS	Pārmērīga motora slodze. Bojāts suku motora kontaktors. Nostrādājis motora drošinātājs.	Pārbaudiet motoru. Nomainiet kontaktoru. Nomainiet drošinātāju.
SŪKŠANAS DROŠINĀTĀJS	Pārmērīga motora slodze. Bojāts suku motora relejs. Nostrādājis motora drošinātājs.	Pārbaudiet motoru. Nomainiet releju. Nomainiet drošinātāju.
ATK. UZLĀDES KĻŪDA	Vispārēja kļūda, kas saistīta ar akumulatora uzlādēšanas darbību.	Atvienojiet akumulatora lādētāju un atkārtojiet uzlādes procedūru. Ja problēma joprojām pastāv, nomainiet akumulatora lādētāju,

TEHNISKĀ IZVĒLNE T291 - T391

Piekļūstiet izvēlnei, pagriežot vadības slēdzi pozīcijā “OFF” un divreiz nospiežot “SET” (Iestatīt), pēc tam vienlaikus nospiediet “+” un “-” pogu.

Nospiežot pogu “+”, tiek palielināts izvēlētais parametrs vai mainīgais, kas attiecas uz atlasīto parametru.

Nospiežot pogu “-”, tiek samazināts izvēlētais parametrs vai mainīgais, kas attiecas uz atlasīto parametru.

Nospiežot pogu “SET” (Iestatīt), tiek atlasīts iestatāmais parametrs un apstiprināts ievadītais mainīgais.

PALIKTŅA PALĪGSSITĒMA (modelis bez vilces)

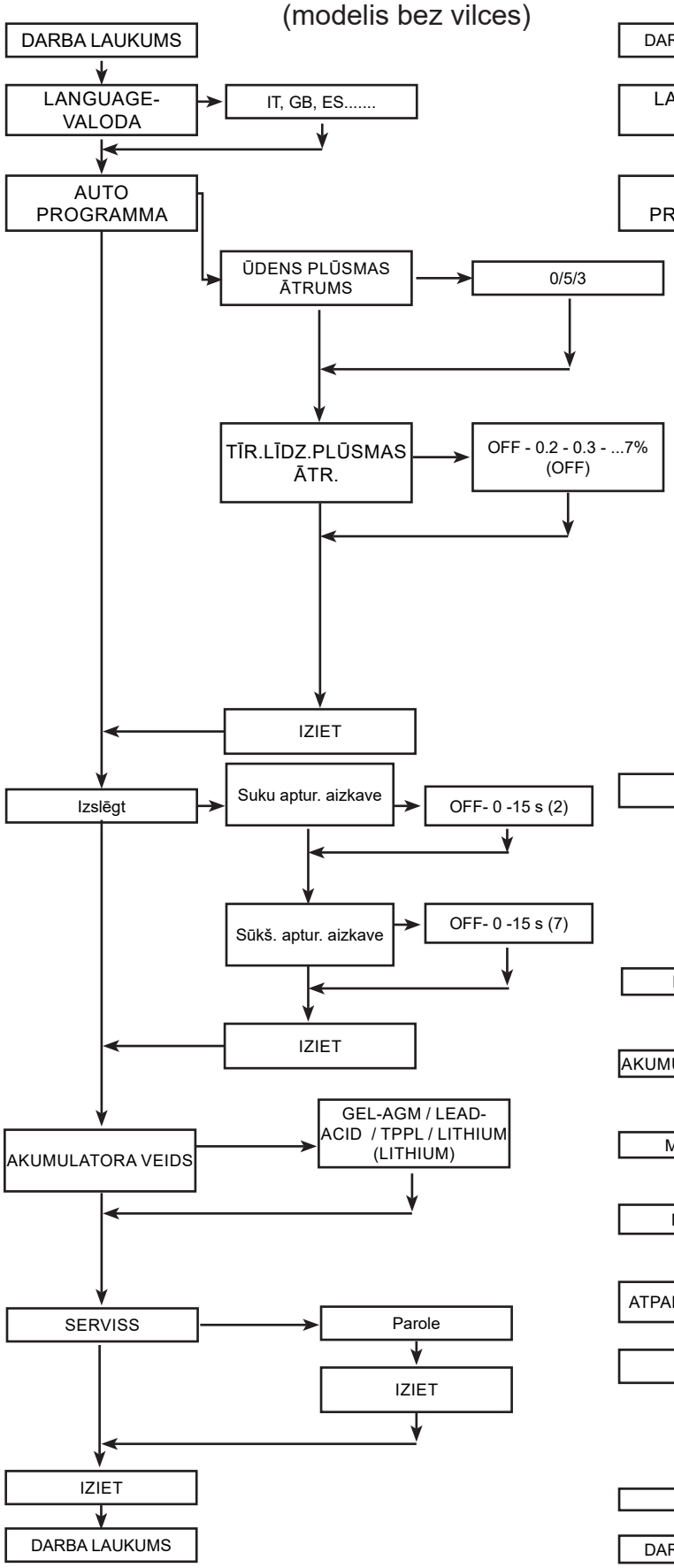

Modelis ar vilci

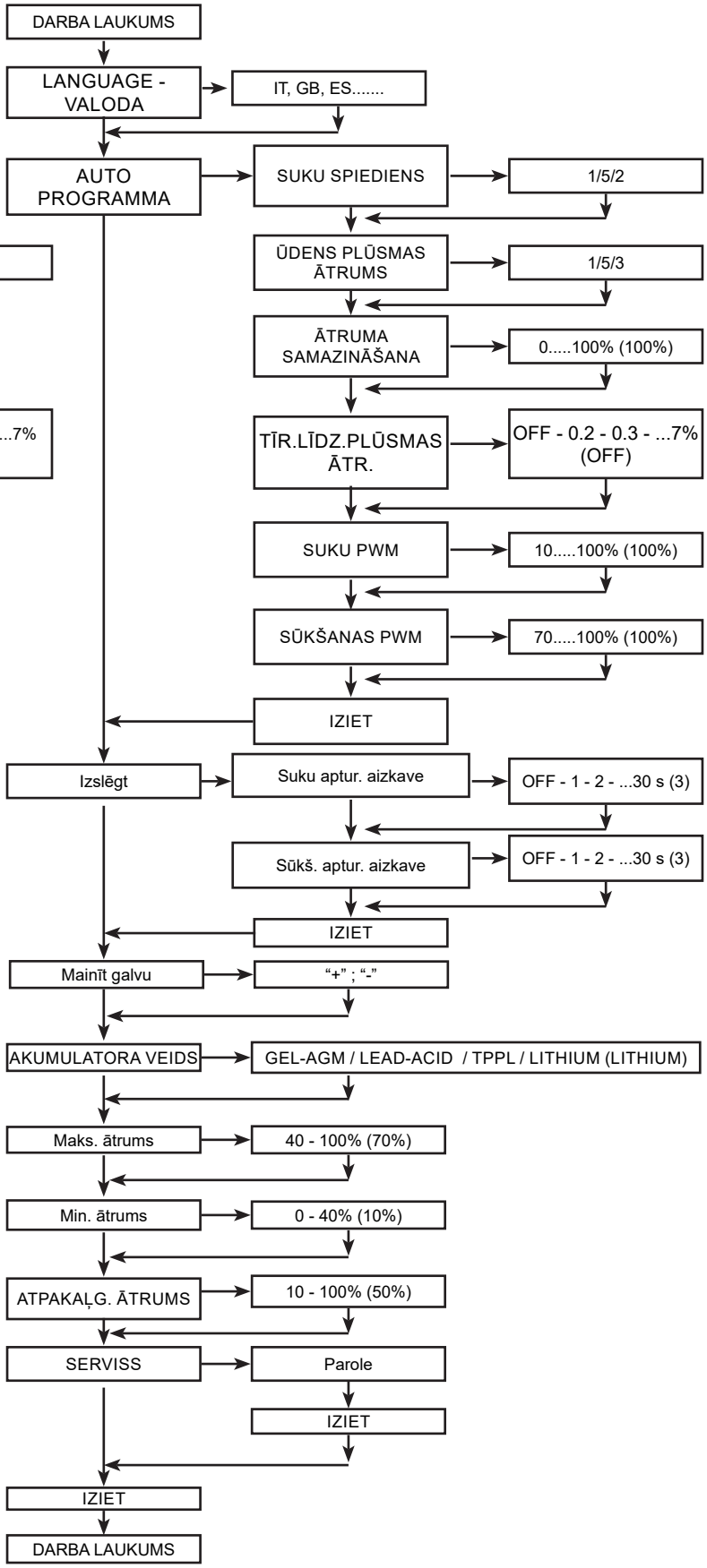

IETEICAMĀS REZERVES DAĻAS

T291	
Daļas numurs	Apraksts
	T291 55cm
1203954	LĀPSTIŅA, GUMIJAS SKRĀPIS, LINATEX [STANDARTA]
1203953	LĀPSTIŅA, GUMIJAS SKRĀPIS, AIZMUGURE, LINATEX [STANDARTA]
9015731	KIT LĀPSTIŅA, GUMIJAS SKRĀPIS, LINATEX
1215611	LĀPSTIŅA, GUMIJAS SKRĀPIS, PRIEKŠPUSE, PYU
1215609	LĀPSTIŅA, GUMIJAS SKRĀPIS, AIZMUGURE, PYU
9015732	KIT LĀPSTIŅA, GUMIJAS SKRĀPIS, PYU
9017761	SUKU KOMPLEKTS, DISKS, SCB, 55CM, 3-LUG, PYP [STANDARTA]
SPPV01351	SUKU KOMPLEKTS, DISKS, SCB, 55CM, 3-LUG, PYP [MĪKSTAS]
9017763	PIEDZIŅAS BLOKS, PALIKTNIS, 55CM (3-LUG)
SPPV01460	PALIKTNIS, SLOKSNE, 21,6/550, BRŪNS [5 GAB.]
SPPV01442	PALIKTNIS, SCB, 21,6/550, ZILS [5 GAB.]
SPPV01433	PALIKTNIS, BERŠANA, 21,6/550, SARKANS [5 GAB.]
SPPV01415	PALIKTNIS, PULĒŠANA, 21,6/550, BALTS [5 GAB.]
	Kopīgās detaļas
BAAC00216	AKUMULATORS, LiFePO4 24V50Ah EXIDE LTB24050 P
BAAC00214	AKUMULATORS, LiFePO4 24V90Ah INVENTUS S24V90TRX
RTRT00577	RITENIS, D.200, [PALIKTŅA PALĪGSISTĒMAS MODELIS]
897346	RITENIS, D.200, [VILCES MODELIS]
MECE00746	PLATE, DISPLEJS, [PAL. PALĪGSIST. MODELIS]
MECE00810	PLATE, DISPLEJS, [VILCES MODELIS]
MECE00733	PLATE, PCB, [PAL. PALĪGSIST. MODELIS]
MECE00786	PLATE, PCB, [VILCES MODELIS]
MOCC00465	TRANSMISIJA, MOTORA BLOKS [VILCES MODELIS]
9017743	SUKU KOPMLEKTS, MOTORS, TRANSMISIJA [2 GAB.]
MOCC00449	MOTORS, SUKA [T291]
MEVR02923	SUKU KOMPLEKTS, OGLEKLIS, SUKU MOTORS [4 GAB.]
9017716	VENTILATORS, MOTORS
9017687	SUKA, OGLEKLIS, VAKUUMA VILCES MOTORS
GUGO00509	VAKUUMA MOTORA BLĪVE
9017712	ŠĻŪTEŅU MEZGLS, ATKOPŠANA
FTDP00678	FILTRS, VAKUUMA MOTORS
MTCR00107	ĶĒDE, GUMIJAS SKRĀPIS, PACELŠANA
TBFX01069	ŠĻŪTENE, NOTECE, REĢEN. TVERTNE
9017718	VĀRSTS, ŪDENS, SOLENOĪDS, 24 V DC
MPVR13036	ROKTURIS GUMIJAS SKRĀPJA PACELŠANAI
9017788	RITENTIŅŠ, GROZĀMAIS, PU, 80MM X 25MM
9018501	RITENIS, GUMIJAS SKRĀPIS
MPVR01097	ĀĶIS, NOVADCAURULES ŠĻŪTENE
PMVR06995	ROKTURIS, GUMIJAS SKRĀPIS
MPVR12967	SVIRAS AIZVĒRŠANAS VĀKS
KTRI06722	TVERTNE FILTRA ŠĶĪDUMAM

MECI00592	SENSORS, ŠĶĪDUMA TVERTNE
MECI00662	SENSORA LĪMENIS, TVERTNE
9018332	DROŠINĀTĀJS 50A
897301	DROŠINĀTĀJS 30A OMEGA V FT3030
KTRI06373	Chem Dose komplekts (IZVĒLES)
KTRI05244	ŠĻAKSTU AIZSARGS, 55cm (IZVĒLES)*
KTRI04848	RĪKJOSLA (IZVĒLES)
1069836	STRĀVAS VADI, JAUDA, LĀDĒTĀJS [ES]
1032820	STRĀVAS VADI, JAUDA, LĀDĒTĀJS [AK]
MEVR02964	ATSLĒGA, ELEKTRONISKĀ

*Ieteicams, lietojot paliktņus.

SLOVENČINA
(Preklad pôvodného návodu)

INDEX

INFORMÁCIE O BEZPEČNOSTI 3
Bezpečnostné predpisy 3
TECHNICKÉ CHARAKTERISTIKY T291 5
ROZMERY STROJA 7
BEZPEČNOSTNÉ OZNAČENIA 7
VŠEOBECNÉ INFORMÁCIE 8
Cieľ príručky 8
Identifikácia stroja 8
Dokumentácia priložená k stroju 8
TECHNICKÉ INFORMÁCIE 9
Všeobecný opis 9
Legenda 9
Nebezpečné zóny 9
Príslušenstvo 9
PREMIESTŇOVANIE A INŠTALÁCIA 10
Zdvíhanie a preprava zabaleného stroja 10
Kontroly pri dodávke 10
Rozbalenie 10
Výber nabíjačky batérií 10
Napájacie batérie 10
Nastavenie typu batérie na stroji 11
Nastavenia nabíjačky batérií 11
Batérie: inštalácia a zapojenie 11
Batéria: vybratie 12
Inštalácia a regulácia stierky na podlahu 12
Regulácia stierky na podlahu 12
Inštalácia kief 13
Zdvíhanie a preprava stroja 13
Rýchla výmena hlavy 13
Naplnenie nádrže voda/detergent 14
Severe Environment 14
ec-H2O NanoClean 15
Nastavenie prietoku roztoku ec-H2O NanoClean 15
PRAKTICKÁ PRÍRUČKA PRE OBSLUHU 16
Príprava stroja na prácu 16
Ovládače 16
Práca 18
Niekoľko rád na optimálne využitie stroja na umývanie a osušenie podlahy 18
Vyprázdnenie nádrže na špinavú vodu 19
Vyprázdnenie nádrže na vodu/detergent 19
BSI - Battery status indicator 19
Koniec práce 19
Premiestnenie stroja mimo prevádzky 19
POKYNY NA ÚDRŽBU 20
Údržba – Všeobecné predpisy 20
Čistenie vzduchového filtra odsávača 20
Čistenie koša na odpad 20
Čistenie plaváku v nádrži na špinavú vodu 20
Čistenie filtra nádrže na vodu/detergent 20
Čistenie stierky squeegee 20
Poistky: výmena 21
Údržba a nabíjanie batérie 21
Výmena čepelí stierky na podlahu 21
Výmena náplne na úpravu vody ec-H2O NanoClean. 22
Pravidelné kontroly 23
OBDOBIA MIMO PREVÁDZKY 23
PROBLÉMY, PRÍČINY A NÁPRAVY 24
ALARMY NA DISPLEJI 25
TECHNICKÁ PONUKA T291 - T391 26
ODPORÚČANÉ NÁHRADNÉ DIELY 27

INFORMÁCIE O BEZPEČNOSTI

Bezpečnostné predpisy

! NEBEZPEČENSTVO

Pred naštartovaním, používaním, údržbou, bežnou údržbou alebo akýmkoľvek iným zásahom na stroji sa prečítajte „Návod na použitie a údržbu“.

! POZOR

Dôsledne dodržiavajte všetky predpisy v návode (predovšetkým pokyny označené značkou nebezpečenstva a upozornenia) a na štítkoch, pozrite kapitolu „Bezpečnostné označenia“ aplikované na stroji.

Výrobca odmieta každú zodpovednosť za škody na majetku a za úrazy osôb v dôsledku nedodržania vyššie opísaných pokynov.

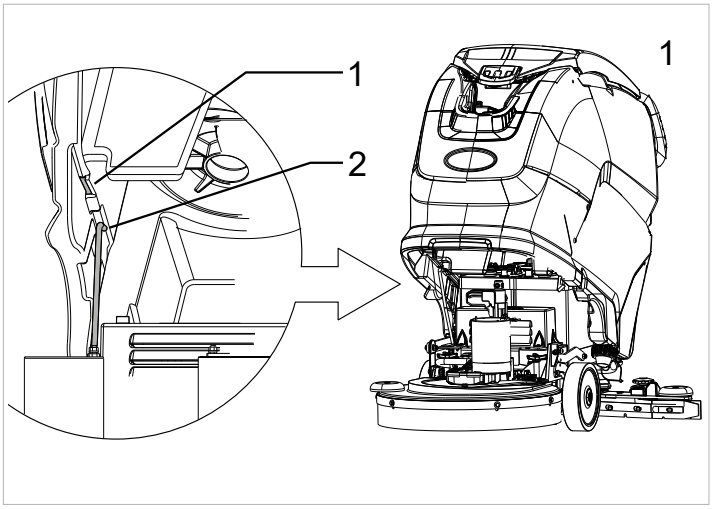

- ► Stroj obsluhuje iba jeden pracovník.
- ► Stroj smú používať iba pracovníci vyškolení na jeho používanie, ktorí preukázali svoje kompetencie a ktorí boli poverení obsluhou stroja.
- ► Stroj nesmú používať maloletí.
- ► Pri používaní dávajte pozor na tretie osoby, predovšetkým na deti, pokiaľ by boli v priestoroch používania stroja.
- ► Na deti vždy dohliadajte, aby sa so spotrebičom nehrali.
- ► Stroj nesmú používať osoby (vrátane detí) s obmedzenými fyzickými, zmyslovými alebo rozumovými schopnosťami, alebo ktoré nemajú dostatok skúseností alebo poznatkov o obsluhe stroja, pokiaľ nie sú pod dohľadom alebo neboli poučené o používaní stroja osobou zodpovednou za ich bezpečnosť.

- ► Stroj nepoužívajte na iný než je výslovne určený účel.
- ► Zhodnoťte typ budovy, v ktorej sa bude stroj používať (napr. farmaceutický priemysel, nemocnice, chemické podniky a pod.) a prísne dodržiavajte platné predpisy a bezpečnostné podmienky.
- ► Tento stroj je určený na komerčné použitie, napríklad v hoteloch, v školách, v nemocniciach, vo výrobe, v obchodoch, úradoch a v komerčných priestoroch.
- ► Stroj je určený iba na používanie vo vnútorných priestoroch.
- ► Pozor, stroj sa musí uskladňovať iba v uzavretých priestoroch.
- ► Stroj sa môže používať pri teplotách +4 °C až +40 °C; pokiaľ sa stroj nepoužíva, teplotný interval môže byť v rozsahu +0 °C až +50 °C.
- ► Rozsah vlhkosti pre stroj akomkoľvek stave je 30 % až 95 %.
- ► Stroj sa smie používať iba v nadmorskej výške do 2 000 m nad morom.

- ► Keď treba nádrž zdvihnúť, aby ste získali prístup k priestoru, treba ju najprv vyprázdniť, potom treba vsunúť bezpečnostnú konzolu (Obr. 1 Ozn.2) na jej miesto (Obr.1 Ozn.1), aby sa zabránilo náhodnému zatvoreniu nádrže.

! NEBEZPEČENSTVO

Počas zdvíhania/znižovania nádrží dávajte pozor, aby ste zabránili potenciálnemu riziku pomliaždenia, dávajte pozor na miesta prištipnutia.

- ► Pri upratovaní nikdy nezbierajte horľavé ani výbušné kvapaliny (napr. benzín, palivový olej a pod.), kyseliny a rozpúšťadlá (napr. riedidlá farieb, acetón a pod.), aj keby boli zriedené.
- ► Stroj nepoužívajte v nedostatočne osvetlených priestoroch, vo výbušnom prostredí, na verejných komunikáciách, v prítomnosti škodlivín (prach, plyny a pod.) v a podobnom prostredí.
- ► Nikdy nezbierajte horiace ani zápalné predmety.
- ► Nepoužívajte na čistenie šikmých povrchov alebo rámp so sklonom presahujúcim hodnotu označenú na stroji.
- ► Nepoužívajte na šikmých povrchoch alebo rampách so sklonom presahujúcim hodnotu označenú na stroji.
- ► Stroj nepoužívajte na malých šikmých plochách, so strojom neprechádzajte priečne na sklon, dbajte, aby stroj ostal paralelne na smer sklonu, vždy so strojom manipulujte opatrne a necúvajte.
- ► Stroj nikdy neparkujte na podlahe so sklonom.
- ► Nikdy nenechávajte naštartovaný stroj bez dozoru. Od stroja sa vzďaľujte až po vypnutí motorov, keď ste ho zaistili proti náhodným pohybom, po odpojení elektrického napájania a po vytiahnutí elektronického kľúča.
- ► Stroj nikdy nepoužívajte na prepravu osôb/vecí ani na ťahanie tovaru.
- ► Stroj neťahajte.
- ► Stroj v žiadnom prípade nepoužívajte ako pult na ukladanie tovaru.
- ► Nezakrývajte vetracie otvory ani otvory na odvod teplého vzduchu.
- ► Neodstraňujte, nemodifikujte ani nevyraďujte bezpečnostné zariadenia.
- ► Nehody a skúsenosti potvrdzujú, že osoby môžu mať na sebe rôzne predmety, ktoré môžu spôsobiť vážne zranenia. Preto si pred prácou odložte šperky, doplnky, hodinky, kravaty a podobne.
- ► Vždy používajte osobné ochranné prostriedky na ochranu používateľa: plášť alebo ochrannú kombinézu, nepremokavú obuv proti šmyku, gumené rukavice, okuliare a ochranné slúchadlá, masku na ochranu dýchacích ciest.
- ► Pri používania saponátov na čistenie podlahy vždy dodržiavajte pokyny a upozornenia na etiketách balení.
- ► Nepoužívajte saponáty, ktoré by mohli spôsobiť nebezpečné reakcie, vniknutie výparov tepla a pod.
- ► Nikdy nevkladajte ruky medzi pohybujúce sa diely stroja.
- ► Stroj nikdy neumývajte prúdom vody.

- ► Uistite sa, že elektrické charakteristiky stroja (napätie, frekvencia, príkon), uvedené na výrobnom štítku stroja, zodpovedajú charakteristikám napájacej elektrickej siete.
- ► Uistite sa, že elektrická zásuvka na napájanie nabíjačky batérie

je pod napätím a uzemnená a že je chránená elektromagnetickými 2-pólovými diferenciálnymi spínačmi. V prípade poruchy alebo nesprávneho fungovania predstavuje uzemnenie dráhu elektrického prúdu s minimálnym odporom, čo znižuje riziko zásahu elektrickým prúdom.

- ► Ak je prítomná nabíjačka batérie, pravidelne kontrolujte elektrický napájací kábel, či nie je poškodený. Pokiaľ by bol kábel poškodený, spotrebič nesmiete používať, ale musíte požiadať o výmenu napájacieho kábla v špecializovanom servisnom stredisku.
- ► Ak je prítomná nabíjačka batérie, pri vykonávaní údržby na stroji vždy odpojte oba druhy napájania (s jednosmerným aj striedavým prúdom).
- ► Na nabíjanie batérií používajte výhradne nabíjačku, ktorú dodáva výrobca, pozrite časť „Napájacie batérie“.
- ► V prítomnosti mimoriadne silných magnetických polí zvážte ich účinok na riadiacu elektroniku.
- ► Je nevyhnutné dodržiavať pokyny výrobcu batérií a dodržiavať všetky platné predpisy.
- ► Batérie vždy udržiavajte čisté a suché, aby ste predišli rozptylu povrchových prúdov.
- ► Batérie chráňte pred nečistotami, napríklad pred kovovými pilinami.
- ► Na batérie neklaďte žiadne nástroje: nebezpečenstvo skratu a výbuchu.
- ► Používajte výhradne batérie dodané výrobcom. Iné typy by mohli prasknúť a spôsobiť úrazy iným osobám alebo škody na majetku. Zoznam batérií, ktoré sa dajú nainštalovať na stroj sú uvedené v časti „Napájacie batérie“.
- ► Nepokúšajte sa odstrániť veko batérie, aby ste do článkov doliali vodu alebo kyselinu.
- ► Pokiaľ by ste sa rozhodli stroj ďalej nepoužívať, odporúčame vám odmontovať batériu a odovzdať ju v autorizovanom zbernom stredisku podľa platných noriem na ochranu životného prostredia.
- ► V prípade poruchy alebo nesprávneho fungovania stroja ho okamžite vypnite (odpojte ho od batérie/elektrickej siete) a nemanipulujte s ním. Požiadajte o pomoc servisné stredisko výrobcu.
- ► Všetky úkony pri údržbe sa musia vykonávať v dostatočne osvetlenom priestore a vždy až po odpojení stroja od elektrického napájania odpojením batérie.
- ► Čistenie a údržbu, ktorú má vykonávať používateľ, nesmú vykonávať deti bez dozoru.
- ► Smú sa používať iba príslušenstvo a náhradné diely dodávané výrobcom, pretože iba tým sa zaručí bezpečná a bezproblémová prevádzka zariadenia.
- ► Ako náhradné diely nikdy nepoužívajte diely odmontované z iných strojov alebo súprav.

Tento stroj bol navrhnutý a vyrobený s predpokladanou životnosťou desať rokov od dátumu výroby, ktorý je uvedený na výrobnom štítku. Po uvedenej dobe, bez ohľadu na to, či sa stroj používal alebo nie, mal by sa zlikvidovať v súlade s predpismi platnými v mieste používania a likvidácie stroja. Stroj treba odpojiť od elektrického napájania, treba ho vyprázdniť a.

Tento výrobok predstavuje špeciálny odpad z elektrických a elektronických zariadení, preto pri jeho likvidácii dodržiavajte smernice na ochranu životného prostredia (2002/96/ES OEEZ).

Musí sa zlikvidovať oddelene od komunálneho odpadu, za dodržania platných zákonov a noriem.

Okrem toho sa odporúča zneškodniť diely stroja, ktoré by mohli predstavovať nebezpečenstvo, predovšetkým pre deti.

V inom prípade môžete stroj odovzdať výrobcovi, aby na ňom urobil kompletnú revíziu.

TECHNICKÉ CHARAKTERISTIKY T291

			T291 55CM POHON TLAČENÍM	T291 55CM ELEKTRICKÝ POHON
Šírka čistej dráhy		mm	550	550
Šírka stierania		mm	816	816
Hodinový výkon		m^2/h	1967	2468
Počet kief		počet	1	1
Priemer kefy		mm	550	550
Maximálny tlak kefy		kg	18,1	18,1
Rýchlosť otáčania kefy		g/1°	150	150
Výkon motora kefy		W	400	400
Výkon motora pohonu		W	/	200
Výkon motora odsávania		W	480	480
Celkový výkon stroja v stredne namáhavých pracovných podmienkach, (P_M)		W	768	1008
Maximálna rýchlosť		km/h	3,5	5,5
Nádrž roztoku		L	50	50
Nádrž na špinavú vodu		L	50	50
Priemer predných kolies		mm	200	200
Priemer zadného kolesa		mm	80	80
Stúpanie, ktoré sa dá prekonať		%	2	2
Hrubá hmotnosť (GVW)		kg	227	234
Hmotnosť pri preprave bez batérií		kg	81	89
Hmotnosť pri preprave s batériami		kg	169	177
Počet batérií		počet	1	1
Napätie stroja V_M		V	24	24
Kapacita jednej batérie „BAT.LiFePO4 24V90Ah INVENTUS S24V90TRX” kód BAAC00214	Verzie s externou nabíjačkou batérie	Ah	90	90
Napätie napájania (nabíjanie batérie)		V	27,8 dc	27,8 dc
Max. ampéry (nabíjanie batérie)		A	40	40
Kapacita jednej batérie „BAT.LiFePO4 24V50Ah EXIDE LTB24050 P” kód BAAC00216	Verzie s externou nabíjačkou batérie	Ah	50	50
Napätie napájania (nabíjanie batérie)		V	27,8 dc	27,8 dc
Max. ampéry (nabíjanie batérie)		A	25	25
Napätie elektrickej napájacej siete	Verzie s nabíjačkou batérie na stroji	V	100-240V ac 50-60Hz	100-240V ac 50-60Hz
Maximálny prúd, I		A	4,5	4,5
Rozmery stroja		mm	X=1327 Y=1033 Z=563	
Rozmery priestoru na batérie (dĺžka, šírka, výška)		mm	360 x 344 x 300	
Rozmery obalu (dĺžka, šírka, výška)		mm	1365 x 695 x 1146	
Akustický tlak – Príloha DD (Emission of acoustical noise) EN 60335-2-72: 2012		LpA (dBA)	69,5	69,5
Nepresnosť pri meraní		K (dBA)	3	3
Vibrácie na ruke - IEC 60335-2-72		ahv m/s^2	≤ 2,5	≤ 2,5
Nepresnosť pri meraní, k		m/s^2	/	/
Vibrácie na telo - IEC 60335-2-72		HBV m/s^2	/	/

Nepresnosť pri meraní, k		m/s^2	/	/
Maximálna teplota vody a detergentu		°C	55	55
Stupeň ochrany krytom IP		IP	IPX3	IPX3

Hrubá hmotnosť (GVW): maximálna hmotnosť pri plnom naplnení stroja pripraveného na použitie a s užitočným naplnením. Hrubá hmotnosť vozidla, pokiaľ sa dá aplikovať, zahŕňa plnú nádrž na čistú vodu, prázdnu nádrž na špinavú vodu (naplnené na polovicu pre systémy recyklácie), prázdne vrecká na zachytávanie prachu, násypku naplnenú na nominálnu kapacitu, čo najväčšie odporúčané batérie, všetky diely príslušenstva, ako káble, rúrky, detergenty, metly a kefy.
Hmotnosť pri prevoze: hmotnosť pri prevoze stroja, ktorá zahŕňa batérie, ale nezahŕňa ostatné doplnkové príslušenstvo (napríklad kabínu vodiča, FOPS, druhú a tretiu bočnú kefu, prednú prípojku na kefy), čerstvú vodu (v prípade škrabky alebo kombinovaných strojov) a štandardnú hmotnosť pracovníka obsluhy (75 kg).
Údaje sa môžu meniť aj bez predchádzajúceho upozornenia
V, I: hodnoty pri nabíjaní/napájaní
V_M, P_M: stroj pri práci (všetky funkcie aktívne)

ROZMERY STROJA

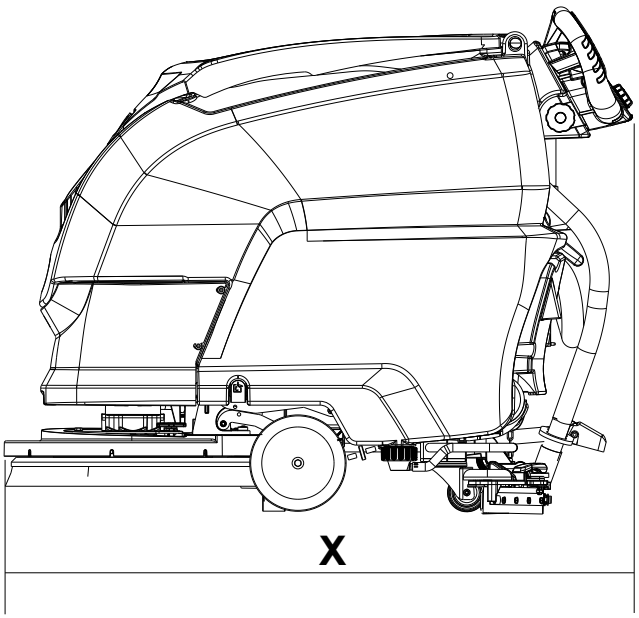

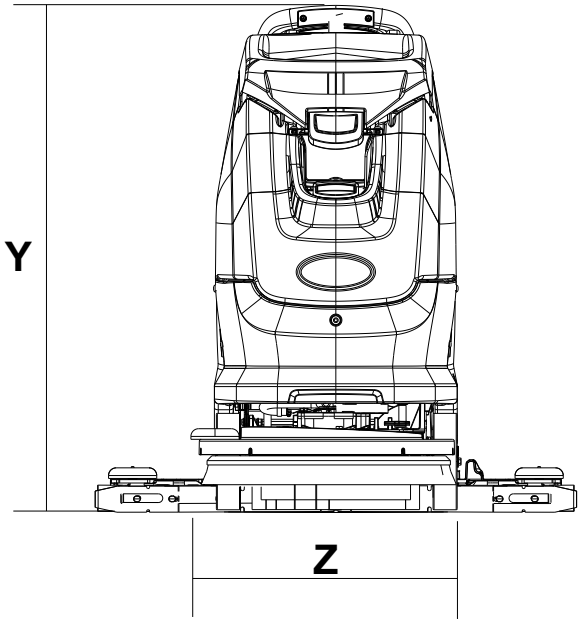

X-Y-Z: **Pozrite tabuľku „TECHNICKÉ CHARAKTERISTIKY“**

BEZPEČNOSTNÉ OZNAČENIA

	STÚPANIE, KTORÉ SA DÁ PREKONAŤ
	PREČÍTAJTE SI PRÍRUČKU OBSLUHY
	SYMBOL JEDNOSMERNÉHO PRÚDU
	TRIEDA IZOLÁCIE, TÁTO KLASIFIKÁCIA PLATÍ IBA PRE STROJ NAPÁJANÝ BATÉRIOU.

	MIESTO UZEMNENIA.
	VONKAJŠÍ BOD PRIPOJENIA NABÍJAČKY BATÉRIE.
	STROJ NIKDY NEUMÝVAJTE PRIAMYM PRÚDOM VODY ANI VODOU POD TLAKOM.
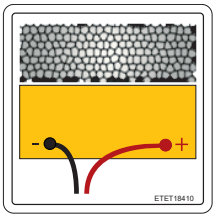	ZAPOJENIE KÁBLOV BATÉRIE

VŠEOBECNÉ INFORMÁCIE

Cieľ príručky

Túto príručku vypracoval výrobca a predstavuje neoddeliteľnú časť výbavy stroja[1].

Definuje účel, pre ktorý bol stroj naprojektovaný, a obsahuje všetky informácie potrebné pre pracovníkov obsluhy[2].

Okrem tejto príručky, ktorá obsahuje potrebné informácie pre používateľov, boli vypracované ďalšie publikácie obsahujúce špecifické informácie pre technikov vykonávajúcich údržbu[3].

Prípadné označenia vpravo, vľavo, v smere alebo proti smeru hodinových ručičiek v tomto návode sa vždy vzťahujú na smer pohybu stroja dopredu.

Neustále dodržiavanie pokynov zaručuje bezpečnosť ľudí a stroja, hospodárnosť prevádzky, kvalitu výsledkov a dlhšiu dobu prevádzky samotného stroja. Nedodržanie predpisov môže spôsobiť pracovné úrazy, poškodenie stroja, umývanej podlahy alebo prostredia.

Vyhľadávanie tém vám uľahčí opisný index, ktorý nájdete na začiatku návodu a príručiek.

Časti textu, ktoré nesmiete prehliadnuť, sú zvýraznené tučným písmom a pred nimi sú nižšie znázornené a definované symboly.

! NEBEZPEČENSTVO

Označuje nevyhnutnosť dávať pozor, aby sa zabránilo vážnym následkom, ktoré by mohli spôsobiť smrteľné alebo vážne zranenie pracovníkov.

! POZOR

Označuje, že je potrebné dávať pozor, aby sa zabránilo vážnym následkom, ktoré by mohli spôsobiť poškodenie stroja, pracovného prostredia a ekonomické straty.

! INFORMÁCIA

Mimoriadne významné upozornenia

Výrobca pri vykonávaní politiky neustáleho vývoja a aktualizácie produktu môže vykonať zmeny bez predchádzajúceho upozornenia.

Aj keď sa váš stroj výrazne líši od ilustrácií obsiahnutých v tomto dokumente, bezpečnosť a informácie v tomto dokumente sú zaručené.

Identifikácia stroja

Na výrobnom štítku sú uvedené nasledujúce informácie:

- Označenie výrobcu.
- Model.
- Sériové číslo (výrobné číslo).
- Rok výroby.
- Napájacie napätie (hodnoty pri nabíjaní/napájaní).
- Intenzita prúdu (hodnota pri nabíjaní).
- Hrubá hmotnosť (GVW).
- Stupeň ochrany krytom IP.
- Napätie stroja (v stredne namáhavých pracovných podmienkach).
- Výkon stroja (v stredne namáhavých pracovných podmienkach).
- Maximálny sklon.

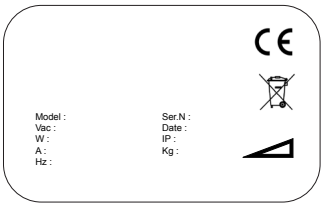

Dokumentácia priložená k stroju

- Návod na použitie;
- ES vyhlásenie o zhode.
- Návod na použitie nabíjačky batérie.
- Wall Chart.
- Pokyny na výmenu elektrického napájacieho kábla v Spojenom kráľovstve (UK Power cord replacement instrucyion).

1 Definícia „stroj“ nahrádza obchodný názov odkazujúci na predmetnú príručku.

2 Zodpovednosť za vykonávanie úkonov vyžadujúcich presné technické kompetencie nesie používateľ stroja.

3 Potrebné úkony smú vykonávať iba osoby, ktoré majú dostatok skúseností, sú vhodne vyškolení a poznajú technické normy a predpisy, aby mohli zabrániť možným nebezpečenstvám pri premiestňovaní, inštalácii, používaní a údržbe stroja.

TECHNICKÉ INFORMÁCIE

Všeobecný opis

Stroj, ktorý je predmetom dokumentácie, je určený na umývanie a osušenie podláh v obytných aj priemyselných budovách, pričom vykonáva umývanie a osušenie rovných, horizontálnych, hladkých alebo mierne drsných, rovnomerných podláh bez prekážok.

Stroj na umývanie a osušenie nanáša na podlahu vhodnú dávku detergentu, ktorý sa vhodne distribuuje kefami s cieľom odstrániť špinu z podlahy. Voľbou vhodného čistiaceho prípravku a kief (alebo abrazívnych diskov) zo širokej ponuky dostupného príslušenstva môžete stroj prispôsobiť a vytvoriť nespočetné kombinácie na ošetrenie takmer všetkých typov podláh a nečistôt.

Zariadenie na odsávanie kvapalín zabudované do stroja umožňuje osušenie práve umytej podlahy. Osušenie sa robí vákuovo, pričom kvapalina sa odvádza do zbernej nádrže podtlakom generovaným odsávacím motorom. Stieracie zariadenie pripojené k samotnej nádrži umožňuje zachytávanie špinavej vody.

Legenda

Hlavné časti stroja:

- ► Nádrž (Obr. 2 Ozn. 1) slúži ako zásobník roztoku čistej vody a čistiaceho prípravku a na zachytávanie špinavej vody odsatej z podlahy počas umývania.
- ► Ovládací panel (Obr. 2 Ozn. 2).
- ► Jednotka hlavy (Obr. 2 Ozn. 3), hlavný prvok predstavujú kefy/valce, ktoré distribuujú roztok čistiaceho prípravku na podlahu a odstraňujú špinu.
- ► Úlohou jednotky so stieracím zariadením (nazývanou aj stierka podlahy) (Obr. 2 Ozn. 4) je stierať a osúšať podlahu odstránením vody z podlahy po umývaní.

Nebezpečné zóny

- ► Ovládací panel: nebezpečenstvo skratu a zásahu elektrickým prúdom.
- ► Jednotka s nádržou: v prítomnosti niektorých zvláštnych detergentov hrozí podráždenie očí, pokožky, slizníc, dýchacej sústavy a udusenia. Nebezpečenstvo vyplývajúce zo zachytenej špiny (mikroorganizmy a chemické látky). Nebezpečenstvo pomliaždenia medzi dvoma nádržami pri vrátení nádrže na špinavú vodu na nádobu na čistiaci roztok.
- ► Jednotka s umývacou hlavou: ohrozenie otáčajúcimi sa kefami.
- ► Zadné/predné kolesá: nebezpečenstvo pomliaždenia medzi kolesom a rámom.
- ► Priestor na motor/batériu: nebezpečenstvo skratu medzi pólmi batérie a prítomnosť vodíka počas nabíjania.

Príslušenstvo

- ► Mäkké, tvrdé kefy.
- ► Nádrž na dávkovanie chemikálie “Severe Environment”.

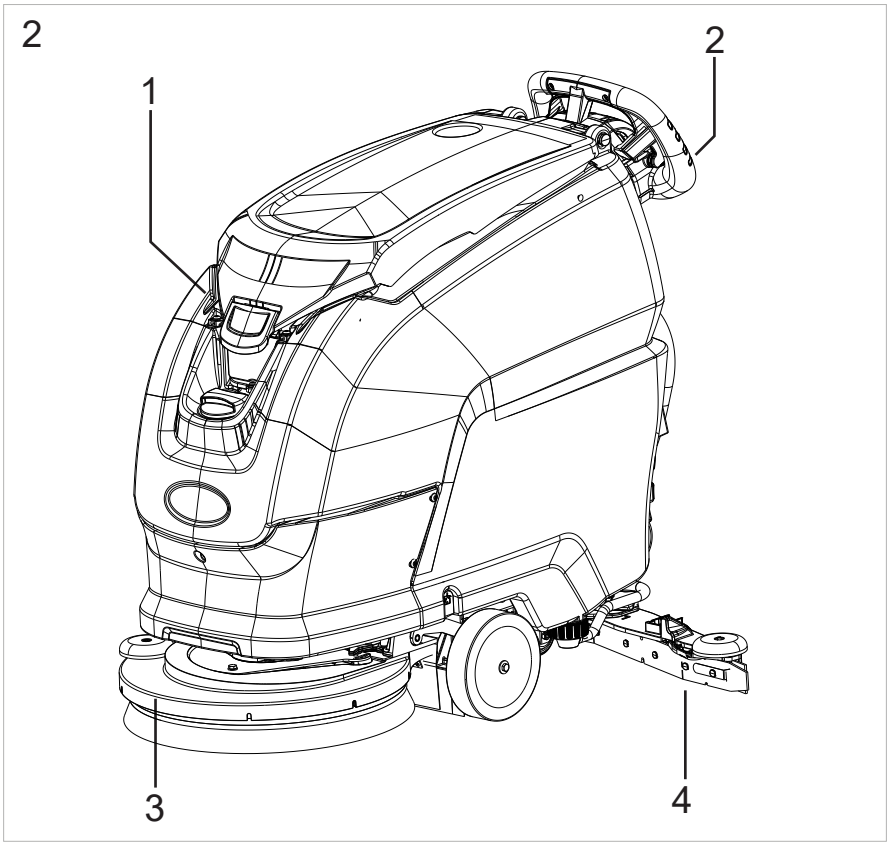

PREMIESTŇOVANIE A INŠTALÁCIA

Zdvíhanie a preprava zabaleného stroja

! POZOR

Pri všetkých úkonoch zdvíhania sa uistite o pevnom ukotvení zabaleného stroja, aby ste zabránili náhodnému prevráteniu alebo pádu. Nakladanie a vykladanie z vozidiel sa musí robiť pri vhodnom osvetlení.

Stroj zabalený na drevenej palete výrobcu sa musí nakladať na vozidlo vhodnými prostriedkami na premiestňovanie (postupujte podľa smernice 2006/42/EHS v znení nasledujúcich úprav a dodatkov), a po prevezení na miesto sa tiež musí vyložiť vhodnými prostriedkami.
Na zdvíhanie tela zabaleného stroja sa smie použiť výhradne vidlicový zdvíhací vozík. Pri manipulácii dávajte pozor a zabráňte nárazom a prevráteniu.

Kontroly pri dodávke

Pri doručení tovaru zo strany prepravcu pozorne overte celistvosť obalu a stroja v ňom. V prípade, že by bol stroj poškodený, dajte potvrdiť rozsah škody aj prepravcovi. Pred prijatím tovaru si písomne vyhraďte právo podložiť žiadosť o náhradu škody.

Rozbalenie

! POZOR

Počas vybaľovania stroja musí byť pracovník vybavený vhodnými osobnými ochrannými prostriedkami (rukavice, okuliare a pod.), aby sa predišlo rizikám úrazov.

Stroj vybaľte, pričom dodržte nasledujúci postup:

- ► Prerežte a odstráňte plastové pásky nožnicami alebo nožom;
- ► Odstráňte lepenku;
- ► Vyberte vrecká, ktoré sú vnútri priehradky na batérie a skontrolujte obsah:
  návod na použitie a údržbu, návod na použitie nabíjačky batérií; stručná príručka; pokyny na nastavenie typu batérie na stroji; pokyny na nastavenie nabíjania batérie; vyhlásenie o zhode, mostíky batérie so svorkami;
  1 konektor pre nabíjačku batérie;
  2 elektronické kľúče;
- ► Odstráňte kovové konzoly, ktorými sú predné kolesá a rám stroja pripevnené ku palete. **Ak chcete odmontovať kovovú konzolu, ktorá pridržiava rám ku palete, odskrutkujte skrutku, zdvihnite nádrž a otočte ju dozadu, potom odmontujte konzolu.**
- ► Použitím naklonenej roviny zosuňte stroj z palety, tlačte ho spiatočkou. Stroj sa nesmie zdvíhať.
- ► Uvoľnite kefy z príslušných obalov.
- ► Vyčistite vonkajšok stroja, pričom dodržiavajte bezpečnostné predpisy.

Po vybratí stroja z obalu môžete nainštalovať do stroja batérie, pozrite odsek „**Batéria: inštalácia a zapojenie**“.

Podľa potreby si odložte časti obalu, aby ste ho mohli znovu použiť na ochranu stroja pri jeho presťahovaní alebo pri odoslaní do dielne na opravu.
V opačnom prípade treba obal zlikvidovať v súlade s platnými predpismi o likvidácii odpadov.

Výber nabíjačky batérií

! POZOR

Používajte výhradne nabíjačku batérie, ktorú dodáva výrobca, pozrite časť „Napájacie batérie“.

Napájacie batérie

! NEBEZPEČENSTVO

Používajte výhradne batérie dodané výrobcom. Iné typy by mohli prasknúť a spôsobiť úrazy iným osobám alebo škody na majetku.

! POZOR

Nepoužívajte batérie, ktoré sa NENABÍJAJÚ

! INFORMÁCIA

Zoznam batérií, ktoré sa dajú nainštalovať na stroj a príslušné použiteľné nabíjačky sú uvedené v nasledujúcej tabuľke.

Na rozdiel od olovených batérií s kyselinou, LÍTIOVÉ batérie nie sú také citlivé na cykly nabíjania. Tieto batérie sa merajú z hľadiska „využitej kapacity cyklov“, čo znamená, že ich možno čiastočne vybiť a znova dobiť bez toho, že by to negatívneho ovplyvnilo ich životnosť.
LÍTIOVÉ batérie ponúkajú dlhšiu životnosť a sú menej citlivé voči vonkajším faktorom, a to vďaka systému riadenia batérie (BMS), ktorý ju chráni pred nadmerným nabitím, prílišným vybitím a extrémnym teplotám.

BATÉRIA INVENTUS: kód BAAC00214 - BAT.LiFePO4 24V90Ah INVENTUS S24V90TRX	nabíjačka batérie na stroji: kód BACA00303 - C.B.CB-HD1-XR-P-24-13 CT51 CE LI-INVENTUS
	externá nabíjačka batérie: BACA00317 - C.B.CBHF2-XP-M 24V40A CE+UL+CEC LI-INV.
BATÉRIA EXIDE: kód BAAC00216 - BAT.LiFePO4 24V50Ah EXIDE LTB24050 P	nabíjačka batérie na stroji: kód BACA00316 - C.B.CB-HD1-XR-P-24-13 CT51 CE LI-EXIDE
	externá nabíjačka batérie: kód BACA0318 - C.B.CB-HF2-XP-M 24V40A CE+UL+CEC LI-EXIDE

Nastavenie typu batérie na stroji

! INFORMÁCIA

Keď sa stroj dodáva s nainštalovanou batériou, nastavenia sú prednastavené vo výrobe.

Stroj je pripravený na prevádzku.

! POZOR

Pre stroje, ktoré sa posielajú bez batérie, je stroj vo výrobe nastavený s predvoľbou, ako štandardná konfigurácia, pre batérie LITIO. V závislosti od zvolenej batérie (WET- GEL/AGM - LITIO) sa MUSIA zmeniť parametre batérie stroja, pokiaľ sa líšia od nastavení z výroby.

! INFORMÁCIA

Pri nastavení typu nainštalovanej batérie na logiku stroja dodržte nasledujúce pokyny:

prečítajte di kapitolu „Ponuka pre technika“

Nastavenia nabíjačky batérií

! POZOR

Pre stroj dodávaný bez nabíjačky batérie a bez batérie si pozrite časť „Napájacie batérie“, kde nájdete vhodné batérie a príslušné nabíjačky batérií.

! INFORMÁCIA

Keď sa stroj dodáva s nabíjačkou batérie a nainštalovanou batériou, nastavenia sú prednastavené vo výrobe. Stroj je pripravený na prevádzku.

! POZOR

Pre stroj, ktorý sa posiela bez batérie, ale s nabíjačkou batérie vo výbave stroja, je nabíjačka batérie vo výrobe, ako predvoľba, nastavená pre batérie LITIO značky INVENTUS.

Ak máte v úmysle nainštalovať iný typ batérií, nastavenie nabíjačky sa MUSÍ zmeniť. požiadajte o pomoc kvalifikovaných technikov od TENNANT.

Nedodržanie týchto pokynov môže spôsobiť poškodenie batérie. V závislosti od zvolenej batérie (WET, GEL/AGM alebo LITIO) sa MUSIA zmeniť parametre batérie stroja, pokiaľ sa líšia od nastavení z výroby. Pokyny nájdete v kapitole „Ponuka pre technika“.

Batérie: inštalácia a zapojenie

! INFORMÁCIA

Úkony pri inštalácii a zapojení/odpojení batérie musí vykonať technický personál vyškolený spoločnosťou TENNANT (v ďalšom texte označený ako kvalifikovaný personál)

! NEBEZPEČENSTVO

Počas inštalácie alebo akéhokoľvek druhu údržby batérie musí byť kvalifikovaný personál vybavený vhodnými prostriedkami (rukavice, okuliare, ochranný odev a pod.) potrebnými na obmedzenie rizík úrazov, nesmie sa k stroju približovať s otvoreným plameňom, nesmie skratovať póly batérie, nesmi spôsobovať iskrenie a nesmie fajčiť.

! NEBEZPEČENSTVO

Pred inštaláciou a zapojením batérie vyberte elektronický kľúč z palubnej dosky.

Dávajte pozor a namontujte na pozitívne póly iba svorky označené symbolom „+“. Nabitie batérie nekontrolujte iskrením.

Dôsledne dodržiavajte pokyny uvedené v nasledujúcom texte, pretože skrat batérie môže spôsobiť jej výbuch.

! NEBEZPEČENSTVO

Pred uvoľnením prstenca so skrutkou, ktorý je na kábli na otvorenie nádrže (úkon je povolený pri inštalácii/výmene batérie) sa uistite, že stroj stojí na dokonale vodorovnom povrchu.

Po ukončení vyššie uvedených úkonov znovu pripojte prstenec so skrutkou v mieste závlačky označenej čiernou šípkou (pozri obrázok nižšie) a upevnite skrutku strmeňa šesťhranným kľúčom tak, aby sa prstenec nedal otvoriť ručne.

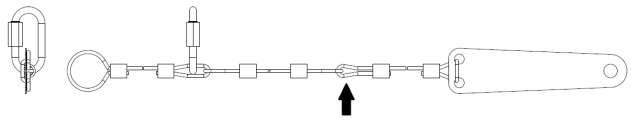

- ► Otočte nádrž dozadu, potom batériu vsuňte do priestoru na batérie, pričom ju nasmerujte ako vidno nižšie.
- ► Zapojte svorky káblov k pólu batérie, utiahnite svorky ku pólom a naneste na ne vazelínu.
- ► Zatvorte nádrž do pracovnej polohy.
- ► Stroj používajte podľa pokynov uvedených v nasledujúcom texte.

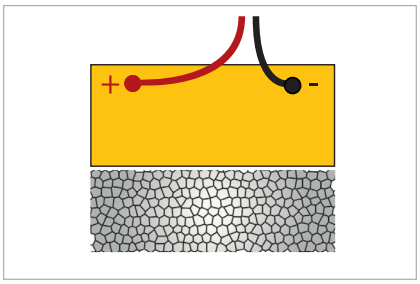

Batéria: vybratie

! INFORMÁCIA

Úkony pri inštalácii a zapojení/odpojení batérie musí vykonať technický personál vyškolený spoločnosťou TENNANT (v ďalšom texte označený ako kvalifikovaný personál)

! NEBEZPEČENSTVO

Počas inštalácie alebo akéhokoľvek druhu údržby batérie musí byť kvalifikovaný personál vybavený vhodnými prostriedkami (rukavice, okuliare, ochranný odev a pod.) potrebnými na obmedzenie rizík úrazov, nesmie sa k stroju približovať s otvoreným plameňom, nesmie skratovať póly batérie, nesmi spôsobovať iskrenie a nesmie fajčiť.

! NEBEZPEČENSTVO

Pred uvoľnením prstenca so skrutkou, ktorý je na kábli na otvorenie nádrže (úkon je povolený pri inštalácii/výmene batérie) sa uistite, že stroj stojí na dokonale vodorovnom povrchu.

Po ukončení vyššie uvedených úkonov znovu pripojte prstenec so skrutkou v mieste závlačky označenej čiernou šípkou (pozri obrázok nižšie) a upevnite skrutku strmeňa šesťhranným kľúčom tak, aby sa prstenec nedal otvoriť ručne.

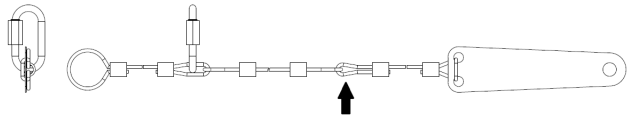

! POZOR

Počas vyberania batérie musí byť nabíjačka batérie odpojená od zásuvky elektrickej siete.

- ► Odpojte svorky káblov batérie od pólov batérie.
- ► Pokiaľ sú prítomné, odpojte prvky na ukotvenie batérie k základni stroja.
- ► Batériu vyberte z priestoru na batériu vhodnými prostriedkami na premiestňovanie.

Inštalácia a regulácia stierky na podlahu

Znížte stieracie zariadenie, použite páku (Obr. 3 Ozn. 1).

Odskrutkujte dva gombíky na upevnenie stierky (Obr.3 Ozn.3), vsuňte stierku squeegee do otvorov na držiaku (Obr.3 Ozn.2), zaskrutkujte dva upevňovacie gombíky (Obr.3 Ozn.3) a vsuňte trubicu na odsávanie (Obr.3 Ozn.4) do stierky squeegee.

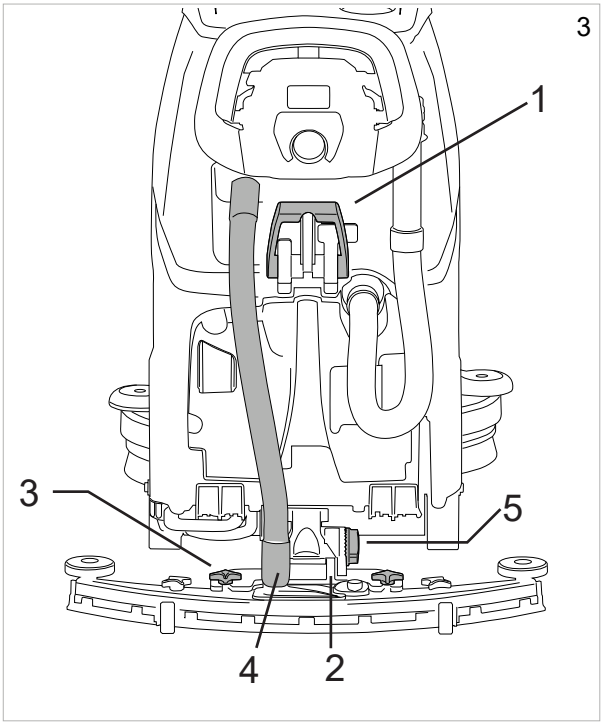

Regulácia stierky na podlahu

Úlohou čepelí stierky na podlahu je zotrieť z podlahy vrstvu vody a detergentu, čím sa umožní dokonalé osušenie podlahy. Postupom času sa čepeľ stierky neustálym otieraním o podlahu zaoblí a naštrbí, čím sa zníži jej účinnosť a kvalita osušenia. V dôsledku toho bude potrebné vymeniť ju. Preto často kontrolujte stav jej opotrebovania.

Na dosiahnutie dokonalého osušenia je nevyhnutné nastaviť stierku ako na obrázku, aby sa okraj zadnej čepele (A) pri práci ohýbal o približne 45° vzhľadom na podlahu po celej svojej dĺžke. Sklon lamiel môžete regulovať otáčaním gombíka (Obr. 3 Ozn. 5).

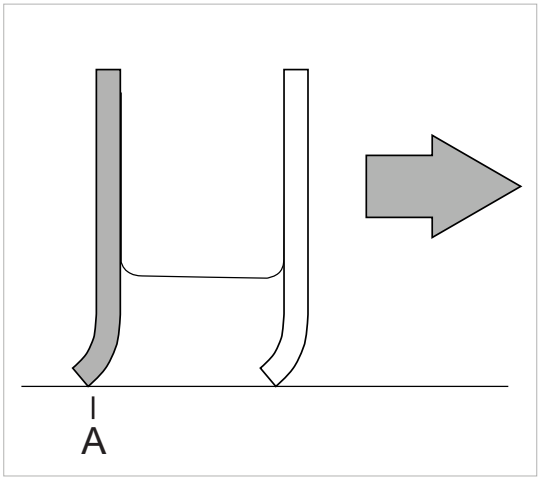

Inštalácia kief

Automatické pripnutie kefy, verzia „bez pohonu" (Obr. 4)**:**
zdvihnite hlavu stroja potlačením, nadol a doľava, pedálu na zdvíhanie hlavy. Prostredníctvom prepínača režimu vyberte príkaz Kefa, oprite kefu o podlahu pred strojom a vycentrujte ju hlavou. Znížte hlavu potlačením, nadol a doprava, pedálu na zdvíhanie hlavy a krátkymi pohybmi potlačte páku pohonu. Takto sa kefa automaticky prichytí k náboju príruby. Pokiaľ by bol pokus neúspešný, stlačte páku pohonu ešte raz a zopakujte centrovanie. Používanie abrazívnych diskov/diskov z mikrovlákna: namontujte abrazívny disk/disk z mikrovlákna na prevodové disky a dodržte postup opísaný pri montáži kefy na osušenie podlahy.

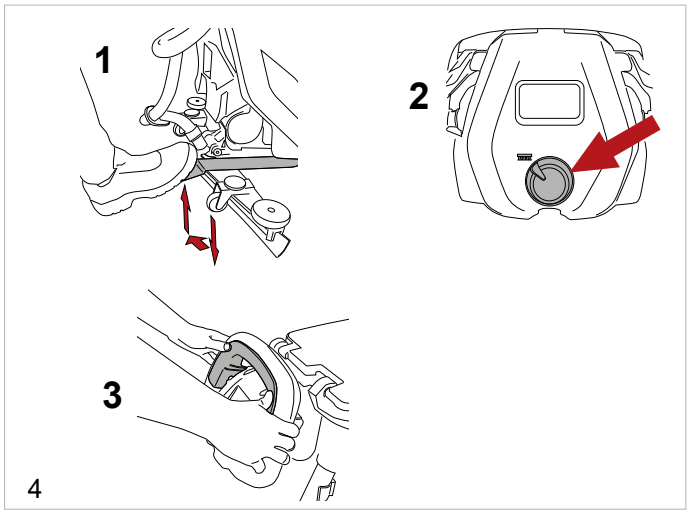

Automatické pripnutie kefy, verzia „S elektrickým pohonom" (Obr. 5)**:**
zdvihnite hlavu stroja potlačením pedálu na zdvíhanie hlavy nadol a doľava, oprite kefu o podlahu pred strojom a vycentrujte ju hlavou. Znížte hlavu stlačením, nadol a doprava, pedálu na zdvihnutie hlavy, otočte prepínač do polohy „OFF", raz stlačte tlačidlo „SET", potom stlačte tlačidlo „+", stroj vykoná sekvenciu prichytenia. Používanie abrazívnych diskov/diskov z mikrovlákna: namontujte abrazívny disk/disk z mikrovlákna na prevodové disky a dodržte postup opísaný pri montáži kefy na osušenie podlahy.

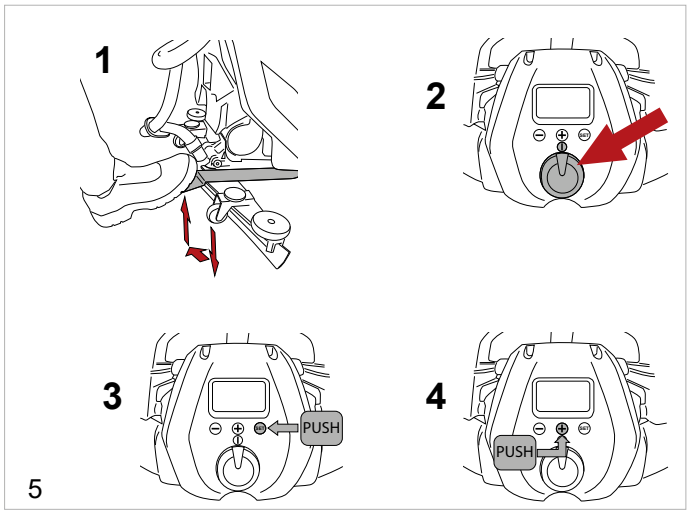

Automatické odpojenie kefy (Obr. 6)**:** zdvihnite hlavu stroja zatlačením pedálu na zdvihnutie hlavy nadol a doľava, otočte prepínač do polohy „OFF", stlačte raz tlačidlo „SET", potom stlačte tlačidlo „-", stroj vykoná postup odpojenia.

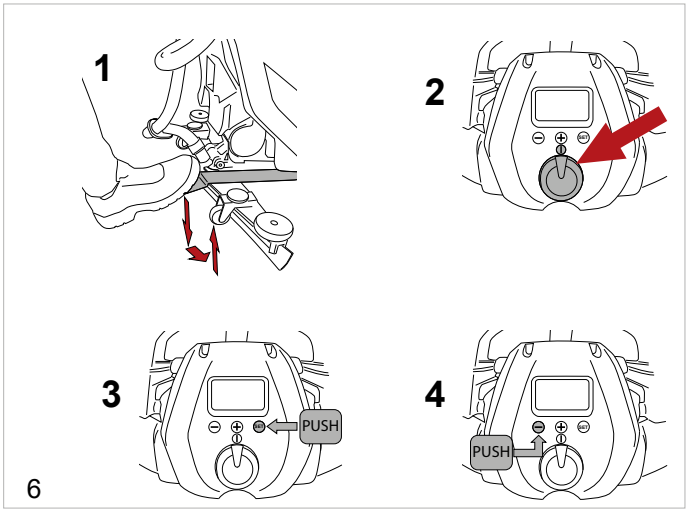

Zdvíhanie a preprava stroja

! POZOR

Všetky fázy sa musia vykonávať v dostatočne osvetlenom prostredí a za dodržiavania bezpečnostných opatrení vhodných pre danú situáciu.

Na zaistenie pracovníka obsluhy vždy používajte osobné ochranné prostriedky.

Pri nakladaní stroja na prepravný prostriedok treba dodržať nasledujúci postup:

- ► Vyprázdnite nádrže.
- ► Vyberte batérie.
- ► Potlačte stroj na paletu, použite naklonenú rovinu, potom upevnite predné kolesá a rám dodanými konzolami. Stroj sa nesmie zdvíhať.
- ► Paletu zdvihnite vidlicovým vysokozdvižným vozíkom a naložte ho na dopravný prostriedok.
- ► Stroj ukotvite k dopravnému prostriedku lanami upevnenými k dopravnému prostriedku a k stroju.

Rýchla výmena hlavy

Umývaciu hlavu môžete vymeniť podľa nižšie uvedeného postupu.

Odmontovanie hlavy:

- ► znížte hlavu.
- ► Odpojte elektricky hlavu od káblového zapojenia stroja, odpojte zvýraznený konektor (Obr. 7 Ozn. 1) a odpojením konektora motora (motorov).
- ► Otvorte hák (Obr. 7 Ozn. 2).
- ► Odskrutkujte dva gombíky (Obr. 7, Ozn. 3).
- ► Vyberte hlavu.

Nainštalujte hlavu:

- ► Dodržte predtým opísaný postup v opačnom poradí úkonov.

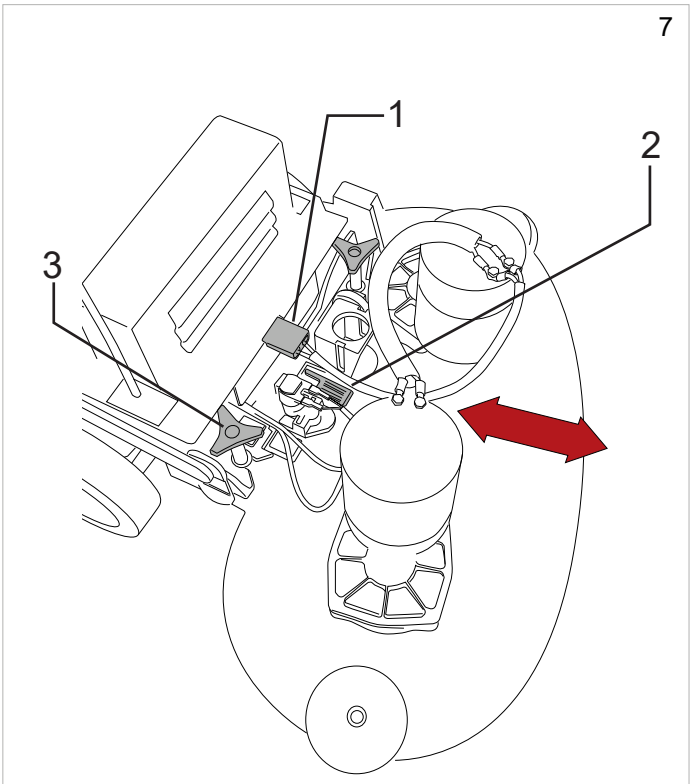

Naplnenie nádrže voda/detergent

! POZOR

Pri používaní zariadenia „Severe Environment“ lejte do nádrže na vodu/detergent IBA vodu s teplotou v rozsahu +4°C/ 39,2°F až 55 °C /131 °F.

NEVLIEVAJTE do nádrže roztok detergentu.

! POZOR

Keď sa používa zariadenie ec-H2O NanoClean, vlejte do nádrže na vodu/detergent IBA studenú čistú vodu s teplotou < 21 °C/ 70 °F.

NEVLIEVAJTE do nádrže roztok detergentu.

! NEBEZPEČENSTVO

Horľavé kvapaliny môžu spôsobiť výbuch alebo požiar. Do nádrže nelejte horľavé kvapaliny.

! POZOR

Nádrž naplňte detergentom s teplotou v rozsahu +4 °C/ 39,2 °F až 55 °C/131 °F.

! POZOR

Stroj je naprojektovaný na používanie s umývacími prostriedkami a detergentmi, ktoré dodáva alebo odporúča výrobca. Používanie iných detergentov alebo chemických prípravkov môže ohroziť bezpečnosť spotrebiča.

! POZOR

Odporúča sa používať detergent v primeranom množstve, podľa pokynov uvedených na obale výrobku.

! POZOR

Z ponuky odporúčaných výrobkov si vyberte najvhodnejší na umývaný povrch a zrieďte ho vodou podľa pokynov uvedených na obale výrobku alebo v katalógu.

Pred naplnením nádrže odskrutkujte uzáver (Obr. 8 Ozn.2) a otvorte kohútik (Obr. 8 Ozn.3) hadice (Obr. 8 Ozn.1). Tento úkon umožní únik vzduchu z hadičky/nádrže a počas plnenia umožní cez hadičku vizuálne kontrolovať hladinu vody/detergentu vnútri nádrže. Naplňte nádrž cez príslušný otvor (Obr. 9). Stroj je vybavený viečkom s mierkou, ktoré sa dá použiť na riedenie detergentu vnútri nádrže. Ak je nádrž prázdna, na displeji sa zobrazí príslušný alarm, pozrite kapitolu **„Alarmy na displeji”.** Ak chcete pokračovať v práci, bude nevyhnutné otočiť prepínač prevádzkového režimu do polohy OFF (reset chýb). Po ukončení úkonu zatvorte kohútik (Obr. 8 Ozn.3) a znovu zaskrutkujte viečko (Obr. 8 Ozn.2).

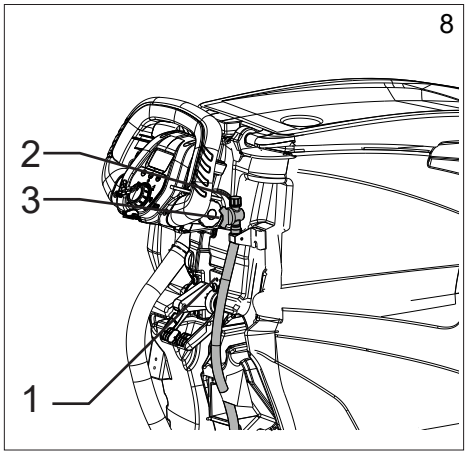

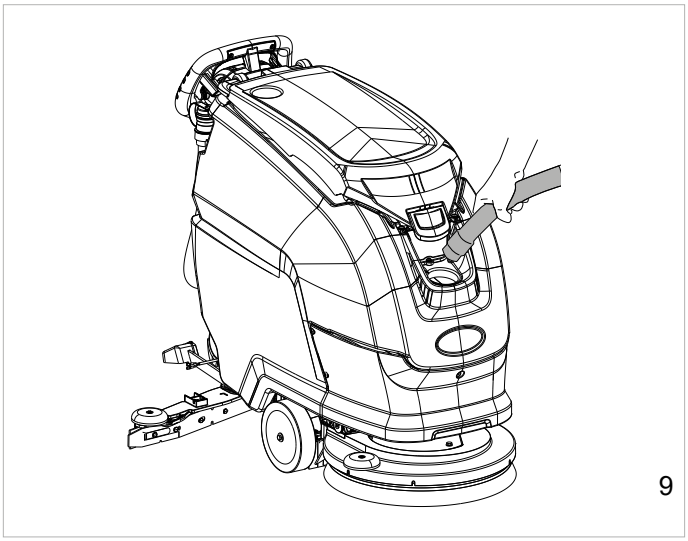

Severe Environment

! NEBEZPEČENSTVO

Horľavé kvapaliny môžu spôsobiť výbuch alebo požiar. Nepoužívajte horľavé kvapaliny.

! POZOR

Stroj je naprojektovaný na používanie s umývacími prostriedkami a detergentmi, ktoré dodáva alebo odporúča výrobca. Používanie iných detergentov alebo chemických prípravkov môže ohroziť bezpečnosť spotrebiča.

! POZOR

Pri používaní zariadenia „Severe Environment“ lejte do nádrže na vodu/detergent IBA vodu s teplotou v rozsahu +4°C/ 39,2°F až 55 °C /131 °F.

NEVLIEVAJTE do nádrže na vodu/detergent roztok detergentu.

Systém umývania s „Severe Environment“ umožňuje riadiť detergent oddelene od nádrže na vodu/detergent. Systém sa dá kedykoľvek zapnúť alebo vypnúť a umožňuje zmiešať detergent s percentuálnou presnosťou 0,2 % až 7 % (nastavenie z výroby).
Nádrž „Severe Environment“ naplňte nepenivým detergentom s vhodnou koncentráciou (Obr. 10).
Poznámka: Pozrite si časť Pokyny na fungovanie systému umývania „Severe Environment“, odkaz – režim „Kefa“ (obr. 16-ozn. 5), režim „Auto“ (obr. 16-ozn. 6).

! INFORMÁCIA

Ak chcete zmeniť percento riedenia, pozrite kapitolu „Ponuka pre technika“.

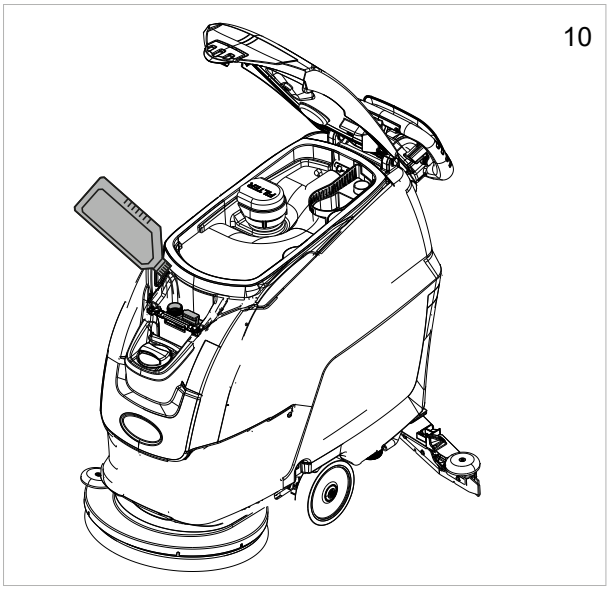

ec-H2O NanoClean

! POZOR

Keď sa používa zariadenie ec-H2O Nano Clean, vlejte do nádrže na vodu/detergent IBA studenú čistú vodu s teplotou < 21 °C/ 70 °F. NEVLIEVAJTE do nádrže na vodu/detergent roztok detergentu.

! INFORMÁCIA

Počas prvého použitia alebo po výmene náplne na úpravu vody zariadenie ec-H2O NanoClean automaticky vylúči prietok zvoleného roztoku na maximálne 75 minút.

SYSTÉM UMÝVANIA ec-H2O NanoClean.
Pri používaní technológie ec-H2O NanoClean preteká voda modulom, v ktorom sa elektricky mení na roztok detergentu.
Elektricky premenená voda pôsobí na špinu, čo stroju umožňuje jednoducho odstrániť špinu v suspenzii.
Premenená voda sa v nádrži na špinavú vodu znova premení na normálnu vodu.
Systém ec-H2O NanoClean nie je vhodný pre všetky druhy znečistenia vrátane vysokých koncentrácií mazív a olejov. V závislosti od druhu znečistenia môžu byť nevyhnutné konvenčné chemické čistiace prostriedky.

Nastavenie prietoku roztoku ec-H2O NanoClean

Ak chcete regulovať prietok roztoku počas umývania použitím ec-H2O NanoClean, zapnite zariadenie (Obr. 11), potom stlačte tlačidlo prietoku roztoku (Obr. 12), ktoré je na module ec-H2O NanoClean:

- jedna LED = nízky,
- dve LED = stredný (nastavenie z výroby),
- tri LED = vysoký.

Modul ec-H2O NanoClean sa nachádza nad skupinou hlavy.

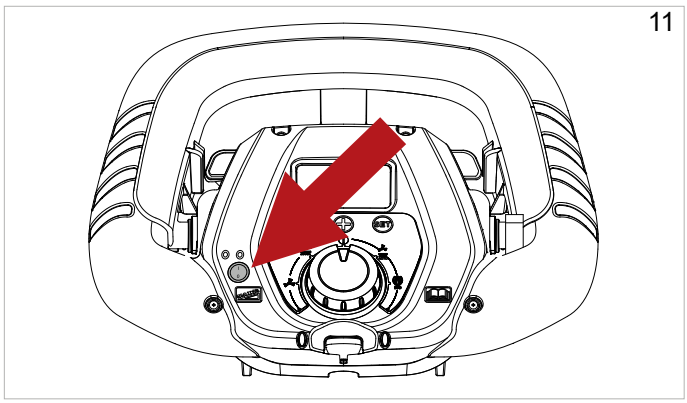

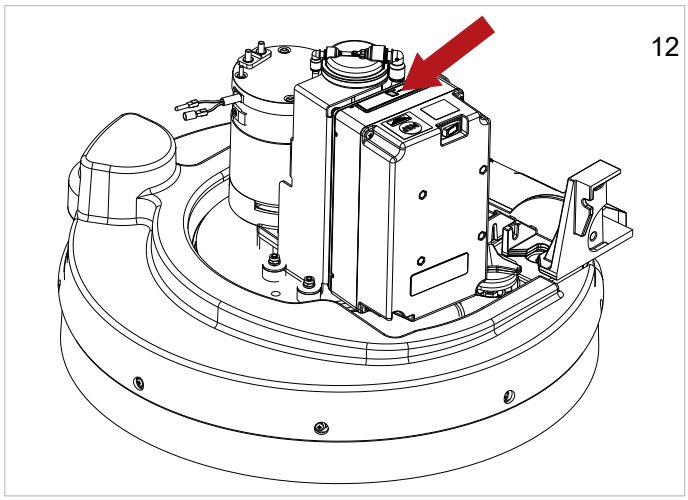

PRAKTICKÁ PRÍRUČKA PRE OBSLUHU

! POZOR

Skôr, než začnete pracovať so strojom, oblečte si pracovný odev, nepremokavé a protišmykové topánky, masku na ochranu dýchacích ciest, rukavice a všetky ostatné ochranné prostriedky vhodné pre dané pracovné prostredie.

! POZOR

Stroj nikdy nenechávajte bez dozoru ani zaparkovanú, ak ostal vsunutý zapaľovací elektronický kľúč.

! INFORMÁCIA

V prípade prvého použitia stroja sa odporúča vyskúšať si ovládanie stroja vo voľnom priestore bez prekážok, aby ste si zvykli na jeho riadenie.

! POZOR

Aby ste predišli poškodeniu čistenej podlahy, zabráňte otáčaniu kief, kým stroj stojí.

! POZOR

Čistiace prípravky vždy zrieďte podľa pokynov dodávateľa. Nepoužívate chlórnan sodný (bielidlo) ani iné oxidačné činidlá, predovšetkým s vysokou koncentráciou, a nepoužívajte rozpúšťadlá ani uhľovodíky. Voda ani čistiaci prípravok nesmú mať teplotu vyššiu ako je maximálna teplota v „Technických charakteristikách“ a nesmú obsahovať piesok ani iné nečistoty.

Stoj bol naprojektovaný na používanie s nepenivými a biologicky odbúrateľnými čistiacimi prípravkami, určenými na umývanie podláh.

Kompletný a aktualizovaný zoznam čistiacich prípravkov a chemických prípravkov vám poskytne výrobca.

Používajte výhradne prípravky vhodné pre čistený druh podlahy a na danú špinu.

Dodržiavajte bezpečnostné predpisy týkajúce sa použitia detergentov uvedené v odseku „Bezpečnostné predpisy“.

Príprava stroja na prácu

Pred prácou vykonajte nasledujúce úkony:

- ► Prostredníctvom displeja skontrolujte, či sú batérie úplne nabité. V opačnom prípade ich nabite, dodržte postup opísaný v odseku **„Údržba a nabíjanie batérie“**.
- ► Uistite sa, že nádrž na špinavú vodu je prázdna. Pokiaľ by nebola prázdna, vyprázdnite ju, pozrite odsek **„Vyprázdnenie nádrže na špinavú vodu“**.
- ► Uistite sa, že nádrž na roztok detergentu je plná. Pokiaľ nie je, naplňte ju, pozrite odsek **„Naplnenie nádrže na vodu/detergent“**. Pokiaľ stroj nie je vybavený zariadením „„Severe Environment““, vlejte do nádrže detergent, potrebnú percentuálnu dávku nadávkujte viečkom s odmerkou.
- ► Nastavte výšku ovládacieho panela odskrutkovaním regulačných ovládačov (Obr. 13 Ozn. 4).

Ovládače

- ► **Displej (Obr. 14)**:
  - ► Zobrazuje gradient maximálnej nastavenej rýchlosti Obr. 14 Ozn. 1), verzia s elektrickým pohonom.
  - ► Percentá nabitia batérie (Obr.14-Ozn.2), pozrite si aj časť „BSI - Battery status indicator”.
  - ► Nepoužité (Obr. 14 Ozn. 3).
  - ► Hodiny používania stroja (Obr. 14 Ozn. 4).
  - ► Alarmy (pozri kapitolu „Alarmy na displeji”).
  - ► Indikácia nastaveného prevádzkového programu (Obr. 14 Ozn.5).
  - ► Indikácia kefy, s úrovňou tlaku (Obr. 14 Ozn. 6).
  - ► Indikácia výdaja vody, s úrovňou (Obr. 14 Ozn. 7).
  - ► Indikácia odsávania, s úrovňou rýchlosti (Obr. 14 Ozn. 8).

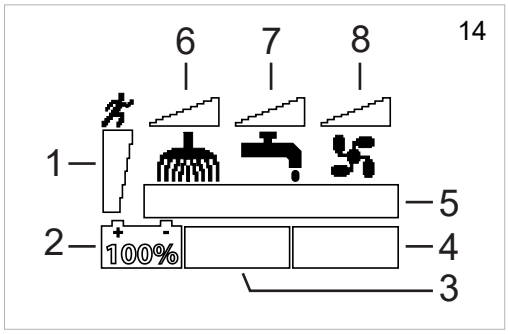

- ► **Elektronický kľúč (Obr. 15 Ozn. 1):** vsunutím kľúča sa aktivuje prevádzka stroja. V núdzovej situácii sa vytiahnutím kľúča stroj úplne vypne.
- ► **Prepínač prevádzky (Obr. 15 Ozn. 2):** otočením prepínača sa určí prevádzkový program stroja:

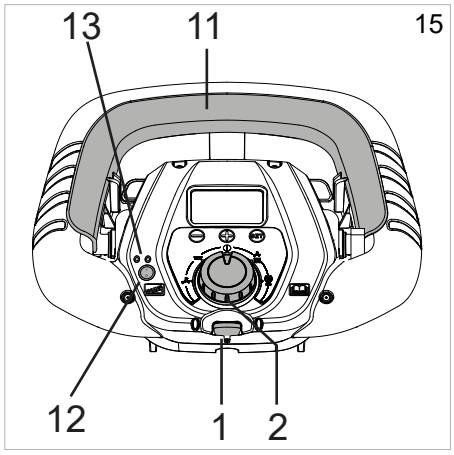

- ► **OFF (Obr. 16 Ozn. 3):** v tejto polohe je povolený elektrický pohon (keď je k dispozícii), s možnosťou meniť rýchlosť tlačidlami „-” a „+”. Okrem toho je možné tlačidlom „SET” aktivovať nasledujúce príkazy:
  - ► jedným stlačením tlačidla „SET” získate prístup k ponuke na pripnutie/odpojenie kief, stlačením tlačidla „-” sa povolí odpojenie kief, stlačením tlačidla „+” sa povolí pripnutie strojov s aktivačným mechanizmom.
  - ► ak stlačíte tlačidlo „SET“ dvakrát, získate prístup k **„Technickej ponuke”**. Do ponuky vstúpite súčasným stlačením tlačidiel „-” a „+”.

► **Odsávač (Obr. 16 Ozn. 4):** v tejto polohe sa okrem zapnutia odsávača aktivuje elektrický pohon (ak je k dispozícii) s možnosťou meniť rýchlosť tlačidlami „-" a „+" . Odsávač sa zapne aktiváciou páky pohonu (Obr. 15 Ozn. 11), vo verzii s elektrickým pohonom sa odsávač aktivuje pákou pohonu a po znížení páky na zdvihnutie stierky squeegee (Obr. 13 Ozn. 3). Okrem toho je možné tlačidlom „SET" aktivovať nasledujúci príkaz:
  ► jedným stlačením tlačidla „SET" vstúpite do diaľkovej ponuky odsávača, stlačením tlačidla „+" sa odsávač zapne, stlačením tlačidla „-" sa odsávač vypne. Odsávač sa dá vypnúť aj pákou pohonu.

► **Kefa (Obr. 16 Ozn. 5):** v tejto polohe sa okrem zapnutia motora kefy aktivuje aj elektrický pohon (ak je k dispozícii) s možnosťou meniť rýchlosť tlačidlami „-" a „+" . Okrem toho je možné tlačidlom „SET" aktivovať nasledujúce príkazy:
  ► jedným stlačením tlačidla „SET" získate prístup k ponuke výdaja saponátu, výdaj sa dá meniť tlačidlami „+" a „-".
  ► dvojitým stlačením tlačidla „SET" získate prístup k ponuke tlaku umývacej hlavy. Na modeloch s aktivačným mechanizmom sa tlak dá meniť tlačidlami „+" a „-".
  ► trojitým stlačením tlačidla „SET" získate prístup k ponuke „Severe Environment". Na modeloch s možnosťou „Severe Environment" môžete meniť výdaj saponátu tlačidlami „+" a „-".

! INFORMÁCIA

Keď je stroj v režime „Kefa", systém „Severe Environment" sa zapne automaticky.

► **Auto (Obr. 16 Ozn. 6):** v tejto polohe sa aktivujú všetky funkcie stroja. Hodnota tlaku hlavy na modeloch vybavených aktivačným mechanizmom a hodnota výdaja saponátu sú predvolené výrobcom, dajú sa však meniť pomocou **„Ponuky pre technika"** (pozri kapitolu „**Ponuka pre technika**"), je povolený elektrický pohon (ak je k dispozícii) s možnosťou meniť rýchlosť tlačidlami „-" a „+". Okrem toho je možné tlačidlom „SET" aktivovať nasledujúce príkazy:
  ► jedným stlačením tlačidla „SET" získate prístup k ponuke výdaja saponátu, výdaj sa dá meniť tlačidlami „+" a „-".
  ► dvojitým stlačením tlačidla „SET" získate prístup k ponuke tlaku umývacej hlavy. Na modeloch s aktivačným mechanizmom sa tlak dá meniť tlačidlami „+" a „-".
  ► trojitým stlačením tlačidla „SET" získate prístup k ponuke „Severe Environment". Na modeloch s možnosťou „Severe Environment" môžete meniť výdaj saponátu tlačidlami „+" a „-".

! INFORMÁCIA

Keď je stroj v režime „Auto", systém „Severe Environment" sa zapne automaticky.

► **Eco (Obr. 16 Ozn. 7):** v tejto polohe sa aktivujú všetky funkcie stroja. Hodnota tlaku hlavy na modeloch vybavených aktivačným mechanizmom a hodnota výdaja saponátu sú predvolené zo strany výrobcu. Parametre sa nedajú meniť. Je povolený elektrický pohon (ak je k dispozícii) s možnosťou meniť rýchlosť tlačidlami „-" a „+". Režim „Eco" sa môže používať iba so systémom umývania ec-H2O NanoClean.

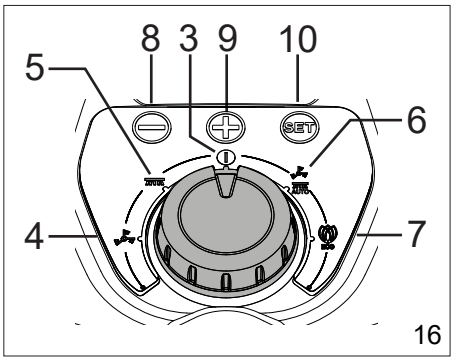

! INFORMÁCIA

Keď je stroj v režime „Eco", systém „Severe Environment" sa vypne automaticky.

► **Vypínač ec-H2O NanoClean (príslušenstvo) (Obr. 15 Ozn. 12): zapne a vypne zariadenie.**

! POZOR

Keď sa používa stroj s aktivovaným zariadením ec-H2O NanoClean, otočte prepínač režimu prevádzky do polohy „Eco".
Je zakázané používať režim „Kefa" alebo „Auto" s aktivovaným systémom umývania „ec-H2O NanoClean".

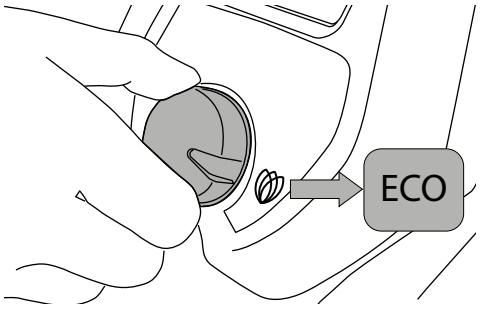

! POZOR

Keď sa používa zariadenie ec-H2O Nano Clean, vlejte do nádrže na vodu/detergent IBA studenú čistú vodu s teplotou < 21 °C/ 70 °F. NEVLIEVAJTE do nádrže na vodu/detergent roztok detergentu.

! INFORMÁCIA

Ak chcete modifikovať prietok roztoku zariadenia ec-H2O Nano Clean, pozrite si odsek „Nastavenie prietoku roztoku ec-H2O NanoClean".

► **Led zariadenia ec-H2O NanoClean (Obr. 15 Ozn. 13): indikujú prevádzku alebo prípadné chyby, a to v závislosti od farby a blikania:**
  ► Zelená led svieti neprerušovane: normálna prevádzka.
  ► Blikajúca červená a zelená led: uplynula doba použitia pre náplň na úpravu vody. Vymeňte náplň, pozrite odsek **„Výmena náplne na úpravu vody ec-H2O NanoClean".**
  ► Červená led svieti neprerušovane alebo bliká: zavolajte servis pre zákazníkov.

► **Páka pohonu (Obr. 17)**: potiahnutím páky smerom ku pracovníkovi obsluhy sa povoľuje spiatočka, potlačením páky dopredu sa aktivuje postup dopredu. Rýchlosť sa mení tlačidlami „+" a „-".

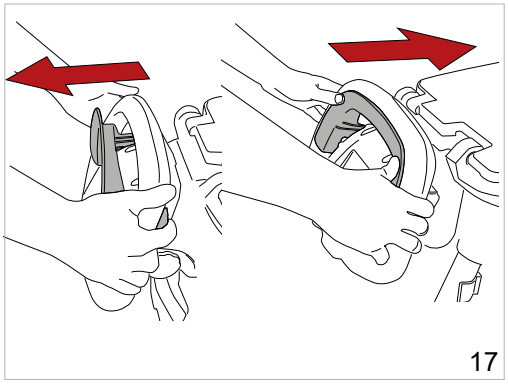

► **Tlačidlo odpojenia nádrže (Obr.13 Ozn. 1)**: umožňuje odpojiť nádrž od rámu a otočiť ju dozadu.
► **Pedál na zdvihnutie hlavy (Obr. 13 Ozn. 2)**: umožňuje zdvihnúť a znížiť hlavu na modeloch bez aktivačného mechanizmu.
► **Páka na zdvíhanie stierky squeegee (Obr. 13 Ozn. 3):** zdvíha a znižuje stierku squeegee, povoľuje alebo vypne odsávač vo verzii s elektrickým pohonom**.**
► **Ovládače na reguláciu výšky ovládacieho panela (Obr. 13 Ozn. 4)**: odskrutkovaním dvoch ovládačov môžete upraviť výšku ovládacieho panela.

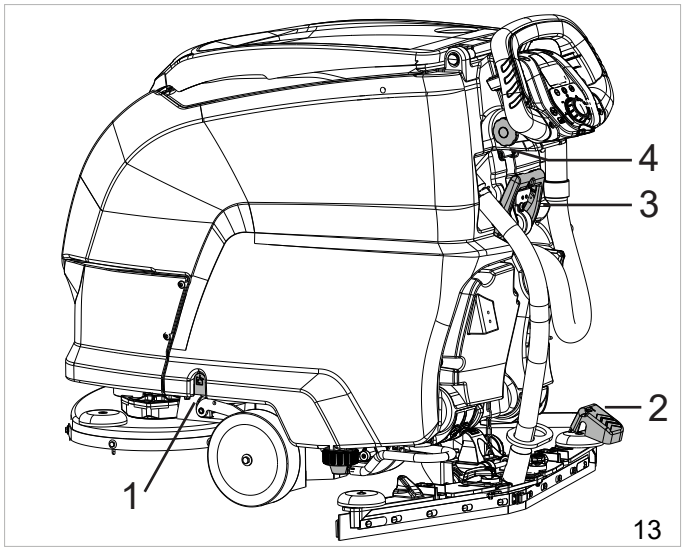

► **Tlačidlo „SET" (Obr. 16 Ozn. 10)**: umožňuje prístup k rozšíreniu ponuky prevádzkových programov stroja. V rámci **„Ponuky pre technika"** vyberte parameter, ktorý chcete modifikovať, a potvrďte zadanú premennú.
  ► **Tlačidlo „+" (Obr.169 Ozn. 9)**: zvyšuje hodnotu rozšírenej ponuky prevádzkových programov stroja. V rámci ponuky **„Ponuka pre technika"** zvyšuje hodnotu parametra alebo premennej zvoleného parametra.

► **Tlačidlo „-" (Obr. 16 Ozn. 8)**: znižuje hodnotu rozšírenej ponuky prevádzkových programov stroja. V rámci ponuky **„Ponuka pre technika"** znižuje hodnotu parametra alebo premennej zvoleného parametra.

Práca

► Vsuňte elektronický kľúč na miesto.
► Prevádzkovým prepínačom vyberte program umývania.
► Aktivujte páku pohonu, znížte stierku squeegee a začnite pracovať.
► Na strojoch bez elektrického pohonu sa otočením gombíka (Obr. 18 Ozn. 1) opravia náznaky vychýlenia z priamočiareho pohybu.

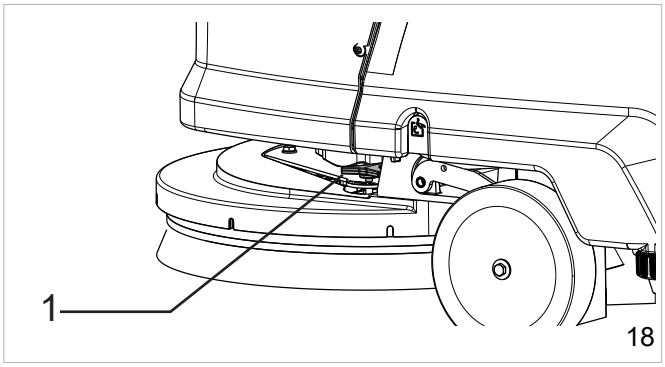

Niekoľko rád na optimálne využitie stroja na umývanie a osušenie podlahy

Pokiaľ by bolo treba vyčistiť mimoriadne špinavú podlahu možno podlahu umyť a osušiť v rôznych fázach.
Predbežné umytie kefami alebo diskami:

► Zvoľte program prevádzky Kefa.
► Aktivujte páku pohonu a začnite pracovať.
► Pokiaľ by bolo nevyhnutné, regulujte prietok detergentu smerom ku kefe; prietok na výstupe sa musí upravovať podľa rýchlosti postupu zvolenej pracovníkom obsluhy. Čím pomalšie sa postupuje, tým menšie množstvo detergentu sa má dávkovať.
► Umývať treba predovšetkým vo veľmi zašpinených. Týmto spôsobom je možné nechať pôsobiť detergent dostatočne dlhú dobu, aby chemikália rozpustila nečistoty a kefy ich mechanicky odstránili.

Osušenie:

► Vyberte prevádzkový program odsávača, znížte stierku squeegee.
► Aktivujte páku pohonu a začnite pracovať.
► Prejdite so strojom po predtým umytej oblasti. Takto dosiahnete výsledok ako pri hĺbkovom umývaní a skrátenie nasledujúcich úkonov pri bežnej údržbe.

Vyprázdnenie nádrže na špinavú vodu

Po naplnení nádrže sa na displeji zobrazí príslušný alarm, pozrite kapitolu **„Alarmy na displeji“**. Po niekoľkých sekundách sa aktivuje zablokovanie motora odsávača, preto bude treba nádrž vyprázdniť podľa nasledujúcich pokynov. Ak chcete pokračovať v práci, bude nevyhnutné otočiť prepínač prevádzkového režimu do polohy OFF (reset chýb):

- ► Vypnite všetky funkcie stroja.
- ► Preneste stroj do zvolenej oblasti likvidácie odpadu.
- ► Odpojte trubicu od spony.
- ► Nádrž vyprázdnite cez ohybnú hadicu (Obr. 19 ozn. 1), po práci vypláchnite nádrž čistou vodou.

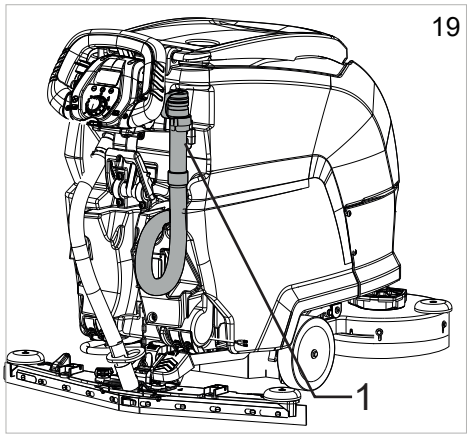

Vyprázdnenie nádrže na vodu/detergent

Nádrž treba vyprázdniť podľa nasledujúcich pokynov:

- ► Vypnite všetky funkcie stroja.
- ► Preneste stroj do zvolenej oblasti likvidácie odpadu.
- ► Vypnite stroj.
- ► Odpojte hadicu (Obr. 20 Ozn. 1) z miesta a odskrutkujte uzáver (Obr. 20 Ozn. 2).
- ► Znížte hadicu, potom otvorte kohútik (Obr. 20 Ozn. 3), aby ste vyprázdnili nádrž.

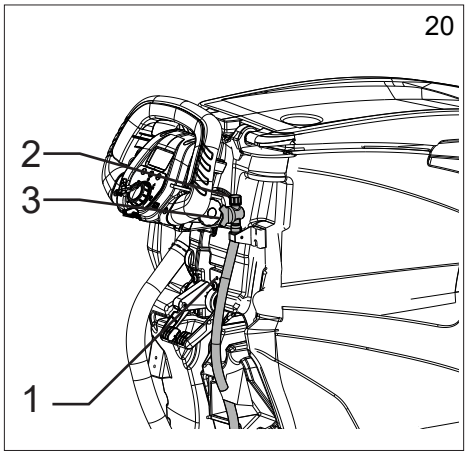

BSI - Battery status indicator

Zariadenie BSI je prepojené so strojom a poskytuje indikáciu stavu nabitia batérie a nachádza sa vnútri priestoru pre batérie.

Displej BSI poskytuje nasledujúce informácie, na posun po stranách stlačte tlačidlo „SET“:

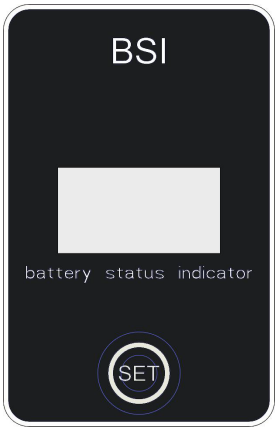

Strana 1:

- ► **%,** percento nabitia batérie.
- ► **Current:** prúd pohltený strojom.
- ► **Voltage:** napätie batérie.

Strana 2:

- ► **SOC:** % stavu reálneho nabitia batérie.
- ► **SOH:** % stav zdravia batérie, indikuje aktuálnu hodnotu kapacity batérie vzhľadom na to, kedy bola nová.
- ► **Runtime:** zostávajúca doba prevádzky.

Strana 3:

- ► **Err**: chyby batérie, **kontaktujte servis pre zákazníkov**.
- ► **Temp**: teplota batérie.
- ► **Life Ah**: celkové množstvo Ah nabitia batérie.
- ► **v**: verzia softvéru batérie.

! INFORMÁCIA

Ak zapojenie CAN BUS ku batérii nefunguje, zobrazí sa chyba „Battery NA“, kontaktujte servis pre zákazníkov.

Koniec práce

! INFORMÁCIA

Vyprázdnite nádrž na špinavú vodu a nabite batérie

Po ukončení práce vytiahnite elektronický kľúč.

Premiestnenie stroja mimo prevádzky

Pri premiestňovaní stroja vykonajte nasledujúce úkony:

- ► Zdvihnite stierku.
- ► Zdvihnite hlavu.
- ► Zvoľte program prevádzky Off.
  - ► Verzia s mechanickým pohonom: potlačte alebo potiahnite.
  - ► Verzia s elektrickým pohonom: zapnite páku pohonu.

POKYNY NA ÚDRŽBU

! NEBEZPEČENSTVO

Nesmiete vykonávať žiadne úkony údržby, pokiaľ ste najprv neodpojili napájanie.

Úkony údržby súvisiace s elektrickým zariadením a, v každom prípade, úkony, ktoré nie sú opísané v tejto príručke, smú vykonávať výhradne špecializovaní technici za dodržania platných bezpečnostných noriem a pokynov uvedených v príručke údržby.

! NEBEZPEČENSTVO

Pred zdvihnutím/otočením nádrže, aby sa umožnil prístup k priestoru, ju treba najprv vyprázdniť, potom vsunúť bezpečnostnú konzolu, ktorá bráni náhodnému zatvoreniu nádrže, pozrite kapitolu „INFORMÁCIE O BEZPEČNOSTI“.

! NEBEZPEČENSTVO

Pri zdvíhaní/znižovaní nádrží dávajte pozor, aby ste zabránili potenciálnemu riziku pomliaždenia, dávajte pozor na miesta priškripnutia.

Údržba – Všeobecné predpisy

Vykonajte pravidelnú údržbu, dodržte pritom pokyny od výrobcu, čo zaručí najlepší možný výkon a dlhšiu životnosť spotrebiča.

Pri čistení stroja vždy dodržte nasledujúce pokyny:

- ► Vyhýbajte sa použitiu čistiacich strojov s vodou pod tlakom: voda by mohla vniknúť do priestoru s elektrickými káblami alebo s motormi, v dôsledku čoho by sa mohlo zariadenie poškodiť alebo by mohlo dôjsť ku skratu;
- ► Nepoužívajte paru, aby sa diely stroja nezdeformovali teplom;
- ► Nepoužívajte uhľovodíky ani rozpúšťadlá: mohli by sa poškodiť kryty a gumené diely.

Čistenie vzduchového filtra odsávača

Otvorte kryt nádrže na špinavú vodu uvoľnením uzatváracej páky, potom vyberte filter z jeho sedla (Obr. 21 Ozn. 1), umyte ho pod tečúcou vodou alebo detergentom používaným v stroji, filter znovu vsuňte na miesto až po jeho osušení.

Čistenie koša na odpad

Otvorte veko nádrže na špinavú vodu, odstráňte nečistoty zozbierané v koši (Obr.21 Ozn.2), pokiaľ by ste ho chceli umyť, vyberte ho z osadenia a vyčistite.

Čistenie plaváku v nádrži na špinavú vodu

Otvorte veko nádrže na špinavú vodu, vyberte košík na nečistoty (Obr. 21 Ozn. 2) z osadenia, otočte chránič plaváka (Obr. 21 Ozn. 3) a vyčistite plavák, skontrolujte, či sa plavák voľne pohybuje po čape.

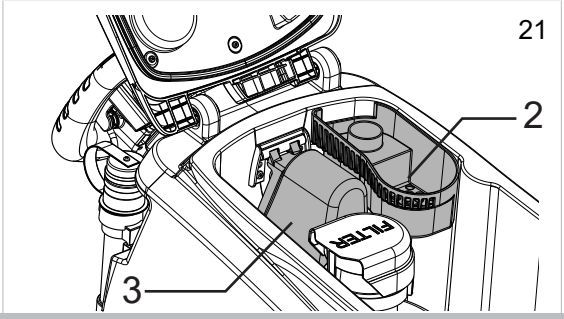

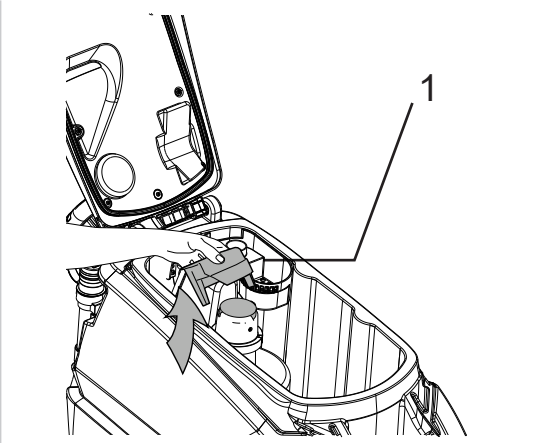

Čistenie filtra nádrže na vodu/detergent

Pri čistení filtra dodržte nasledujúci postup:

- ► Odskrutkujte viečko filtra (Obr. 22 Ozn. 1), vyberte filter/gumovú spojku (Obr. 22 Ozn. 2) a vyčistite ho pod tečúcou vodou alebo detergentom používanom v stroji.
- ► Filter znovu vsuňte, uistite sa, že ste ho nasadili správne a zaskrutkujte kryt.

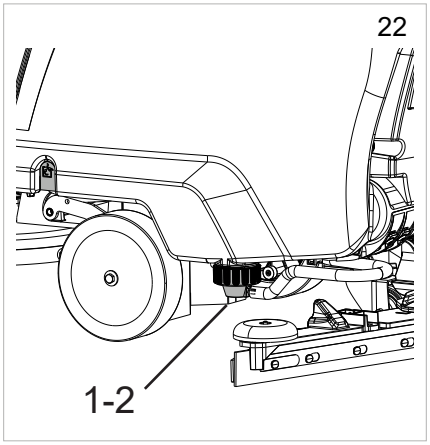

Čistenie stierky squeegee

- ► Očistite čepele stierky squeegee (Obr. 23). Skontrolujte, či čepele nie sú poškodené a opotrebované, ich výmenu opisuje časť „Výmena čepelí stierky squeegee“.
- ► Odstráňte kryt zachytávača kvapiek zo stierky squeegee a vyčistite nádrž (Obr. 23).

Poistky: výmena

! POZOR

Nikdy neinštalujte poistku s vyššou hodnotou ampérov ako treba.

Poistky sa smú vymeniť iba v servisnom stredisku TENNANT alebo to môžu urobiť kvalifikovaní technici spoločnosti TENNANT.
Zdvihnite nádrž, odpojte konektor káblov batérie od elektrického zariadenia alebo odpojte elektrickú zástrčku, odstráňte veko (Obr. 24 Ozn. 1), aby ste získali prístup k poistkám.

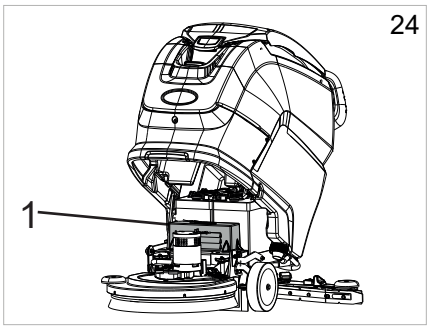

Údržba a nabíjanie batérie

! POZOR

Na nabíjanie batérie používajte výhradne nabíjačku nainštalovanú na stroji.

! INFORMÁCIA

Pred nabíjaním batérie vytiahnite elektronický kľúč z palubnej dosky.

! POZOR

Aby ste predišli nenapraviteľnému poškodeniu batérie, nedovoľte, aby sa úplne vybila.

! POZOR

Batériu nabite podľa pokynov v návode na použitie nabíjačky batérií.

Nabíjačka batérií „ONBOARD" nakonfigurovaná pre batérie LITIO:

- ► Vypnite stroj.
- ► Vytiahnite zástrčku nabíjačky batérie (Obr. 25 Ozn. 2).
- ► Zapojte zástrčku zo zásuvky elektrickej siete.
- ► Začnite cyklus nabíjania.
- ► Na displeji stroja sa zobrazí ukončenie nabíjania, pozrite kapitolu **„Alarmy na displeji".**
- ► Po ukončení cyklu nabíjania odpojte zástrčku zo zásuvky elektrickej siete.

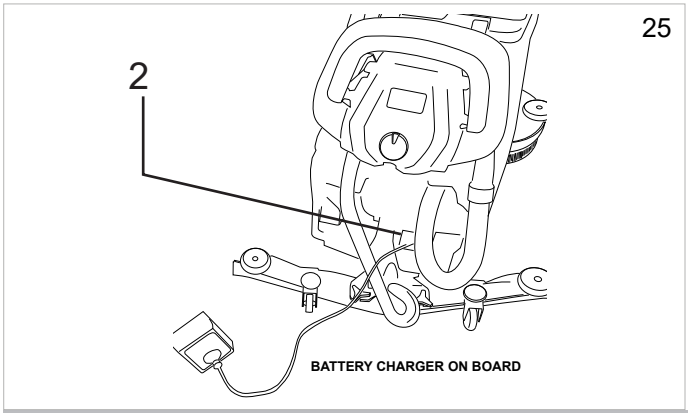

Výmena čepelí stierky na podlahu

- ► Znížte stierky na podlahu.
- ► Vyberte odsávaciu trubicu zo stierky.
- ► Odskrutkujte dva gombíky a vyberte stierku na podlahu zo štrbín na držiaku.
- ► Úplne uvoľnite dva vonkajšie gombíky na stierke squeegge, týmto úkonom sa oddelí pružinová zarážka čepele od rámu stierky squeegee. Aby ste dva gombíky rýchlo uvoľnili, pritlačte pružinovú zarážku čepele k rámu stierky squeegee.

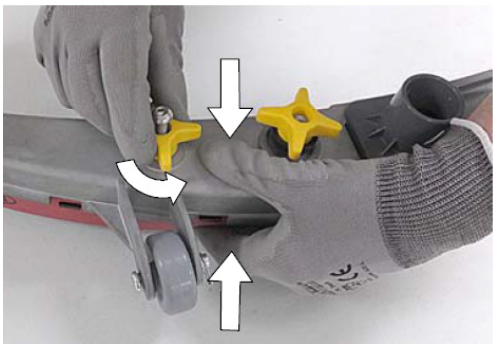

- ► Vyberte opotrebované čepele zo zarážky čepele.

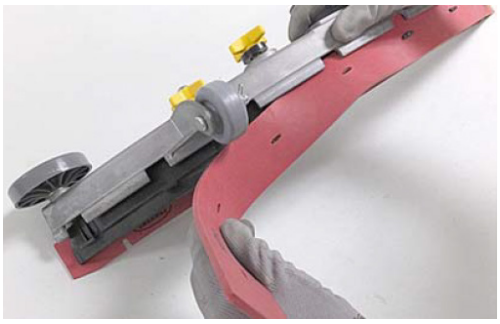

- ► Zadnú čepeľ znovu namontujte, pričom obráťte okraj, ktorý je v kontakte s podlahou tak, aby sa opotrebovali všetky štyri hrany, alebo namontujte novú čepeľ. Uistite sa, že drážky v čepeli budú zarovnané s výstupkami na zarážke čepele.

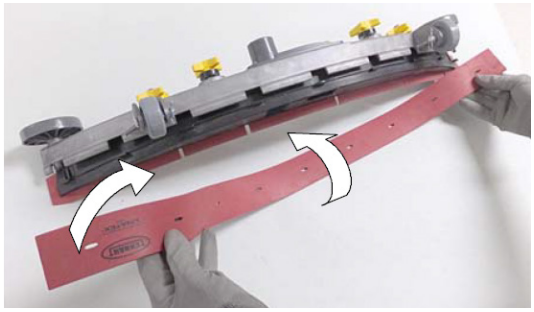

► Pritlačte pružinovú zarážku k rámu stierky squeegee a dva vonkajšie gombíky znovu zaskrutkujte.

► Znovu namontujte stierku na svoj držiak, dodržte pokyny uvedené vyššie.

Výmena náplne na úpravu vody ec-H2O NanoClean.

! INFORMÁCIA

Počas prvého použitia alebo po výmene náplne na úpravu vody systém ec-H2O NanoClean automaticky vylúči prietok zvoleného roztoku na maximálne 75 minút.

Náplň na úpravu vody treba vymeniť, keď dosiahne maximálnu spotrebu vody alebo po uplynutí doby používania od dátumu aktivácie náplne, v závislosti od toho, ktorá udalosť nastane skôr. Náplň treba vymeniť, keď začne blikať červená a zelená led systému ec-H2O NanoClean. V závislosti od používania stroja môže jedna náplň vydržať, priemerne, 12 mesiacov v prípade intenzívneho používania stroja, až 24 mesiacov v prípade minimálneho používania, dodržte nasledujúci postup:

► Odpojte dva konektory rúrky od náplne stlačením čiernych objímok do vnútra a potiahnutím konektorov von.

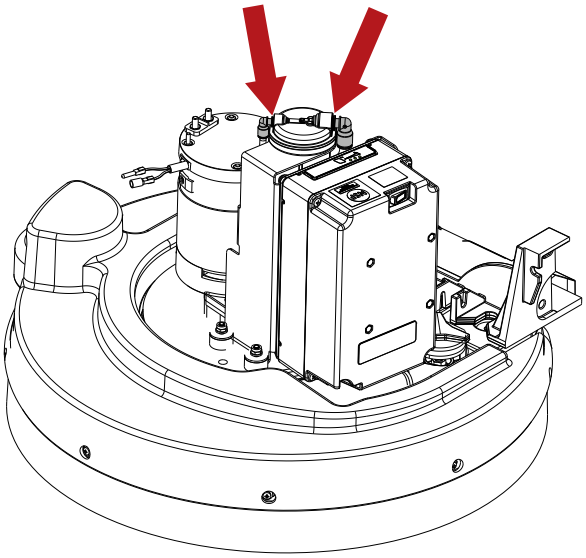

► Náplň vyberte nadvihnutím.
► Pridajte dátum inštalácie na etiketu novej náplne.
► Nainštalujte novú náplň a znovu pripojte dve rúrky, uistite sa, že sú konektory rúrky úplne vsunuté do novej náplne.
► Zresetujte časomer pre novú náplň nasledujúcim spôsobom:
  ► Zapnite stroj.
  ► Zapnite zariadenie.

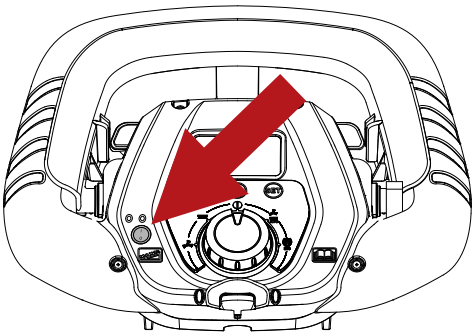

► Podržte stlačené tlačidlo modulu ec-H2O NanoClean na 10 sekúnd. Po uvoľnení tlačidla tri kontrolky indikátora prietoku začnú striedavo blikať, budú sa posúvať dopredu a dozadu.

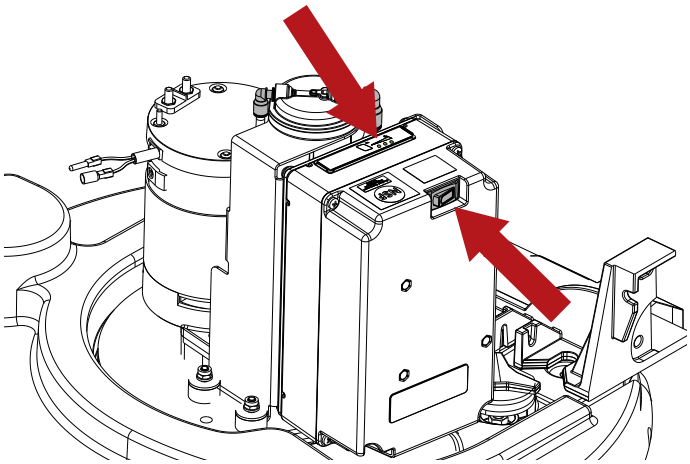

► Zatiaľ čo sa kontrolky indikátora posúvajú dopredu a dozadu, stlačte tlačidlo prietoku roztoku, tri kontrolky indikátora trikrát bliknú, čo potvrdí zresetovanie časomeru. Ak kontrolky nebliknú trikrát, zopakujte postup.

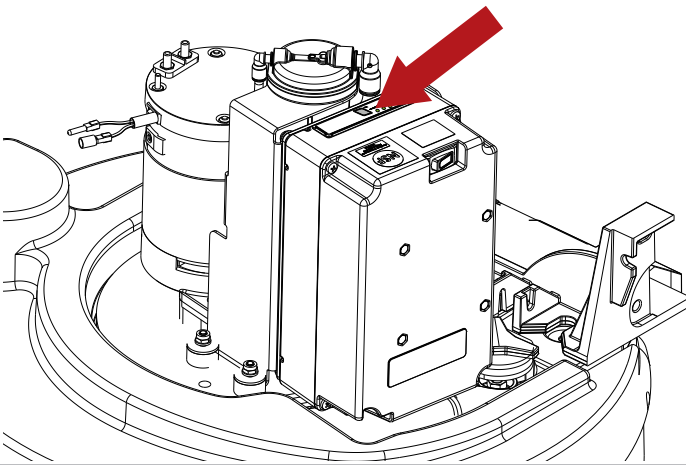

Pravidelné kontroly

KONTROLA	KAŽDODENNÉ ÚKONY	TÝŽDENNÉ ÚKONY	ÚKONY VYKONÁVANÉ KAŽDÝCH ŠESŤ MESIACOV	ÚKONY VYKONÁVANÉ KAŽDÝCH 400 HODÍN
VYPRÁZDNITE NÁDRŽ NA ŠPINAVÚ VODU A UMYTE JU.	X			
VYČISTITE ČEPELE STIERKY SQUEEGEE A SKONTROLUJTE, ČI NIE SÚ OPOTREBOVANÉ	X			
SKONTROLUJTE, ČI NASÁVACÍ OTVOR STIERKY SQUEEGEE NIE JE UPCHATÝ	X			
DOBITE BATÉRIE	X			
VYČISTITE PLAVÁK NÁDRŽE NA ŠPINAVÚ VODU		X		
VYČISTITE VZDUCHOVÝ FILTER ODSÁVAČA		X		
ČISTENIE FILTRA NÁDRŽE NA VODU/DETERGENT		X		
VYČISTITE HADICU NA ODSÁVANIE		X		
VYČISTITE NÁDRŽ NA ŠPINAVÚ VODU A NÁDRŽ NA ROZTOK SAPONÁTU		X		
DAJTE ELEKTRICKÉ ZARIADENIE SKONTROLOVAŤ KVALIFIKOVANÝM PRACOVNÍKOM SPOLOČNOSTI TENNANT			X	
KVALIFIKOVANÝM PRACOVNÍKOM SPOLOČNOSTI TENNANT DAJTE SKONTROLOVAŤ KEFKY (UHLÍKY) VŠETKÝCH ELEKTRICKÝCH MOTOROV A, AK SÚ OPOTREBOVANÉ, VYMEŇTE ICH				X

OBDOBIA MIMO PREVÁDZKY

Keď ostane stroj dlhšie mimo prevádzky, napríklad pri vystavení vo výklade alebo v sklade, počas obdobia, ktoré presiahne jeden mesiac, vykonajte nasledujúci postup:

- ► Batérie úplne nabite. Počas dlhších období mimo prevádzky zaistite ich pravidelné dobíjanie (aspoň raz za každé dva mesiace), aby ostali batérie vždy nabité na maximum.
- ► Batérie odpojte od stroja.
- ► Nabíjačku batérií, pokiaľ je pripojená, odpojte od elektrickej siete.
- ► Stierku na podlahu a kefy (alebo disky) treba odmontovať, umyť a odložiť na suchom mieste (pokiaľ je to možné, uložte ich zabalené do vhodného plastového vrecka alebo obalu), chráňte ich pred prachom.
- ► Uistite sa, že nádrže sú úplne prázdne a dôkladne vyčistené.

! POZOR

Pokiaľ nezaistíte pravidelné dobíjanie akumulátorov podľa predchádzajúceho postupu, hrozí ich nenapraviteľné poškodenie. Výrobca nezodpovedá za prípadné poruchy spôsobené nedbalosťou, nesprávnym používaním alebo nedodržiavaním predpísaného postupu.

! POZOR

Keď sú batérie vybité, dávajte pozor, aby neostali vybité dlho, pretože sa tým skracuje životnosť samotných batérií. Kontrolujte nabitie batérií aspoň raz týždenne.

PROBLÉMY, PRÍČINY A NÁPRAVY

PROBLÉMY	PRÍČINY	NÁPRAVY
Stroj nefunguje	Batérie sú odpojené	Batérie zapojte k stroju
	Batérie sú vybité	Batérie znovu nabite
	Vypálená poistka	Vymeňte
	Nie je vsunutý elektronický kľúč	Vsuňte ho
Kefy sa neotáčajú	Nádrž na špinavú vodu je plná	Vyprázdnite nádrž na špinavú vodu
	Vypálená poistka	Vymeňte
	Poškodené relé	Vymeňte
	Batérie sú vybité	Batérie znovu nabite
	Skontrolujte kefky elektrického motora a, ak sú opotrebované, vymeňte ich	Vymeňte
	Poškodený motor	Vymeňte
Stroj neumýva rovnomerne	Kefy alebo abrazívne disky sú opotrebované	Vymeňte
Roztok nevyteká z nádrže na detergent	Poškodený elektroventil	Vymeňte
	Špinavý elektromagnetický ventil	Skontrolujte
	Nádrž na čistiaci prípravok je prázdna	Naplňte
	Na rúrke, ktorá privádza roztok ku kefe, je nejaká prekážka	Odstráňte prekážku
	Vypálená poistka	Vymeňte
Prúd roztoku sa nepreruší	Poškodený elektroventil	Vymeňte
	Poškodené káblové zapojenie elektromagnetického ventilu	Skontrolujte
Odsávací motor nefunguje	Nádrž na špinavú vodu je plná	Vyprázdnite nádrž na špinavú vodu
	Vypálená poistka	Vymeňte
	Páka na zdvíhanie stierky je zdvihnutá	Znížte ju
	Batérie sú vybité	Batérie znovu nabite
	Skontrolujte kefky elektrického motora a, ak sú opotrebované, vymeňte ich	Vymeňte
	Poškodený motor	Vymeňte
Stierka na podlahu nečistí alebo neodsáva	Hrana gumenej čepele, ktorá je v kontakte s podlahou, je opotrebovaná	Vymeňte čepele
	Prekážka na stierke alebo poškodená stierka	Skontrolujte
	Zásah plaváka nádrže nádrž na špinavú vodu alebo jeho zablokovanie nečistotami alebo poruchou	Vyprázdnite nádrž na špinavú vodu, skontrolujte plavák.
	Prekážka v odsávacej trubici	Skontrolujte
	Odsávacia trubica nie je zapojená ku stierke alebo je poškodená	Skontrolujte
Stroj nepostupuje dopredu	Batérie sú vybité	Batérie znovu nabite
	Skontrolujte kefky elektrického motora a, ak sú opotrebované, vymeňte ich	Vymeňte
	Poškodený motor	Vymeňte
Batérie nezaisťujú normálnu autonómiu stroja	Póly a svorky batérie sú špinavé alebo oxidované	Vyčistiť, namazať póly a svorky batérie, nabite batérie
	Nabíjačka batérie nefunguje alebo je nevhodná	Skontrolujte
Vypúšťacia trubica na vodu/detergent počas napĺňania neindikuje hladinu roztoku vnútri nádrže	Kohútik vypúšťacej trubice na vodu/detergent je zatvorený	Odoberte viečko a otvorte kohútik
	Zaskrutkované viečko na vypúšťanie vody/detergentu	
“Severe Environment” Detergent nevyteká z nádrže	Nádrž „Severe Environment“ je prázdna	Naplňte
	Poškodené čerpadlo	Kontaktujte servis pre zákazníkov
ec-H2O NanoClean Zariadenie nefunguje.	Zásah poistky zariadenia	Poistku znovu aktivujte
	Zásah poistky čerpadla	Poistku znovu aktivujte
	Poškodené čerpadlo	Kontaktujte servis pre zákazníkov
ec-H2O NanoClean Bliká červená a zelená led systému ec-H2O NanoClean.	Náplň na úpravu vody po uplynutí doby použitia	Vymeňte náplň, pozrite časť **„Výmena náplne na úpravu vody ec-H2O NanoClean**
ec-H2O NanoClean Červená led systému ec-H2O NanoClean svieti alebo bliká *.	Zistila sa porucha systému ec-H2O Nano Clean	Kontaktujte servis pre zákazníkov

* Skontrolujte, či je v nádrži na roztok pridaný roztok. Ak sa zariadenie ec-H2O NanoClean používalo s detergentom, vyprázdnite roztok z nádrže na vodu/detergent, pridajte čistú vodu a používajte zariadenie ec-H2O NanoClean, kým sa nevymaže kód indikátora.

ALARMY NA DISPLEJI

Alarm	Možná príčina	Zásah
TEPL. POISTKA KIEF	Prehriatie motorov kief. Porucha tepelného kontaktu na motoroch. Porucha zapojenia.	Motory kief nechajte vychladnúť. Vymeňte motor kefy. Skontrolujte zapojenie.
TEPL. POISTKA TRAKCIE	Prehriatie motorového kolesa. Porucha tepelného kontaktu na motore. Porucha zapojenia.	Nechajte motorové koleso vychladnúť. Vymeňte motorové koleso. Skontrolujte zapojenie.
REZERVA VODY	Nádrž roztoku je takmer prázdna. Zablokovaný senzor. Porucha senzora alebo zapojenia.	Naplňte nádrž roztoku. Vyčistiť senzor hladiny. Vymeňte senzor hladiny. Skontrolujte zapojenie.
CHÝBA VODA	Nádrž roztoku prázdna. Zablokovaný senzor. Porucha senzora alebo zapojenia.	Naplňte nádrž roztoku. Vyčistiť senzor hladiny. Vymeňte senzor hladiny. Skontrolujte zapojenie. Ak chcete pokračovať v práci, bude nevyhnutné otočiť prepínač prevádzkového režimu na OFF (reset chýb).
NÁDRŽ NA ŠPINAVÚ VODU	Nádrž na špinavú vodu je plná. Zablokovaný senzor. Porucha senzora alebo zapojenia.	Vyprázdnite nádrž na špinavú vodu. Vyčistiť senzor hladiny. Vymeňte senzor hladiny. Skontrolujte zapojenie. Ak chcete pokračovať v práci, bude nevyhnutné otočiť prepínač prevádzkového režimu na OFF (reset chýb).
CHÝBA DETERGENT	Prázdna nádrž na dávkovanie chemikálie „Severe Environment“. Zablokovaný senzor. Porucha senzora alebo zapojenia.	Naplňte nádrž na dávkovanie chemikálie „Severe Environment“. Vyčistiť senzor hladiny. Vymeňte senzor hladiny. Skontrolujte zapojenie.
KARTA FUNKCIÍ NEZISTENÁ	Prerušená komunikácia s kartou služieb. Poruchy na pomocných kartách.	Skontrolujte prepojenie medzi kartami. Skontrolujte pomocné karty.
REZERVA BATÉRIE	Napätie batérie nižšie ako: 21,9 V GEL/AGM - 21 V KYSELINA. Degenerované batérie.	Batérie znovu nabite. Vymeňte batérie.
VOLAŤ SERVIS	Dosiahnutá/prekročená doba nastavená pre programovanú kontrolu.	Zavolajte servisné stredisko a dohodnite sa o vykonaní programovanej kontroly.
NABÍJANIE BATÉRIE	Nabíjačka batérie on-board je aktívna, v dôsledku toho sú zakázané všetky funkcie stroja.	Odpojte nabíjačku batérie.
NABÍJANIE UKONČENÉ	Nabíjačka batérie on-board je aktívna, nabíjanie je ukončené, v dôsledku toho sú zakázané všetky funkcie stroja.	Odpojte nabíjačku batérie.
NADPRÚD KIEF	Nadmerné úsilie motora. Porucha karty služieb. Chybný motor kefy.	Skontrolujte zaťaženie motora. Vymeňte kartu služieb. Vymeňte motor kefy.
TEPLOTA KARTY TRAKCIE	Nadmerné zaťaženie vozidla. Porucha karty pohonu. Zaradená elektrická brzda.	Kartu ochlaďte alebo ohrejte. Stroj nepreťažujte dlhým nábehom. Vymeňte kartu pohonu. Skontrolujte elektrickú brzdu.
PORUCHA AKCELERÁTORA	Porucha na zapojeniach potenciometra. Porucha potenciometra.	Skontrolujte zapojenie. Vymeňte potenciometer.
NEDOST. NAPÄTIE KARTY TRAKCIE	Napätie batérie je nižšie než 18,3 V GÉL/AGM - 18 V KYSELINA. Degenerované batérie.	Nabite alebo vymeňte batérie.
PORUCHA ELEKTR. BRZDY	Chybné káblové zapojenie. Chyba/porucha elektrickej brzdy. Elektrická brzda bola aktivovaná v rámci Technickej ponuky, ale na stroji nie je k dispozícii.	Skontrolujte káblové zapojenie. Skontrolujte/vymeňte elektrickú brzdu. Opravte nastavenia v technickej ponuke.
HDP	Páka pohonu stlačená pri zapnutí. Potenziometer páky pohonu nie je nastavený.	Pri naštartovaní stroja uvoľnite páku pohonu. Skontrolujte reguláciu potenciometra.
BATÉRIA VYBITÁ	Napätie batérie je nižšie než 21,4V- GÉL/ 20,5V KYSELINA. Degenerované batérie.	Batérie znovu nabite. Vymeňte batérie.
PORUCHA TAG	Chyba/porucha kľúča. Karta antény palubnej dosky chybná/pokazená	Vymeňte kľúč. Vymeňte kartu antény-reed palubnej dosky. Skontrolujte káblové zapojenie.
PORUCHA FRID	Chyba/porucha kľúča. Karta antény palubnej dosky chybná/pokazená	Vymeňte kľúč. Vymeňte kartu antény-reed palubnej dosky. Skontrolujte káblové zapojenie.
TEPLOTA ODSÁVAČA	Nadmerné úsilie motora. Porucha karty služieb. Porucha odsávača.	Skontrolujte motor odsávania. Vymeňte kartu služieb. Vymeňte odsávač.
TEPLOTA KIEF	Nadmerné úsilie motora. Porucha karty služieb. Chybný motor.	Skontrolujte motor. Vymeňte kartu služieb. Vymeňte motor.
NADPRÚD ODSÁVAČA	Nadmerné úsilie motora. Porucha karty služieb. Porucha odsávača.	Skontrolujte motor odsávania. Vymeňte kartu služieb. Vymeňte odsávač.
NADPRÚD TRAKCIE	Nadmerné zaťaženie vozidla. Porucha karty pohonu. Zaradená elektrická brzda.	Skontrolujte motor. Vymeňte kartu pohonu. Skontrolujte elektrickú brzdu.
AKTUALIZOVAŤ FW	Aktualizácia softvéru.	Počas aktualizácie nevyťahujte kľúč.
PORUCHA BLIK. KONTR.	Chybné káblové zapojenie. Porucha blikača. Blikač je pokazený. Blikač bol aktivovaný v rámci Technickej ponuky, ale na stroji nie je k dispozícii.	Skontrolujte káblové zapojenie. Skontrolujte blikač. Vymeňte blikač. Opravte nastavenia v technickej ponuke.
PORUCHA ELEKTROVENT.	Chybné káblové zapojenie. Porucha elektroventilu. Pokazený elektromagnetický ventil.	Skontrolujte káblové zapojenie. Skontrolujte elektromagnetický ventil. Vymeňte elektromagnetický ventil.
PORUCHA ČERPADLA	Chybné káblové zapojenie. Porucha čerpadla. Čerpadlo je pokazené. Čerpadlo bolo aktivované v rámci Technickej ponuky, ale na stroji nie je k dispozícii.	Skontrolujte káblové zapojenie. Skontrolujte čerpadlo. Vymeňte čerpadlo. Opravte nastavenia v technickej ponuke.
POISTKA KIEF	Nadmerné úsilie motora. Chybný stýkač motora kefy. Zásah poistky motora.	Skontrolujte motor. Vymeňte stýkač. Vymeňte poistku.
POISTKA ODSÁVAČA	Nadmerné úsilie motora. Chybné relé motora kefy. Zásah poistky motora.	Skontrolujte motor. Relé vymeňte. Vymeňte poistku.
CHYBA DOBÍJANIA	Všeobecná chyba súvisiaca s dobíjaním batérií.	Nabíjačku odpojte a nabíjanie zopakujte. Ak problém retrváva, vymeňte nabíjačku.

TECHNICKÁ PONUKA T291 - T391

Prístup k ponuke sa získa otočením prepínača prevádzkového režimu do polohy OFF a dvojitým stlačením tlačidla „SET”, a súčasným stlačením tlačidiel „+” a „-”.

Tlačidlo „+“ zvyšuje voľbu parametra alebo premennú zvoleného parametra.

Tlačidlo „-“ znižuje voľbu parametra alebo premennú zvoleného parametra.

Tlačidlo „SET“ volí parameter, ktorý treba modifikovať, a potvrdí zadanú premennú.

PAD ASSIST (Model bez pohonu)

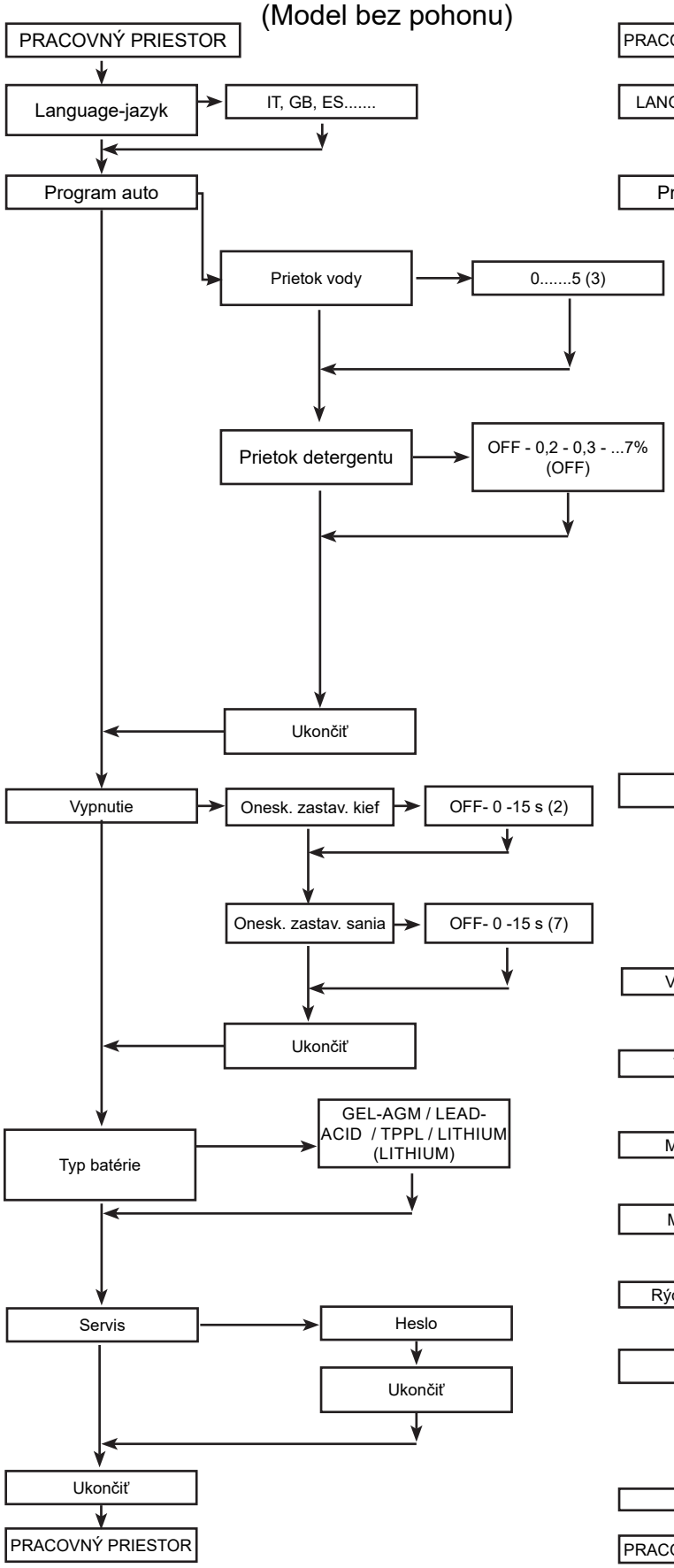

Model s pohonom

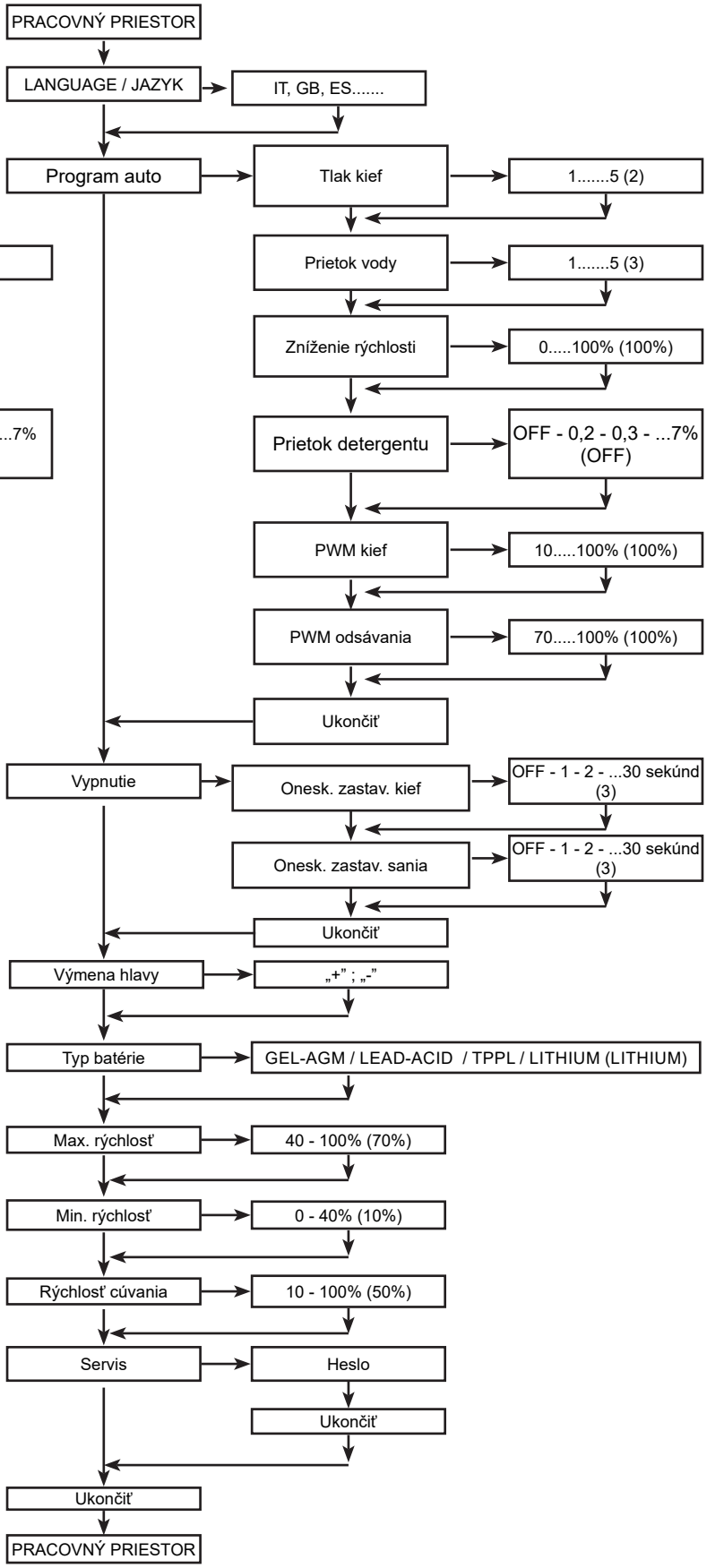

ODPORÚČANÉ NÁHRADNÉ DIELY

T291	
Kód	Opis
	T291 55cm
1203954	ČEPEĽ, STIERKA PODLAHY, PREDNÁ, LINATEX, [ŠTANDARD]
1203953	ČEPEĽ, STIERKA PODLAHY, ZADNÁ, LINATEX, [ŠTANDARD]
9015731	KIT ČEPEĽ, STIERKA PODLAHY, LINATEX
1215611	ČEPEĽ, STIERKA PODLAHY, PREDNÁ, POLYURETÁN
1215609	ČEPEĽ, STIERKA PODLAHY, ZADNÁ, POLYURETÁN
9015732	KIT ČEPEĽ, STIERKA PODLAHY, POLYURETÁN
9017761	STREDNÁ KEFA, 55 CM, 3-LUG, PYP [ŠTANDARD]
SPPV01351	MÄKKÁ KEFA, 55 CM, 3-LUG, PYP [ŠTANDARD]
9017763	PREVODOVÝ DISK, PODLOŽKA, 55CM, 3-LUG
SPPV01460	ABRAZÍVNA PODLOŽKA, 21.6/550, HNEDÁ [BALENIE 5 PODLOŽIEK]
SPPV01442	ABRAZÍVNA PODLOŽKA, 21.6/550, MODRÁ [BALENIE 5 PODLOŽIEK]
SPPV01433	ABRAZÍVNA PODLOŽKA, 21.6/550, ČERVENÁ [BALENIE 5 PODLOŽIEK]
SPPV01415	LEŠTIACA PODLOŽKA, 21.6/550, BIELA [BALENIE 5 PODLOŽIEK]
	Spoločné diely
BAAC00216	BATÉRIA, LiFePO4 24V50Ah EXIDE LTB24050 P
BAAC00214	BATÉRIA, LiFePO4 24V90Ah INVENTUS S24V90TRX
RTRT00577	KOLESO D.200 [MODEL BEZ POHONU]
897346	KOLESO D.200 [MODEL S POHONOM]
MECE00746	KARTA, DISPLEJ [MODEL BEZ POHONU]
MECE00810	KARTA, DISPLEJ [MODEL S POHONOM]
MECE00733	KARTA, SLUŽBY [MODEL BEZ POHONU]
MECE00786	KARTA, SLUŽBY [MODEL S POHONOM]
MOCC00465	MOTOROVÁ PREVODOVKA [MODEL S POHONOM]
9017743	SÚPRAVA UHLÍKOV, MOTOROVÁ PREVODOVKA [2 KUSY]
MOCC00449	MOTOR, KEFA [T291]
MEVR02923	SÚPRAVA UHLÍKOV, MOTOR KEFY [4 KUSY]
9017716	ODSÁVAČ, MOTOR
9017687	UHLÍK ODSÁVAČA
GUGO00509	TESNENIE ODSÁVAČA
9017712	SKUPINA HADICE NÁDRŽE NA ŠPINAVÚ VODU
FTDP00678	FILTER , MOTOR ODSÁVAČA
MTCR00107	REŤAZ, SQUEEGEE, ZDVÍHANIE
TBFX01069	VYPÚŠŤACIA TRUBICA NÁDRŽE NA ŠPINAVÚ VODU
9017718	VENTIL, VODA, SOLENOID, 24 VDC
MPVR13036	DRŽADLO, ZDVÍHANIE, STIERKA SQUEEGEE
9017788	OTOČNÉ KOLESO, PU, 80MMX25MM
9018501	KOLESO, STIERKA SQUEEGEE
MPVR01097	HÁK, VYPÚŠŤACIA HADICA
PMVR06995	DRŽADLO, STIERKA SQUEEGEE
MPVR12967	PÁKA NA ZATVORENIE VEKA
KTRI06722	FILTER NÁDRŽE S ROZTOKOM

MECI00592	SNÍMAČ HLADINY, NÁDRŽ NA ROZTOK
MECI00662	SNÍMAČ HLADINY, NÁDRŽ NA ŠPINAVÚ VODU
9018332	POISTKA 50A
897301	POISTKA 30A OMEGA FT3030
KTRI06373	SÚPRAVA CHEM DOSE (DOPLNKOVÁ)
KTRI05244	CHRÁNIČ PRED STRIEKANÍM SPLASH GUARD, MODEL 55CM _(DOPLNKOVÝ) *
KTRI04848	PRUH S NÁSTROJMI (DOPLNKOVÝ)
1069836	PREDLŽOVAČKA NABÍJANIA BATÉRIE SO ZÁSTRČKOU [EU]
1032820	PREDLŽOVAČKA NABÍJANIA BATÉRIE SO ZÁSTRČKOU [UK]
MEVR02964	ELEKTRONICKÝ KĽÚČ

* Odporúča sa s použitím PAD.

ROMÂNĂ
(Traducerea instrucțiunilor originale)

CUPRINS

INFORMAȚII DE SIGURANȚĂ **3**
Precauții de siguranță 3
CARACTERISTICI TEHNICE T291 ..... **5**
DIMENSIUNILE MAȘINII **7**
SIMBOLURI REFERITOARE LA SIGURANȚĂ **7**
INFORMAȚII GENERALE **8**
Scopul acestui manual 8
Identificarea mașinii 8
Documentele furnizate împreună cu mașina 8
INFORMAȚII TEHNICE **9**
Descriere generală 9
Cheie 9
Zone periculoase 9
Accesorii 9
MANEVRARE ȘI INSTALARE **10**
Ridicarea și transportul mașinii paletizată 10
Inspecție la livrare 10
Despachetarea 10
Alegerea încărcătorului de acumulatori 10
Baterii 10
Setarea tipului de baterie pe mașină 11
Setările încărcătorului bateriei 11
Baterii: instalare și conectare 11
Acumulator: înlăturare 12
Instalarea și ajustarea racletei 12
Ajustarea racletei 12
Instalarea periilor 13
Ridicarea și transportul mașinii 13
Modificarea rapidă a capului 13
Umplerea rezervorului pentru apă/detergent 14
Severe Environment 14
ec-H2O NanoClean 15
Setarea debitului de soluție ec-H2O NanoClean 15
GHID PRACTIC PENTRU OPERATOR **16**
Pregătirea mașinii pentru lucru 16
Controale 16
Acționare 18
Câteva informații utile pentru a obține maximum de la spălătorul-uscător 18
Golirea rezervorului de apă murdară 19
Golirea rezervorului pentru apă/detergent 19
BSI - Battery status indicator 19
Încheierea lucrului 19
Mutarea mașinii atunci când nu funcționează 19
INSTRUCȚIUNI DE ÎNTREȚINERE **20**
Întreținere - Reguli generale 20
Curățarea filtrului de aer pentru motorul de aspirare 20
Curățarea recipientului de reziduuri 20
Curățarea flotorului rezervorului pentru apă murdară 20
Curățarea filtrului rezervorului pentru apă/detergent 20
Curățarea racletei 20
Siguranțe: înlocuire 21
Întreținerea și încărcarea acumulatorilor 21
Înlocuirea lamelor racletei 21
Înlocuirea cartușului de condiționare a apei ec-H2O NanoClean. 22
Verificări periodice 23
PERIOADE DE INACTIVITATE **23**
DEPANARE **24**
AFIȘAREA ALARMELOR **25**
MENIU TEHNIC T291 - T391 ..... **26**
PIESE DE SCHIMB RECOMANDATE **27**

INFORMAȚII DE SIGURANȚĂ

Precauții de siguranță

! PERICOL

Citiți cu atenție acest Manual de utilizare înainte de pornire și utilizare și înainte de efectuarea oricăror operațiuni de întreținere asupra mașinii.

! ATENȚIE

Respectați cu strictețe instrucțiunile acestui Manual (în special cele marcate cu „Pericol!" și „Avertisment"!). De asemenea, respectați etichetele de siguranță aplicate pe mașină (a se vedea secțiunea "Simboluri de siguranță".

Fabricantul declină răspunderea pentru rănirea persoanelor sau daunele materiale rezultate din nerespectarea instrucțiunilor.

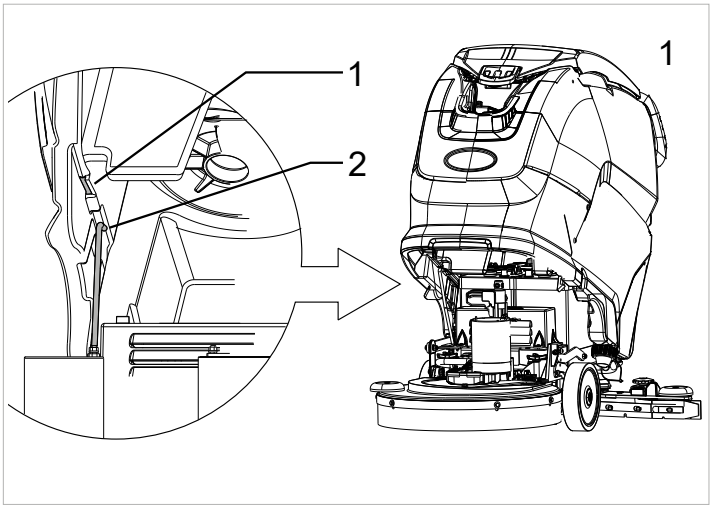

- ► Mașina trebuie să fie operată de o singură persoană.
- ► Mașina trebuie să fie utilizată exclusiv de către persoanele instruite în acest sens și/sau care și-au demonstrat abilitatea și au fost autorizați în mod expres pentru utilizarea acesteia.
- ► Mașina nu trebuie să fie utilizată de către minori.
- ► Acordați întotdeauna atenție altor persoane, în special copiilor, la locul de muncă.
- ► Copiii trebuie să fie supervizați pentru a se asigura că aceștia nu se joacă cu mașina.
- ► Mașina nu este proiectată pentru a fi folosită de către persoanele (inclusiv copiii) cu capacități fizice, senzoriale sau mentale reduse, sau care nu dispun de experiența și cunoștințele necesare, cu excepția cazului când acestea sunt supervizate de o persoană responsabilă pentru siguranța lor și când au primit instrucțiuni de utilizare a mașinii.

- ► Mașina nu trebuie să fie utilizată în alte scopuri decât cele prevăzute în mod expres.
- ► Evaluați tipul de clădire în care urmează să fie folosit dispozitivul (de ex.: unități de producție chimice sau farmaceutice, spitale etc.) și asigurați respectarea strictă a regulilor și condițiilor de siguranță aplicabile.
- ► Această mașină este destinată uzului comercial, de exemplu în hoteluri, școli, spitale, fabrici, magazine, birouri și spații comerciale în general.
- ► Mașina nu trebuie să fie utilizată în exterior.
- ► Avertisment, mașina trebuie să fie păstrată întotdeauna în medii închise.
- ► Mașina este proiectată pentru a funcționa la temperaturi cuprinse între +4°C și +40°C. Poate fi depozitată la temperaturi cuprinse între +0°C și +50°C atunci când nu este utilizată.
- ► Mașina este proiectată pentru a funcționa la niveluri de umiditate relativă cuprinse între 30% și 95%.
- ► Mașina poate funcționa la altitudini de maxim 2000 m.

- ► Înainte de a ridica/roti rezervorul pentru a accesa compartimentul, conținutul acestuia trebuie mai întâi golit, apoi introduceți suportul de siguranță (fig.1-ref.2) în carcasă (fig.1-ref.1) pentru a împiedica din nou închiderea accidentală a rezervorului.

! PERICOL

Atenție la ridicarea/coborârea rezervoarelor pentru a evita riscul potențial de strivire. Atenție la punctele cu risc de prindere.

- ► Nu utilizați niciodată mașina pentru a curăța lichidele inflamabile sau explozive (ex. petrol, combustibil lichid etc.), acizi sau solvenți (ex. solvenți pentru vopsea, acetonă etc.), chiar dacă acestea sunt diluate.
- ► Nu utilizați mașina cu iluminare necorespunzătoare, atmosfere explozive, pe drumurile publice, pentru a curăța murdăria periculoasă pentru sănătate (praf, gaz etc.) sau medii neadecvate.
- ► Nu preluați niciodată obiecte care ard sau sunt incandescente.
- ► Nu utilizați mașina pentru a curăța suprafețe pe pante sau înclinații mai abrupte decât cele indicate pe plăcuța cu date.
- ► Nu folosiți mașina pe pante sau înclinații mai mari decât cele indicate pe plăcuța cu date.
- ► Atunci când utilizați mașina pe pante ușoare, nu vă deplasați transversal pe pantă, ci mențineți mașina pe o linie paralelă cu direcția de înclinare, manevrând cu atenție și fără a face viraje în U.
- ► Nu parcați niciodată mașina în pantă.
- ► Nu lăsați niciodată mașina nesupravegheată când este pornita. Înainte de plecare, opriți motoarele, asigurați-vă că mașina nu se poate deplasa accidental, deconectați mașina de la sursa de alimentare de la rețea și scoateți din contact cheia electronică.
- ► Nu utilizați niciodată mașina pentru a transporta persoane sau bunuri sau pentru a o tracta.
- ► Nu remorcați mașina.
- ► Nu sprijiniți niciodată obiecte cu o greutate semnificativă pe mașină, indiferent de motiv.
- ► Nu obstrucționați niciodată orificiile de admisie și de evacuare a aerului.
- ► Nu înlăturați, modificați sau șuntați niciodată dispozitivele de siguranță.
- ► Numeroasele experiențe neplăcute au demonstrat că există o gamă largă de obiecte personale care pot cauza accidente grave. Înainte de a începe lucrul, înlăturați bijuteriile, ceasurile, cravatele etc.
- ► Operatorul trebuie să folosească întotdeauna echipament individual de protecție: șorț sau salopetă de protecție, pantofi impermeabili antiderapanți, mănuși de cauciuc, ochelari de protecție și apărători de urechi, precum și o mască de protecție a căilor respiratorii.
- ► Atunci când folosiți produse de curățare a pardoselilor, respectați instrucțiunile și avertismentele de pe etichetele sticlelor.
- ► Nu utilizați detergenți care pot produce reacții periculoase, vapori, căldură etc.
- ► Țineți mâinile departe de piesele în mișcare.

- Nu spălați niciodată mașina cu jeturi de apă.

- Asigurați-vă că proprietățile tehnice ale mașinii (tensiune, frecvență, putere) prezentate pe plăcuța cu marca fabricii corespund celor de alimentare de la rețea.
- Asigurați-vă că priza electrică folosită pentru încărcătorul acumulatorului este conectat la un sistem de împământare adecvat și protejat cu întrerupătoare termo-magnetice și de curent rezidual. În cazul funcționării defectuoase sau de avarie, conexiunea de împământare asigură calea minimei rezistențe pentru curentul electric, reducând riscul de electrocutare.
- Încărcător de acumulatori, verificați regulat cablul de alimentare pentru a vă asigura că nu este deteriorat. În cazul deteriorării, nu îl folosiți și înlocuiți-l la un centrul de service autorizat.
- Încărcătorul bateriei, pentru întreținerea mașinii, deconectați ambele surse de alimentare (c.a. și c.c.).
- La reîncărcarea acumulatorului, utilizați numai încărcătorul de acumulator furnizat de producător. A se vedea secțiunea „Acumulatori”.
- În cazul în care sunt prezente câmpuri magnetice deosebit de puternice, evaluați eventualul efect asupra dispozitivelor electronice de control.
- Este esențial să respectați instrucțiunile fabricantului acumulatorilor și legislația aplicabilă.
- Acumulatorii trebuie să fie întotdeauna păstrați curați și uscați pentru a evita curentul de dispersie de suprafață.
- Protejați acumulatorii de impurități, precum pulberea de metale.
- Nu lăsați niciodată sculele pe acumulatori, întrucât acest lucru poate cauza scurtcircuite ce duc la explozii.
- Utilizați numai acumulatorii furnizați de producător, deoarece alte tipuri de acumulatori ar putea exploda, provocând vătămări corporale și pagube materiale. O listă cu acumulatorii care pot fi instalați pe mașină este prezentată în secțiunea „Acumulatori”.
- Nu încercați niciodată să scoateți capacul bateriei pentru a adăuga apă sau acid în interiorul celulei/celulelor.
- În cazul scoaterii din funcțiune a dispozitivului, aveți grijă să îndepărtați acumulatorul și asigurați-vă că este trimis la un centru de colectare separată în conformitate cu reglementările de protecție a mediului în vigoare.
- În cazul unei defecțiuni și/sau al unei funcționări defectuoase, opriți imediat mașina (deconectați-o de la baterii/alimentarea cu energie electrică) și nu interveniți asupra acesteia; contactați un centru de service autorizat de producător.
- Toate operațiunile de întreținere trebuie să fie efectuate într-un loc cu iluminare adecvată și numai după decuplarea mașinii de la rețeaua de alimentare electrică.
- Operațiunile de curățare și întreținere care pot fi efectuate de utilizator nu trebuie încredințate copiilor decât sub supraveghere.
- Utilizați numai accesorii și piese de schimb furnizate de Fabricant pentru a garanta operarea în condiții de siguranță și fără probleme a utilajului.
- Nu utilizați niciodată piese scoase de la alte mașini sau alte kituri.

Mașina este proiectată și construită pentru o funcționare de zece ani de la data de fabricație indicată de plăcuța cu marca fabricii. După această perioadă, indiferent dacă mașina a fost folosită sau nu, aceasta trebuie să fie eliminată conform legislației în vigoare în țara în care este utilizată.
Mașina trebuie decuplată de la sursa de alimentare, golită de toate lichidele și curățată înainte de eliminare.
Produsul este clasificat drept deșeu special de categoria DEEE și este acoperită de cerințele noilor reglementări de protecția mediului (2002/96/CE DEEE).
Aceasta trebuie să fie eliminată separat de deșeurile obișnuite, conform legislației și standardelor în vigoare.
De asemenea, asigurați-vă că toate piesele mașinii care pot reprezenta un pericol, în special pentru copii, sunt dispuse în condiții de siguranță.
În mod alternativ, returnați mașina Fabricantului pentru o revizie generală.

CARACTERISTICI TEHNICE T291

			T291 55CM ASISTARE TAMPON (ÎMPINGEȚI)	T291 55CM PROPULSAȚI
Lățimea de curățare		mm	550	550
Lățimea racletei		mm	816	816
Capacitate de curățare orară		m^2/h	1967	2468
Numărul de perii		nr.	1	1
Diametrul periei		mm	550	550
Presiunea maximă a periei		kg	18,1	18,1
Viteza de rotație a periei		rpm	150	150
Puterea motorului periei		W	400	400
Puterea motorului de antrenare		W	/	200
Putere motor de aspirare		W	480	480
Puterea totală a mașinii în condiții de funcționare medii (P_M)		W	768	1008
Viteza maximă		km/h	3,5	5,5
Rezervorul pentru soluție		l	50	50
Rezervor pentru apă murdară		l	50	50
Diametrul roților din față		mm	200	200
Diametrul roților din spate		mm	80	80
Gradient negociabil		%	2	2
Greutate brută (GVW)		kg	227	234
Greutate de transport fără baterii		kg	81	89
Greutate de transport cu baterii		kg	169	177
Numărul de baterii		nr.	1	1
Mașina voltaj V_M		V	24	24
Capacitatea fiecărei baterii “BAT.LiFePO4 24V90Ah INVENTUS S24V90TRX” cod BAAC00214	Versiuni cu încărcător extern al acumulatorului.	Ah	90	90
Tensiunea de alimentare (reîncărcarea bateriei)		V	27,8 dc	27,8 dc
Curent maxim (reîncărcare baterie)		A	40	40
Capacitatea fiecărei baterii “BAT.LiFePO4 24V50Ah EXIDE LTB24050 P” cod BAAC00216	Versiuni cu încărcător extern al acumulatorului.	Ah	50	50
Tensiunea de alimentare (reîncărcarea bateriei)		V	27,8 dc	27,8 dc
Curent maxim (reîncărcare baterie)		A	25	25
Tensiunea de alimentare a rețelei	Versiuni cu încărcător de baterie la bord	V	100-240V ac 50-60Hz	100-240V ac 50-60Hz
Curent maxim (amperi) I		A	4,5	4,5
Dimensiunile mașinii		mm	X=1327 Y=1033 Z=563	
Dimensiunile compartimentului bateriei (lungime, lățime, înălțime)		mm	360 x 344 x 300	
Dimensiune ambalată (lungime, lățime, înălțime)		mm	1365 x 695 x 1146	
Presiunea acustică - Anexa DD (Emisia de zgomot acustic) EN 60335-2-72: 2012		LpA (dBA)	69,5	69,5
Incertitudine de măsurare		K (dBA)	3	3
Nivelul vibrațiilor (mână) - (IEC 60335-2-72)		ahv m/sec^2	≤ 2,5	≤ 2,5
Incertitudine de măsurare, k		m/sec^2	/	/
Nivelul vibrațiilor (corp) - (IEC 60335-2-72)		HBV m/sec^2	/	/

Incertitudine de măsurare, k		m/sec^2	/	/
Temperatura maximă a apei și a detergentului		°C	55	55
Grad IP		IP	IPX3	IPX3

Greutatea brută (GVW): greutatea maximă admisă a mașinii gata de utilizare, plus toate accesoriile sale. Greutatea brută a vehiculului include, acolo unde este cazul, rezervorul de soluție de detergent plin cu apă curată, rezervorul de apă murdară gol (pe jumătate plin în cazul sistemelor de reciclare), sacii de praf goi, containerul umplut la capacitatea nominală, cele mai mari baterii recomandate și toate accesoriile precum cabluri, furtunuri, detergent, mopuri și perii.
Greutatea transportată: greutatea mașinii, inclusiv baterii, cu excepția opționalelor (de exemplu, cabina operatorului, FOPS – Structura de protecție a obiectelor în cădere – a doua și a treia perie laterală și atașare perie frontală), apă proaspătă (în cazul spălătoarelor sau mașinilor combinate) și greutatea unui operator standard (75 kg).
Date supuse modificărilor fără avertizare prealabilă
V, I: valorile de încărcare / furnizare
V_M , P_M : mașină în funcțiune (toate funcțiile sunt activate)

DIMENSIUNILE MAȘINII

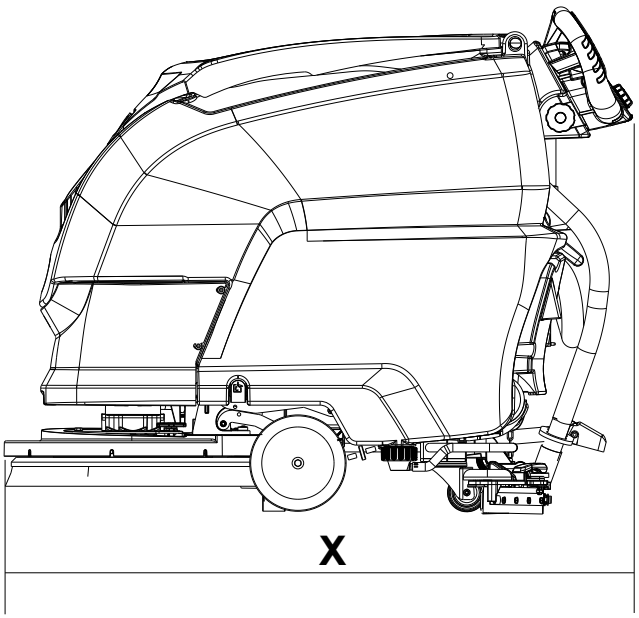

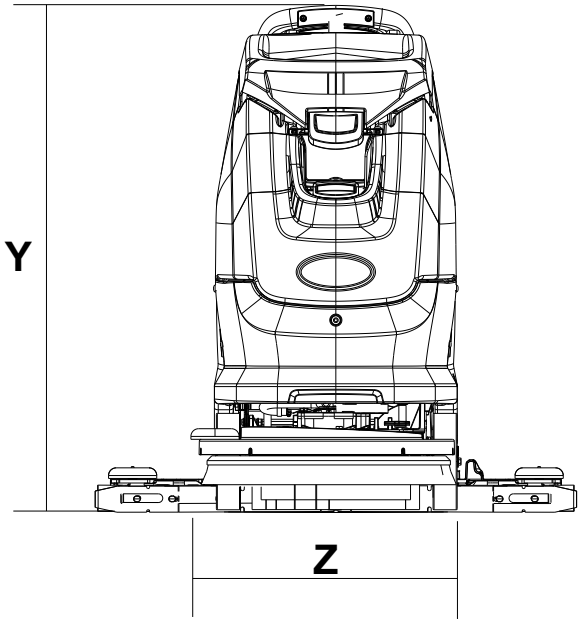

X-Y-Z: A se vedea tabelul „SPECIFICAȚII TEHNICE”

SIMBOLURI REFERITOARE LA SIGURANȚĂ

	PANTĂ MAXIMĂ
	CITIȚI MANUAL DE UTILIZARE
	SIMBOL DE CURENT CONTINUU
	CLASA DE IZOLAȚIE, ACEASTĂ CLASIFICARE SE APLICĂ DOAR MAȘINILOR ALIMENTATE CU ACUMULATORI.

	PUNCT DE ÎMPĂMÂNTARE.
	PUNCTUL DE CONECTARE AL ÎNCĂRCĂTORULUI EXTERN DE BATERII.
	NU SPĂLAȚI MAȘINA PRIN PULVERIZARE DIRECTĂ CU APĂ SAU PRIN FOLOSIREA JETURILOR DE APĂ DE MARE PRESIUNE.
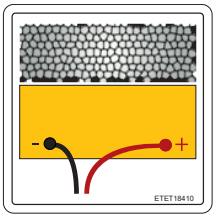	CONEXIUNE CABLU BATERIE

INFORMAȚII GENERALE

Scopul acestui manual

Acest manual a fost redactat de către Producător și este parte integrantă din aceasta mașină[1].

Definește scopul pentru care mașina a fost proiectată și construită și conține toate informațiile solicitate de operatori[2].

În plus față de acest manual, care conține informații pentru operatori, sunt disponibile și alte publicații care oferă informații specifice pentru personalul de întreținere[3].

Termenii „dreapta”, „stânga”, „în sensul acelor de ceasornic” și „în sens invers acelor de ceasornic” fac referire la deplasarea înainte a mașinii.

Respectarea constantă a instrucțiunilor furnizate în prezentul manual garantează siguranța operatorului și a mașinii, asigură costuri reduse de funcționare și rezultate de calitate superioară și prelungește durata de viață a mașinii. Nerespectarea acestor instrucțiuni poate duce la rănirea operatorului sau deteriorarea mașinii, pardoselii și mediului.

Consultați tabelul cuprinsului de la începutul manualului pentru a găsi rapid subiectul căutat.

Părțile din text care necesită atenție specială sunt imprimate cu caractere aldine și precedate de simbolurile ilustrate și descrise aici.

! PERICOL

Indică nevoia de atenție în vederea evitării unei serii de consecințe care pot cauza decesul sau rănirea gravă a operatorului.

! AVERTISMENT

Indică nevoia de atenție în vederea evitării unei serii de consecințe care pot cauza deteriorarea mașinii sau mediului de lucru sau pierderi financiare.

! INFORMARE

Instrucțiuni foarte importante

Având în vedere politica societății de dezvoltare și actualizare constantă a produselor, Fabricantul își rezervă dreptul de a efectua modificări fără notificare prealabilă.

Deși mașina dumneavoastră poate să difere considerabil față de ilustrațiile din acest document, caracterul corect și valabilitatea instrucțiunilor prezentate în acest manual sunt garantate.

Identificarea mașinii

Plăcuța cu marca fabricii oferă următoarele informații:

- Numele fabricantului.
- Model
- Serie.
- Anul de fabricație.
- Tensiunea de alimentare (valoarea de încărcare/alimentare).
- Intensitatea curentului (valoarea de încărcare).
- Greutate brută.
- Indicele de protecție IP
- Tensiunea mașinii (în condiții medii de funcționare)
- Puterea mașinii (în condiții medii de funcționare)
- Pantă maximă negociabilă.

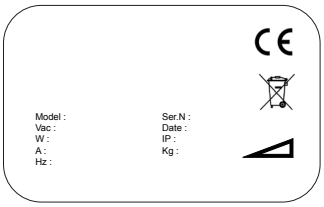

Documentele furnizate împreună cu mașina

- Manual de utilizare;
- Certificat de conformitate CE.
- Manual de utilizare încărcător baterie.
- Diagrama de perete
- Instrucțiuni pentru înlocuirea cablului de alimentare din Marea Britanie.

1 Definiția „mașină” înlocuiește denumirea comercială acoperită în prezentul manual.

2 Persoanele responsabile pentru utilizarea mașinii fără a efectua vreo operațiune care necesită abilități tehnice precise.

3 Persoanele cu experiență, instruire tehnică și cunoștințe legislative și referitoare la standarde, care pot desfășura toate operațiunile necesare pentru recunoașterea și evitarea eventualelor riscuri de manevrare, instalare, utilizare și întreținere a mașinii.

INFORMAȚII TEHNICE

Descriere generală

Mașina este un spălător-uscător pentru spălarea și uscarea pardoselilor plate, orizontale și netede sau cu asprime moderată, uniforme și a pardoselilor fără obstacole din incintele civile și industriale.

Spălătorul-uscător împrăștie o soluție pe bază de apă și detergent la o concentrație corectă pe pardoseală și apoi o curăță pentru a elimina murdăria. Prin alegerea cu atenție a detergentului și periilor (sau discurilor abrazive) din gama largă de accesorii disponibile, mașina poate fi adaptată la o gamă largă de combinații de tipuri pentru pardoseală și murdărie.

Un sistem de aspirare încorporat în mașină usucă pardoseala după spălare prin intermediul presiunii joase generate de rezervorul pentru apă murdară prin intermediul motorului de aspirare. Racleta cuplată la rezervor colectează apa murdară.

Cheie

Piesele principale ale mașinii sunt după cum urmează :

- ► Rezervorul (fig.2-ref.1), conține și transportă amestecul de apă curată și produs de curățare și colectează apa murdară ridicată de pe podea după spălare.
- ► Panou de comandă (fig. 2- ref. 2).
- ► Ansamblu de capăt (fig. 2 - ref. 3): elementul principal este format din periile/rolele care distribuie soluția cu detergent pe pardoseală și înlătură murdăria;
- ► Ansamblul racletei (fig. 2- ref. 4): șterge și usucă pardoseala prin colectarea apei.

Zone periculoase

- ► Panou de comandă: risc de scurtcircuitare.
- ► Ansamblul rezervorului: atunci când utilizați anumiți detergenți există un pericol de iritare a ochilor, pielii, membranelor mucoase și tractului respirator, precum și de asfixiere. Pericol reprezentat de murdăria colectată din mediu (microbi și substanțe chimice). Pericol de strivire între cele două rezervoare atunci când rezervorul pentru apă murdară este înlocuit deasupra rezervorului pentru detergent.
- ► Ansamblu cu cap de spălare: pericol cauzat de rotația periilor.
- ► Roți față/spate: risc de strivire între roți și șasiu.
- ► Compartiment motor/acumulator: pericol de scurtcircuitare între polii acumulatorului și prezența hidrogenului în timpul încărcării.

Accesorii

- ► Perii moi și dure.
- ► Rezervor “Severe Environment”.

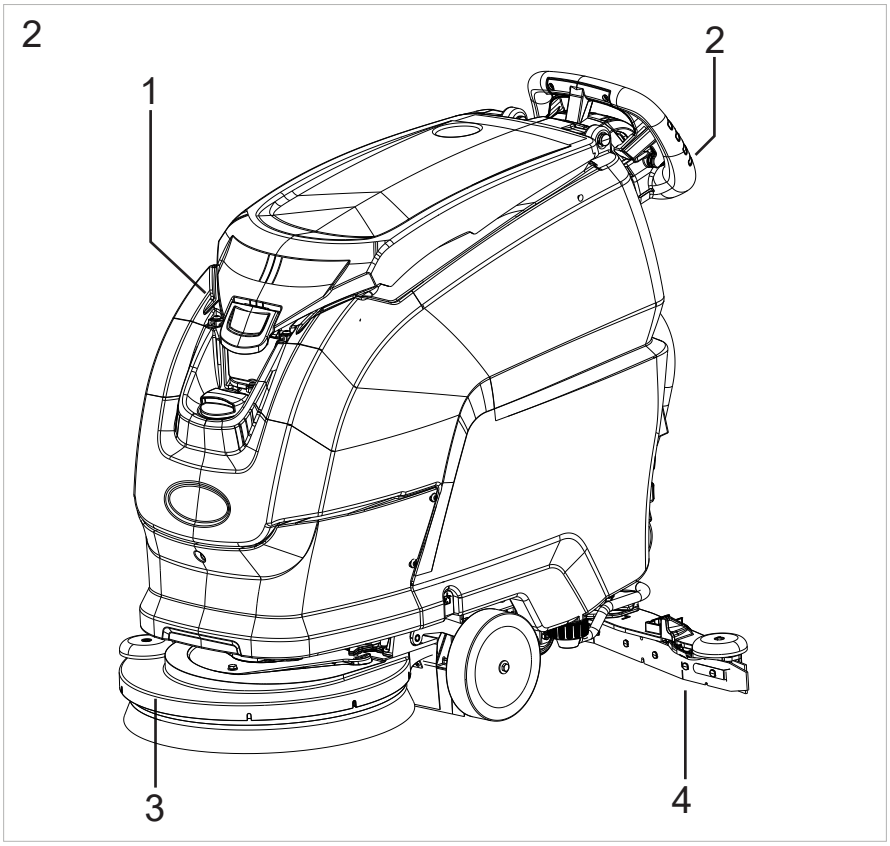

MANEVRARE ȘI INSTALARE

Ridicarea și transportul mașinii paletizată

! AVERTISMENT

Pe parcursul tuturor operațiunilor de ridicare, asigurați-vă că mașina paletizată este asigurată pentru a evita răsturnarea sau scăparea accidentală.

Mașina trebuie să fie încărcată și descărcată de pe vehicule în zone cu iluminare adecvată.

Mașina este ambalată pe un palet de lemn de către Fabricant. Aceasta trebuie să fie încărcată în vehiculul de transport utilizând un echipament corespunzător (a se vedea Directiva 2006/42/CEE cu modificările și/sau completările ulterioare). La destinație, aceasta trebuie să fie descărcată prin mijloace similare.
Corpul paletizat al mașinii poate fi ridicat numai cu ajutorul unui stivuitor cu furcă. Manipulați cu grijă pentru a evita impactul și asigurați-vă că mașina nu este răsturnată.

Inspecție la livrare

Atunci când curierul livrează mașina, asigurați-vă că ambalajul și mașina sunt intacte și nedeteriorate. În cazul în care mașina este deteriorată, asigurați-vă că respectivul curier a fost informat cu privire la deteriorare și, înainte de acceptarea bunurilor, rezervați-vă dreptul (în scris) de a solicita despăgubire pentru respectivele daune.

Despachetarea

! AVERTISMENT

La despachetarea mașinii, operatorul trebuie să poarte echipament de protecție personală adecvat (mănuși, ochelari etc.) pentru a limita riscul de rănire.

Când despachetați mașina, procedați după cum urmează:

- ► Tăiați și eliminați benzile din plastic utilizând foarfece sau clește;
- ► Înlăturați ambalajul din carton;
- ► Înlăturați pungile din compartimentul acumulatorilor și verificați conținutul acestora:
  manual de utilizare și întreținere, manual de instrucțiuni pentru încărcătorul acumulatorului; ghid rapid; instrucțiuni pentru setarea tipului de acumulator pe mașină; instrucțiuni pentru setarea încărcătorului acumulatorului; declarație conformitate,
  cuplajele acumulatorului cu borne;
  1 x conector pentru încărcătorul acumulatorului;
  2 chei electronice;
- ► Scoateți brațele metalice care fixează roțile din față și șasiul mașinii pe palet. **Pentru a îndepărta suportul metalic care fixează cadrul de palet, desfaceți șurubul, ridicați și rotiți rezervorul înapoi, apoi continuați cu demontarea.**
- ► Folosind o rampă, împingeți mașina de pe palet în direcția inversării. Mașina nu trebuie ridicată.
- ► Scoateți periile din ambalajul lor.
- ► Curățați partea exterioară a mașinii, având grijă să respectați normele de siguranță.

Imediat ce mașina este scoasă din ambalaj, instalați acumulatorii (a se vedea secțiunea "**Acumulatori: instalare și conectare**").

Diversele ambalaje pot fi păstrate, dacă se dorește acest lucru, deoarece acestea pot fi refolosite pentru a proteja mașina în cazul în care aceasta este mutată într-un alt loc sau trimisă la un atelier de reparații.
Dacă nu este păstrat, ambalajul trebuie eliminat în conformitate cu reglementările în vigoare.

Alegerea încărcătorului de acumulatori

! ATENȚIE

La reîncărcarea acumulatorului, utilizați numai încărcătorul de acumulator furnizat de producător. A se vedea secțiunea „Acumulatori".

Baterii

! PERICOL

Utilizați numai acumulatorii furnizați de producător, deoarece alte tipuri de acumulatori ar putea exploda, provocând vătămări corporale și pagube materiale.

! ATENȚIE

Nu utilizați baterii NE-reîncărcabile

! NOTĂ

O listă cu acumulatorii care pot fi instalați pe mașină și încărcătorul corespunzător care trebuie folosit este prezentată în tabelul următor.

Un avantaj al bateriilor cu LITIU față de bateriile cu plumb și acid este că ele sunt mult mai puțin sensibile la ciclurile de încărcare. Durata de viață a acestor baterii se măsoară în termeni de „cicluri de utilizare a capacității", ceea ce înseamnă că ele pot fi încărcate și descărcate parțial fără vreun efect negativ asupra duratei de viață anticipate.
Bateriile cu LITIU asigură o durată de viață mai lungă decât altele și sunt mai puțin sensibile la factori externi datorită sistemului de management al bateriei (BMS) care le protejează împotriva suprasarcinii, descărcării excesive și temperaturilor extreme.

Acumulator INVENTUS cod BAAC00214 - BAT.LiFePO4 24V90Ah INVENTUS S24V90TRX	Încărcător de acumulator integrat la bord: cod BACA00303 - C.B.CBHD1-XR-P-24-13 CT51 CE LI-INVENTUS
	Încărcătorul extern al acumulatorului: BACA00317 - C.B.CBHF2-XP-M 24V40A CE+UL+CEC LI-INV.
Acumulator EXIDE: cod BAAC00216- BAT.LiFePO4 24V50Ah EXIDE LTB24050 P	Încărcător de acumulator integrat la bord: cod BACA00316 - C.B.CBHD1-XR-P-24-13 CT51 CE LI-EXIDE
	Încărcătorul extern al acumulatorului: cod BACA0318 - C.B.CBHF2-XP-M 24V40A CE+UL+CEC LI-EXIDE

Setarea tipului de baterie pe mașină

! NOTĂ

Când mașina este expediată cu acumulatorul instalat, setările sunt presetate din fabrică.

Mașina este gata de funcționare.

! ATENȚIE

În cazul în care mașinile sunt livrate fără acumulatori, mașina și încărcătorul de acumulatori sunt setate din fabrică pentru acumulatori cu LITIU ca configurație implicită. În funcție de tipul de acumulator selectat (plumb-acid WET sau AGM - AGM), parametrii acumulatorului mașinii TREBUIE să fie ajustați dacă sunt diferiți de setările din fabrică.

! NOTĂ

Urmați instrucțiunile de mai jos pentru a regla setările logice ale mașinii în funcție de tipul de baterie instalată.

A se vedea secțiunea "Meniu tehnic".

Setările încărcătorului bateriei

! ATENȚIE

Pentru mașinile expediate fără acumulatori sau încărcător de acumulator, consultați secțiunea „ Acumulatori" pentru a alege acumulatorul și încărcătorul de acumulator corect.

! NOTĂ

Când mașina este expediată cu acumulatorul instalat și încărcătorul de acumulator, setările încărcătorului sunt presetate din fabrică.

Mașina este gata de funcționare.

! ATENȚIE

Când mașina este expediată fără acumulator, dar echipată cu încărcător, încărcătorul este setat din fabrică pentru acumulatori marca INVENTUS cu LITIU, drept configurație implicită.

Dacă intenția este de a monta un alt tip de baterie, setarea încărcătorului acumulatorului TREBUIE să fie modificată, caz în care trebuie contactat un tehnician de service TENNANT.

Nerespectarea acestor instrucțiuni poate duce la deteriorarea bateriei. În funcție de tipul de acumulator selectat (plumb-acid WET-GEL/AGM sau Litiu), parametrii acumulatorului mașinii TREBUIE să fie ajustați dacă sunt diferiți de setările din fabrică. Pentru indicații, se vedea secțiunea "Meniu tehnic".

Baterii: instalare și conectare

! NOTĂ

Instalarea și conectarea/îndepărtarea acumulatorului trebuie încredințate unui tehnician de service autorizat de TENNANT (denumit în continuare tehnician calificat).

! PERICOL

În timpul instalării acumulatorilor sau al oricărei activități de întreținere la acumulatori, tehnicianul calificat trebuie să poarte Echipament individual de protecție (mănuși, protecție pentru ochi, salopetă etc.) necesar pentru limitarea riscului de accidente. Păstrați distanța față de flăcările deschise, nu scurtcircuitați polii bateriilor, nu generați scântei și nu fumați.

! PERICOL

Scoateți cheia electronică de pe panoul de instrumente înainte de a instala și conecta acumulatorul.

Asigurați-vă că bornele marcate cu „+" sunt conectate la polii pozitivi ai acumulatorului. Nu verificați încărcarea acumulatorului prin producerea de scântei.

Respectați instrucțiunile de mai jos exact așa cum sunt prezentate, luând în considerare faptul că, dacă acumulatorul este scurtcircuitat, există riscul să explodeze.

! PERICOL

Înainte de a elibera inelul cu șurub pe cablul de deschidere al rezervorului, care este permis numai pentru instalarea/înlocuirea bateriei asigurați-vă că mașina stă pe o suprafață perfect orizontală.

După finalizarea operațiunilor descrise mai sus, cuplați inelul șurubului în bucla indicată de săgeata neagră (vezi figura de mai jos) și fixați șurubul carabinierei cu o cheie hexagonală, astfel încât să nu poată fi deschis manual după aceea.

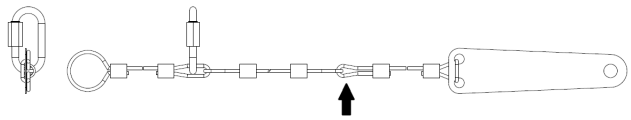

- ► Înclinați rezervorul în spate, apoi așezați bateriile în compartiment, poziționându-le așa cum indică mai jos.
- ► Conectați terminalele de conectare la bornele bateriei, strângeți bornele și acoperiți cu vaselină.
- ► Închideți rezervorul în poziția de lucru.
- ► Respectați instrucțiunile de mai jos în momentul utilizării mașinii.

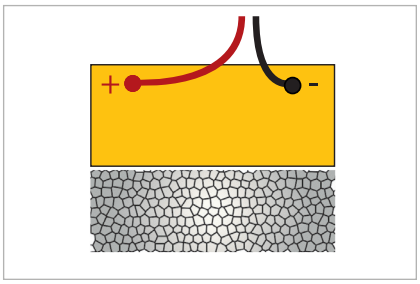

Acumulator: înlăturare

! NOTĂ

Instalarea și conectarea/îndepărtarea acumulatorului trebuie încredințate unui tehnician de service autorizat de TENNANT (denumit în continuare tehnician calificat).

! PERICOL

În timpul instalării acumulatorilor sau al oricărei activități de întreținere la acumulatori, tehnicianul calificat trebuie să poarte Echipament individual de protecție (mănuși, protecție pentru ochi, salopetă etc.) necesar pentru limitarea riscului de accidente. Păstrați distanța față de flăcările deschise, nu scurtcircuitați polii bateriilor, nu generați scântei și nu fumați.

! PERICOL

Înainte de a elibera inelul cu șurub pe cablul de deschidere al rezervorului, care este permis numai pentru instalarea/înlocuirea bateriei asigurați-vă că mașina stă pe o suprafață perfect orizontală.

După finalizarea operațiunilor descrise mai sus, cuplați inelul șurubului în bucla indicată de săgeata neagră (vezi figura de mai jos) și fixați șurubul carabinierei cu o cheie hexagonală, astfel încât să nu poată fi deschis manual după aceea.

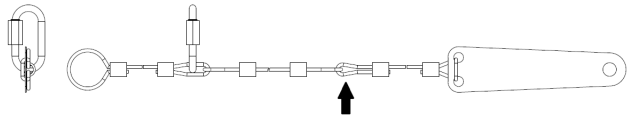

! ATENȚIE

Când scoateți bateriile, asigurați-vă că încărcătorul de baterii este deconectat de la priză

- ► Decuplați cuplajele cablurilor de la polii acumulatorilor.
- ► Dacă este cazul, scoateți dispozitivele care fixează acumulatorul la baza mașinii.
- ► Ridicați acumulatorii din compartiment cu ajutorul unui echipament de manipulare adecvat.

Instalarea și ajustarea racletei

Coborâți racleta folosind maneta (Fig.3-Ref.1).

Deșurubați cele două butoane ale clemei racletei (Fig.3-Ref.3), plasați racleta în fantele din suport (Fig.3-Ref.2), apoi strângeți la loc cele două butoane (Fig.3-Ref.3) și atașați furtunul de aspirație (Fig.3-Ref.4) la racletă.

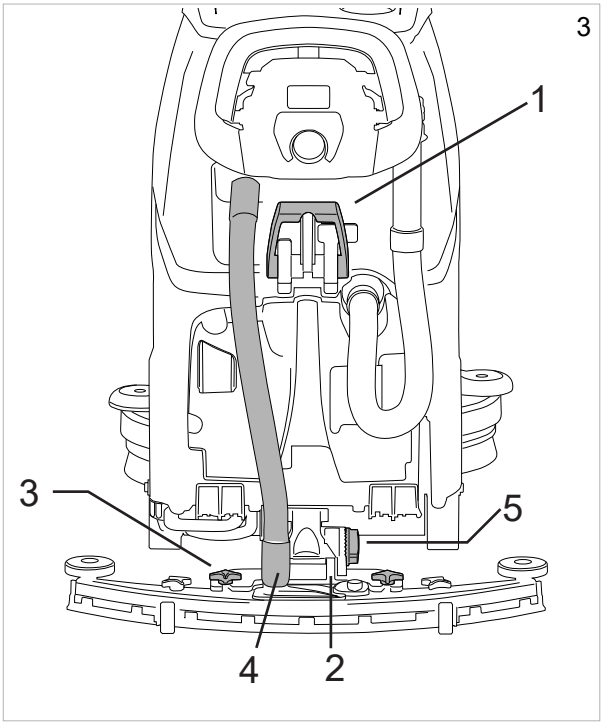

Ajustarea racletei

Lamele racletei curăță pelicula de apă și detergent de pe pardoseală și pregătesc o uscare perfectă. Cu timpul și cu acțiunea constantă de ștergere, marginea lamei în contact cu podeaua devine rotunjită și crăpată, ceea ce îi diminuează eficiența de uscare, astfel încât, în cele din urmă, este nevoie de o lamă nouă. Uzura trebuie să fie verificată frecvent.

Pentru a asigura o uscare perfectă, racleta trebuie reglată așa cum este ilustrat, astfel încât marginea lamei din spate să devieze în timpul funcționării cu aproximativ 45° în raport cu podeaua, în toate punctele de pe lungimea sa. Unghiul lamelor poate fi ajustat rotind butonul (Fig.3-Ref.5).

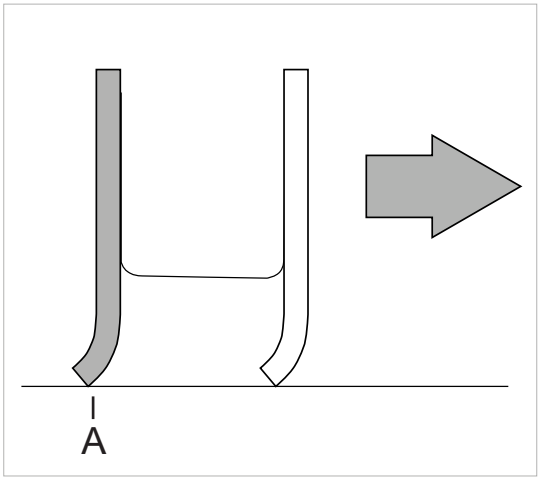

Instalarea periilor

Cuplarea automată a periei, versiunea „Fără tracțiune (Fig.4)**:**
ridicați capul mașinii apăsând pedala de ridicare a capului în jos și apoi spre stânga; utilizând selectorul de operare, selectați comanda Brush și așezați peria pe podea în fața mașinii și centrați-o față de cap. Coborâți capul apăsând pedala de ridicare a capului în jos și apoi spre dreapta și acționați repetat maneta de acționare până ce peria se cuplează automat pe butucul cu flanșă. Dacă operația nu reușește, repetați apăsând din nou maneta și repetând operația de centrare. Utilizarea discurilor abrazive/cu microfibre: montați discurile abrazive/cu microfibre pe placa conducătoare și efectuați operațiunile descrise pentru montarea periei pe spălător-uscător.

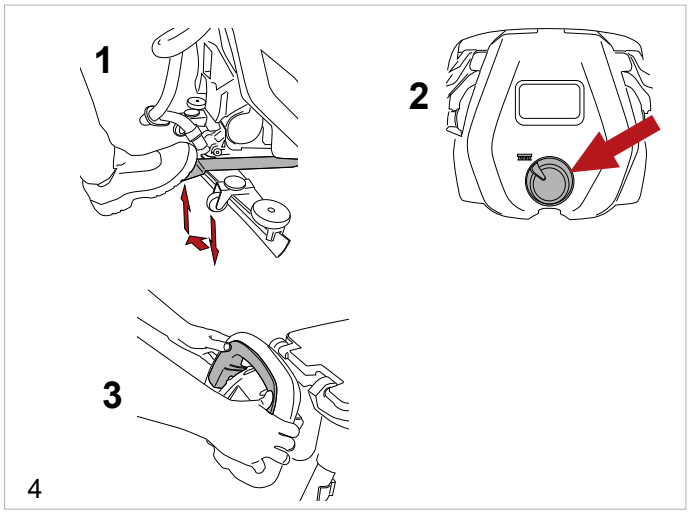

Cuplarea automată a periei, versiunea „Cu tracțiune electrică” (Fig.5)**:**
ridicați capul mașinii apăsând pedala de ridicare a capului în jos și apoi spre stânga; așezați peria pe podea în fața mașinii și centrați-o față de cap. Coborâți capul apăsând pedala de ridicare a capului în jos și spre dreapta; rotiți selectorul în poziția „OFF”, apăsați butonul „SET” o dată, apoi apăsați butonul „+”, mașina va completa secvența de atașare. Utilizarea discurilor abrazive/cu microfibre: montați discurile abrazive/cu microfibre pe placa conducătoare și efectuați operațiunile descrise pentru montarea periei pe spălător-uscător.

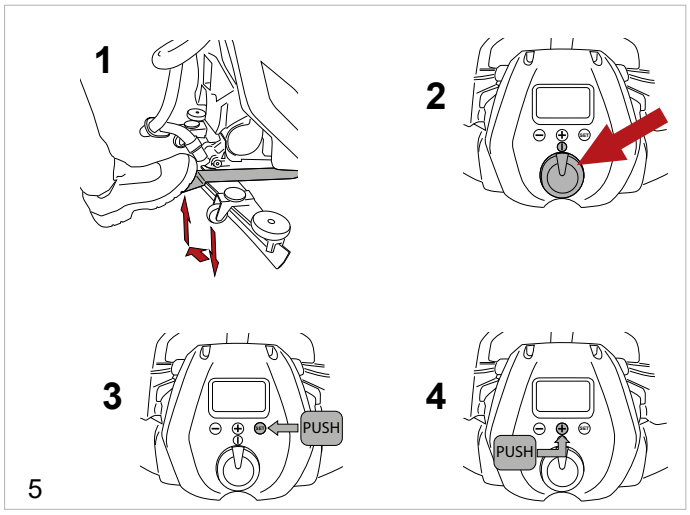

Eliberarea automată a periei (Fig.6)**:Eliberarea automată**: ridicați capul mașinii apăsând pedala de ridicare a capului în jos și spre stânga, rotiți selectorul în poziția „OFF”, apăsați butonul „SET” o dată, apoi apăsați butonul „-”, mașina va finaliza secvența de eliberare.

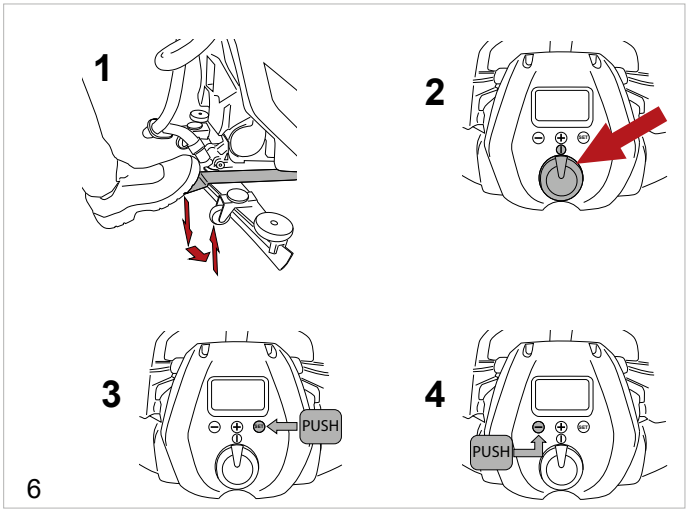

Ridicarea și transportul mașinii

! AVERTISMENT

Toți pașii descriși mai jos trebuie efectuați într-o zonă cu iluminare adecvată și adoptând măsurile de siguranță cele mai potrivite pentru situație.

Operatorul trebuie să folosească întotdeauna dispozitive individuale de protecție.

Când încărcați mașina pe un vehicul de transport, procedați după cum urmează:

- ► Goliți rezervoarele.
- ► Înlăturați acumulatorii.
- ► Împingeți mașina pe palet folosind o rampă înclinată, fixând roțile din față și șasiul folosind brațele furnizate. Mașina nu trebuie ridicată.
- ► Ridicați paleta (cu mașina) cu un camion stivuitor și încărcați-o pe mijlocul de transport.
- ► Ancorați mașina de vehicul sau mijlocul de transport cu cablurile prinse de palet și de mașina în sine.

Modificarea rapidă a capului

Pentru a curăța capul de spălare, procedați cupă cum urmează.

Scoaterea capului:

- ► Coborâți capul.
- ► Deconectați electric capul de la cablurile mașinii deconectând conectorul indicat (Fig.5-Ref.1) și detașând conectorul motorului/motoarelor.
- ► Deschideți cuplajul (Fig.7-Ref.2).
- ► Deșurubați cele două butoane (Fig.7-Ref.3).
- ► Scoateți capul.

Instalarea capului:

- ► Efectuați operațiile de mai sus în ordine inversă.

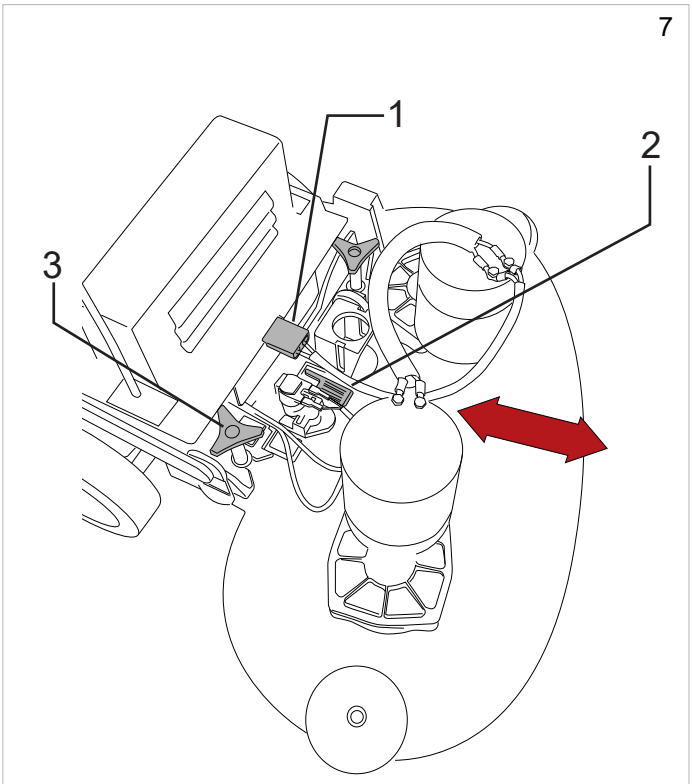

Umplerea rezervorului pentru apă/detergent

! AVERTISMENT

Atunci când se utilizează dispozitivul „Severe Environment”, rezervorul de soluție trebuie umplut NUMAI CU APĂ, la o temperatură cuprinsă între +4 °C / 39,2 °F și 55 °C / 131 °F.

NU introduceți soluție de detergent în rezervor.

! AVERTISMENT

La utilizarea dispozitivului ec-H2O NanoClean, rezervorul apă/detergent trebuie umplut DOAR CU APĂ curată, rece, la o temperatură < 21°C / 70 °F .

NU introduceți soluție de detergent în rezervor.

! PERICOL

Lichidele inflamabile pot provoca explozie sau incendiu. Nu introduceți lichide inflamabile în rezervor.

! AVERTISMENT

ATENȚIE: umpleți rezervorul cu detergent la o temperatură cuprinsă între +4 °C / 39,2 °F și 55 °C / 131 °F.

! AVERTISMENT

Mașina este proiectată pentru a fi utilizată cu detergenți furnizați sau recomandați de producător. Utilizarea altor detergenți sau substanțe chimice poate afecta siguranța aparatului.

! AVERTISMENT

Detergentul selectat trebuie utilizat în mod rațional, în conformitate cu instrucțiunile indicate pe ambalajul produsului.

! AVERTISMENT

Selectați un detergent din gama de produse recomandate care este cel mai potrivit pentru operațiunea de spălare în cauză și diluați-l cu apă, urmând instrucțiunile de pe ambalaj sau din catalog.

Înainte de a începe operațiunea de umplere a rezervorului, deșurubați capacul (Fig.8-Ref.2) și deschideți robinetul (Fig.8-Ref.3) de pe furtun (Fig.8-Ref.1). Această succesiune de pași va permite aerului să iasă din furtun/rezervor și, în timpul operațiunii de umplere, va permite inspectarea nivelului de apă/detergent din rezervor direct din furtunul expus. Umpleți rezervorul prin orificiul prevăzut în acest scop (Fig.9). Mașina este echipată cu un capac gradat de măsurare care poate fi utilizat pentru a dilua detergentul din interiorul rezervorului. Dacă rezervorul este gol, va apărea pe afișaj mesajul de alarmă respectiv — a se vedea secțiunea **„Alarme afișate”**; pentru a relua funcționarea, selectorul de funcție trebuie pus pe OFF (resetare erori). După ce operația de umplere este finalizată, închideți robinetul (Fig.8-Ref.3) și strângeți din nou capacul (Fig.8-Ref.2).

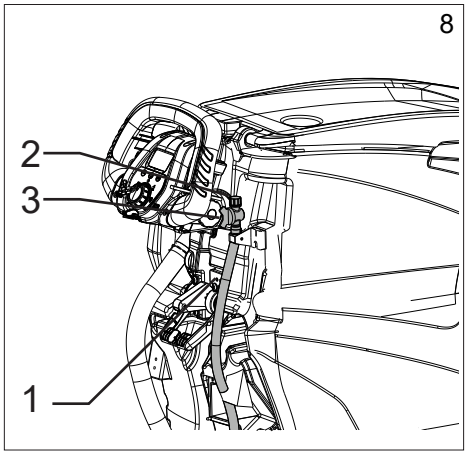

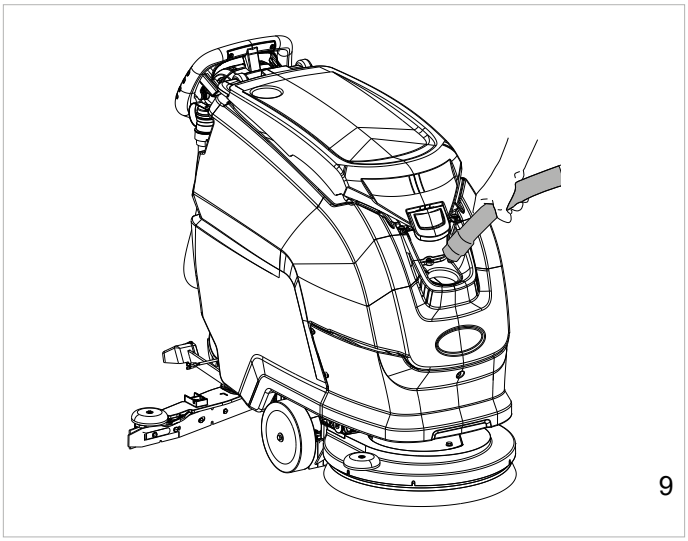

Severe Environment

! PERICOL

Lichidele inflamabile pot provoca explozie sau incendiu. Nu folosiți lichide inflamabile.

! AVERTISMENT

Mașina este proiectată pentru a fi utilizată cu detergenți furnizați sau recomandați de producător. Utilizarea altor detergenți sau substanțe chimice poate afecta siguranța aparatului.

! AVERTISMENT

Atunci când se utilizează dispozitivul „Severe Environment”, rezervorul de soluție trebuie umplut NUMAI CU APĂ, la o temperatură cuprinsă între +4 °C / 39,2 °F și 55 °C / 131 °F.

NU puneți detergent în rezervorul de apă/detergent.

Cu sistemul de spălare „Severe Environment”, detergentul poate fi gestionat separat din rezervorul de apă/detergent. Sistemul poate fi activat sau dezactivat în orice moment și poate amesteca detergent cu apă la o precizie procentuală între 0,2% și 7% (setarea din fabrică 2%).
Umpleți rezervorul „Severe Environment” cu un detergent cu spumare redusă la o concentrație adecvată (Fig.10).
Notă: A se vedea secțiunea Comenzi pentru modul de funcționare a sistemului de spălare „Severe Environment”, referință - Modul „Brush” („Perie”) (fig. 16-ref. 5), mod „Auto” (fig. 16-ref. 6).

! INFORMARE

Pentru modificarea procentajului de diluție, a se vedea secțiunea „Meniu tehnic”.

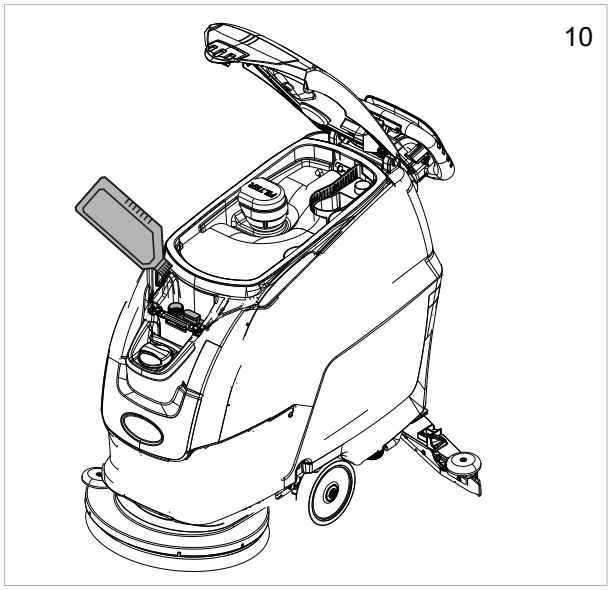

ec-H2O NanoClean

! AVERTISMENT

La utilizarea dispozitivului ec-H2O NanoClean, rezervorul apă/detergent trebuie umplut DOAR CU APĂ curată, rece, la o temperatură < 21°C / 70 °F .

NU puneți detergent în rezervorul de apă/detergent.

! INFORMARE

La prima utilizare sau după înlocuirea cartușului de condiționare a apei, dispozitivul ec-H2O NanoClean va ignora automat setarea de debit selectată pe o durată de maxim 75 minute.

SISTEMUL DE SPĂLARE ec-H2O NanoClean.
La utilizarea tehnologiei ec-H2O NanoClean, apa trece printr-un modul în care este convertită electric într-o soluție de de detergent.
Murdăria este atacată de apa convertită electric și menținută în suspensie, permițând mașinii să o îndepărteze fără dificultate.
Odată colectată în rezervorul de apă murdară, apa convertită redevine iar apă normală.
Sistemul ec-H2O NanoClean nu este adecvat pentru toate tipurile de murdărie, inclusiv concentrații mari de grăsimi și uleiuri. În funcție de tipul de murdărie, pot fi necesari detergenți chimici convenționali.

Setarea debitului de soluție ec-H2O NanoClean

Pentru a seta debitul de soluție la utilizarea sistemului de spălare ec-H2O NanoClean, porniți dispozitivul (Fig.11) și apoi apăsați butonul de reglare a debitului (Fig.12), care este localizat pe modului ec-H2O NanoClean:

- un led = redus,
- două led-uri = mediu (setare din fabrică)
- trei led-uri = ridicat.

Modulul ec-H2O NanoClean este localizat deasupra ansamblului cap.

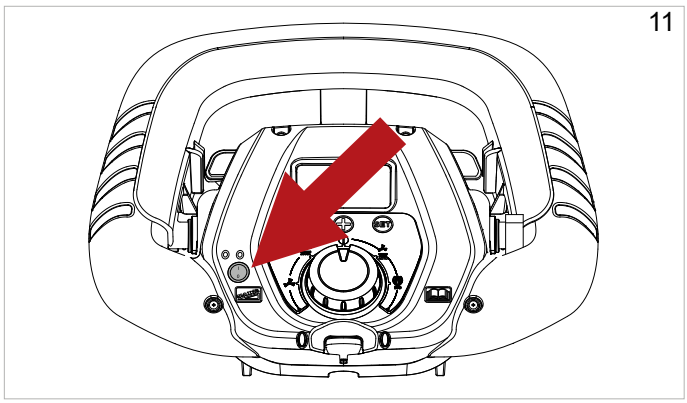

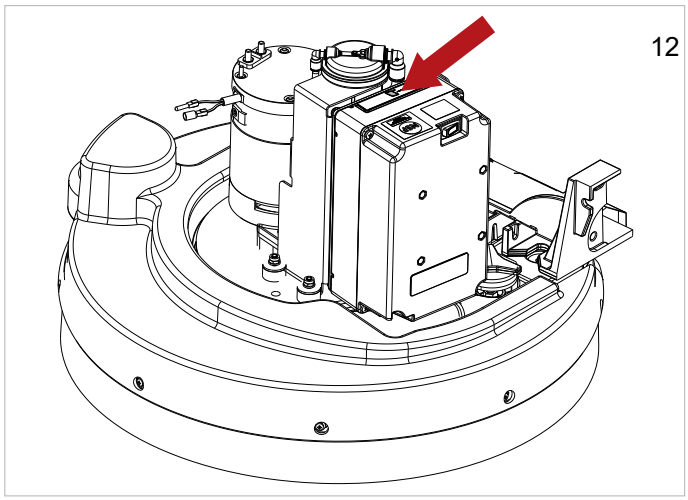

GHID PRACTIC PENTRU OPERATOR

! AVERTISMENT

Înainte de inițierea lucrului, purtați salopetă, dispozitive de protecție pentru urechi, pantofi impermeabili anti-alunecare, mască pentru protecția tractului respirator, mănuși și toate celelalte dispozitive individuale de protecție necesare mediului de lucru.

! AVERTISMENT

Nu lăsați niciodată mașina nesupravegheată sau parcată cu cheia electronică introdusă.

! INFORMARE

Dacă mașina este folosită de un operator pentru prima dată, ar trebui să fie încercată inițial într-o zonă spațioasă și fără obstacole pentru a obține familiarizarea necesară cu funcțiile și comenzile.

! AVERTISMENT

Pentru a evita deteriorarea suprafeței pardoselii, nu lăsați periile să se rotească cu mașina în staționare.

! AVERTISMENT

Diluați întotdeauna detergentul conform instrucțiunilor fabricantului. Nu utilizați hipoclorit de sodiu (înălbitor) sau alți oxidanți, în special în concentrații mari. Nu utilizați solvenți sau hidrocarburi. Temperatura apei și detergentului nu trebuie să depășească valoarea maximă indicată în "Specificațiile tehnice". Acestea nu trebuie să prezinte nisip și/sau alte impurități.

Mașina a fost proiectată pentru a fi utilizată cu detergenți biodegradabili care produc un volum redus de spumă, special concepuți pentru spălătoarele-uscătoare.

Pentru o listă completă și actualizată de detergenți și produse chimice disponibile, contactați Fabricantul:

Utilizați doar produse corespunzătoare pentru pardoseală și pentru murdăria care urmează să fie eliminată.

Respectați reglementările de siguranță privind utilizarea detergenților prezentați în secțiunea „Reglementări de siguranță".

Pregătirea mașinii pentru lucru

Procedați cupă cum urmează înainte de începerea lucrului:

- ► Verificați ca afișajul să indice acumulatorii care urmează să fie încărcați complet. Reîncărcați dacă este cazul. A se vedea secțiunea **„Întreținerea și încărcarea acumulatorilor**".
- ► Asigurați-vă că rezervorul pentru apă murdară este gol. Goliți-l dacă este cazul, a se vedea secțiunea **„Golirea rezervorului pentru apă murdară"**.
- ► Asigurați-vă că rezervorul pentru soluție de detergent este plin. Umpleți-l dacă este cazul, a se vedea secțiunea **"Umplerea rezervorului pentru apă/detergent"**. Dacă mașina nu este echipată cu accesoriul "Chem-Dose" puteți adăuga detergent în rezervor în procentajul necesar, utilizând capacul de măsurare.
- ► Ajustați înălțimea panoului de instrumente deșurubând butoanele respective (Fig.13-Ref.4).

Controale

- ► **Afișaj (Fig. 14)**:
  - ► Afișează setul de rampă de viteză maximă (Fig.14-Ref.1), versiune cu acționare electrică.
  - ► încărcarea bateriei (Fig.14 - Ref.2), a se vedea și secțiunea "BSI - Battery status indicator".
  - ► Neutilizat (Fig.14-Ref.3).
  - ► Contor de ore (Fig.14-Ref.4).
  - ► Alarme (a se vedea secțiunea "Alarme afișate").
  - ► Indicație a programului de lucru selectat (Fig.14-Ref.5).
  - ► Indicație de perie cu nivel de presiune (Fig.14-Ref.6).
  - ► Indicație de dozare de apă, cu nivel (Fig.14-Ref.7).
  - ► Indicație de aspirare, cu nivel de viteză (Fig.14-Ref.8).

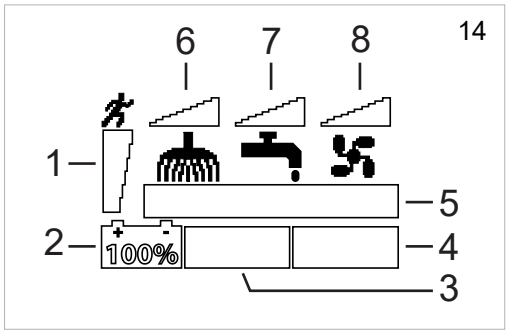

- ► **Cheie electronică (Fig.15-Ref.1):** introducând cheia în mufă, este activată funcționarea mașinii; în cazul unei urgențe, scoateți cheia pentru a opri complet mașina.
- ► **Selector funcție (Fig.15-Ref.2):** selector rotativ folosit pentru a seta mașina pe programul de lucru dorit:

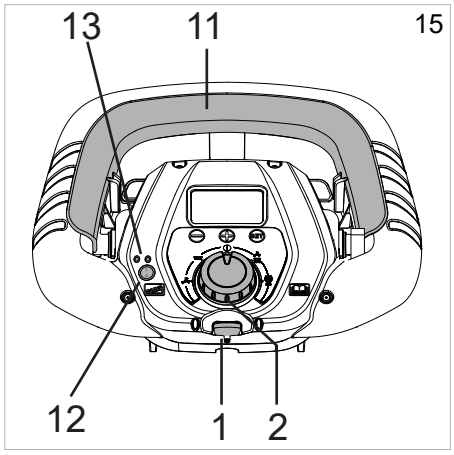

- ► **OFF (OPRIT) (Fig.16-Ref.3):** în această poziție, este activată tracțiunea electrică (dacă este instalată) și viteza mașinii poate fi controlată folosind butoanele „-" și „+". În plus, se pot selecta funcțiile de control următoare apăsând butonul „SET":
  - ► apăsând butonul „SET" o dată se deschide meniul cuplare/eliberare pentru perii; apăsând butonul „-" se activează eliberarea periilor și apăsând butonul „+" se activează cuplarea periilor la mașini echipate cu actuator.
  - ► apăsând butonul „SET" de două ori se accesează **„Meniul tehnic"**, care este accesat apăsând simultan butoanele „-" și „+".

► **Motor de aspirare (Fig.16-Ref.4):** în această poziție, în plus față de funcția de aspirare, este activată tracțiunea electrică (dacă este instalată) și viteza mașinii poate fi controlată folosind butoanele „-” și „+”. Motorul de aspirare este pornit acționând maneta de acționare (Fig. 15-Ref. 11); la modelele cu tracțiune electrică, motorul de aspirare pornește când maneta de acționare este acționată după coborârea manetei de comandă a racletei (Fig.13-Ref.3). Se pot selecta și funcțiile de control următoare apăsând butonul „SET”:

► apăsând o dată butonul „SET” se accesează meniul de aspirație de la distanță; apăsând butonul „+” se pornește motorul de aspirație, apăsând butonul „-” se oprește motorul de aspirație iar motorul de aspirație poate fi de asemenea oprit prin acționarea manetei de acționare.

► **Perie (Fig.16-Ref.5):** în această poziție, în plus față de activarea motorului periei, este activată tracțiunea electrică (dacă este instalată) și viteza mașinii poate fi controlată folosind butoanele „-” și „+”. În plus, se pot selecta funcțiile de control următoare apăsând butonul „SET”:

► apăsând o dată butonul „SET” se accesează meniul de livrare detergent; rata de livrare poate fi reglată folosind butoanele „-” și „+”.

► apăsând butonul "SET" de două ori se accesează meniul de presiune al capului de spălare; presiunea la cap poate fi reglată folosind butoanele „-” și „+” de pe modelele echipate cu dispozitiv de acționare.

► apăsând butonul „SET” de trei ori accesând meniul „Severe Environment”, rata de livrare a detergentului poate fi reglată folosind butoanele „-” și „+”, la modelele dotate cu „Severe Environment”.

! INFORMARE

Când mașina este în modul „Perie” sistemul „Severe Environment” este pornit automat.

► **Auto (Fig.16-Ref.6):** în această poziție, toate funcțiile mașinii sunt activate: presiunea la capul de spălare la modelele echipate cu dispozitiv de acționare este presetată de producător, la fel ca și rata de livrare a detergentului, dar ambele pot fi modificate din **„Meniul tehnic”** (a se vedea secțiunea respectivă „**Meniu tehnic**”); tracțiunea electrică este activată (dacă este instalată) și viteza mașinii poate fi controlată folosind butoanele „-” și „+”. În plus, se pot selecta funcțiile de control următoare apăsând butonul „SET”:

► apăsând o dată butonul „SET” se accesează meniul de livrare detergent; rata de livrare poate fi reglată folosind butoanele „-” și „+”.

► apăsând butonul "SET" de două ori se accesează meniul de presiune al capului de spălare; presiunea la cap poate fi reglată folosind butoanele „-” și „+” de pe modelele echipate cu dispozitiv de acționare.

► apăsând butonul „SET” de trei ori accesând meniul „Severe Environment”, rata de livrare a detergentului poate fi reglată folosind butoanele „-” și „+”, la modelele dotate cu „Severe Environment”.

! INFORMARE

Când mașina este în modul „Auto” sistemul „Severe Environment” este pornit automat.

► **Eco (Fig.16-Ref.7):** în această poziție, toate funcțiile mașinii sunt activate: presiunea la capul de spălare la modelele echipate cu dispozitiv de acționare este presetată de producător, la fel ca și rata de livrare a detergentului – acești parametri nu pot fi modificați – tracțiunea electrică este activată (dacă este instalată) și viteza mașinii poate fi controlată folosind butoanele „-” și „+”. Modul „Eco” poate fi folosit doar cu sistemul de spălare ec-H2O NanoClean.

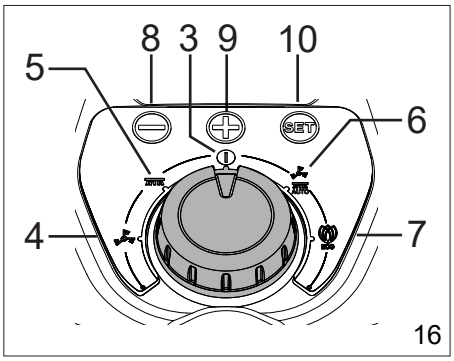

! INFORMARE

Când mașina este în modul „Eco” sistemul „Severe Environment” este oprit automat.

► **Comutatorul ec-H2O NanoClean (accesoriu) (Fig.15-Ref.12): oprește și pornește dispozitivul.**

! AVERTISMENT

La utilizarea mașinii cu dispozitivul ec-H2O NanoClean activat, puneți selectorul de mod de funcționare pentru poziția „Eco”.

Este interzis să folosiți modul „Perie” sau „Auto” cu sistemul de spălare „ec-H2O NanoClean” activat.

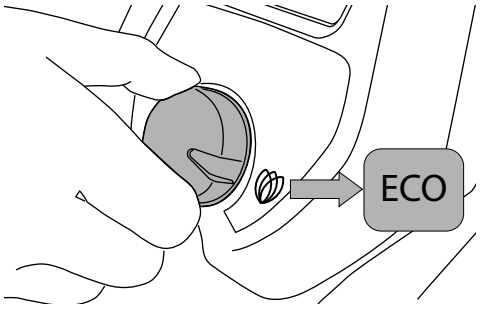

! AVERTISMENT

La utilizarea dispozitivului ec-H2O NanoClean, rezervorul apă/detergent trebuie umplut DOAR CU APĂ curată, rece, la o temperatură < 21°C / 70 °F .

NU puneți detergent în rezervorul de apă/detergent.

! INFORMARE

Pentru modificarea debitului de soluție la dispozitivul ec-H2O, a se vedea secțiunea „Setarea debitului de soluție ec-H2O NanoClean – (modelul ec-H2O NanoClean”.

► **Led-uri indicator ec-H2O NanoClean (Fig.15-Ref.13). Acestea identifică starea de funcționare sau posibile erori prin culoare și aprindere intermitentă.**

► Led verde aprins permanent: funcționare normală.

► Led-urile roșii și verzi clipesc: cartușul de condiționare a apei trebuie înlocuit. Înlocuiți cartușul, a se vedea secțiunea **“Înlocuirea cartușului de condiționare a apei ec-H2O NanoClean”.**

► Led-ul roșu aprins permanent sau intermitent: contactați serviciul pentru clienți.

► **Maneta de acționare (Fig.17)**: trăgând înapoi maneta de acționare spre operator, se activează deplasarea înapoi iar împingerea dinspre operator activează deplasarea înainte; viteza se variază prin intermediul butoanelor „+” și „-”.

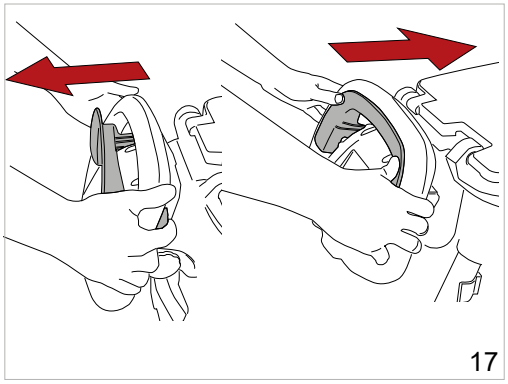

► s**Butonul de eliberare a rezervorului (Fig.13-Ref.1)**: eliberează rezervorul de pe șasiul mașinii, permițând înclinarea sa înapoi.

► **Pedala de ridicare a capului (Fig.13-Ref.2)**: ridică și coboară capul la modelele echipate cu actuator.

► **Maneta de control al racletei (Fig.13-Ref.3):** ridică și coboară racleta activând sau dezactivând funcționarea motorului de aspirație la modelele cu tracțiune electrică.

► **Butoane de reglare a înălțimii panoului de comandă(-Fig.13-Ref.4)**: deșurubând cele două butoane, panoul de comandă este eliberat și i se poate regla înălțimea.

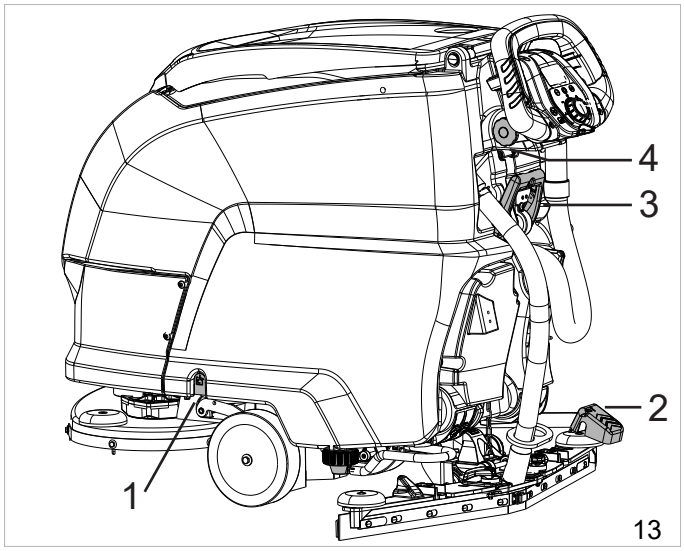

► **Butonul „SET” (Fig.16-Ref.10)**: folosit pentru a accesa submeniurile programelor de funcționare ale mașinii și, intern, ale **„Meniului tehnic”**, pentru a selecta și modifica o setare de parametri și a confirma noua setare.

► **Butonul „+” (Fig.16-Ref.9)**: în submeniurile programelor de funcționare ale mașinii crește valoarea funcției curente; în **„Meniul tehnic”** selectează parametrul următor sau crește valoarea parametrului selectat.

► **Butonul „-” (Fig.16-Ref.9)**: în submeniurile programelor de funcționare ale mașinii scade valoarea funcției curente; în **„Meniul tehnic”** selectează parametrul următor sau scade valoarea parametrului selectat.

Acționare

► Introduceți cheia electronică în mufă.

► Selectați programul de spălare dorit folosind selectorul de funcții.

► Acționați maneta de acționare, coborâți racleta și începeți să lucrați.

► La modelele fără tracțiune electrică, orice deviație a mașinii de la o linie dreaptă poate fi corectată rotind butonul (Fig.18-Ref.1)

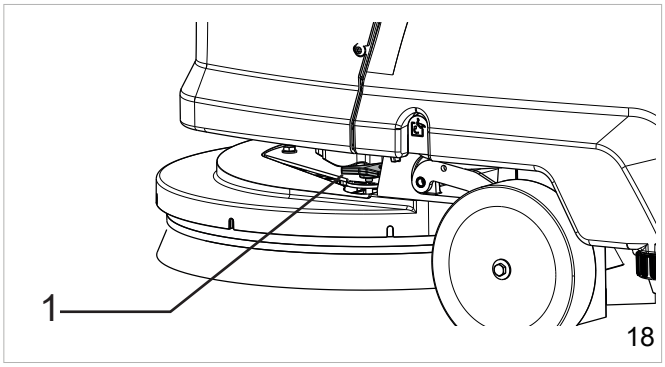

Câteva informații utile pentru a obține maximum de la spălătorul-uscător

În cazul în care pardoselile sunt murdare cu murdărie deosebit de persistentă, operațiile de spălare și uscare pot fi efectuate în două etape separate.

Prespălarea cu perii sau lavete:

► Selectați programul perie.

► Acționați maneta de acționare, începeți să lucrați.

► Dacă este cazul, reglați debitul de detergent livrat către perie; debitul de ieșire trebuie să fie adaptat în funcție de viteza de deplasare determinată de operator; cu cât mașina se deplasează mai lent, cu atât mai puțin detergent trebuie să fie furnizat.

► Când spălați puncte deosebit de murdare lăsați detergentului timp să acționeze chimic, dislocând și suspendând murdăria în pelicula de apă, și permiteți timpului periilor să exercite o acțiune mecanică eficientă.

Uscarea:

► Selectați programul de aspirație și coborâți racleta.

► Acționați maneta de acționare, începeți să lucrați.

► Treceți mașina peste zona spălată anterior: efectul va fi acela de a produce o acțiune de curățare în profunzime, astfel încât operațiunile ulterioare de întreținere de rutină vor dura mult mai puțin timp.

Golirea rezervorului de apă murdară

Dacă rezervorul este plin, alarma respectivă va apărea pe afișaj, a se vedea secțiunea **„Alarme afișate”**; după câteva secunde, motorul de aspirație se oprește, moment în care mașina trebuie oprită și rezervorul de apă murdară trebuie golit, urmând instrucțiunile prezentate mai jos. Pentru reluarea funcționării ulterior, selectorul de funcții trebuie pus mai întâi pe OFF (resetare eroare):

- ► Opriți toate comenzile mașinii.
- ► Duceți mașina în zona de service indicată.
- ► Deblocați furtunul de pe consolă..
- ► Goliți rezervorul utilizând furtunul (Fig.19-Ref.1), iar la final clătiți rezervorul cu apă curată.

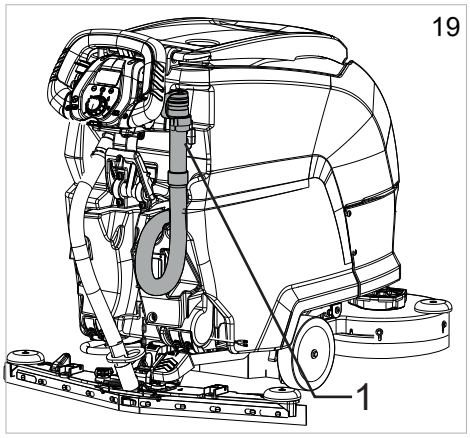

Golirea rezervorului pentru apă/detergent

Rezervorul poate fi golit procedând după cum urmează:

- ► Opriți toate comenzile mașinii.
- ► Duceți mașina în zona de service indicată.
- ► Opriți mașina.
- ► Detașați furtunul (Fig.20-Ref.1) din suport și deșurubați capacul (Fig.20-Ref.2).
- ► Coborâți furtunul și deschideți robinetul (Fig.20-Ref.3) pentru a goli rezervorul.

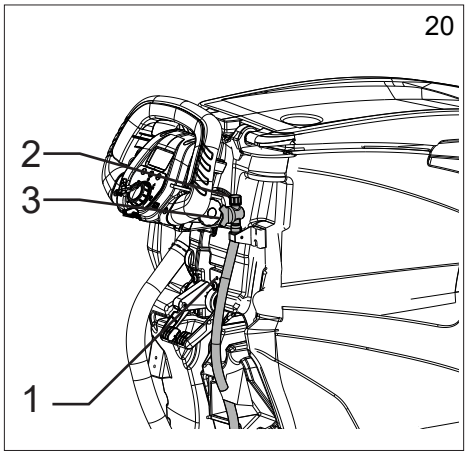

BSI - Battery status indicator

Aflat în interiorul compartimentului bateriei, dispozitivul BSI interacționează cu mașina și servește la indicarea stării bateriei. î

Afișajul BSI prezintă următoarele elemente de informații, care pot fi vizualizate derulând paginile cu butonul „SET”:

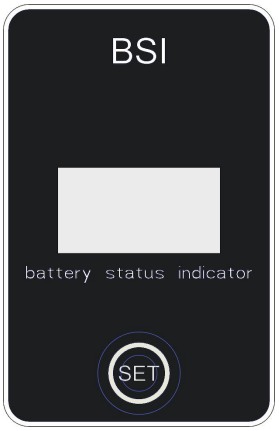

Pagina 1:

- ► **%,** încărcarea bateriei exprimată procentual.
- ► **Current:** curentul folosit de mașină.
- ► **Voltage:** tensiunea bateriei

Pagina 2:

- ► **SOC:** nivelul efectiv de încărcare a bateriei exprimat în %.
- ► **SOH:** sănătatea bateriei exprimată în %, indicând capacitatea prezentă a bateriei, comparativ cu cea a bateriei noi.
- ► **Runtime:** timpul de funcționare rămas.

Pagina 3:

- ► **Err**: erori baterie, **contactați serviciul clienți**.
- ► **Temp**: temperatura bateriei.
- ► **Life Ah**: capacitatea totală Amper-oră a bateriei.
- ► **v**: versiunea de software a bateriei.

! INFORMARE

Dacă conexiunea CAN BUS la baterie nu funcționează, va apare mesajul de eroare „Battery NA”: contactați serviciul clienți.

Încheierea lucrului

! INFORMARE

Goliți rezervorul pentru apă murdară și reîncărcați acumulatorii

După terminarea lucrului, scoateți cheia electronică din carcasa sa.

Mutarea mașinii atunci când nu funcționează

Procedați după cum urmează pentru a muta mașina:

- ► Ridicați racleta.
- ► Ridicați capul de spălare.
- ► Puneți selectorul de funcții pe OFF.
  - ► Versiune cu tracțiune mecanică: împingeți sau trageți.
  - ► Versiuni cu tracțiune electrică: activați maneta de acționare.

INSTRUCȚIUNI DE ÎNTREȚINERE

! PERICOL

Nu efectuați niciodată operațiuni de întreținere fără a decupla în prealabil alimentarea electrică.

Operațiile de întreținere ale circuitului electric și, în orice caz, toate celelalte operațiuni care nu sunt descrise în mod explicit în acest manual de operare trebuie efectuate numai de către personalul tehnic specializat, în conformitate cu reglementările de siguranță actuale și conform indicațiilor din manualul de întreținere.

! PERICOL

Înainte de a ridica/înclina rezervorul pentru a accesa compartimentul de sub el, goliți mai întâi conținutul acestuia, apoi introduceți suportul de siguranță pentru a împiedica închiderea accidentală a rezervorului (a se vedea capitolul "INFORMAȚII PRIVIND SIGURANȚA").

! PERICOL

Fiți precauți la ridicarea/coborârea rezervoarelor pentru a evita riscul potențial de zdrobire, atenție la punctele de prindere.

Întreținere - Reguli generale

Efectuarea unei întrețineri regulate în conformitate cu instrucțiunile producătorului va îmbunătăți performanța și va prelungi durata de viață a mașinii.

În momentul curățării mașinii, respectați următoarele măsuri de precauție:

- ► Evitați utilizarea mașinilor de spălat sub presiune. Apa poate penetra compartimentul electric sau motoarele, fapt ce poate duce la deteriorare sau scurtcircuite;
- ► Evitați utilizarea aburului, deoarece căldura ar putea cauza deformarea pieselor din plastic;
- ► Nu utilizați solvenți sau produse pe bază de hidrocarburi. Acestea pot deteriora capota motorului și componentele din cauciuc.

Curățarea filtrului de aer pentru motorul de aspirare

Deschideți capacul rezervorului de apă murdară eliberând maneta de prindere, apoi scoateți filtrul din carcasa acestuia (Fig.21 - Ref 1) și spălați-l cu apă curentă sau cu detergentul distribuit de aparat; uscați filtrul temeinic înainte de a o repoziționa în carcasă.

Curățarea recipientului de reziduuri

Deschideți capacul rezervorului de apă, apoi îndepărtați murdăria acumulată în recipient (Fig.21-Ref.2); pentru a spăla recipientul, ridicați-l pentru a-l scoate din carcasa sa și curățați-l corespunzător.

Curățarea flotorului rezervorului pentru apă murdară

Deschideți capacul rezervorului de apă murdară, apoi scoateți recipientul de reziduuri (Fig.21-Ref.2) ridicându-l din carcasă, dați la o parte protecția flotorului (Fig.21-Ref.3) și curățați flotorul verificând dacă flotorul glisează liber pe bara sa.

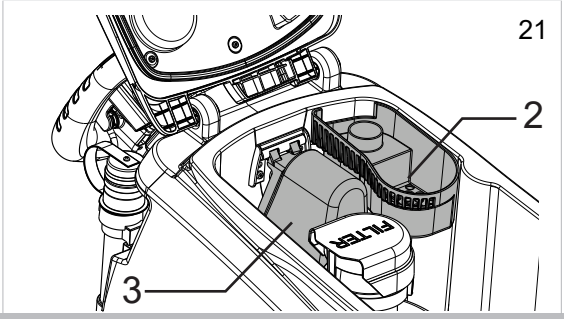

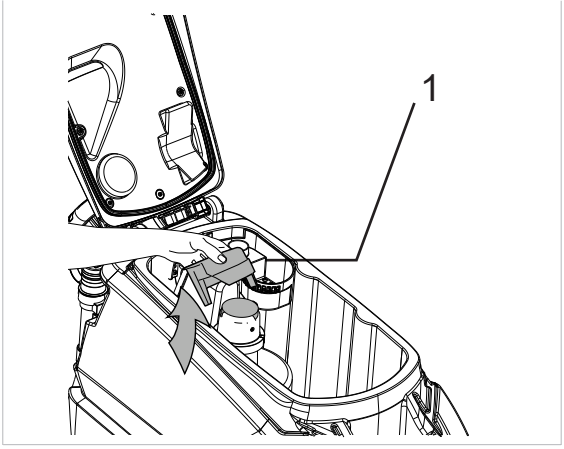

Curățarea filtrului rezervorului pentru apă/ detergent

Pentru a curăța filtrul, procedați cupă cum urmează:

- ► Deșurubați capacul filtrului (Fig.22-Ref.1), scoateți filtrul/conectorul furtunului (Fig.22-Ref.2), apoi spălați-l sub jet de apă curentă sau folosind același detergent distribuit de mașină.
- ► Reintroduceți filtrul în carcasa sa, asigurându-vă că este poziționat corect și înșurubați capacul la loc.

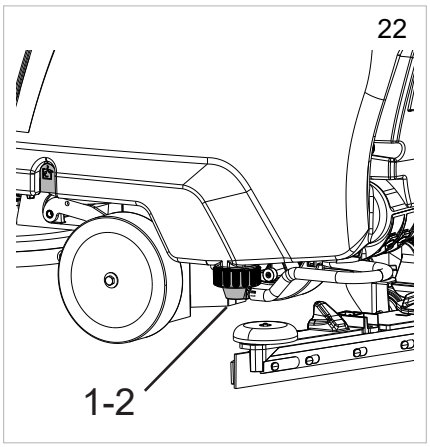

Curățarea racletei

- ► Curățarea lamelor racletei (Fig.23). Verificați marginile să nu prezinte deteriorări și uzură și, dacă lamele necesită înlocuire, consultați secțiunea „Înlocuirea lamelor racletei”.
- ► Scoateți capacul colectorului de murdărie din ansamblul racletei și curățați camera (Fig.23).

Siguranțe: înlocuire

! AVERTISMENT

Nu instalați niciodată o siguranță cu un curent nominal mai mare decât cel specificat.

Înlocuirea siguranțelor trebuie încredințată numai unui centru de service TENNANT sau unui tehnician de service aprobat de TENNANT.
Ridicați rezervorul, deconectați conectorul cablului bateriei de la sistemul electric sau deconectați cablul de alimentare, scoateți capacul (Fig. 24-Ref. 1) pentru a accesa siguranțele.

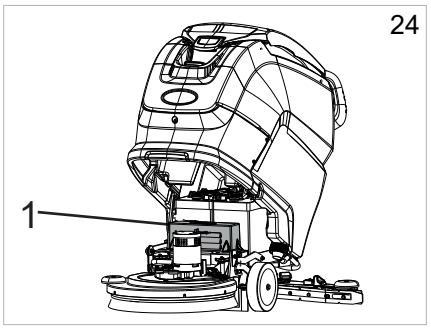

Întreținerea și încărcarea acumulatorilor

! AVERTISMENT

La reîncărcarea acumulatorului, utilizați numai încărcătorul de acumulator furnizat de producător.

! INFORMARE

Înainte de a încărca acumulatorul, scoateți cheia electronică de pe panoul de bord.

! AVERTISMENT

Pentru a evita deteriorarea permanentă a acumulatorului, nu îl lăsați să se descarce complet.

! AVERTISMENT

Încărcați acumulatorii conform instrucțiunilor din manualul încărcătorului de acumulatori;

încărcător baterie “ONBOARD” - configurat pentru baterii LITIU:

- ► Opriți mașina.
- ► Scoateți ștecherul încărcătorului bateriei din carcasă (Fig.25-Ref.2).
- ► Conectați la priza de alimentare de la rețea.
- ► Inițiați ciclul de reîncărcare.
- ► Afișajul mașinii va arăta când a fost finalizat ciclul de reîncărcare, a se vedea secțiunea **„Alarme afișate”.**
- ► La finalul ciclului de reîncărcare, scoateți cablul din priza de alimentare.

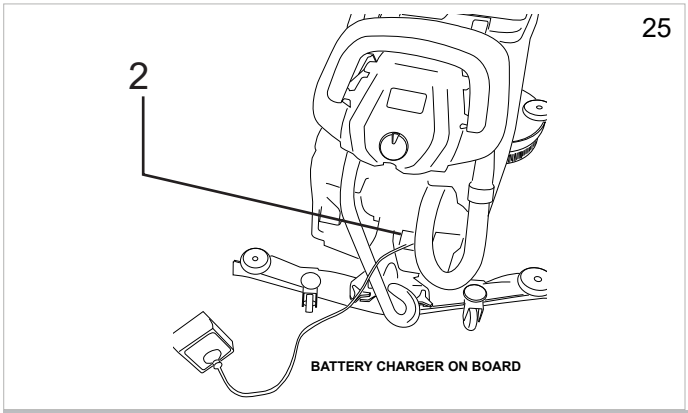

Înlocuirea lamelor racletei

- ► Coborâți racleta.
- ► Scoateți furtunul de aspirare de pe racletă.
- ► Deșurubați cele două butoane și scoateți racleta din fantele suportului.
- ► Deșurubați cele două butoane exterioare de pe racletă; aceasta are ca efect separarea opritorului cu lamă tensionată cu arc față de rama racletei. Pentru a accelera etapa de desfacere a butoanelor, presați laolaltă opritorul lamei și cadrul racletei.

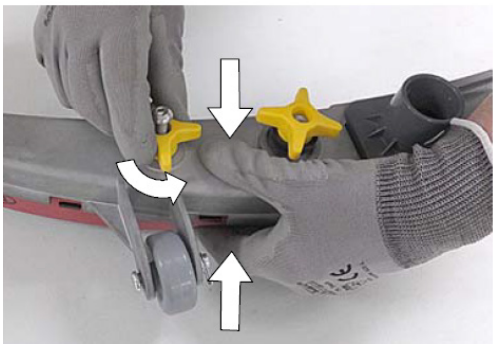

- ► Scoateți lamele uzate din opritorul lamelor.

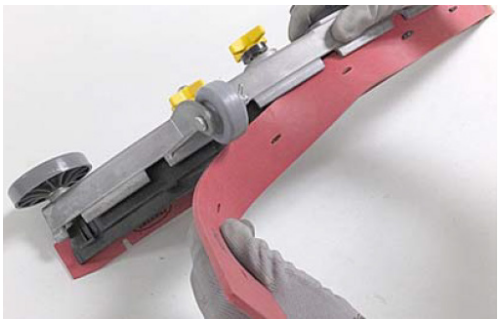

- ► Montați din nou lama posterioară, schimbând-o în așa fel încât toate cele patru margini să intre în contact cu podeaua pe rând, până când toate sunt uzate, sau înlocuiți-o cu o lamă nouă. Asigurați-vă că canalele lamei sunt aliniate corect cu federele din opritorul lamei.

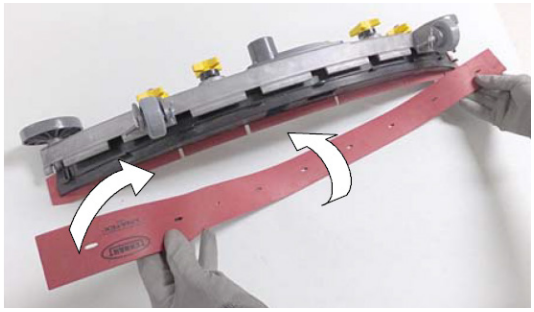

► Presați laolaltă opritorul lamei tensionat cu arc și cadrul racletei și strângeți iar butoanele exterioare.

► Înlocuiți racleta de pe suport respectând instrucțiunile descrise anterior.

Înlocuirea cartușului de condiționare a apei ec-H2O NanoClean.

! INFORMARE

La prima utilizare sau după înlocuirea cartușului de condiționare a apei, sistemul ec-H2O NanoClean va ignora automat setarea de debit selectată pe o durată de maxim 75 minute.

Cartușul de condiționare a apei trebuie înlocuit fie la atingerea consumului nominal de apă sau la expirarea perioadei specificate de activare a cartușului, anume la data care intervine mai întâi. Indicatorul roșu și verde al sistemului ec-H2O NanoClean va clipi când cartușul necesită înlocuirea. În funcție de utilizarea mașinii, un cartuș nou poate ține de obicei între 12 luni, dacă mașina este utilizată intens, până la 24 de luni la un nivel de utilizare mult redus: procedați după cum urmează:

► Detașați cei doi conectori de furtun de la cartuș apăsând colierele negre spre interior și trăgând conectorii în afară.

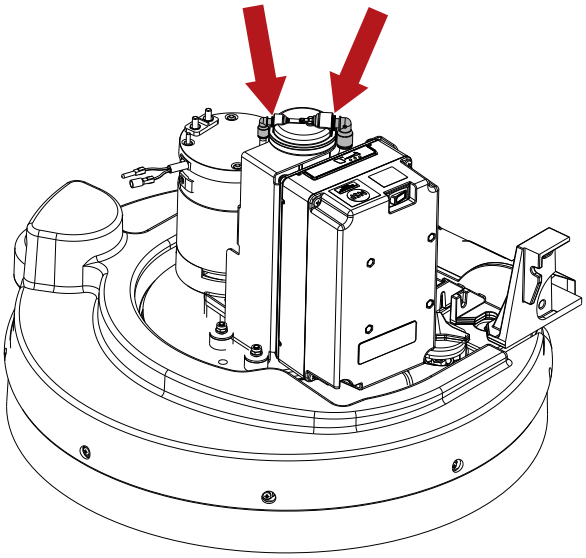

► Ridicați cartușul pentru a-l scoate.

► La instalarea noului cartuș, marcați data de instalare pe etichetă.

► Poziționați noul cartuș și reconectați cele două furtunuri și asigurați-vă că conectorii furtunului sunt cuplați ferm în noul cartuș.

► Resetați timer-ul pentru noul cartuș, procedați cupă cum urmează:

  ► Porniți mașina.

  ► Porniți dispozitivul.

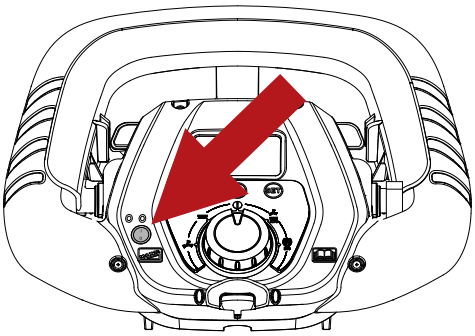

► Apăsați butonul modulului ec-H2O NanoClean și țineți-l apăsat 10 secunde; la eliberarea butonului, cele trei led-uri ale indicatorului de curgere vor începe să clipească într-o succesiune înainte și înapoi.

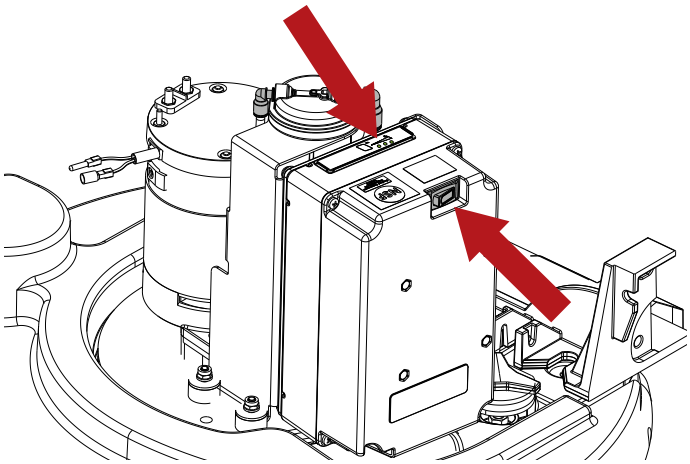

► Cu indicatoarele deplasându-se înainte și înapoi, apăsați butonul de selectare a curgerii soluției: cele trei led-uri vor clipi de trei ori pentru a indica resetarea timer-ului cartușului. În cazul în care led-urile nu clipesc de trei ori așa cum se descrie mai sus, repetați procesul.

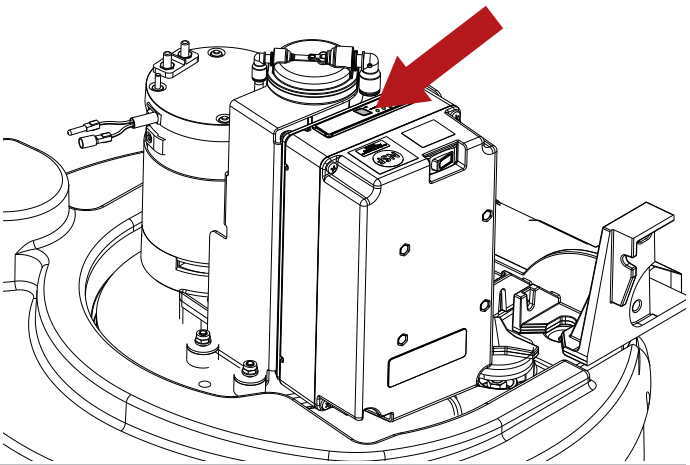

Verificări periodice

VERIFICAȚI	OPERAȚIUNI ZILNICE	OPERAȚIUNI SĂPTĂMÂNALE	OPERAȚIUNI BIANUALE	OPERAȚIUNI LA FIECARE 400 ORE
GOLIȚI ȘI SPĂLAȚI REZERVORUL PENTRU APĂ MURDARĂ	X			
CURĂȚAȚI LAMELE RACLETEI ȘI INSPECTAȚI-LE UZURA	X			
VERIFICAȚI CA FURTUNUL DE ASPIRARE DIN RACLETĂ SĂ NU FIE BLOCAT	X			
REÎNCĂRCAȚI ACUMULATORII	X			
CURĂȚAȚI FLOTORUL REZERVORULUI PENTRU APĂ MURDARĂ		X		
CURĂȚAȚI FILTRUL DE AER PENTRU MOTORUL DE ASPIRARE		X		
CURĂȚAȚI FILTRUL REZERVORULUI PENTRU APĂ/DETERGENT		X		
CURĂȚAȚI FURTUNUL MOTORULUI DE ASPIRARE		X		
CURĂȚAȚI REZERVORUL PENTRU APĂ MURDARĂ ȘI REZERVORUL PENTRU SOLUȚIE		X		
FACEȚI CA SISTEMUL ELECTRIC SĂ FIE VERIFICAT DE UN TEHNICIAN DE SERVICE AUTORIZAT DE CĂTRE TENNANT			X	
PERIILE DE GRAFIT ALE TUTUROR MOTOARELOR ELECTRICE TREBUIE VERIFICATE DE UN TEHNICIAN DE ÎNTREȚINERE ȘI ÎNLOCUITE ÎN CAZUL ÎN CARE SUNT UZATE.				X

PERIOADE DE INACTIVITATE

În cazul în care mașina nu este utilizată pentru o anumită perioadă de timp, spre exemplu, expusă într-un showroom sau depozitată într-un depozit pentru o perioadă care depășește o lună, sunt necesare următoarele operațiuni:

- ► Reîncărcați acumulatorii complet În perioadele lungi de inactivitate, nu uitați să reîncărcați bateriile periodic (cel puțin o dată la două luni), astfel încât acestea să fie păstrate la nivelul maxim de încărcare.
- ► Deconectați acumulatorii de la mașină.
- ► Decuplați încărcătorul de acumulatori (dacă este cazul) de la sursa de alimentare de la rețea.
- ► Înlăturați racleta și periile (sau discurile abrazive), spălați-le și depozitați-le într-un loc uscat (preferabil într-o pungă sau înfășurate în folie de plastic) și fără praf.
- ► Asigurați-vă că rezervoarele sunt complet goale și perfect curate.

! AVERTISMENT

În cazul în care acumulatorii nu sunt reîncărcați în mod regulat conform descrierii de mai sus, aceștia pot fi deteriorați în mod iremediabil. Fabricantul nu poate fi tras la răspundere pentru vreo defecțiune care rezultă din neglijență, utilizare necorespunzătoare și/sau incorectă.

! AVERTISMENT

Atunci când bateriile se descarcă la nivelul minim, asigurați-vă că acestea nu sunt lăsate în această stare pentru o perioadă lungă de timp, deoarece acest lucru le poate reduce durata de funcționare. Verificați nivelul de încărcare a bateriei cel puțin o dată pe săptămână.

DEPANARE

PROBLEME	CAUZE	SOLUȚII
Mașina nu funcționează	Acumulatorii sunt deconectați	Conectați acumulatorii la mașină
	Acumulatorii sunt epuizați	Reîncărcați acumulatorii
	Siguranță arsă	Înlocuiți
	Tasta electronică nu a fost introdusă	Introduceți
Periile nu se rotesc	Rezervorul pentru apă murdară este plin.	Goliți rezervorul pentru apă murdară
	Siguranță arsă	Înlocuiți
	Releu deteriorat	Înlocuiți
	Acumulatorii sunt epuizați	Reîncărcați acumulatorii
	Verificați periile de carbon ale tuturor motorului electric și înlocuiți-le dacă sunt uzate	Înlocuiți
	Motor deteriorat	Înlocuiți
Mașina nu curăță în mod uniform	Periile sau discurile sunt uzate	Înlocuiți
Rezervorul pentru detergent nu produce soluție	Supapă solenoid deteriorată	Înlocuiți
	Supapă solenoid murdară	Verificați
	Rezervorul pentru detergent este gol	Completați
	Furtunul care livrează detergentul către perie este blocat	Deblocați
	Siguranță arsă	Înlocuiți
Debitul de detergent nu se oprește	Supapă solenoid deteriorată	Înlocuiți
	Cablajul supapei solenoid este deteriorat	Verificați
Motorul de aspirare nu funcționează	Rezervorul pentru apă murdară este plin.	Goliți rezervorul pentru apă murdară
	Siguranță arsă	Înlocuiți
	Maneta de control a racletei ridicată	Mai jos
	Acumulatorii sunt epuizați	Reîncărcați acumulatorii
	Verificați periile de carbon ale tuturor motorului electric și înlocuiți-le dacă sunt uzate	Înlocuiți
	Motor deteriorat	Înlocuiți
Racleta nu șterge corespunzător sau aspirație ineficientă	Muchia lamei de cauciuc care intră în contact cu pardoseala este uzată	Înlocuiți lamele
	Racleta este blocată sau deteriorată	Verificați
	Rezervorul pentru apă murdară este activat sau blocat de murdărie sau funcționează defectuos.	Goliți rezervorul pentru apă murdară, verificați flotorul.
	Blocaj în furtunul de aspirare	Verificați
	Furtunul de aspirare nu este conectat la racletă sau este deteriorat	Verificați
Mașina nu se mișcă	Acumulatorii sunt epuizați	Reîncărcați acumulatorii
	Verificați periile de carbon ale tuturor motorului electric și înlocuiți-le dacă sunt uzate	Înlocuiți
	Motor deteriorat	Înlocuiți
Acumulatorii nu asigură timpul normal de lucru	Polii acumulatorului și bornele de încărcare sunt murdare și oxidate	Curățați și gresați polii și bornele, înlocuiți acumulatorii
	Încărcătorul de acumulatori este nefuncțional sau necorespunzător	Verificați
Furtunul de scurgere a apei/detergentului nu indică nivelul soluției din rezervor în timpul operațiunii de umplere.	Robinetul de pe furtunul de scurgere a apei/detergentului este închis	Îndepărtați capacul și deschideți robinetul
	Capacul de pe furtunul de scurgere a apei/detergentului nu este deșurubat	
„Severe Environment” Detergentul nu curge din rezervor	Rezervorul „Severe Environment” este gol	Completați
	Pompa deteriorată	Contactați Serviciul Clienți
ec-H2O NanoClean Dispozitivul nu funcționează	Siguranța dispozitivului declanșată	Resetați siguranța
	Siguranța pompei declanșată	Resetați siguranța
	Pompa deteriorată	Contactați Serviciul Clienți
ec-H2O NanoClean Indicatoarele cu led-uri roșii și verzi ale sistemului ec-H2O NanoClean clipesc	Durata de viață a cartușului de condiționare a apei a expirat	Înlocuiți cartușul, a se vedea secțiunea **“Înlocuirea cartușului de condiționare a apei ec-H2O NanoClean”.**
ec-H2O NanoClean Indicatorul cu led roșu al sistemului ec-H2O NanoClean clipește *	Defecțiune detectată la sistemul ec-H2O NanoClean	Contactați Serviciul Clienți

* Verificați dacă s-a adăugat sau nu detergent în rezervorul pentru soluție. În cazul în care dispozitivul ec-H2O NanoClean a fost folosit cu apă care conține detergent, goliți rezervorul de apă/detergent, reumpleți-l cu apă curată și folosiți dispozitivul ec-H2O până ce dispare codul de eroare.

AFIȘAREA ALARMELOR

Alarmă	Cauză posibilă	Soluție
PROTECȚIE TERM. PERII	Motorul periilor s-a supraîncălzit. Contactul dispozitivului termic de protecție funcționează defectuos pe motoare. Conexiune defectă	Așteptați ca motoarele periei să se răcească. Înlocuiți motorul periei. Verificați conexiunea.
PROTECȚIE TERM. TRACȚIUNE	Roata conducătoare s-a supraîncălzit. Contactul dispozitivului termic de protecție funcționează defectuos pe motor. Conexiune defectă	Așteptați ca roata conducătoare să se răcească. Înlocuiți roata conducătoare. Verificați conexiunea.
REZERVĂ APĂ	Rezervorul pentru soluție este aproape gol. Senzor blocat. Senzor sau conexiune defect/defectă.	Umpleți rezervorul pentru soluție. Curățați senzorul de nivel. Înlocuiți senzorul de nivel. Verificați conexiunea.
FĂRĂ APĂ	Rezervorul pentru soluție este gol. Senzor blocat. Senzor sau conexiune defect/defectă.	Umpleți rezervorul pentru soluție. Curățați senzorul de nivel. Înlocuiți senzorul de nivel. Verificați conexiunea. Pentru a relua munca, rotiți selectorul de operare în poziția OFF (resetare erori).
APĂ MURDARĂ REZERVOR	Rezervorul pentru apă murdară este plin. Senzor blocat. Senzor sau conexiune defect/defectă.	Goliți rezervorul pentru apă murdară. Curățați senzorul de nivel. Înlocuiți senzorul de nivel. Verificați conexiunea. Pentru a relua munca, rotiți selectorul de operare în poziția OFF (resetare erori).
SOLUȚIA TERMIN.	Rezervorul “Severe Environment” este gol. Senzor blocat. Senzor sau conexiune defect/defectă.	Umpleți rezervorul “Severe Environment”. Curățați senzorul de nivel. Înlocuiți senzorul de nivel. Verificați conexiunea.
PANOU FUNC. NEDETECTAT	Comunicarea cu panoul de funcții este întreruptă Panou auxiliar defect.	Verificați conexiunea dintre plăci. Verificați plăcile auxiliare.
REZERVĂ BATERIE	Tensiunea acumulatorilor mai mică de : 21.9 V GEL/ AGM - 21 V ACID. Acumulatori epuizați.	Reîncărcați acumulatorii Înlocuiți acumulatorii.
SUNA SERVICE	Numărul stabilit de ore pentru depanarea programată a fost atins/ depășit.	Apelați la un centru de asistență pentru a organiza service-ul.
BAT. SE ÎNCARCĂ	Încărcătorul integrat de acumulatori funcționează, toate funcțiile mașinii sunt dezactivate.	Decuplați încărcătorul de acumulatori.
ÎNCĂRCARE COMPL	Încărcătorul integrat de acumulatori funcționează, încărcarea este completă, toate funcțiile mașinii sunt dezactivate.	Decuplați încărcătorul de acumulatori.
S.C. PERII	Efort motor excesiv. Panou de funcții defect Perie motor defect	Verificați sarcina motorului. Înlocuiți panoul de funcții Înlocuiți motorul periei.
TEMPERATURA PANOU TRACȚIUNE	Efort excesiv al vehiculului. Panou de comandă defect. Frâna electrică este cuplată.	Răciți sau încălziți panoul. Nu suprasolicitați mașina pe rampe lungi. Înlocuiți placa de comandă a unității. Verificați frâna electrică.
DEFECȚIUNE ACCELERATOR	Conexiuni defecte ale potențiometrului. Potențiometru defect	Verificați conexiunea. Înlocuiți potențiometrul.
SUB. C. PANOU TRACT.	Tensiunea acumulatorilor mai mică de 18.3 V GEL/ AGM - 18 V ACID. Baterii plate sau degradate.	Încărcați sa înlocuiți acumulatorii.
DEFECȚIUNE FRÂNĂ ELECTR	Cablarea defectuoasă. Frână electrică defectă. Frâna electrică a fost activată în meniul tehnic, dar nu este instalată pe mașină.	Verificați cablarea. Verificați / înlocuiți frâna electrică. Corectați setările din meniul tehnic.
HDP	Pârghia de acționare apăsată la pornire. Potențiometrul manetei de comandă nu este reglat.	Eliberați maneta de acționare atunci când porniți mașina. Verificați reglajul potențiometrului.
BAT. DESCARC.	Tensiunea acumulatorilor mai mică de 21.4 V - GEL / 20.5 V - ACID. Baterii plate sau degradate.	Reîncărcați acumulatorii Înlocuiți acumulatorii.
DEF. TAG	Cheie defectă. Panou de antenă defect de pe panoul de bord	Înlocuiți cheia. Înlocuiți ansamblul plăcii antenei de bord. Verificați cablarea.
DEF. RFID	Cheie defectă. Panou de antenă defect de pe panoul de bord	Înlocuiți cheia. Înlocuiți ansamblul plăcii antenei de bord. Verificați cablarea.
TEMP. ASPIR.	Efort motor excesiv. Panou de funcții defect Motorul de aspirație defect.	Verificați motorul de aspirație. Înlocuiți panoul de funcții Înlocuiți motorul de aspirație.
TEMP. PERII	Efort motor excesiv. Panou de funcții defect Motor defect.	Verificați motorul. Înlocuiți panoul de funcții Înlocuiți motorul.
S.C. ASPIR.	Efort motor excesiv. Panou de funcții defect Motorul de aspirație defect.	Verificați motorul de aspirație. Înlocuiți panoul de funcții Înlocuiți motorul de aspirație.
S.C. TRACT.	Efort excesiv al vehiculului. Panou de comandă defect. Frâna electrică este cuplată.	Verificați motorul. Înlocuiți panoul de comandă. Verificați frâna electrică.
ACTUALIZARE FW	Actualizare de software.	Nu scoateți cheia în timpul actualizării.
DEF. GIROFAR	Cablarea defectuoasă. Lumină intermitentă defectă. Lumina intermitentă este stricată. Lumina intermitentă a fost activată în Meniul tehnic, dar nu este instalată pe mașină.	Verificați cablarea. Verificați lumina intermitentă. Înlocuiți lumina intermitentă. Corectați setările din meniul tehnic.
DEF.SUP.SELEN.	Cablarea defectuoasă. Supapă solenoid defectuoasă. Supapa selenoidă defectă.	Verificați cablarea. Verificați supapa solenoid. înlocuiți supapa solenoid.
DEF. POMPA	Cablarea defectuoasă. Pompă defectă. Pompa este defectă. Pompa a fost activată în Meniul tehnic, dar nu este instalată pe mașină.	Verificați cablarea. Verificați pompa. Înlocuiți pompa. Corectați setările din meniul tehnic.
SIGURANȚĂ PERII	Efort motor excesiv. Contactorul periei motorului defect. Siguranța motorului arsă.	Verificați motorul. Înlocuiți contactorul. Înlocuiți siguranța.
SIGURANȚA ASPIRAȚIE	Efort motor excesiv. Releul periei motorului defect. Siguranța motorului arsă.	Verificați motorul. Înlocuiți releul. Înlocuiți siguranța.
EROR REINCARC.	Eroare generică asociată cu operația de reîncărcare a bateriei.	Deconectați încărcătorul și repetați procedura de reîncărcare. Dacă problema persistă, înlocuiți încărcătorul bateriei.

MENIU TEHNIC T291 - T391

Accesați meniul prin rotirea selectorului de operare în poziția OFF și apăsând de două ori butonul “SET”, apoi apăsați butoanele “+” și “-” împreună.

Butonul „+” reduce parametrul selectat sau variabila asociată cu parametrul selectat.

Butonul „-” reduce parametrul selectat sau variabila asociată cu parametrul selectat.

Butonul „SET” selectează parametrul care urmează să fie setat și confirmă variabila introdusă.

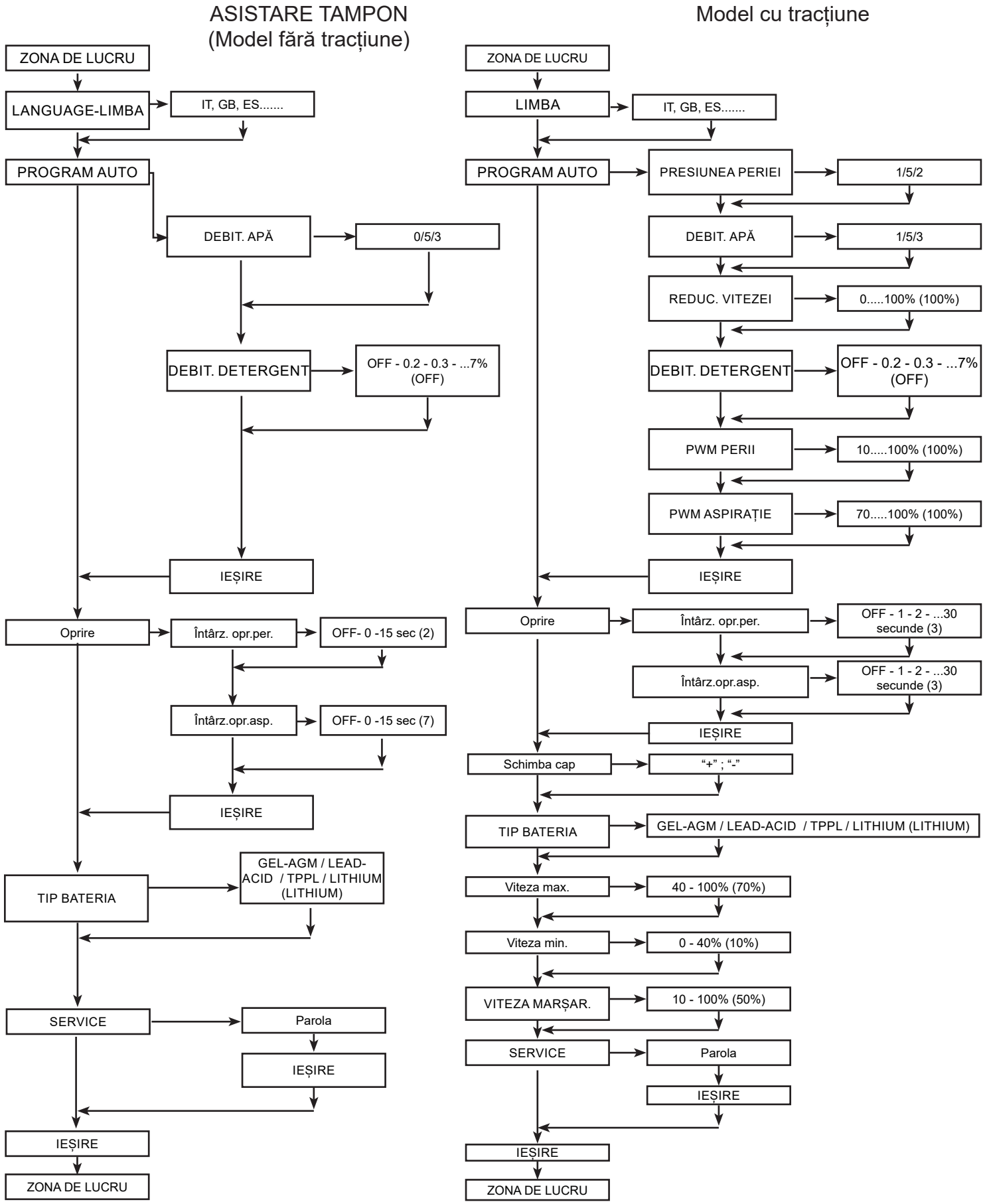

PIESE DE SCHIMB RECOMANDATE

T291	
Număr Piesă	Descriere
	T291 55cm
1203954	LAMĂ, RACLETĂ, FAȚĂ, LINATEX[STANDARD]
1203953	LAMĂ, RACLETĂ, DIN SPATE, LINATEX[STANDARD]
9015731	KIT LAMĂ, RACLETĂ, LINATEX
1215611	LAMĂ, RACLETĂ, FAȚĂ, PYU
1215609	LAMĂ, RACLETĂ, DIN SPATE, PYU
9015732	KIT LAMĂ, RACLETĂ, PYU
9017761	PERIE MOALE, SPĂLĂTOR DE PODEA, 55CM, 3-LUG, PYP [STANDARD]
SPPV01351	PERIE MOALE, SPĂLĂTOR DE PODEA, 55CM, 3-LUG, PYP
9017763	UNITATE DE DISC, TAMPON, 55CM, 3-LUG
SPPV01460	TAMPON ABRAZIV, 21.6/550, MARO[5BUC]
SPPV01442	TAMPON, SPĂLĂTOR DE PODEA, 21,6 /550 , ALBASTRU, 5BUC]
SPPV01433	TAMPON, ȘLEFUIRE, 21.6/550, ROȘU[5BUC]
SPPV01415	SUPORT, LUSTRUIRE, 21.6/550, ALB[5Piese]
	Piese comune
BAAC00216	BATERIE, LiFePO4 24V50Ah EXIDE LTB24050 P
BAAC00214	BATERIE, LiFePO4 24V90Ah INVENTUS S24V90TRX
RTRT00577	ROATĂ D.200 [MODEL ASISTARE TAMPON]
897346	ROATĂ D.200 [MODEL CU TRACȚIUNE]
MECE00746	PLACĂ, DISPLAY [MODEL ASISTARE TAMPON]
MECE00810	PLACĂ, DISPLAY [MODEL CU TRACȚIUNE]
MECE00733	PLACĂ, PCB [MODEL ASISTARE TAMPON]
MECE00786	PLACĂ, PCB [MODEL CU TRACȚIUNE]
MOCC00465	CUTIE DE VITEZE CU DIFERENȚIAL, GRUP MOTOR [MODEL CU TRACȚIUNE]
9017743	SET DE PERII , MOTOR, CUTIE DE VITEZE CU DIFERENȚIAL [2 BUC]
MOCC00449	MOTOR, PERIE [T291]
MEVR02923	SET DE PERII CARBUNE, MOTOR PERII [4 BUC]
9017716	VENTILATOR, MOTOR
9017687	PERII CĂRBUNE, MOTOR VENTILATOR ASPIRATOR
GUGO00509	GRANITURĂ MOTOR DE ASPIRARE
9017712	ANSAMBLU FURTUN
FTDP00678	FILTRU, MOTOR DE ASPIRARE
MTCR00107	LANȚ, RACLETĂ, RIDICARE
TBFX01069	FURTUN, SCURGERE, REZERVOR DE RECUPERARE
9017718	ELECTROVALVĂ, APĂ, 24V CC
MPVR13036	MĂNER RIDICARE RACLETĂ
9017788	ROATĂ PIVOTANTĂ, PU, 80MM X 25MM
9018501	ROATĂ, RACLETĂ
MPVR01097	CÂRLIG, FURTUN DE SCURGERE
PMVR06995	MÂNER ,RACLETĂ
MPVR12967	CAPAC DE ÎNCHIDERE MANETĂ
KTRI06722	REZERVOR SOLUȚIE DE FILTRARE

MECI00592	SENZOR, REZERVOR DE SOLUȚIE
MECI00662	NIVEL DE SENZOR, REZERVOR DE RECUPERARE
9018332	SIGURANȚĂ, 50A
897301	SIGURANȚĂ 30A OMEGA FT3030
KTRI06373	Set de Chem Dose (OPȚIONAL)
KTRI05244	Protecție împotriva stropilor, 55cm (OPȚIONAL) *
KTRI04848	Bara de instrumente (OPȚIONAL)
1069836	CABLU, ALIMENTARE, ÎNCĂRCĂTOR [EU]
1032820	CABLU, ALIMENTARE, ÎNCĂRCĂTOR [UK]
MEVR02964	CHEIE, ELECTRONIC

* Recomandat atunci când utilizați tampoane.

TÜRKÇE
(Orijinal talimatların çevirisi)

İÇERİK TABLOSU

GÜVENLİKLE İLGİLİ BİLGİLER 3
Güvenlik kuralları 3
TEKNİK ÖZELLİKLER T291 5
MAKİNENİN BOYUTLARI 7
GÜVENLİK SEMBOLLERİ 7
GENEL BİLGİLER 8
Kılavuzun amacı....8
Makinenin tanıtılması 8
Makine ile birlikte gelen belgeler....8
TEKNİK BİLGİLER 9
Genel açıklama 9
Anahtar....9
Tehlike bölgeleri 9
Aksesuarlar 9
MAKİNENİN TAŞINMASI VE KURULUMU 10
Paletli makinenin kaldırılması ve taşınması 10
Teslimatta Kontrol....10
Ambalajın açılması....10
Akü şarj cihazının seçilmesi 10
Aküler....10
Makinede akü türünü ayarlama....11
Akü şarj cihazı ayarları....11
Aküler: kurulum ve bağlantı....11
Aküler: çıkarma 12
Sileceğin takılması ve ayarlanması....12
Sileceğin ayarlanması 12
Fırçaların takılması....13
Makinenin kaldırılması ve taşınması....13
Hızlı başlık değişimi 13
Su/deterjan deposunun doldurulması 14
Severe Environment....14
ec-H2O NanoClean....15
ec-H2O NanoClean çözeltisinin akış hızının ayarlanması 15
OPERATÖR İÇİN PRATİK REHBER....16
Makinenin çalışmaya hazırlanması 16
Kumandalar....16
Çalışma 18
Makinenin en iyi şekilde kullanılması için bazı öneriler....18
Kirli su deposunun boşaltılması 19
Su/deterjan deposunun boşaltılması....19
BSI - Akü durumu göstergesi 19
İşi bitirirken....19
İş bitiminde makinenin çekilmesi....19
BAKIM TALİMATLARI 20
Bakım - Genel kurallar 20
Vakum motoru hava filtresinin temizlenmesi....20
Çöp haznesini boşaltma....20
Kirli su deposu şamandırasının temizlenmesi....20
Su/deterjan deposu filtresinin temizlenmesi....20
Sileceklerin temizlenmesi....20
Sigortalar: değişim 21
Akünün bakımı ve şarj edilmesi 21
Silecek bıçaklarının değiştirilmesi 21
ec-H2O NanoClean su hazırlama kartuşunun değiştirilmesi....22
Periyodik kontroller....23
MAKİNENİN ÇALIŞTIRILMADIĞI DÖNEMLER 23
SORUNLAR, NEDENLERİ VE ÇÖZÜMLERİ 24
EKRANDA BELİREN ALARMLAR....25
TEKNİK MENÜ T291 - T391 26
ÖNERİLEN YEDEK PARÇALAR....27

GÜVENLİKLE İLGİLİ BİLGİLER

Güvenlik kuralları

! TEHLİKE

Makineyi çalıştırmadan kullanmadan, olağan bakım işlemlerini gerçekleştirmeden makine üzerinde herhangi diğer bir müdahale yapmadan önce bu "Kullanım Kılavuzunu" dikkatle okuyun.

! UYARI

Bu Kılavuzdaki tüm talimatlara (özellikle "Tehlike!" ve "Uyarı!" işaretli olanlara) titizlikle uyun. Ayrıca makineye yapıştırılmış güvenlik etiketlerine de uyun ("Güvenlik sembolleri" bölümüne bakın. Üretici, talimatlara uyulmamasından kaynaklanan ve kişilerin yaralanmasına veya çevredeki varlıkların zarar görmesine yol açan sonuçlardan sorumlu değildir.

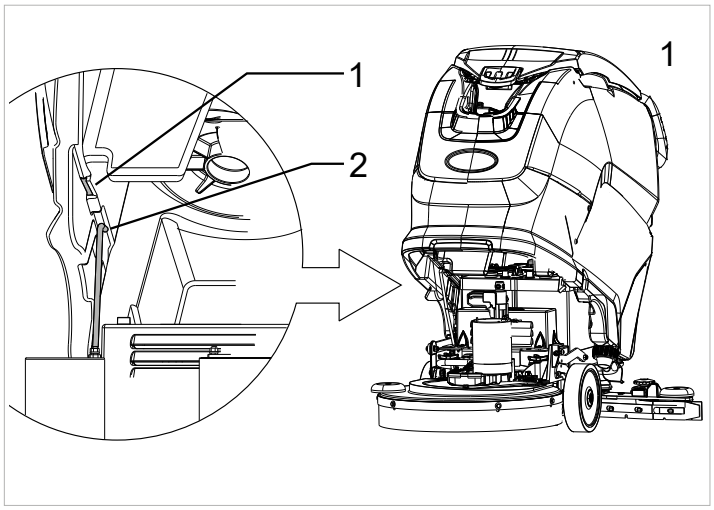

- ► Makine sadece bir kişi tarafından idare edilmelidir.
- ► Makine yalnızca kullanım konusunda eğitim almış ve kullanım becerisini göstererek yetki verilmiş kişiler tarafından kullanılabilir.
- ► Makinenin yetişkin olmayanlar tarafından kullanılması yasaktır.
- ► Başta çocuklar olmak üzere, çalıştığınız ortamda bulunan kişilere dikkat edin.
- ► Makine ile oynamadıklarından emin olmak için çocuklar gözetim altında tutulmalıdır.
- ► Makine, güvenliklerinden sorumlu ve makinenin kullanımı konusunda bilgi sahibi olan bir kişi gözetiminde olmadığı sürece, yetersiz fiziksel, duyusal veya zihinsel kapasiteye sahip kişiler (çocuklar dahil) ya da gereken deneyim ve bilgiye sahip olmayan kişiler tarafından kullanılmak üzere tasarlanmamıştır.

- ► Makine açıkça belirtilen amaçlar dışında kullanılmamalıdır.
- ► Makinenin kullanılacağı bina tipine dikkat edin (ör. ilaç ve kimya endüstrisi, hastaneler vb.) ve ilgili güvenlik düzenlemeleri ve kurallarına kesinlikle uyulduğundan emin olun.
- ► Bu makine oteller, okullar, hastaneler, fabrikalar, mağazalar ve ofisler gibi ticari amaçlı yerlerde kullanılmak için tasarlanmıştır.
- ► Makine yalnızca iç mekanda kullanıma uygundur.
- ► Uyarı: Makine yalnızca kapalı ortamlarda muhafaza edilmelidir.
- ► Makinenin kullanımı için öngörülen çalışma ortamı sıcaklığı +4°C ile +40°C arasındadır; makine kullanılmadığı dönemlerde +0°C ile +50°C arasında sıcaklıktaki ortamlarda depolanabilir.
- ► Makine için herhangi bir çalışma koşulunda öngörülen göreceli nem seviyesi %30 ile %95 arasındadır.
- ► Makine maksimum 2000 m yüksekliğe kadar çalışabilir.

- ► Alttaki bölmeye erişmek için depoyu kaldırırken, önce içindekileri boşaltın, ardından deponun yanlışlıkla kapanmasını önlemek için güvenlik braketini (2, Şek.1) yuvasına (1, Şek.1) yerleştirin.

! TEHLİKE

Potansiyel ezilme riskinden kaçınmak için depoları kaldırırken/indirirken dikkatli olun. Sıkıştırma noktalarına dikkat edin.

- ► Makineyi kesinlikle yanıcı veya patlayıcı sıvıları (ör. benzin, petrol, yakıt, vb.), asitleri ve çözücüleri (ör. boya çözücüler, aseton,vb.) toplamak için kullanmayın.
- ► Makineyi aydınlatmanın yeterli olmadığı yerlerde, patlayıcı maddelerin olduğu ortamlarda, halka açık sokaklarda, sağlık için tehlikeli çöplerin (tozlar, gazlar, vb.) olduğu yerlerde ve uygun olmayan ortamlarda kullanmayın.
- ► Kesinlikle yanan veya akkor halinde olan nesneler toplamayın.
- ► Makineyi, veri plakasında belirtilenden daha dik eğimdeki veya meyildeki yüzeylerde kullanmayın.
- ► UYARI: Makineyi, veri plakasında belirtilenden daha dik eğimdeki veya meyildeki yüzeylerde çalıştırmayın.
- ► Makineyi hafif eğimlerde kullanırken, eğim boyunca enine hareket etmeyin, makineyi eğim yönüne paralel bir çizgide tutun, dikkatli bir biçimde U dönüşü yapmadan manevra yapın.
- ► Makineyi kesinlikle eğim üzerinde park etmeyin.
- ► Makineyi kesinlikle motorlar çalışırken bırakmayın. Ayrılmadan önce motorları kapatın, kazara hareket edemeyeceğinden emin olun, makinenin elektrik bağlantısını kesin ve elektronik anahtarı soketinden çıkarın.
- ► Makineyi kesinlikle kişileri, eşyaları taşımak veya nesneleri çekmek için kullanmayın.
- ► Makineyi zincir veya halatla çekmeyin.
- ► Ne ağırlıkta ve sebeple olursa olsun, makinenin üzerine kesinlikle herhangi bir şey yaslamayın.
- ► Hava girişini ve havalandırma deliklerini asla engellemeyin.
- ► Güvenlik aygıtlarını çıkarmayın, değişiklik yapmayın ve baypas etmeyin.
- ► Çok sayıda tatsız olay, kişisel eşyaların ciddi kazalara neden olabileceğini göstermiştir. Çalışmaya başlamadan önce takı, saat, kravat gibi kişisel eşyalarınızı çıkarın.
- ► Operatör daima Kişisel Koruma Araçları kullanılmalıdır: koruyucu önlük veya iş tulumu, kaymayan su geçirmez ayakkabılar, kauçuk eldiven, koruyucu gözlük ve kulaklık, solunum yollarının korunması için maske.
- ► Yer temizleme ürünlerini kullanırken şişe üzerindeki etiketlerinde yazan talimat ve uyarılara uyun.
- ► Tehlikeli reaksiyonlar, buharlar, ısı vb. üretebilecek deterjan kullanmayın.
- ► Ellerinizi hareket halindeki parçaların arasına koymayın.
- ► Makineyi kesinlikle basınçlı su ile yıkamayın.

- ► Makinenin ürün plakası üzerinde belirtilen elektrik özelliklerinin (gerilim, frekans, nominal güç) elektrik şebekesi özellikleri ile uyumlu olduğundan emin olun.
- ► Akü şarj cihazı için kullanılan prizin uygun bir topraklama sistemine bağlı olduğundan ve termal manyetik ve kaçak akım kesicilerle korunduğundan emin olun Bir arıza veya arıza duru-

munda, toprak bağlantısı elektrik akımı için en az dirençli yolu sağlayarak elektrik çarpması riskini azaltır.

- ► Akü şarj cihazı, güç kablosunu düzenli olarak kontrol edin. Hasar durumunda, kullanmayın ve uzman bir servis merkezi tarafından değiştirilmesini sağlayın.
- ► Akü şarj cihazı, makine üzerinde bakım çalışması yapmak için her iki güç kaynağının (hem AC hem de DC) bağlantısını kesin.
- ► Aküyü şarj ederken sadece üretici tarafından temin edilen şarj cihazını kullanın. "Aküler" bölümüne bakın.
- ► Güçlü manyetik alanların olması durumunda, kumandalı elektronikler üzerindeki olası etkilerini değerlendirin.
- ► Akü üreticisinin talimatlarına ve yürürlükteki kanunlara uyulması şarttır.
- ► Aküler, yüzeydeki sızıntıları önlemek için daima temiz ve kuru tutulmalıdır.
- ► Aküleri metal tozları gibi katışıklardan koruyun.
- ► Kısa devre ve patlamaya neden olabileceği için akülere aletlerinizi yaslamayın.
- ► Sadece üretici tarafından temin edilen aküleri kullanın. Başka çeşit aküler patlayabilir, yaralanmalara veya maddi hasarlara yol açabilir. Makineye takılabilecek akülerin listesi "Aküler" bölümünde verilmiştir.
- ► İçindeki hücreye/hücrelere su veya asit eklemek için akü kapağını çıkarmaya çalışmayın.
- ► Cihaz hizmet dışı bırakılacaksa, akünün çıkarılmasına dikkat edin ve mevcut çevresel hijyen yönetmeliklerine uygun olarak ayrıştırılmış bir toplama tesisine gönderildiğinden emin olun.
- ► Arıza ve/veya hatalı çalışma durumunda makineyi hemen kapatın(akülerden/şebeke gücünden keserek) ve hiçbir şekilde kurcalamayın. Üretici tarafından onaylanmış bir servis merkezine başvurun.
- ► Tüm bakım işlemleri, yeterli aydınlatmaya sahip alanlarda ve sadece makinenin elektrik bağlantısı kesildikten sonra gerçekleşmelidir.
- ► Kullanıcı tarafından gerçekleştirilebilecek temizlik ve bakım işlemleri, gözetim altında olmadıkça çocuklar tarafından yürütülmemelidir.
- ► Makinenin güvenli ve sorunsuz bir şekilde çalışmasını garanti etmek için yalnızca Üretici tarafından temin edilen orijinal aksesuarlar ve yedek parçalar kullanın.
- ► Başka makinelerden veya donanımlardan çıkarılan parçaları yedek parça olarak kullanmayın.

Makine, ürün plakasında görülen üretim tarihinden itibaren on yıl boyunca hizmet vermek için tasarlanmış ve üretilmiştir. Makine, kullanılmamış olsa dahi, bu sürenin bitiminde kullanıldığı yerde yürürlükte olan kanunlara ve yönetmeliklere uygun olarak elden çıkarılmalıdır. Makine elden çıkarılmadan önce elektrik bağlantısı kesilmelidir, içindeki çöpler boşaltılmalıdır ve temizlenmelidir.

Bu makine, Atık Elektrikli ve Elektronik Ekipman (WEEE) olarak sınıflandırılır ve yürürlükteki çevre koruma yönetmelikleri (2002/96/EC WEEE) gerekliliklerine tabidir.

Mevcut yasal ve düzenleyici standartlara uygun olarak normal atıklardan ayrı olarak bertaraf edilmelidir.

Ayrıca, makineniz özellikle çocuklar için tehlike oluşturabilecek parçalarının güvenli hale getirilmesi önerilmektedir.

Alternatif olarak, makine kapsamlı bir revizyondan geçmek üzere Üreticiye gönderilebilir.

TEKNİK ÖZELLİKLER T291

			T291 55CM PAD ASSIST (İTME)	T291 55CM İTMELİ
Temizleme alanı genişliği		mm	550	550
Fırça genişliği		mm	816	816
Saatte temizleme kapasitesi		m^2 / s	1967	2468
Fırça sayısı		no	1	1
Fırça çapı		mm	550	550
Maksimum fırça basıncı		Kg	18,1	18,1
Fırçanın dönme hızı		g/1°	150	150
Fırça motor gücü		W	400	400
Çekiş motoru gücü		W	/	200
Vakum motoru gücü		W	480	480
Ortalama çalışma koşullarında makinenin gücü (P_M)		W	768	1008
Maksimum hız		Km/h	3,5	5,5
Deterjan çözeltisi deposu		l	50	50
Kirli su deposu		l	50	50
Ön tekerlek çapı		mm	200	200
Arka tekerlek çapı		mm	80	80
Maksimum eğim		%	2	2
Brüt Ağırlık (GVW)		Kg	227	234
Aküsüz taşınan ağırlık		Kg	81	89
Akülü taşınan ağırlık		Kg	169	177
Akü sayısı		no	1	1
Makine gerilimi V_M		V	24	24
Tek akü kapasitesi “BAT.LiFePO4 24V90Ah INVENTUS S24V90TRX” kod BAAC00214	Dahili şarj cihazlı model	Ah	90	90
Besleme gerilimi (akü şarjı)		V	27,8 dc	27,8 dc
Maksimum akım (akü şarjı)		A	40	40
Tek akü kapasitesi “BAT.LiFePO4 24V50Ah EXIDE LTB24050 P” kod BAAC00216	Dahili şarj cihazlı model	Ah	50	50
Besleme gerilimi (akü şarjı)		V	27,8 dc	27,8 dc
Maksimum akım (akü şarjı)		A	25	25
Şebeke besleme gerilimi	Yerleşik şarj cihazlı model	V	100-240V ac 50-60Hz	100-240V ac 50-60Hz
Maksimum akım (amper) I		A	4,5	4,5
Makinenin boyutları		mm	X=1327 Y=1033 Z=563	
Akü bölmesi boyutları (uzunluk, genişlik, yükseklik)		mm	360 x 344 x 300	
Ambalaj boyutları (uzunluk, genişlik, yükseklik)		mm	1365 x 695 x 1146	
Ses basıncı - Ek DD (Akustik gürültü emisyonu) EN 60335-2-72: 2012		LpA (dBA)	69,5	69,5
Ölçümdeki belirsizlik		K (dBA)	3	3
Titreşim seviyesi (el) (IEC 60335-2-72)		ahv m/sn^2	≤ 2,5	≤ 2,5
Ölçümdeki belirsizlik, k		m/sn^2	/	/
Titreşim seviyesi (vücut) - IEC 60335-2-72		HBV m/sn^2	/	/

Ölçümdeki belirsizlik, k		m/sn²	/	/
Maksimum su ve deterjan sıcaklığı		°C	55	55
IP derecesi		IP	IPX3	IPX3

Brüt ağırlık (GVW): makinenin izin verilen maksimum ağırlığı, kullanıma hazır, artı tüm yardımcı öğeler. Aracın brüt ağırlığına temiz su ile deterjan çözeltisi deposu, kirli su için boş hazne (geri dönüşüm sistemleri için yarıya kadar dolu), boş toz toplama torbaları, nominal kapasitesine kadar doldurulmuş çöp haznesi, önerilen en büyük aküler, kablolar, borular, deterjanlar, süpürgeler ve fırçalar gibi tüm aksesuarlar dahildir.
Taşınan ağırlık: Makinenin, tercihe bağlı (örneğin sürücü kabini, FOPS (Düşen Nesnelere Karşı Koruma Sistemi), ikinci ve üçüncü yan fırça, ön fırça bağlı olduğunda), temiz su (yıkayıcı veya birleştirilmiş makineler durumunda) ve standart operatör ağırlığı (75 kg) hariç akülerle beraber olan ağırlığıdır.
Veriler önceden haber vermeksizin değiştirilebilir
V, I: şarj / besleme değerleri
V_M , P_M : makine çalışıyorken (tüm işlevler açıkken)

MAKİNENİN BOYUTLARI

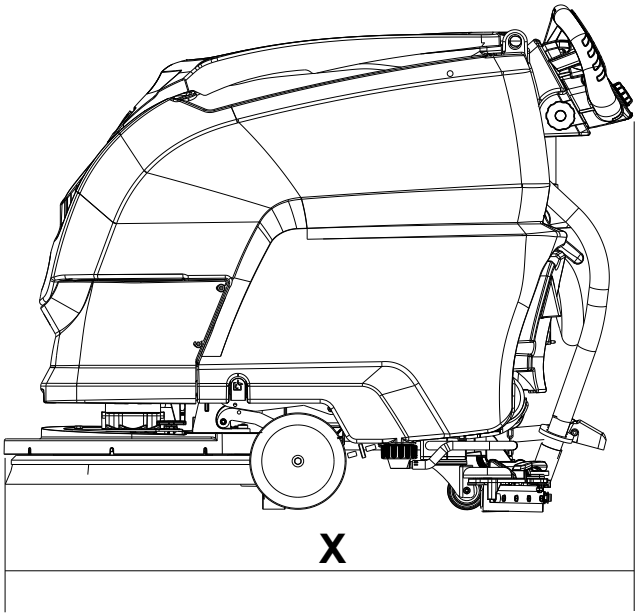

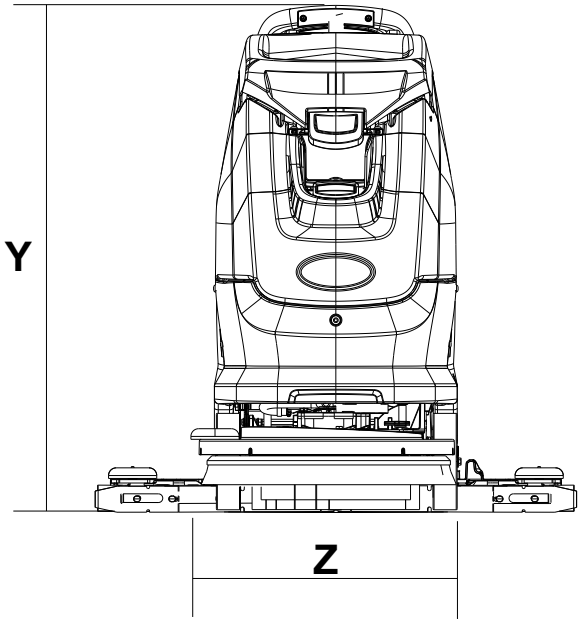

X-Y-Z: “TEKNİK ÖZELLİKLER” tablosuna bakın

GÜVENLİK SEMBOLLERİ

	AŞILABİLEN EĞİM
	OPERATÖR KILAVUZUNU OKUYUN
	SÜREKLİ AKIM SEMBOLÜ
	İZOLASYON SINIFI, BU SINIFLANDIRMA YALNIZCA AKÜ İLE ÇALIŞAN EKİPMAN İÇİN GEÇERLİDİR.

	TOPRAKLAMA NOKTASI.
	HARİCİ AKÜ ŞARJ CİHAZI BAĞLANTI NOKTASI.
	MAKİNEYİ DOĞRUDAN SU PÜSKÜRTEREK VEYA YÜKSEK BASINÇLI SU JETİ İLE YIKAMAYIN.
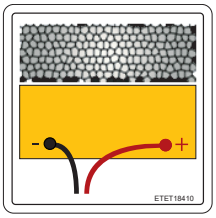	AKÜ BAĞLANTI KABLOSU

GENEL BİLGİLER

Kılavuzun amacı

Bu kılavuz Üretici tarafından hazırlanmıştır ve makinenin [1]tamamlayıcı parçasıdır.

Makinenin hangi amaç için tasarlandığını ve üretildiğini tanımlar ve operatörler[2] için gerekli tüm bilgileri içerir.

Kullanıcılar için gerekli bilgiler içeren bu kılavuzun dışında bakım personeli[3] için gerekli teknik bilgileri içeren diğer yayınlar da hazırlanmıştır.

Sağ ve sol, saat yönü ve ters saat yönü gibi açıklamalar makinenin ileri doğru hareketine yönelik olarak kullanılmaktadır.

Bu kılavuzda yer alan talimatlara sürekli olarak uyulması operatörün ve makinenin güvenliğini garanti eder, düşük maliyetli ve yüksek kaliteli sonuçlar elde edilmesini sağlar ve makinenin daha uzun bir süre kullanılmasına olanak verir. Bu talimatlara uyulmaması operatörün yaralanmasına veya makinenin, zeminin ve çevrenin zarar görmesine neden olabilir.

İlginizi çeken başlıklara daha hızlı ulaşmak için kılavuzun başındaki içerik listesini kontrol ediniz.

Özellikle dikkat etmeniz gereken yerler koyu renk ile yazılmıştır ve burada gösterilen ve tanımlanan semboller ile belirtilmiştir.

! TEHLİKE

Personelin ölümü veya ciddi şekilde yaralanmasına yol açabilecek birtakım sonuçlardan kaçınmak için dikkat edilmesi gerektiğine işaret eder.

! DİKKAT!

Makinenin veya kullanıldığı ortamın zarar görmesine, maddi kayıplara yol açabilecek birtakım sonuçlardan kaçınmak için dikkat edilmesi gerektiğine işaret eder.

! ÖNEMLİ

Çok önemli talimatlar

Üretici, şirketin ürün geliştirme ve güncelleme politikası doğrultusunda önceden bildirmeksizin değişiklikler yapma haklını saklı tutar.

Makineniz bu belgedeki resimlerden farklı olabilir, ancak kılavuzda yer alan bilgilerin ve talimatların doğruluğu ve geçerliliği garanti edilmektedir.

Makinenin tanıtılması

Ürün plakası aşağıdaki bilgileri içerir:

- ► Üretici bilgileri.
- ► Model
- ► Seri numarası.
- ► Üretim yılı.
- ► Güç kaynağı gerilimi (şarj / besleme değeri).
- ► Akım yoğunluğu (şarj değeri).
- ► Brüt ağırlık.
- ► IP koruma sınıfı.
- ► Makinenin gerilimi (ortalama çalışma koşullarında)
- ► Makinenin gücü (ortalama çalışma koşullarında)
- ► Maksimum kabul edilebilir eğim

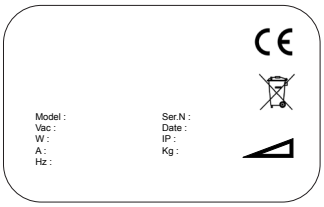

Makine ile birlikte gelen belgeler

- ► Kullanım kılavuzu;
- ► AB uygunluk belgesi.
- ► Akü şarj cihazı operatör kılavuzu.
- ► Duvar Tablosu.
- ► İngiltere Güç kablosu değiştirme talimatları.

1 “Makine” tanımı, bu kılavuzun konusu olan makinenin ticari adı yerine kullanılmaktadır.

2 Makineyi kullanmaktan sorumlu olan, ancak özel teknik beceriler gerektiren bakım işlemlerinden sorumlu olmayan kişilerdir.

3 Teknik deneyim, eğitim ve yürürlükteki kanunlara ve standartlara ilişkin bilgi sahibi olan, makinenin taşınması, kurulumu, çalıştırılması ve bakımını ilgilendiren gerekli tüm işlemleri yapabilen ve risklerin bilincinde olarak önlenmesini sağlayabilen kişilerdir.

TEKNİK BİLGİLER

Genel açıklama

Bu kılavuzda anlatılan makine, kamusal ve endüstriyel alanlarda düz, yatay veya orta düzeyde engebeli, eş dağılımlı ve engellerin olmadığı zeminleri süpürmek, yıkamak ve kurutmak için tasarlanmış olan bir zemin temizleme makinesidir.

Makine, zemin üzerine doğru konsantrasyonda su ve deterjan çözeltisi dağıtır ve daha sonra kirleri temizlemek üzere bu çözelti ile yerleri fırçalar. Makine, geniş ürün seçenekleri arasından doğru deterjan ve fırçalar (veya aşındırıcı diskler) seçildiğinde, çok çeşitli zemin ve kir tiplerine uyum sağlayabilir.

Makineye dahil edilmiş emiş sistemi, kirli su tankında emiş motorunun ürettiği düşük basınç sayesinde yıkamadan sonra zemini kurutur. Depoya bağlı olan silecek, kirli suyun toplanmasına olanak verir.

Anahtar

Makinenin ana parçaları aşağıda gösterilmiştir:

- ► Depo (1, Şek. 2) temiz su ve temizlik ürününün karışımını içerir ve taşır, yıkama sonrası yerden toplanan kirli suyu toplar.
- ► Kontrol paneli (2, Şek. 2).
- ► Disk takımı (3, Şek. 2) temel parçası deterjan çözeltisini yere dağıtan ve kiri temizleyen fırçalar/silindirlerdir;
- ► Silecek grubu (4, Şek. 2) yeri siler ve dağıtılan suyun toplanarak yerin kurutulmasını sağlar.

Tehlike bölgeleri

- ► Kontrol paneli: kısa devre tehlikesi.
- ► Depo grubu: belirli deterjanlar kullanılırken gözlerde, ciltte, mukozada ve solunum yollarında tahriş ve havasızlıktan boğulma (asfeksi) tehlikesi. Ortamdan toplanan kirden (mikroplar ve kimyasal maddeler) kaynaklanan tehlike. Kirli su deposu çözelti deposunun üzerine yerleştirilirken iki depo arasında sıkışma tehlikesi.
- ► Yıkama disk takımı: fırçanın dönmesinden kaynaklanan tehlike.
- ► Ön/arka tekerlekler: tekerlek ve şasi arasında sıkışma tehlikesi.
- ► Motor/Akü bölmesi: akü kutupları arasında kısa devre ve şarj sırasında hidrojen gazı tehlikesi.

Aksesuarlar

- ► Yumuşak ve sert fırçalar.
- ► “Severe Environment” deposu.

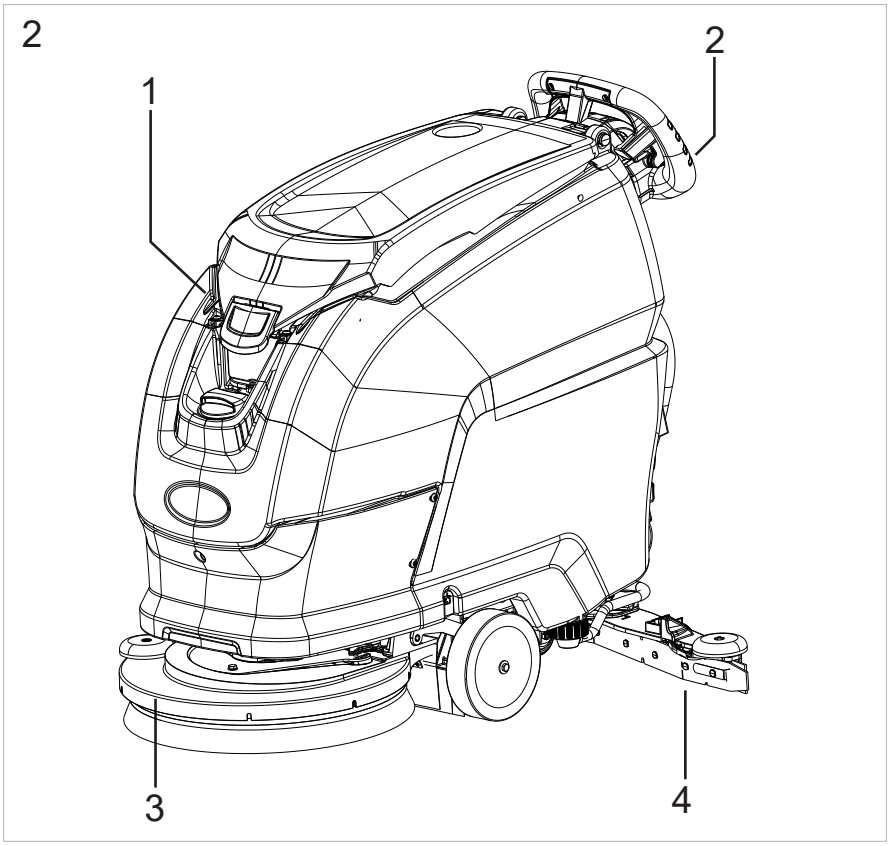

MAKİNENİN TAŞINMASI VE KURULUMU

Paletli makinenin kaldırılması ve taşınması

! DİKKAT!

Tüm kaldırma işlemlerinde, ambalajlı makinenin kazayla devrilmesini veya düşmesini önlemek için sağlam bir şekilde tutulduğundan emin olun.

Makine, yeterli aydınlatmaya sahip alanlarda araçlara yüklenmeli/araçlardan indirilmelidir.

Makine, Üretici tarafından ahşap palet üzerinde paketlenmiştir. Uygun ekipman kullanılarak taşıma aracına yüklenmelidir (bkz AB Yönergesi 2006/42/EEC ve sonraki değişiklikler ve/veya ekler). Hedefe ulaştığında benzer araçlarla boşaltılmalıdır.
Makinanın paletli gövdesi sadece forklift yardımı ile kaldırılabilir. Yaralanmaları, çevreye verilecek zararları ve devrilmeleri önlemek için dikkatli olun.

Teslimatta Kontrol

Taşıyıcı makineyi teslim ettiğinde, ambalajın ve makinenin sağlam ve hasar görmemiş olduğunu kontrol edin. Eğer makine hasarlı ise, taşıyıcının da bunun farkına varmasını sağlayın ve malı kabul etmeden önce hasar için yazılı olarak tazminat talebinde bulunun.

Ambalajın açılması

! DİKKAT!

Operatör, olası kaza riskini en aza indirgemek için ambalajın açılması sırasında gerekli kişisel koruma araçları (eldiven, gözlük vb.) kullanmalıdır.

Makineyi ambalajından çıkarırken aşağıdaki adımları izleyin:

- ► Plastik bantları makas veya başka bir kesici aletle kesip çıkarın;
- ► Mukavva ambalajı çıkarın;
- ► Akü bölmesindeki paketi çıkarın ve içindekileri kontrol edin: kullanım ve bakım kılavuzu, akü şarj cihazı operatör kılavuzu; hızlı kılavuz; makinede akü türünü ayarlama talimatı; akü şarj cihazını ayarlama talimatı; uygunluk beyanı,
  akü köprüleri ve terminalleri;
  1 akü şarj cihazı konnektörü;
  2 elektronik anahtar;
- ► Ön tekerlekleri ve makine şasisini palete sabitleyen braketleri çıkarın. **Çerçeveyi palet üzerine sabitleyen metal braketi çıkarmak için vidayı sökün, depoyu geriye doğru kaldırın ve döndürün, ardından açma devam edin.**
- ► Eğimli bir yüzey kullanarak makineyi paletten geriye doğru iterek indirin. Makine kaldırılmamalıdır.
- ► Fırçaları ambalajlarından çıkarın.
- ► Güvenlik kurallarına özen göstererk makinenin dış yüzeyini temizleyin.

Makine ambalajından çıkarıldıktan sonra aküleri takmaya devam edin (bkz. "**Aküler: kurulum ve bağlantı**" bölümüne bakın).

Makinenin yeri değiştirilmesi veya tamir merkezine gönderilmesi gerektiğinde, makineyi korumak amacıyla ambalaj içeriği tekrar kullanabileceğinden saklanabilir.
Ambalaj muhafaza edilmeyecekse, bu malzemeler yürürlükteki kanunlara ve yönetmeliklere göre imha edilmelidir.

Akü şarj cihazının seçilmesi

! UYARI

Şarj ederken sadece üretici tarafından temin edilen şarj cihazını kullanın. "Aküler" bölümüne bakın.

Aküler

! TEHLİKE

Sadece üretici tarafından temin edilen aküleri kullanın. Başka çeşit aküler patlayabilir, yaralanmalara veya maddi hasarlara yol açabilir.

! UYARI

Yeniden şarj edilmeyen akü KULLANMAYIN

! UYARI

Makineye takılabilecek akülerin ve kullanılacak ilgili şarj cihazının bir listesi aşağıdaki tabloda gösterilmektedir.

LİTYUM akülerin kurşun asit akülere göre bir avantajı da şarj döngülerinde çok daha az hassas olmalarıdır. Bu akülerin ömrü "kapasite kullanım döngüleri" ile ölçülür; bu da ömür beklentisi üzerinde herhangi bir olumsuz etki olmaksızın kısmen şarj ve deşarj edilebilecekleri anlamına gelir.
LİTYUM aküler diğerlerine göre daha uzun ömürlüdür ve onları aşırı yükten, aşırı deşarjdan ve aşırı sıcaklıklardan koruyan bir akü yönetim sistemi (BMS) sayesinde dış etkenlere karşı daha az hassastır.

INVENTUS AKÜ kod BAAC00214 - BAT.LiFe-PO4 24V90Ah INVENTUS S24V90TRX	yerleşik akü şarj cihazı: kod BACA00303 - C.B.C-BHD1-XR-P-24-13 CT51 CE LI-INVENTUS
	harici akü şarj cihazı: BACA00317 - C.B.CBHF2-XP-M 24V40A CE+UL+CEC LI-INV.
EXIDE AKÜ: kod BAAC00216- BAT.LiFePO4 24V50Ah EXIDE LTB24050 P	yerleşik akü şarj cihazı: kod BACA00316 - C.B.C-BHD1-XR-P-24-13 CT51 CE LI-EXIDE
	harici akü şarj cihazı: kod BACA0318 - C.B.C-BHF2-XP-M 24V40A CE+UL+-CEC LI-EXIDE

Makinede akü türünü ayarlama

! UYARI

Makine akü takılı olarak gönderildiğinde, ayarlar fabrika tarafından önceden ayarlanmıştır.

Makine çalışmaya hazırdır.

! UYARI

Makinelerin aküsüz sevk edildiği durumlarda, makine fabrika ayarlarında varsayılan olarak LİTYUM akülere göre ayarlanmıştır. Seçilen akü tipine bağlı olarak (WET - GEL/AGM - LİTYUM), makinenin akü parametreleri fabrika ayarından farklıysa güncellenmelidir.

! UYARI

Takılı akü türünün mantık ayarlarını yapmak için aşağıdaki talimatları izleyin.

bkz. "Technical menu" bölümü

Akü şarj cihazı ayarları

! UYARI

Akü veya akü şarj cihazı olmadan gönderilen makineler için, doğru akü ve akü şarj cihazını seçmek üzere "Aküler" bölümüne bakın.

! UYARI

Makine akü takılı ve akü şarj cihazı ile birlikte gönderildiğinde, akü şarj cihazının ayarları fabrika tarafından önceden ayarlanmıştır. Makine çalışmaya hazırdır.

! UYARI

Makine aküsüz ancak bir akü şarj cihazı ile donatılmış olarak gönderildiğinde, akü şarj cihazı varsayılan yapılandırma olarak INVENTUS marka LITHIUM aküler için fabrikada ayarlanır.

Farklı tipte bir akü takılmak isteniyorsa, akü şarj cihazı ayarı değiştirilmelidir, bu durumda TENNANT onaylı bir servis teknisyenine başvurulmalıdır.

Bu talimatlara uyulmaması aküde hasara neden olabilir. Seçilen akü tipine bağlı olarak (WET - GEL/AGM veya LITHIUM), makinenin akü parametreleri fabrika ayarından farklıysa güncellenmelidir. Göstergeler için"Teknik Menü" bölümüne bakın.

Aküler: kurulum ve bağlantı

! UYARI

Akünün takılması ve bağlanması / çıkarılması, TENNANT onaylı bir teknisyen (bundan böyle uzman teknisyen olarak anılacaktır) tarafından gerçekleştirilmelidir

! TEHLİKE

Uzman teknisyen, akünün takılması veya herhangi bir akü bakım işlemi sırasında, kaza riskini en aza indirgemek için gerekli Kişisel Koruma Araçları (eldiven, göz koruyucu, iş tulumu vb.) kullanmalıdır. Açık alevlerden uzak durun, akü kutuplarını kısa devre yaptırmaktan kaçının, kıvılcım oluşturmayın ve sigara içmeyin.

! TEHLİKE

Aküyü takıp bağlantısını yapmadan önce elektronik anahtarı kontrol panelinden çıkarın.

"+" işareti olan bağlantı parçalarını artı kutuplara taktığınızı mutlaka kontrol edin. Akülerin şarjını kıvılcım ile kontrol etmeyin.

Akü kısa devre yapması durumunda patlama riski olduğunu göz önünde bulundurarak, aşağıda verilen talimatları aynen anlatıldığı gibi uygulayın.

! TEHLİKE

Sadece akü montajı/değişimi için izin verilen depo açma kablosu üzerindeki vida halkasını serbest bırakmadan önce, makinenin tamamen yatay bir yüzeyde durduğundan emin olun.

Yukarıda açıklanan işlemleri tamamladıktan sonra, vida halkasını siyah okla gösterilen göze 'a bağlayın (bkz. aşağıdaki şekil) ve daha sonra manuel olarak açılamayacağından emin olmak için karabinanın vidasını altıgen anahtarla sabitleyin.

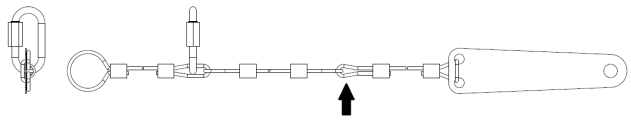

- ► Depoyu geriye doğru yatırın, ardından aküleri aşağıda gösterildiği gibi konumlandırarak bölmeye yerleştirin.
- ► Kablo terminallerini akü kutuplarına bağlayın, terminalleri kutuplara sıkıca bağlayın, ardından üstünü vazelin ile kaplayın.
- ► Depoyu tekrar çalışma konumuna doğru kapatın.
- ► Makineyi aşağıda yer alan talimatlara uygun şekilde kullanın.

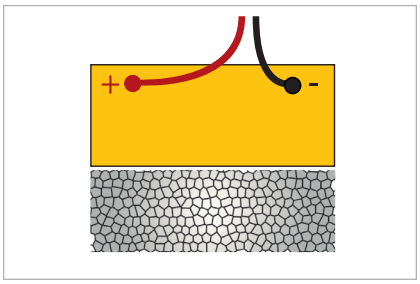

Aküler: çıkarma

! UYARI

Akünün takılması ve bağlanması / çıkarılması, TENNANT onaylı bir teknisyen (bundan böyle uzman teknisyen olarak anılacaktır) tarafından gerçekleştirilmelidir

! TEHLİKE

Uzman teknisyen, akünün takılması veya herhangi bir akü bakım işlemi sırasında, kaza riskini en aza indirgemek için gerekli Kişisel Koruma Araçları (eldiven, göz koruyucu, iş tulumu vb.) kullanmalıdır. Açık alevlerden uzak durun, akü kutuplarını kısa devre yaptırmaktan kaçının, kıvılcım oluşturmayın ve sigara içmeyin.

! TEHLİKE

Sadece akü montajı/değişimi için izin verilen depo açma kablosu üzerindeki vida halkasını serbest bırakmadan önce, makinenin tamamen yatay bir yüzeyde durduğundan emin olun.

Yukarıda açıklanan işlemleri tamamladıktan sonra, vida halkasını siyah okla gösterilen göze 'a bağlayın (bkz. aşağıdaki şekil) ve daha sonra manuel olarak açılamayacağından emin olmak için karabinanın vidasını altıgen anahtarla sabitleyin.

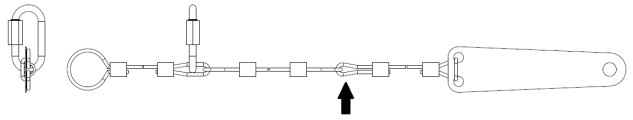

! UYARI

Aküleri çıkarırken akü şarj cihazının prizden çıkarılmış olduğuna emin olun

- ► Akü kablolarının terminallerini akü kutuplarından ayırın.
- ► Eğer kullanılıyorsa, aküyü makine tabanına sabitleyen donanımı çıkarın.
- ► Uygun taşıma ekipmanları kullanarak aküyü akü bölmesinden çıkarın.

Sileceğin takılması ve ayarlanması

Kolu kullanarak sileceği indirin (1, Şek. 3.)

İki silecek kelepçe düğmesini (3, Şek. 3.) sökün, sileceği destek üzerindeki yuvalara yerleştirin (2, Şek. 3), ardından iki düğmeyi (3, Şek. 3) tekrar sıkın ve vakum hortumunu (4, Şek. 3) sileceğe takın.

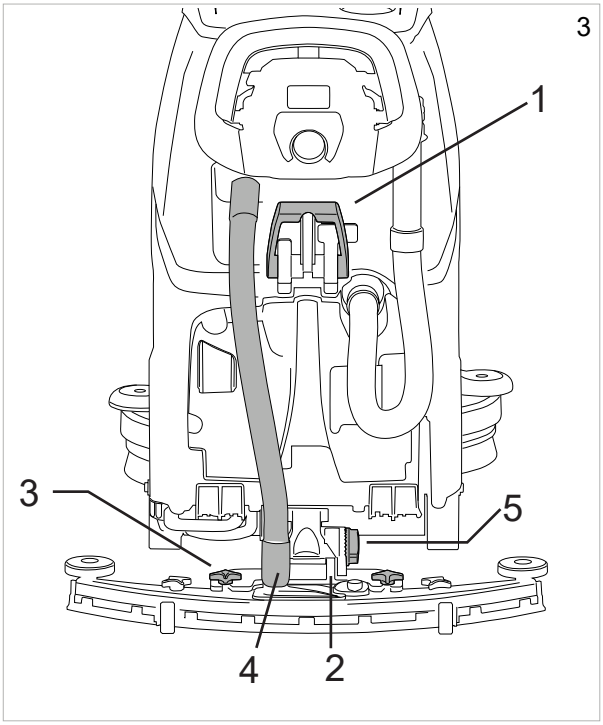

Sileceğin ayarlanması

Silecek bıçakları, yerdeki su ve deterjanı sıyırır ve mükemmel bir kurutma ortamı hazırlar. Zaman içinde ve sürekli silme işlemi yapıldığında, bıçağın zeminle temas eden kenarı aşınıp çatlar, bu da kurutma verimliliğini azaltır, sonunda yeni bıçak gerekir. Silecek bıçağının aşınma durumu sık sık kontrol edilmelidir.

Mükemmel bir kurutma için silecek, şekilde gösterildiği gibi, arka bıçak kenarının işlem sırasında zemin boyunca her noktada yaklaşık 45° dönebileceği şekilde ayarlanmalıdır. Bıçakların açısı, topuzu çevirerek ayarlanabilir. (5, Şek. 3).

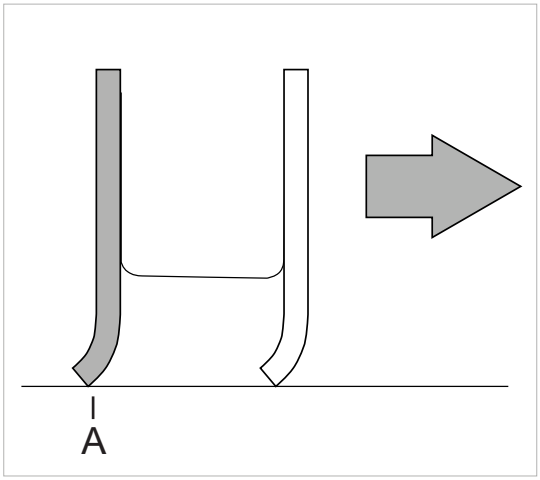

Fırçaların takılması

Otomatik fırça takımı, "Çekişsiz" model (Şek. 4)**:**
başlık kaldırma pedalını aşağı ve sonra sola iterek makine başlığını kaldırın; fonksiyon seçiciyi kullanarak Fırça kontrolünü seçin ve fırçayı başlıkla ortalayarak makinenin önünde yere koyun. Başlık kaldırma pedalını aşağı ve ardından sağa iterek başlığı indirin ve fırça otomatik olarak flanş göbeğine oturana kadar tahrik kolunu tekrar tekrar çalıştırın. İşlem başarılı olmazsa, kola tekrar basarak ve merkezleme prosedürünü tekrarlayarak işlemi tekrarlayın. Aşındırıcı/mikrofiber disklerin kullanımı: aşındırıcı/mikrofiber diski ped tahrik kartına takın ve fırçayı fırça kurutucuya takmak için açıklanan işlemleri gerçekleştirin.

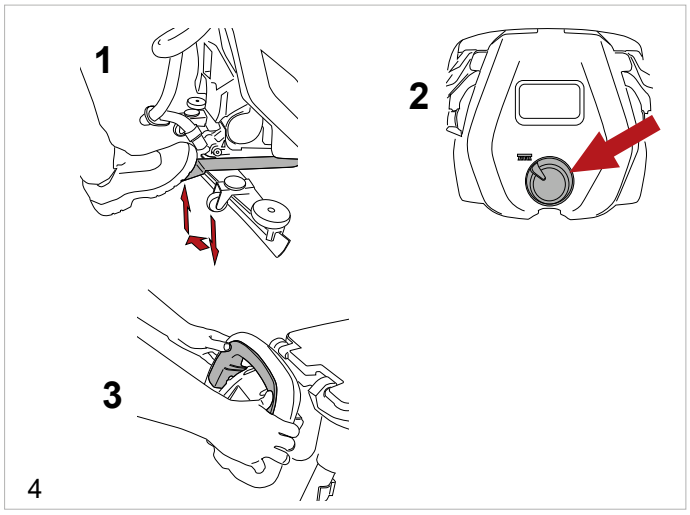

Otomatik fırça takımı, "Elektrikli Çekişli" model (Şek. 5)**:**
Başlık kaldırma pedalına basarak ve sola doğru hareket ettirerek makinenin başlığını kaldırın; fırçayı makinenin önünde yere koyun ve başlıkla hizalayın. Başlık kaldırma pedalına basarak ve sağa doğru hareket ettirerek başlığı indirin; seçiciyi "OFF" konumuna getirin, "SET" düğmesine bir kez basın, ardından "+" düğmesine basın ve makine bağlantı işlemini gerçekleştirecektir. Aşındırıcı/mikrofiber disklerin kullanımı: aşındırıcı/mikrofiber diski ped tahrik kartına takın ve fırçayı fırça kurutucuya takmak için açıklanan işlemleri gerçekleştirin.

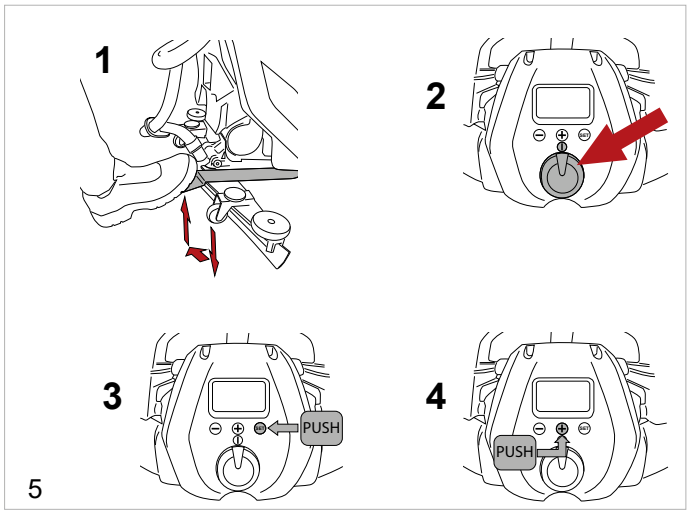

Otomatik fırça çıkarma (Şek. 6)**:** Başlık kaldırma pedalına basarak ve sola doğru hareket ettirerek başlığı indirin; seçiciyi "OFF" konumuna getirin, "SET" düğmesine bir kez basın, ardından "-" düğmesine basın ve makine çıkarma işlemini gerçekleştirecektir.

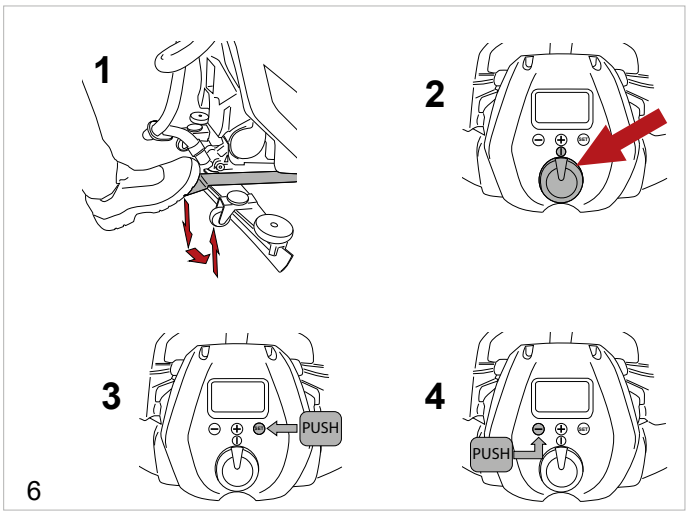

Makinenin kaldırılması ve taşınması

! DİKKAT!

Aşağıda açıklanan tüm adımlar, yeterli aydınlatmaya sahip bir alanda ve duruma en uygun güvenlik önlemleri alınarak gerçekleştirilmelidir.

Operatör güvenlik için daima kişisel koruma araçları kullanılmalıdır.
Makineyi, taşıma aracına yüklerken aşağıdaki adımları izleyin:

- ► Depoları boşaltın.
- ► Aküleri çıkarın.
- ► Eğimli bir yüzey kullanarak makineyi paletin üzerine doğru itin, ön tekerlekleri ve şasiyi temin edilen braketlerl ile sabitleyin. Makine kaldırılmamalıdır.
- ► Paleti bir forklift aracılığı ile kaldırın ve taşıma aracına yükleyin.
- ► Makineyi palete ve makinenin kendine bağlı halatlar ile taşıma aracına sıkıca bağlayın.

Hızlı başlık değişimi

Yıkama başlığını değiştirmek için şu adımları izleyin:
Başlığın çıkarılması:

- ► Bağlığı indirin.
- ► Gösterilen konektörü (1, Şek. 5) çıkararak ve motorların konektörünü ayırarak kafayı elektriksel olarak makine kablolarından ayırın.
- ► Kancayı açın (2,-Şek. 7).
- ► İki düğmeyi sökün (3,-Şek. 7).
- ► Başlığı çıkarın.

Başlığı takma:

- ► Yukarıdaki işlemleri tersten gerçekleştirin.

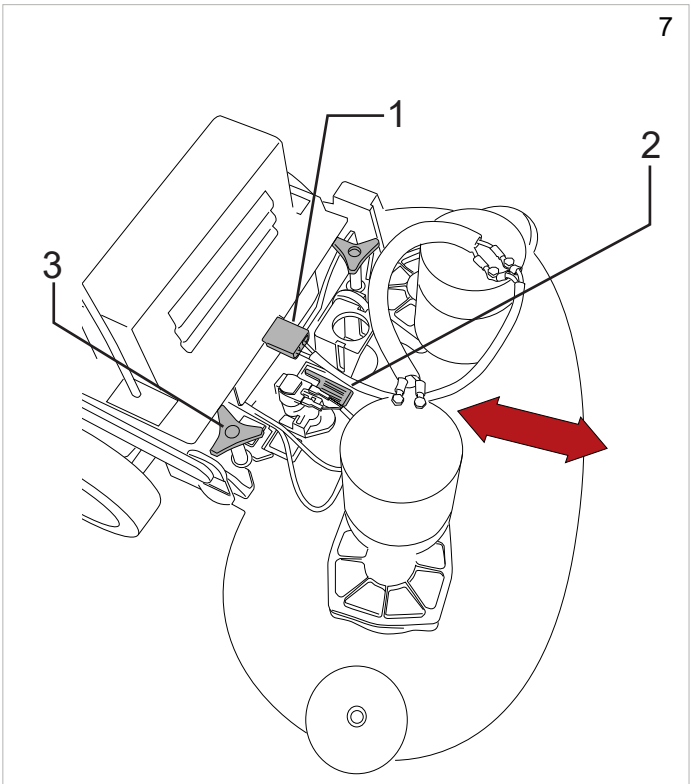

Su/deterjan deposunun doldurulması

! DİKKAT!

"Severe Environment" cihazı kullanılırken, su/deterjan tankı +4 °C / 39,2 °F ile 55 °C / 131 °F arasındaki bir sıcaklıkta SADECE SU ile doldurulmalıdır.

Depoya deterjan solüsyonu KOYMAYIN.

! DİKKAT!

ec-H2O NanoClean cihazını kullanılırken, su/deterjan tankı +4 °C / 39,2 °F ile 21 °C / 70 °F arasındaki bir sıcaklıkta SADECE SU ile doldurulmalıdır.

Depoya deterjan solüsyonu KOYMAYIN.

! TEHLİKE

Yanıcı sıvılar, patlama veya yangına neden olabilir. Depoya yanıcı sıvılar koymayın.

! DİKKAT!

Depoyu +4 °C/ 39,2 °F ile 55 °C/ 131 °F arasında bir sıcaklıkta deterjanla doldurun.

! DİKKAT!

Makine, üretici tarafından temin edilen veya önerilen deterjanlarla kullanıma uygun şekilde tasarlanmıştır. Başka deterjanların veya kimyasalların kullanımı cihazın güvenliğini etkileyebilir.

! DİKKAT!

Seçilen deterjan, ürün ambalajında belirtilen talimatlara uygun olarak mantıklı bir şekilde kullanılmalıdır.

! DİKKAT!

Önerilen ürün yelpazesinden elinizdeki fırçalama için en uygun olan deterjanı seçin ve ve ambalajın veya kataloğun üzerindeki talimatlara göre su ile seyreltin.

Depoyu doldurma işlemine başlamadan önce kapağı (2, Şek. 8) sökün ve hortum (1, Şek.8) üzerindeki musluğu (3, Şek. 8) açın. Bu adımlar esnasında havanın hortumdan/depodan çıkması sağlanır ve doldurma işlemi sırasında, depodaki su/deterjan seviyesini doğrudan açıkta kalan hortumdan incelenmesini olanak tanır. Depoyu uygun şekilde doldurun (Şek.9). Makine, deponun içindeki deterjanı seyreltmek için kullanılabilen dereceli bir kapak donanımına sahiptir. Depo boşsa, ekranda ilgili alarm mesajı görüntülenecektir - — **"Ekran Alarmları "**;bölümüne bakın; çalışmaya devam etmek için fonksiyon seçici KAPALI (hataları sıfırla) konumuna getirilmelidir. Doldurma işlemi tamamlandığında, musluğu (3, Şek. 8) kapatın ve başlığı (2, Şek. 8) tekrar sıkın.

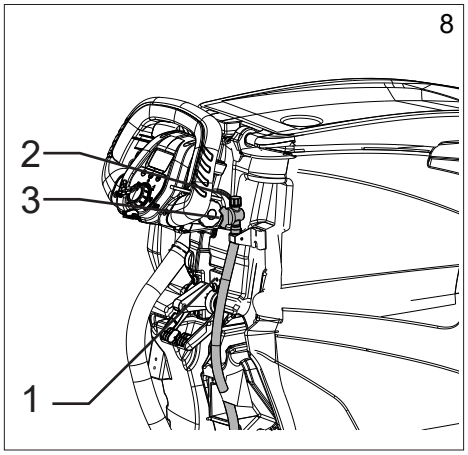

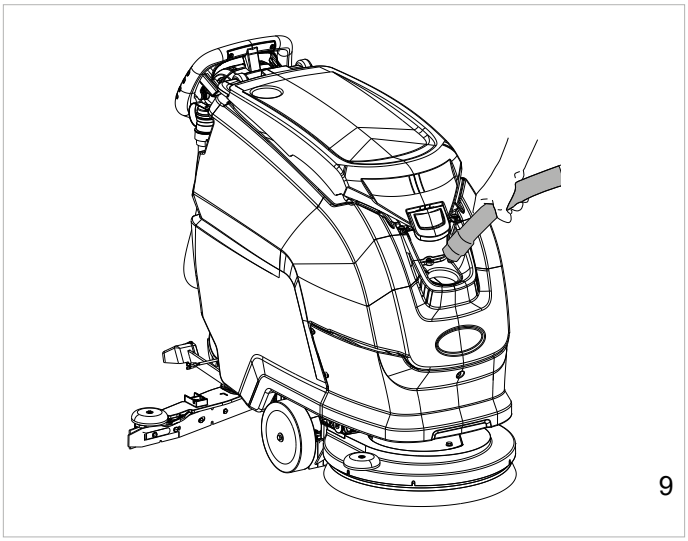

Severe Environment

! TEHLİKE

Yanıcı sıvılar, patlama veya yangına neden olabilir. Yanıcı sıvılar kullanmayın.

! DİKKAT!

Makine, üretici tarafından temin edilen veya önerilen deterjanlarla kullanıma uygun şekilde tasarlanmıştır. Başka deterjanların veya kimyasalların kullanımı cihazın güvenliğini etkileyebilir.

! DİKKAT!

"Severe Environment" cihazı kullanılırken, su/deterjan tankı +4 °C / 39,2 °F ile 55 °C / 131 °F arasındaki bir sıcaklıkta SADECE SU ile doldurulmalıdır.

Su/deterjan deposuna deterjan KOYMAYIN.

“Severe Environment” fırçalama sistemi ile deterjan, su/deterjan tankından ayrı olarak kullanılabilir. Sistem herhangi bir zamanda etkinleştirilebilir veya devre dışı bırakılabilir ve deterjanı suyla %0,2 ile %7 arasında bir yüzde hassasiyetinde karıştırabilir (fabrika ayarı %2).
“Severe Environment” tankını uygun bir konsantrasyonda düşük köpüklü deterjanla doldurun (Şek.10).
Not: “Severe Environment” fırçalama sisteminin nasıl çalıştığına dair Kontroller bölümüne bakın, referans: “Fırça” modu (5, Şek. 16), “Otomatik” modu (6, Şek. 16).

! ÖNEMLİ

Seyreltme yüzdesini değiştirmek için "Teknik Menü" bölümüne bakın.

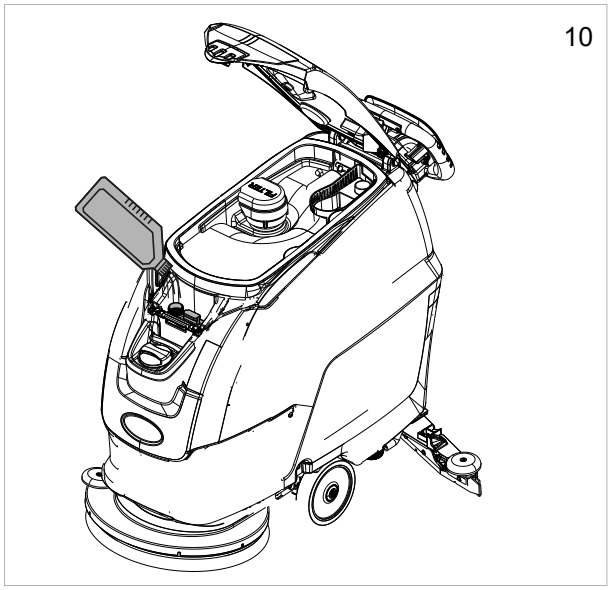

ec-H2O NanoClean

! DİKKAT!

ec-H2O NanoClean cihazını kullanılırken, su/deterjan tankı +4 °C / 39,2 °F ile 21 °C / 70 °F arasındaki bir sıcaklıkta SADECE SU ile doldurulmalıdır.

Su/deterjan deposuna deterjan KOYMAYIN.

! ÖNEMLİ

İlk kez kullanıldığında veya su hazırlama kartuşu değiştirildikten sonra, ec-H2O NanoClean cihazı seçilen debi ayarını 75 dakikaya kadar otomatik olarak göz ardı edecektir.

ec-H2O NanoClean FIRÇALAMA SİSTEMİ.
ec-H2O NanoClean teknolojisi kullanılırken, sade su, elektriksel olarak deterjan çözeltisine dönüştürüldüğü bir modülden geçer.
Kir, elektrikle dönüştürülen su tarafından saldırıya uğrar ve askıda tutularak makinenin zorlanmadan çıkarması mümkün olur.
Kirli su deposunda toplandıktan sonra, dönüştürülen su tekrar normal su haline gelir.
ec-H2O NanoClean sistemi, yüksek konsantrasyonlarda katı ve sıvı yağlar da dahil olmak üzere her türlü kir için uygun değildir. Kirin türüne bağlı olarak, geleneksel kimyasal deterjanlar gerekebilir.

ec-H2O NanoClean çözeltisinin akış hızının ayarlanması

ec-H2O NanoClean ovma sistemini kullanırken çözeltinin akış hızını ayarlamak için cihazı açın (Şek. 11) ve ardından ec-H2O NanoClean modülünde bulunan akış kontrol düğmesine (Şek. 12) basın:

- bir Led: düşük
- iki Led: ortaiki Led: orta (fabrika ayarı),
- üç Led: yüksek

ec-H2O NanoClean modülü, başlık tertibatının üzerinde yer alır.

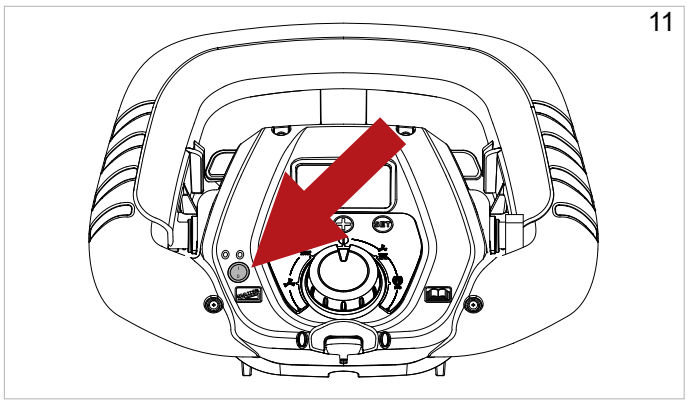

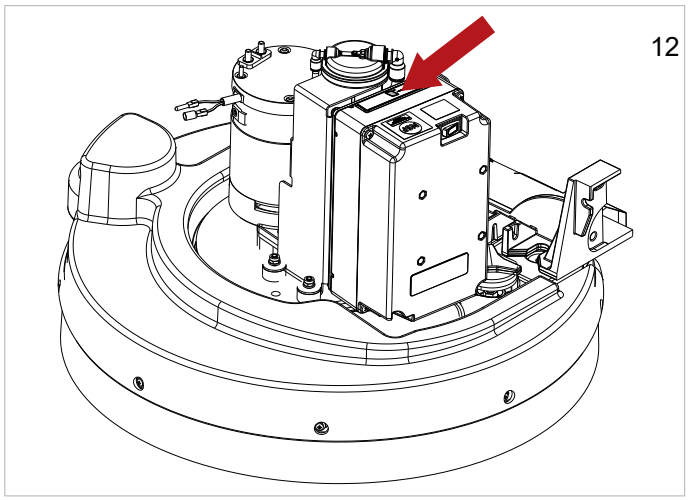

OPERATÖR İÇİN PRATİK REHBER

! DİKKAT!

Çalışmaya başlamadan önce iş tulumu ve kaymayan su geçirmez ayakkabılar giyin, kulak koruyucu, solunum yollarını korumak için maske ve eldiven takın, iş ortamının gerektirdiği diğer koruma araçlarını kullanın.

! DİKKAT!

Makineyi elektronik anahtarı takılı olarak gözetimsiz veya park halinde bırakmayın.

! ÖNEMLİ

Makineyi ilk kez kullanıyorsanız alışmak ve gerekli deneyimi kazanmak için önce geniş ve engellerin olmadığı bir alanda kullanmanız önerilir.

! DİKKAT!

Temizlediğiniz zemine zarar vermekten kaçınmak için makine duruyorken fırçaları hareket ettirmeyin.

! DİKKAT!

Deterjanları daima Üreticinin talimatlarına göre seyreltin. Özellikle yüksek dozlarda, sodyum hipoklorit(beyazlatıcı) veya başka oksidanlar, kullanmayın. Hidrokarbon bazlı ürün veya çözücü kullanmayın. Su ve deterjan sıcaklığı, "Teknik özellikler" bölümünde belirtilen maksimum değeri aşmamalıdır. Suda ve deterjanda kum ve/veya diğer katışıklar bulunmamalıdır

Makine, zemin temizleme makineleri için özel, az köpüklü ve biyo bozunur deterjanlar ile kullanılmak üzere tasarlanmıştır.

Kullanabileceğiniz deterjan ve kimyasal maddelerin tam ve güncel listesi için Üreticiye başvurun.

Yalnızca zemine ve çıkarılacak kir türüne uygun ürünler kullanın.

Deterjan kullanımı ile ilgili olarak "Güvenlik kuralları" bölümünde belirtilen güvenlik kurallarına uyun.

Makinenin çalışmaya hazırlanması

Çalışmaya başlamadan önce aşağıdaki işlemleri yapın:

- ► Ekrandan bataryaların tamamen şarj edilip edilmediğini kontrol edin. Gerekirse yeniden şarj edin. "**Akü bakımı ve şarj edilmesi"** bölümüne bakın.
- ► Kirli su deposunun boş olduğundan emin olun. Gerekirse boşaltın **bölüm"Kirli su deposunun boşaltılması"** bölümüne bakın.
- ► Deterjan çözelti deposunun dolu olduğundan emin olun. Gerekirse doldurun."**Su/deterjan deposunun doldurulması"** bölümüne bakın. Makinede ""Severe Environment"" aksesuarı yoksa, ölçüm kapağını kullanarak depoya gerekli yüzdelerde deterjan eklenebilir.
- ► İlgili düğmeleri sökerek gösterge panelinin yüksekliğini ayarlayın (4, Şek. 13).

Kumandalar

- ► **Ekran (Şek. 14)**:
  - ► Maksimum hız rampası ayarını gösterir (1, Şek. 14): elektrikli sürücülü versiyon.
  - ► Akü şarjı yüzde olarak ifade edilir (2, Şek.14), ayrıca "BSI - Akü durum göstergesi" bölümüne bakın.
  - ► Kullanılmıyor (3, Şek. 14).
  - ► Saat sayacı (4, Şek. 14).
  - ► Alarmlar (bkz. "Ekran alarmları" bölümü).
  - ► Seçilen çalışma programının göstergesi (5, Şek. 14).
  - ► Basınç seviyesi ile birlikte fırça göstergesi (6, Şek. 14).
  - ► Seviye ile birlikte su sevkiyat göstergesi (7, Şek. 14).
  - ► Hız seviyesi ile birlikte vakum göstergesi (8, Şek. 14).

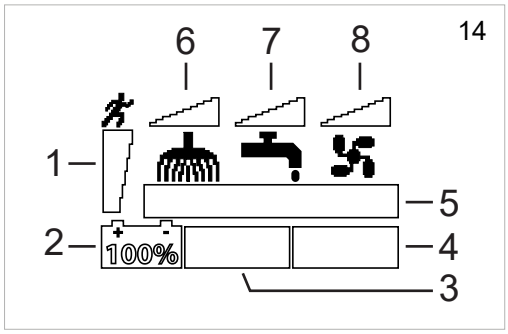

- ► **Elektronik anahtar (1, Şek. 15):** anahtar yuvasına yerleştirildiğinde makinenin çalışması sağlanır; acil bir durumda makineyi tamamen kapatmak için anahtarı çıkarın.
- ► **Fonksiyon seçici (2, Şek. 15):** makineyi istenen çalışma programına ayarlamak için kullanılan döner seçici:

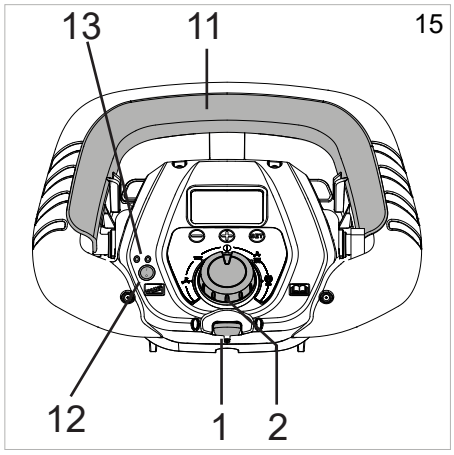

- ► **KAPALI (3, Şek. 16):** bu konumda, elektrikli çekiş etkinleştirilir (takılıysa) ve makinenin hızı "-" ve "+" düğmeleri kullanılarak kontrol edilebilir. Ayrıca, "SET" düğmesine basılarak aşağıdaki kontrol fonksiyonları seçilebilir:
  - ► "SET" düğmesine bir kez basıldığında fırçalar için bağlama/bırakma menüsü açılır; "-" düğmesine basıldığında fırçalar bırakılır ve "+" düğmesine basıldığında aktüatörle donatılmış makinelerde fırçalar bağlanır.
  - ► "SET" düğmesine iki kez basıldığında, "-" ve "+" düğmelerine aynı anda basılarak erişilen **"Teknik Menü"** açılır.

► **Vakum motoru (4, Şek. 16):** bu konumda, elektrikli çekiş etkinleştirilir (takılıysa) ve makinenin hızı "-" ve "+" düğmeleri kullanılarak kontrol edilebilir. Vakum motoru, tahrik kolu çalıştırılarak çalıştırılır (11, Şek. 15); elektrikli çekişli modellerde, silecek kontrol kolu indirildikten sonra tahrik kolu çalıştırıldığında vakum motoru çalışır (3, Şek. 13). Aşağıdaki kontrol fonksiyonu "SET" düğmesine basılarak da seçilebilir:

► "SET" düğmesine bir kez basıldığında uzaktan vakum menüsü açılır; "+" düğmesine basıldığında vakum motoru açılır, "-" düğmesine basıldığında vakum motoru kapatılır ve vakum motoru tahrik kolu aracılığıyla da kapatılabilir.

► **Fırça (5, Şek. 16):** bu konumda, fırça motorunun etkinleştirilmesine ek olarak, elektrikli çekiş etkinleştirilir (takılıysa) ve makinenin hızı "-" ve "+" düğmeleri kullanılarak kontrol edilebilir. Ayrıca, "SET" düğmesine basılarak aşağıdaki kontrol fonksiyonları seçilebilir:

► "SET" düğmesine bir kez basıldığında deterjan dağıtım menüsü açılır; akış hızı "+" ve "-" düğmeleri kullanılarak değiştirilebilir.

► "SET" düğmesine iki kez basıldığında yıkama başlığı basıncı: menüsü açılır; aktüatörlü makinelerde başlıktaki basınç "+" ve "-" düğmeleri kullanılarak değiştirilebilir.

► "SET" düğmesine üç kez basıldığında "Severe Environment" menüsü açılır; "Severe Environment" ile donatılmış modellerde deterjanın verilme hızı "+" ve "-" düğmeleri kullanılarak değiştirilebilir.

! ÖNEMLİ

Makine "Fırça" modundayken "Severe Environment" sistemi otomatik olarak açılır.

► **Otomatik (6, Şek.16):** bu konumda, makinenin tüm fonksiyonları etkinleştirilir: aktüatörle donatılmış modellerde, yıkama başlığı basıncı, aynı şekilde deterjan dağıtım hızı da üretici tarafından önceden ayarlanmıştır, ancak her ikisi de **"Teknik Menü"** ile değiştirilebilir (bkz. "**Technical Menu**" bölümü); elektrikli çekiş etkinleştirilir (takılıysa) ve makinenin hızı "-" ve "+" düğmeleri kullanılarak kontrol edilebilir Ayrıca, "SET" düğmesine basılarak aşağıdaki kontrol fonksiyonları seçilebilir:

► "SET" düğmesine bir kez basıldığında deterjan dağıtım menüsü açılır; akış hızı "+" ve "-" düğmeleri kullanılarak değiştirilebilir.

► "SET" düğmesine iki kez basıldığında yıkama başlığı basıncı: menüsü açılır; aktüatörlü makinelerde başlıktaki basınç "+" ve "-" düğmeleri kullanılarak değiştirilebilir.

► "SET" düğmesine üç kez basıldığında "Severe Environment" menüsü açılır; "Severe Environment" ile donatılmış modellerde deterjanın verilme hızı "+" ve "-" düğmeleri kullanılarak değiştirilebilir.

! ÖNEMLİ

Makine "Otomatik" modundayken "Severe Environment" sistemi otomatik olarak açılır.

► **Eco (7,Şek. 16):** bu konumda, makinenin tüm fonksiyonları etkinleştirilir: aktüatörle donatılmış modellerde yıkayıcı başlık basıncı, aynı şekilde deterjan dağıtım hızı üretici tarafından önceden ayarlanmıştır - bu parametreler değiştirilemez - elektrikli çekiş etkinleştirilir (takılıysa) ve makinenin hızı "-" ve "+" düğmeleri kullanılarak kontrol edilebilir. "Eco" modu sadece ec-H2O NanoClean Fırçalama Sistemi ile kullanılabilir.

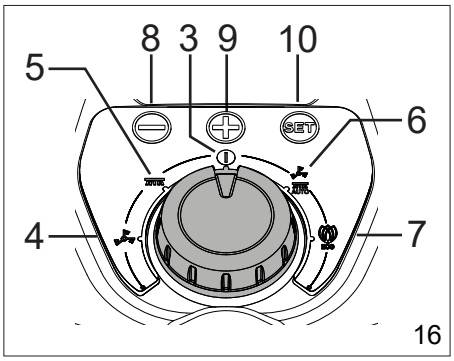

! ÖNEMLİ

Makine "Eco" modundayken "Severe Environment" sistemi otomatik olarak kapanır.

► **ec-H2O NanoClean anahtarı (aksesuar) (12, Şek. 15): cihazı AÇAR ve KAPATIR.**

! DİKKAT!

Makineyi ec-H2O NanoClean cihazı etkinleştirilmiş şekilde kullanırken, çalışma modu seçicisini "Eco" konumuna getirin.
"ec-H2O NanoClean" Fırçalama Sistemi etkinleştirildiğinde "Fırça" veya "Otomatik" modunun kullanılması yasaktır.

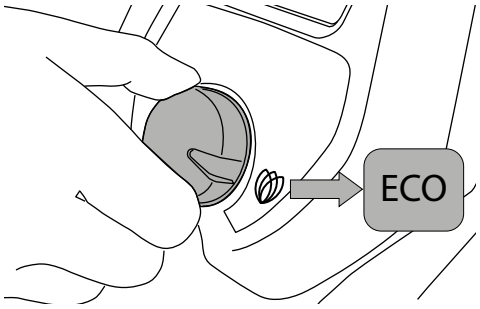

! DİKKAT!

ec-H2O NanoClean cihazını kullanılırken, su/deterjan tankı +4 °C / 39,2 °F ile 21 °C / 70 °F arasındaki bir sıcaklıkta SADECE SU ile doldurulmalıdır.
Su/deterjan deposuna deterjan KOYMAYIN.

! ÖNEMLİ

ec-H2O NanoClean cihazının çözelti akış hızını değiştirmek için "ec-H2O NanoClean çözelti akış hızının ayarlanması". bölümüne bakın.

► **ec-H2O NanoClean gösterge Ledleri (13, Şek. 15) Bunlar çalışma durumunu veya olası hataları renk ve yanıp sönme ile belirtir,**

► Yeşil LED devamlı olarak yanıyor: olağan işlem.

► Kırmızı ve yeşil ledler yanıp sönüyor: Su hazırlama kartuşunun değiştirilmesi gerekiyor. **"ec-H2O NanoClean su şartlandırma kartuşunun değiştirilmesi"** bölümüne bakarak kartuşu değiştirin

► Kırmızı Led sürekli yanıyor veya yanıp sönüyor: müşteri hizmetlerine başvurun.

► **Sürücü kolu (Şek. 17)**: kolu operatöre doğru çekerek geri vites çalışır, kolu ileri doğru iterek ileri vites çalışır ve hızı "+" ve "-" düğmeleriyle değiştirilir.

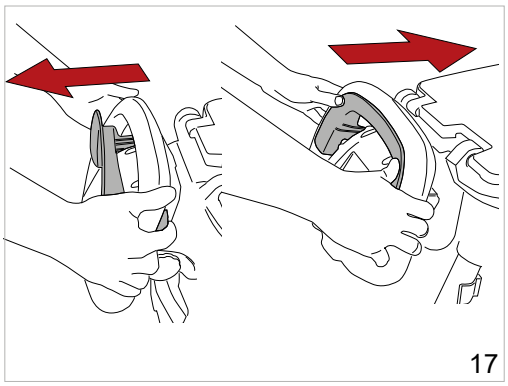

► **Depo serbest bırakma düğmesi (1, Şek. 13):** depoyu makine şasisinden ayırarak geriye doğru yatırılmasını sağlar.
► **Baş kaldırma pedalı (2, Şek. 13):** aktüatörle donatılmış modellerde, yıkama başlığını kaldırır ve indirir.
► **Silecek kontrol kolu (3, Şek. 13):** sileceği kaldırır ve indirir, elektrikli çekişli modellerde vakum motorunun çalışmasını etkinleştirir veya devre dışı bırakır.
► **Kontrol paneli yükseklik ayar düğmeleri (4, Şek. 13)**: sileceği kaldırır ve indirir, elektrikli çekişli modellerde vakum motorunun çalışmasını etkinleştirir veya devre dışı bırakır.

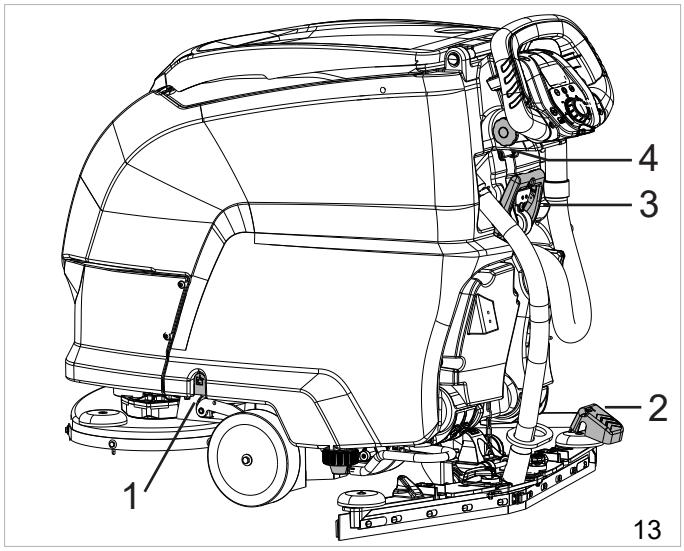

► **"SET" düğmesi (10, Şek .16)**: makine işletim programlarının alt menülerine ve dahili olarak **"Teknik Menü"**ye erişmek, bir parametre ayarını seçmek ve değiştirmek ve yeni ayarı onaylamak için kullanılır.
  ► **"+" düğmesi (9, Şek. 16)**: makine işletim programlarının alt menülerinde, mevcut fonksiyonun değerini artırır; **"Teknik Menü"**de bir sonraki parametreyi seçer veya seçilen parametrenin değerini artırır.
  ► **"-" düğmesi (9, Şek. 16)**: makine işletim programlarının alt menülerinde, mevcut fonksiyonun değerini artırır; **"Teknik Menü"**de bir sonraki parametreyi seçer veya seçilen parametrenin değerini azaltır.

Çalışma

► Elektronik anahtarı yuvasına yerleştirin.
► Fonksiyon seçiciyi kullanarak istediğiniz fırçalama programını seçin.
► Sürücü kolunu çalıştırıp sileceği indirin ve çalıştırın.
► Elektrikli çekiş gücü olmayan modellerde, makinenin düz bir çizgiden sapması düğmeyi çevirerek düzeltilebilir (1, Şek. 18)

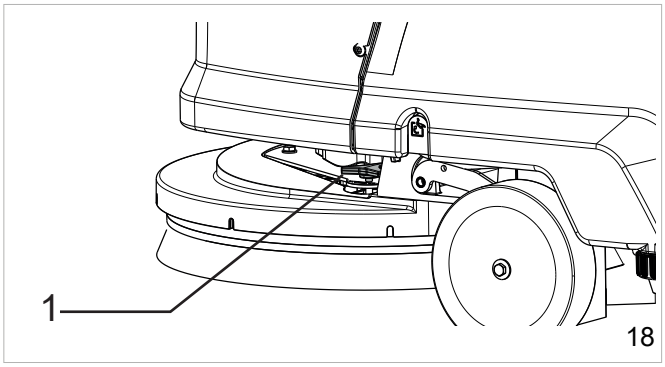

Makinenin en iyi şekilde kullanılması için bazı öneriler

Zemin üzerinde özellikle inatçı kirlerin olması halinde, yıkama ve kurutma iki ayrı işlem halinde yapılabilir.
Fırça veya dolgu paspas kullanarak ön yıkama:
► Fırça programını seçin.
► Çalışmaya başlamak için sürücü kolunu çalıştırın.
► Gerekirse, fırçaya verilen deterjan akışını ayarlayın; çıkış akışı, operatör tarafından belirlenen hareket hızına uyacak şekilde orantılanmalıdır; makine ne kadar yavaş ilerlerse, salınması gereken deterjan miktarı o kadar az olur.
► Daha kirli noktaları temizlerken daha fazla özen gösterin: bu şekilde, deterjanın kimyasal etkisini göstermesi ve kirleri sökmesi, fırçaların daha etkili bir mekanik etki göstermesi için zaman vermiş olursunuz.

Kurutma:
► Vakum programını seçin ve sileceği alçaltın.
► Çalışmaya başlamak için sürücü kolunu çalıştırın.
► Makineyi önceden yıkanmış alanın üzerinden geçirin: Sonraki rutin bakım işlemlerinden çok daha az zaman alacak derin bir temizleme gerçekleşecektir.

Kirli su deposunun boşaltılması

Depo doluysa, ekranda ilgili alarm görünecektir, bkz. **"Ekran alarmları"** bölümü; birkaç saniye sonra vakum motoru kapanır, bu noktada makine durdurulmalı ve kirli su deposu aşağıda belirtilen talimatlar izlenerek boşaltılmalıdır. Bundan sonra çalışmaya devam etmek için önce fonksiyon seçici OFF (hata sıfırlama) konumuna getirilmelidir:

- ► Makinenin tüm fonksiyonlarını kapatın.
- ► Makineyi belirlenen servis alanına götürün.
- ► Hortumun klipsini açın.
- ► Hortumu kullanarak depoyu boşaltın (1, Şek. 19) ve işiniz bittiğinde depoyu temiz suyla durulayın.

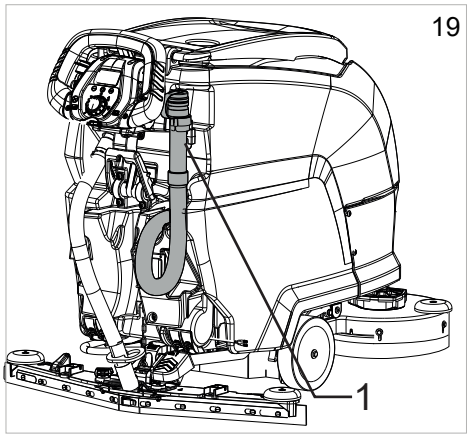

Su/deterjan deposunun boşaltılması

Depo aşağıdaki talimatları izleyerek boşaltılabilir:

- ► Makinenin tüm fonksiyonlarını kapatın.
- ► Makineyi belirlenen servis alanına götürün.
- ► Makineyi durdurun.
- ► Hortumu (1, Şek. 20) tutucusundan ayırın ve kapağı (2, Şek. 20) sökün.
- ► Hortumu indirin ve depoyu boşaltmak için musluğu (3, Şek. 29) açın.

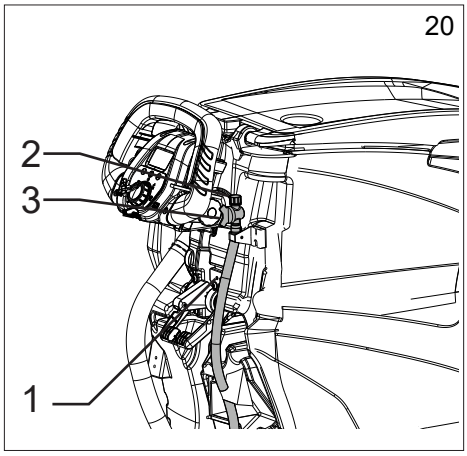

BSI - Akü durumu göstergesi

Akü bölmesinin içinde bulunan BSI cihazı makine ile arayüz oluşturur ve akünün durumunu göstermeye yarar.
BSI ekranı, "SET" düğmesi ile sayfaları kaydırarak görüntülenen aşağıdaki bilgi öğelerini sunar:

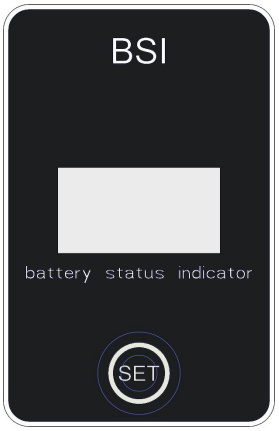

Sayfa 1:

- ► **%,** akü durumu yüzde olarak gösterilir.
- ► **Current**: makine tarafından çekilen akım.
- ► **Voltage:** akü voltajı.

Sayfa 2:

- ► **SOC:** % olarak ifade edilen gerçek akü şarj seviyesi..
- ► **SOH:** Akü sağlığı % olarak ifade edilir ve akünün yeni olduğu zamana kıyasla mevcut kapasitesini gösterir.
- ► **Runtime:** kalan çalışma süresi

Sayfa 3:

- ► **Err**: akü hataları, **müşteri hizmetleriyle irtibata geçin.**
- ► **Temp**: akü sıcaklığı.
- ► **Life Ah**: akünün toplam amper-saat kapasitesi.
- ► **v**: akü yazılım sürümü.

! ÖNEMLİ

Akü ile CAN BUS bağlantısı çalışmıyorsa, "Battery NA" hata mesajı görüntülenecektir: müşteri hizmetleriyle irtibata geçin.

İşi bitirirken

! ÖNEMLİ

Kirli su deposunu boşaltın ve aküleri şarj edin

Çalışmayı bitirdiğinizde, elektronik anahtarı yuvasından çıkarın.

İş bitiminde makinenin çekilmesi

Makineyi çekmek için aşağıdaki adımları izleyin:

- ► Sileceği kaldırın.
- ► Fırça başlığını kaldırın.
- ► Fonksiyon seçme butonunu OFF konumuna çevirin.
  - ► Mekanik sürüşlü modeller: itin veya çekin.
  - ► Elektrikli çekişli modeller: sürücü kolunu çalıştırın.

BAKIM TALİMATLARI

! TEHLİKE

Herhangi bir bakım işlemi gerçekleştirmeden önce güç kaynağının bağlantısını kesin.

Elektrik sistemi ile ilgili bakım işlemleri ve bu kılavuzda açıkça belirtilmeyen tüm diğer işlemler, yalnızca deneyimli teknik uzmanlar tarafından yürürlükteki güvenlik standartlarına ve bakım kılavuzunda yer alan talimatlara uygun şekilde yapılmalıdır.

! TEHLİKE

Altındaki bölmeye erişmek için depoyu kaldırmadan/eğmeden önce, önce içindekileri boşaltın, ardından deponun kazara kapanmasını önlemek için güvenlik braketini yerleştirin (bkz. "GÜVENLİK BİLGİLERİ" bölümü).

! TEHLİKE

Olası ezilme riskinden kaçınmak için depoları kaldırırken/indirirken dikkatli olun, sıkışma noktalarına dikkat edin.

Bakım - Genel kurallar

Üreticinin talimatlarına uyarak düzenli yapılan bakım, makinenin daha iyi performansla çalışmasını ve kullanım ömrünün daha uzun olmasını sağlar.

Makineyi temizlerken aşağıdaki önerileri dikkate alın:

- ► Basınçlı su ile yıkamaktan kaçının. Elektrikli parçalara veya motorlara su girebilir, bu parçalar zarar görebilir veya kısa devre riski oluşabilir;
- ► Plastik parçaların deforme olmaması için buhar kullanmaktan kaçının.
- ► Hidrokarbon bazlı ürünler veya çözücüler kullanmayın. Bu ürünler kaportaya veya kauçuk parçalara zarar verebilir.

Vakum motoru hava filtresinin temizlenmesi

Kapama kolunu serbest bırakarak kirli su deposunun kapağını açın, filtreyi yerinden çıkarın (1, Şekil 21) ve musluk suyu veya makinede bulunan deterjan ile yıkayın ve yerine takmadan önce filtreyi iyice kurulayın.

Çöp haznesini boşaltma

Kirli su tankının kapağını açın, ardından kapta biriken kalıntıları temizleyin (2, Şek.21); kabı yıkamak için kaldırarak yuvasından çıkarın ve uygun şekilde temizleyin.

Kirli su deposu şamandırasının temizlenmesi

Kirli su tankının kapağını açın, ardından çöp kabını (2, Şek. 21) yuvasından kaldırarak çıkarın, şamandıra korumasını (3, Şek. 21) kenara çevirin ve şamandıranın çubuğu üzerinde serbestçe kaydığını kontrol ederek şamandırayı temizleyin.

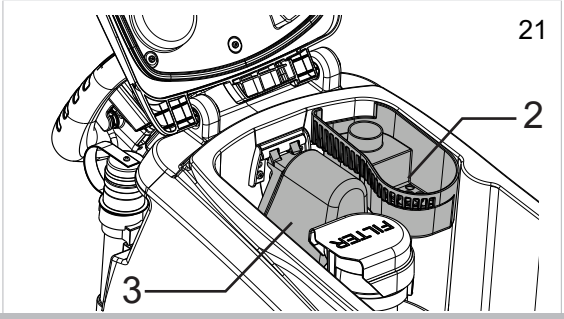

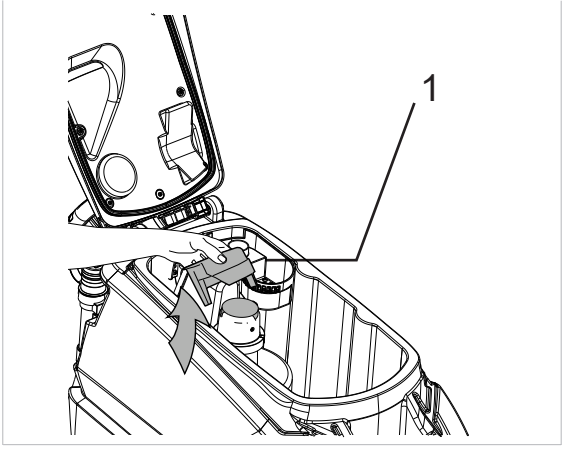

Su/deterjan deposu filtresinin temizlenmesi

Filtreyi temizlemek için şu adımları izleyin:

- ► Filtre kapağını sökün (1, Şek. 22), filtre/hortum konektörünü çıkarın (2, Şek. 22), ardından akan su altında veya makine tarafından dağıtılan deterjanı kullanarak yıkayın.
- ► Filtreyi yuvasına yerleştirin, doğru yerleştirildiğinden emin olun ve kapağı tekrar vidalayın.

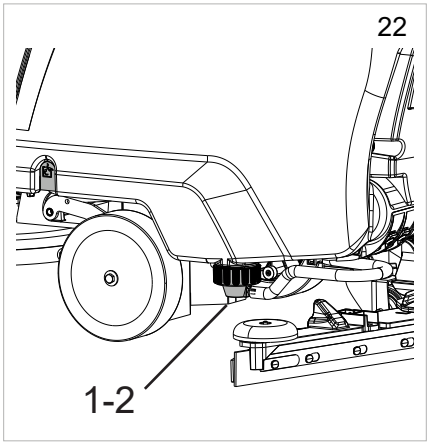

Sileceklerin temizlenmesi

- ► Silecek bıçaklarını temizleyin (Şek. 23). Kenarlarda olası hasar ve aşınma olup olmadığını kontrol edin ve bıçakların yenilenmesi gerekiyorsa "Silecek bıçaklarının değiştirilmesi" bölümüne bakın.
- ► Damlama toplayıcısının kapağını silecek tertibatından çıkarın ve hazneyi temizleyin (Şek. 23).

Sigortalar: değişim

! DİKKAT!

Kesinlikle belirtilenden daha yüksek akım değerine sahip bir sigorta takmayın.

Sigortaların değiştirilmesi yalnızca TENNANT servis merkezinde veya TENNANT onaylı bir servis teknisyeni ile gerçekleşmelidir.
Depoyu kaldırın, akü kablo konektörünü elektrik sisteminden ayırın veya güç kablosunu çıkarın, sigortalara erişmek için kapağı çıkarın (1, Şek. 24).

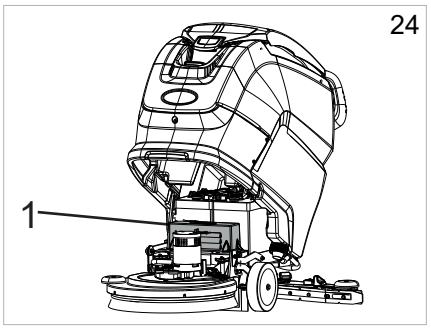

Akünün bakımı ve şarj edilmesi

! DİKKAT!

Aküyü şarj ederken sadece üretici tarafından temin edilen şarj cihazını kullanın.

! ÖNEMLİ

Pilleri yeniden şarj etmeden önce elektronik anahtarı kontrol panelinden çıkarın.

! DİKKAT!

Aküye kalıcı zarar vermekten kaçınmak için kesinlikle tam olarak boşalmasına izin vermeyin.

! DİKKAT!

Şarj işlemini, akü şarj cihazı kılavuzunda belirtildiği gibi yapın.

ONBOARD" akü şarj cihazı - LİTYUM aküler için yapılandırılmıştır

- ► Makineyi kapatın.
- ► Akü şarj cihazı fişini yuvasından çıkarın (2, Şek. 25)
- ► Ana elektrik prizine takın.
- ► Şarj devrini başlatın.
- ► Yeniden şarj döngüsü tamamlandığında makine ekranında gösterilir, bkz. **"Ekran üzerindeki alarmlar"** bölümü.
- ► Şarj işlemi tamamlandıktan sonra elektrik fişini prizden çekin.

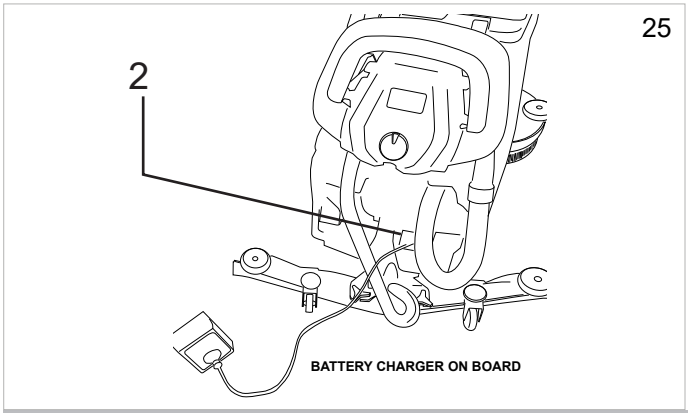

Silecek bıçaklarının değiştirilmesi

- ► Sileceği indirin.
- ► Vakum hortumunu silecekten çıkarın.
- ► İki topuzu sökün ve sileceği destek üzerindeki yuvalardan çıkarın.
- ► Silecek üzerindeki iki dış topuzu gevşetin; bu, yay yüklü bıçak tutucuyu silecek çerçevesinden ayırma etkisine sahiptir. Topuzları gevşetme adımını hızlandırmak için bıçak tutucuyu ve silecek çerçevesini birlikte sıkın.

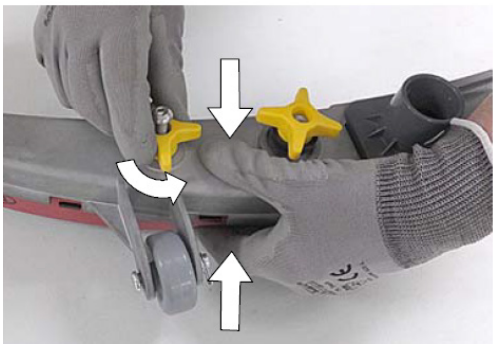

- ► Aşınmış bıçakları bıçak tutucusundan çıkarın.

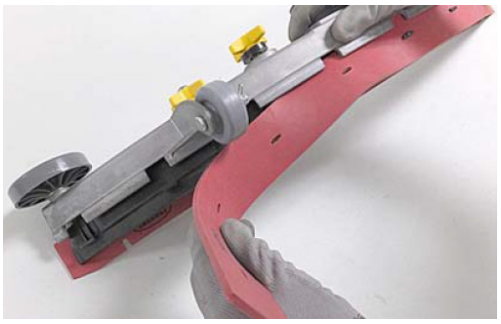

- ► Arka bıçağı, hepsi aşınana kadar sırayla dört kenarı da zeminle temas edecek şekilde değiştirerek yeniden takın veya yeni bir bıçakla değiştirin. Bıçaktaki olukların bıçak tutucusundaki dillerle doğru hizalanıp hizalanmadığını kontrol edin.

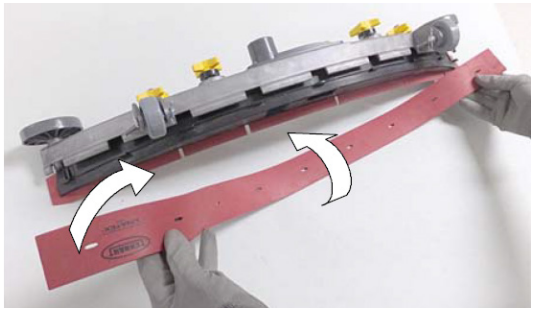

► Yaylı bıçak tutucuyu ve silecek çerçevesini sıkıca birbirine bastırın ve iki dış düğmeyi yeniden sıkın.

► Sileceği daha önce verilen paragrafındaki talimatları izleyerek desteğine takın.

ec-H2O NanoClean su hazırlama kartuşunun değiştirilmesi.

! ÖNEMLİ

İlk kez kullanıldığında veya su hazırlama kartuşu değiştirildikten sonra, ec-H2O NanoClean sistemi seçilen debi ayarını 75 dakikaya kadar otomatik olarak göz ardı edecektir.

Su hazırlama kartuşu ya maksimum nominal su tüketimine ulaşıldığında ya da belirtilen kartuş aktivasyon süresi sona erdiğinde (hangisi ilk gerçekleşirse) değiştirilmelidir. Kartuşun yenilenmesi gerektiğinde ec-H2O NanoClean sisteminin kırmızı ve yeşil Ledleri yanıp sönecektir. Makinenin kullanımına bağlı olarak, yeni bir kartuş, makinenin yoğun kullanıldığı durumlarda tipik olarak 12 aydan, çok daha düşük bir kullanım seviyesi için 24 aya kadar dayanabilir: aşağıdaki adımları izleyin:

► Siyah bilezikleri içeri doğru iterek ve konektörleri dışarı doğru çekerek iki hortum konnektörünü kartuştan ayırın.

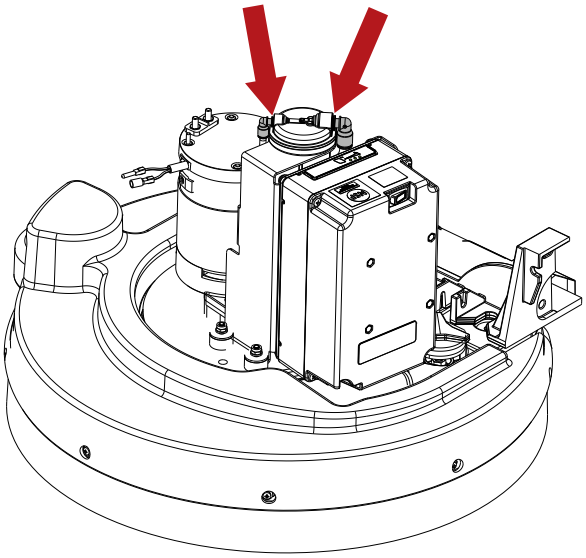

► Kartuşu çıkarmak için kaldırın.
► Yeni kartuşu takarken, etiket üzerinde takma tarihini işaretleyin.
► Yeni kartuşu yerleştirin ve hortum konektörlerinin yeni kartuşa sıkıca bağlandığından emin olarak iki hortumu yeniden bağlayın.
► Yeni kartuş için zamanlayıcıyı sıfırlayın ve aşağıdaki adımları izleyin:
  ► Makineyi açın.
  ► Cihazı açın.

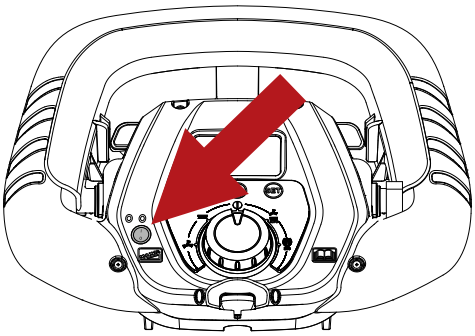

► ec-H2O NanoClean modülünün düğmesine basın ve 10 saniye boyunca basılı tutun; düğme bırakıldığında, akış göstergesinin üç LED'i ileri geri sırayla yanıp sönmeye başlayacaktır.

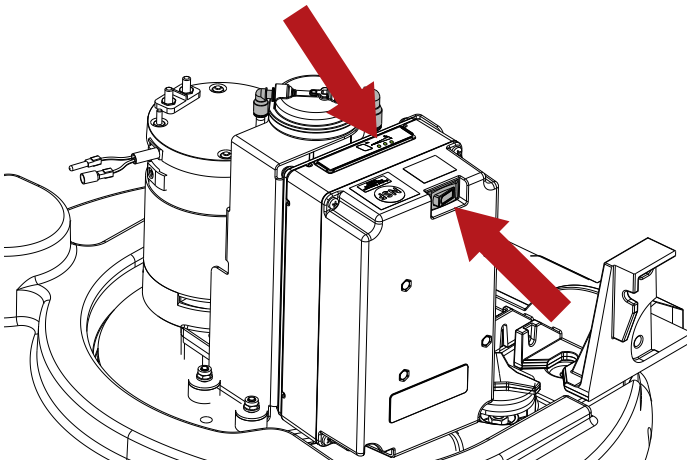

► Göstergeler ileri geri hareket etmeye devam ederken, çözelti akış düğmesine basın: üç Led, kartuş zamanlayıcının sıfırlandığını göstermek için üç kez yanıp sönecektir. Ledler açıklandığı gibi üç kez yanıp sönmezse, işlemi tekrarlayın.

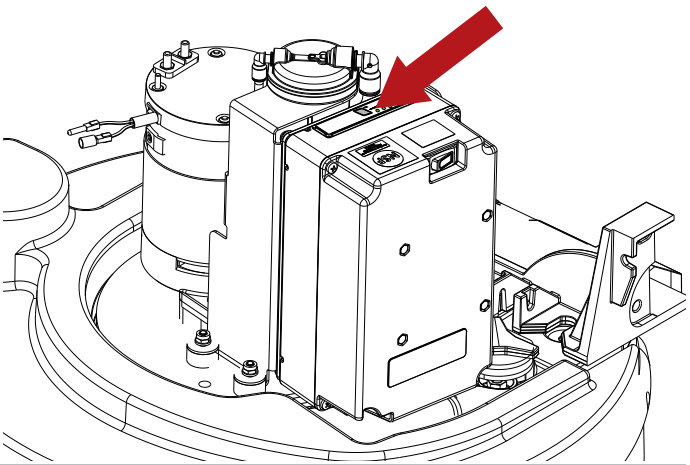

Periyodik kontroller

KONTROL	GÜNLÜK İŞLEMLER	HAFTALIK İŞLEMLER	ALTI AYDA BİR YAPILACAK İŞLEMLER	İŞLEMLER HER 400 SAATTE
KİRLİ SU DEPOSUNU BOŞALTIN VE YIKAYIN	X			
SİLECK BIÇAKLARINI TEMİZLEYİN VE AŞINMAMIŞ OLDUĞUNDAN EMİN OLUN	X			
SİLECEKTEKİ VAKUM DELİĞİNİN TIKALI OLMADIĞINDAN EMİN OLUN	X			
AKÜLERİ ŞARJ EDİN	X			
KİRLİ SU DEPOSUNUN ŞAMANDIRASINI TEMİZLEYİN		X		
VAKUM MOTORU HAVA FİLTRESİNİ TEMİZLEYİN		X		
SU/DETERJAN DEPOSUNUN FİLTRESİNİ TEMİZLEYİN		X		
VAKUM MOTOR HORTUMUNU TEMİZLEYİN		X		
KİRLİ SU DEPOSUNU VE DETERJAN ÇÖZELTİ DEPOSUNU TEMİZLEYİN		X		
ELEKTRİK SİSTEMİNİ TENNANT ONAYLI BİR SERVİS TEKNİSYENİNE KONTROL ETTİRİN			X	
TÜM ELEKTRİK MOTORLARININ KARBON FIRÇALARI BİR TENNANT SERVİS TEKNİSYENİ TARAFINDAN KONTROL EDİLMELİ VE AŞINMIŞSA DEĞİŞTİRİLMELİDİR				X

MAKİNENİN ÇALIŞTIRILMADIĞI DÖNEMLER

Makine uzun süre kullanılmayacaksa, örneğin teşhir için sergi salonunda duracaksa veya bir ayı aşan bir süre depoya kaldırılacaksa, aşağıda listelenen noktalara dikkat edin:

- ► Aküleri tamamen şarj edin. Makinenin uzun süre çalıştırılmadığı dönemlerde, aküleri sürekli olarak maksimum şarj seviyesinde tutmak için düzenli olarak (en azından iki ayda bir) şarj etmeniz gereklidir.
- ► Aküleri makineden çıkarın.
- ► Akü şarj cihazının elektrik bağlantısını kesin.
- ► Silecek ve fırçalar (veya aşındırıcı diskler) demonte edilip yıkanmalı, kuru ve tozsuz bir yerde (tercihen plastik bir poşet içinde veya plastik bir malzemeye sarılarak) muhafaza edilmelidir.
- ► Ayrıca depoların tamamen boşaltıldığından ve temizlendiğinden emin olun.

! DİKKAT!

Aküler daha önce belirtildiği gibi düzenli olarak şarj edilmezse, onarılmayacak şekilde hasar görebilirler.
Üretici ihmal, hatalı ve/veya uygunsuz kullanımdan kaynaklanabilecek arızalardan sorumlu değildir.

! DİKKAT!

Aküler minimum seviyeye kadar boşaldığında, çalışma ömürlerini azaltabileceğinden, uzun süre bu durumda bırakmayın. Akü şarj seviyesini haftada en az bir kere kontrol edin

SORUNLAR, NEDENLERİ VE ÇÖZÜMLERİ

SORUNLAR	SEBEPLER	ÇÖZÜMLER
Makine çalışmıyor	Aküler bağlı değil	Aküleri makineye bağlayın
	Aküler boşalmış	Aküleri şarj edin
	Sigorta yanmış	Değiştirin
	Elektronik anahtar takılmamış	Yerleştir
Fırçalar dönmüyor	Kirli su deposu dolu	Kirli su deposunu boşaltın
	Sigorta yanmış	Değiştirin
	Hasarlı röle	Değiştirin
	Aküler boşalmış	Aküleri şarj edin
	Elektrik motorunun karbon fırçalarını kontrol edin ve aşınmışsa değiştirin	Değiştirin
	Motor hasarlı	Değiştirin
Makine eşit şekilde yıkamıyor	Fırçalar veya aşındırıcı diskler eskimiş	Değiştirin
Deterjan deposundan çözelti çıkmıyor	Elektrovalf hasarlı	Değiştirin
	Elektrovalf kirli	Kontrol edin
	Deterjan çözeltisi deposu boş	Doldurun
	Fırçaya deterjan ileten hortum tıkalı	Tıkanıklığı giderin
	Sigorta yanmış	Değiştirin
Deterjan çözümünün akması durmuyor	Elektrovalf hasarlı	Değiştirin
	Elektrovalf kablosu hasarlı	Kontrol edin
Vakum motoru çalışmıyor	Kirli su deposu dolu	Kirli su deposunu boşaltın
	Sigorta yanmış	Değiştirin
	Silecek kontrol kolu yükselmiş	Alçaltın
	Aküler boşalmış	Aküleri şarj edin
	Elektrik motorunun karbon fırçalarını kontrol edin ve aşınmışsa değiştirin	Değiştirin
	Motor hasarlı	Değiştirin
Silecek düzgün silmiyor veya vakum etkisiz	kauçuk bıçakların zeminle temas eden kenarı aşınmış	Bıçakları değiştirin
	Silecekte tıkanıklık veya hasar var	Kontrol edin
	Deponun şamandırası takılıyor veya kirden engelleniyor ya da hasarlı	Kirli su deposunu boşaltın, şamandırayı kontrol edin.
	Vakum hortumunda tıkanıklık	Kontrol edin
	Vakum hortumu sileceğe bağlı değil veya hasarlı	Kontrol edin
Makine ilerlemiyor	Aküler boşalmış	Aküleri şarj edin
	Elektrik motorunun karbon fırçalarını kontrol edin ve aşınmışsa değiştirin	Değiştirin
	Motor hasarlı	Değiştirin
Aküler normal çalışma süresini tamamlamıyor	Akü kutupları veya bağlantı parçaları kirlenmiş veya oksitlenmiş	Kutupları ve bağlantı parçalarını temizleyin ve yağlayın, aküleri şarj edin
	Akü şarj cihazı çalışmıyor veya yetersiz	Kontrol edin
Su/deterjan drenaj hortumu, doldurma işlemi sırasında depodaki çözeltinin seviyesini göstermiyor.	Kapalı su/deterjan tahliye hortumuna dokunun	Kapağı çıkarın ve musluğu açın
	Gevşetilmiş su/deterjan tahliye hortumunun kapağını açın	
“Severe Environment” Deterjan depodan akmıyor	“Severe Environment” deposu boş	Doldurun
	Pompa hasarlı	Müşteri Hizmetleriyle İrtibata Geçin
ec-H2O NanoClean Cihaz çalışmıyor	Cihaz sigortası atmış	Sigortayı sıfırlayın
	Pompa sigortası atmış	Sigortayı sıfırlayın
	Pompa hasarlı	Müşteri Hizmetleriyle İrtibata Geçin
ec-H2O NanoClean ec-H2O NanoClean sisteminin kırmızı ve yeşil gösterge ledleri yanıp sönüyor	Su hazırlama kartuşunun ömrü doldu	**"ec-H2O NanoClean su şartlandırma kartuşunun değiştirilmesi"** bölümüne bakarak kartuşu değiştirin
ec-H2O NanoClean ec-H2O NanoClean sisteminin kırmızı gösterge ledi yanıp sönüyor *	ec-H2O Nano Clean sisteminde hata tespit edildi	Müşteri Hizmetleriyle İrtibata Geçin

* Deterjan çözelti deposuna deterjan eklenip eklenmediğini doğrulayın. ec-H2O NanoClean cihazı deterjan içeren su ile kullanılmışsa, su/deterjan deposunu boşaltın, temiz su ile yeniden doldurun ve hata kodu kaybolana kadar ec-H2O NanoClean cihazını kullanın.

EKRANDA BELİREN ALARMLAR

Alarm	Olası Neden	Çözüm
FİRÇA KORUYUCU	Fırça motorlarında aşırı ısınma. Motorlarda ısı kontağı arızalı. Bağlantı arızası.	Fırça motorlarını soğumaya bırakın. Fırça motorunu değiştirin Bağlantıyı kontrol edin.
SÜRÜS KORUYUCU	Motorda aşırı ısınma. Motorda ısı kontağı arızalı. Bağlantı arızası.	Motoru soğumaya bırakın. Motoru değiştirin. Bağlantıyı kontrol edin.
SU REZERVİ	Çözelti deposu neredeyse boş. Sensör kilitli. Sensör veya bağlantı arızalı.	Deterjan çözeltisi deposunu doldurun. Seviye sensörünü temizleyin. Seviye sensörünü değiştirin. Bağlantıyı kontrol edin.
SU YOK	Çözelti deposu boş. Sensör kilitli. Sensör veya bağlantı arızalı.	Deterjan çözeltisi deposunu doldurun. Seviye sensörünü temizleyin. Seviye sensörünü değiştirin. Bağlantıyı kontrol edin. Çalışmaya devam etmek için, işlem seçiciyi OFF (KAPALI) konuma getirin (hataları sıfırlayın).
KİRLİ SU TANKİ	Kirli su deposu dolu. Sensör kilitli. Sensör veya bağlantı arızalı.	Kirli su deposunu boşaltın. Seviye sensörünü temizleyin. Seviye sensörünü değiştirin. Bağlantıyı kontrol edin. Çalışmaya devam etmek için, işlem seçiciyi OFF (KAPALI) konuma getirin (hataları sıfırlayın).
KİMYASAL BİTTİ	“Severe Environment” deposu boş. Sensör kilitli. Sensör veya bağlantı arızalı.	“Severe Environment” deposunu doldurun. Seviye sensörünü temizleyin. Seviye sensörünü değiştirin. Bağlantıyı kontrol edin.
FONKSİYON KARTİ TESPİT EDİLMEDİ	Servis kartı ile iletişim kesildi. Yardımcı kartlar arızalı.	Kartlar arasındaki bağlantıyı kontrol edin. Yardımcı kartları kontrol edin.
AKÜ REZERVİ	Akü gerilimi sınırın altında: 21,9 V JEL/AGM - 21 V ASİT. Akülerde bozulma.	Aküleri şarj edin. Aküleri değiştirin.
SERVİSİ ARA	Programlanan destek için ayarlanan saatlere ulaşıldı/aşıldı.	Genel bakım için servis merkezini arayın.
AKÜ SARZ OLUYOR	On-board şarj cihazı çalışıyor, makinenin tüm fonksiyonları durduruldu.	Akü bağlantısını kesin.
SARZ TAMAMLANDİ	On-board şarj cihazı çalışıyor, şarj tamamlandı, makinenin tüm fonksiyonları durduruldu.	Akü bağlantısını kesin.
FİRÇA YÜKSEK AKİM	Motor aşırı zorlanmış. Servis kartı arızalı. Fırça motoru arızalı	Motor yükünü kontrol edin. Servis kartını değiştirin Fırça motorunu değiştirin
SÜRÜS KARTİ SİCAKLİGİ	Araç aşırı zorlanmış. Tahrik kartı arızalı. Elektrofren devrede.	Kartı soğutun veya ısıtın. Makineyi uzun rampalarda zorlamayın. Tahrik kontrol kartını değiştirin. Elektrofreni kontrol edin.
GAZ HATASİ	Potansiyometre bağlantıları hatalı. Potansiyometre arızalı.	Bağlantıyı kontrol edin. Potansiyometreyi değiştirin.
YÜRÜYÜS KARTİ U.V.	Akü gerilimi 18,3 V JEL/AGM - 18 V ASİT'ten düşük. Bitmiş veya bozulmuş aküler.	Aküleri şarj edin veya değiştirin.
ELEKTRİK FREN HATASİ	Kablolama arızalı. Elektrofren arızalı. Teknik menüden elektrofrenler etkinleştirildi ancak makineye takılı değil.	Kablolamayı kontrol edin. Elektrofreni kontrol edin/ değiştirin. Teknik Menüden ayarları düzeltin.
HDP	Çalıştırırken sürücü koluna basın. Sürücü kolu potansiyometresi ayarlanmamış.	Çalıştırırken sürücü kolunu bırakın. Potansiyometre ayarını montrol edin.
DÜZ PİL	Akü gerilimi 21,4 V - JEL / 20,5 V ASİT'ten düşük. Bitmiş veya bozulmuş aküler.	Aküleri şarj edin. Aküleri değiştirin.
TAG ARIZASI	Anahtar arızalı. Arızalı enstrüman paneli anten kartı	Anahtarı değiştirin. Arızalı enstrüman paneli anten kartını değiştirin. Kablolamayı kontrol edin.
RFID ARIZASI	Anahtar arızalı. Arızalı enstrüman paneli anten kartı	Anahtarı değiştirin. Arızalı enstrüman paneli anten kartını değiştirin. Kablolamayı kontrol edin.
HAVALAN. SICAKLIĞI	Motor aşırı zorlanmış. Servis kartı arızalı. Vakum motoru arızalı.	Vakum motorunu kontrol edin. Servis kartını değiştirin Vakum motorunu değiştirin.
FIRÇA SICAKLIĞI	Motor aşırı zorlanmış. Servis kartı arızalı. Motor arızalı.	Motoru kontrol edin. Servis kartını değiştirin Motoru değiştirin.
HAVALAN. AŞIRI AKIM	Motor aşırı zorlanmış. Servis kartı arızalı. Vakum motoru arızalı.	Vakum motorunu kontrol edin. Servis kartını değiştirin Vakum motorunu değiştirin.
TAHRİK AŞIRI AKIM	Araç aşırı zorlanmış. Tahrik kartı arızalı. Elektrofren devrede.	Motoru kontrol edin. Tahrik kartını değiştirin. Elektrofreni kontrol edin.
FW GÜNCELLE	Yazılım güncellemesi.	Güncelleme sırasında anahtarı kaldırmayın.
LAMBA ARIZASI	Kablolama arızalı. Yanıp sönen ışık arızalı. Yanıp sönen ışık kırılmış. Teknik menüden yanıp sönen ışık etkinleştirildi ancak makineye takılı değil.	Kablolamayı kontrol edin. Yanıp sönen ışığı kontrol edin. Yanıp sönen ışığı değiştirin. Teknik Menüden ayarları düzeltin.
ELEKTROVALF ARIZASI	Kablolama arızalı. Elektronik valf arızalı. Elektronik valf kırık.	Kablolamayı kontrol edin. Elektronik valfi kontrol edin. Elektrovalfi değiştirin.
POMPA ARIZASI	Kablolama arızalı. Pompa arızalı. Pompa kırılmış. Teknik menüden pompa etkinleştirildi ancak makineye takılı değil.	Kablolamayı kontrol edin. Pompayı kontrol edin. Pompayı değiştirin. Teknik Menüden ayarları düzeltin.
FİRÇA SİGORTASİ	Motor aşırı zorlanmış. Fırça motoru kontaktörü arızalı. Motor sigortası yanmış.	Motoru kontrol edin. Kontaktörü değiştirin. Sigortayı değiştirin.
SİGORTA HAVALANDIRMA	Motor aşırı zorlanmış. Fırça motoru rölesi arızalı. Motor sigortası yanmış.	Motoru kontrol edin. Röleyi değiştirin. Sigortayı değiştirin.
DOLDURMA HATASI	Akü şarj işlemine ilişkin genel arıza.	Akü şarj cihazının bağlantısını kesin ve şarj işlemini tekrarlayın. Problem devam ederse akü şarj aletini değiştirin.

TEKNİK MENÜ T291 - T391

İşlem seçiciyi OFF (KAPALI) konumuna getirip iki kez “SET”(AYARLA) tuşuna basarak menüye erişin, ardından “+” ve “-” tuşlarına birlikte basın.

“+” düğmesi ilerleyerek parametre seçmek veya seçilen parametrenin değerini artırmak için kullanılır.

“-” düğmesi ilerleyerek parametre seçmek veya seçilen parametrenin değerini azaltmak için kullanılır.

“SET” düğmesi değiştirilecek parametreyi seçer ve girilen değeri onaylar.

PAD ASSIST (Çekişsiz model)

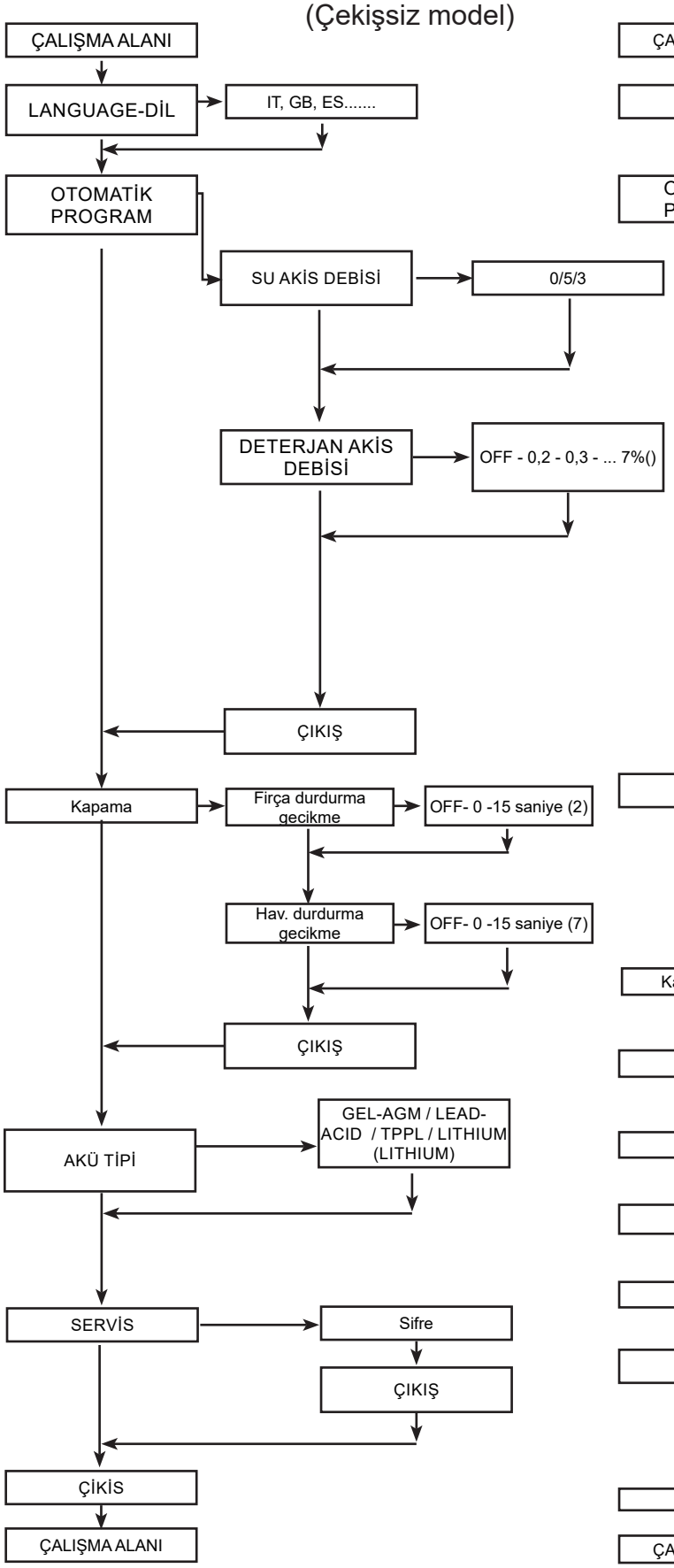

Çekişli Model

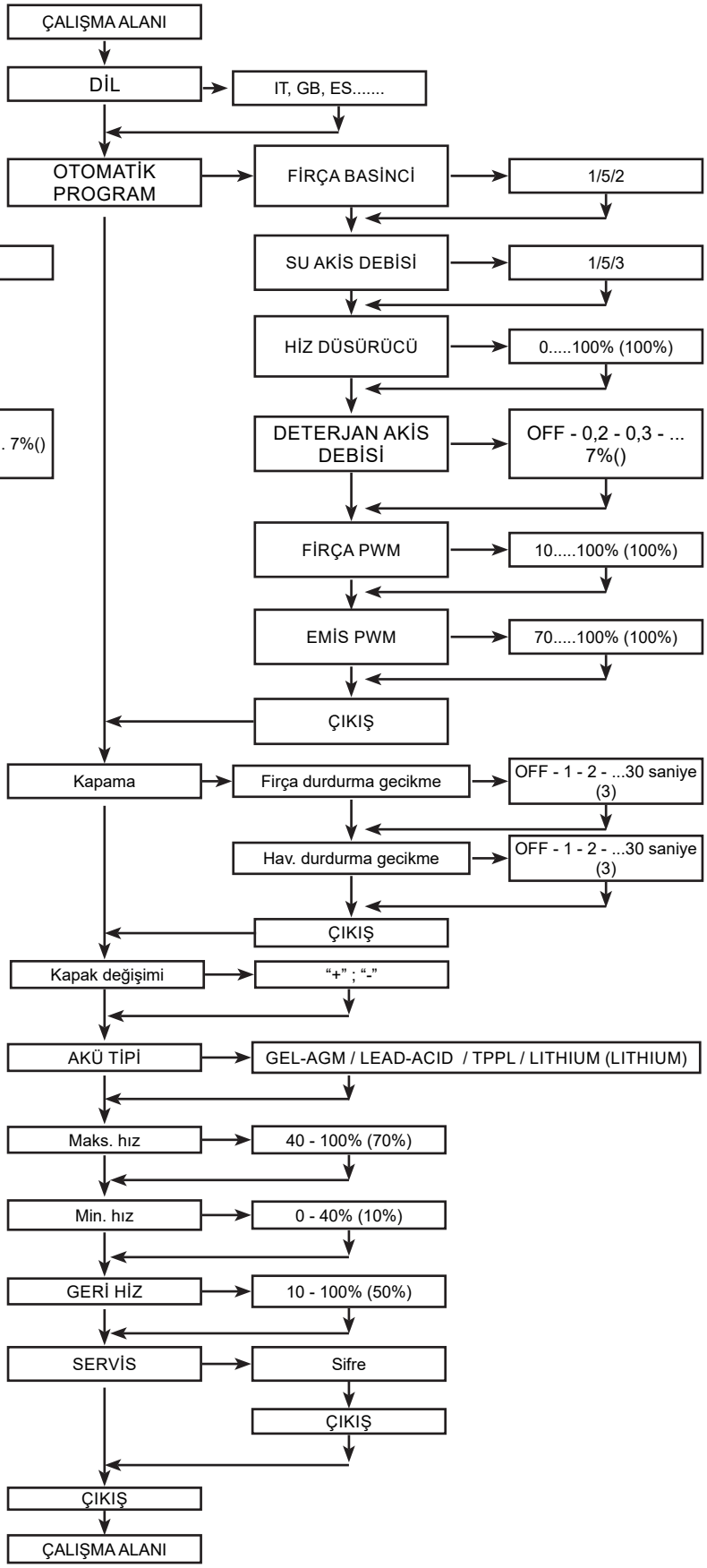

ÖNERİLEN YEDEK PARÇALAR

T291	
Parça Numarası	Açıklama
	T291 55cm
1203954	BIÇAK, SİLECEK, ÖN, LINATEX (STANDART)
1203953	BIÇAK, SİLECEK, ARKA, LINATEX (STANDART)
9015731	KIT BIÇAK, SİLECEK, LINATEX
1215611	BIÇAK, SİLECEK, ÖN, POLİÜRETAN
1215609	BIÇAK, SİLECEK, ARKA, POLİÜRETAN
9015732	KIT BIÇAK, SİLECEK, POLİÜRETAN
9017761	FIRÇA TAKIMI, DİSK, 55CM, 3-LUG, PYP [STANDART]
SPPV01351	FIRÇA TAKIMI, DİSK, 55CM, 3-LUG, PYP, YUMUŞAK
9017763	SÜRÜCÜ TAKIMI, PED, 55CM, 3-LUG
SPPV01460	PED, SOYMA, 21.6/550 KAHVERENGİ [5 PARÇA]
SPPV01442	PED, OVMA, 21.6/550 MAVİ [5 PARÇA]
SPPV01433	PED, TAMPON, 21.6/550 KIRMIZI [5 PARÇA]
SPPV01415	PED, PARLATMA, 21.6/550 BEYAZ [5 PARÇA]
	Müşterek Parçalar
BAAC00216	AKÜ, LiFePO4 24V50Ah EXIDE LTB24050 P
BAAC00214	AKÜ, LiFePO4 24V90Ah INVENTUS S24V90TRX
RTRT00577	TEKERLERK D 200 [PAD ASSIST MODELİ]
897346	TEKER D.200 [ÇEKİŞLİ MODEL]
MECE00746	ANAKART, EKRAN [PAD ASSIST MODELİ]
MECE00810	ANAKART, EKRAN [ÇEKİŞLİ MODEL]
MECE00733	ANAKART, PCB [PAD ASST MODELİ]
MECE00786	ANAKART, PCB [ÇEKİŞLİ MODEL]
MOCC00465	TRANKSEL, MOTOR TAKIMI [ÇEKİŞLİ MODEL]
9017743	FIRÇA KİTİ, MOTOR, TRANKSEL [2 PARÇA]
MOCC00449	FIRÇA, MOTOR [T291]
MEVR02923	FIRÇA KİTİ, KARBON, MOTOR FIRÇASI [4 PARÇA]
9017716	FAN, MOTOR
9017687	FIRÇA, KARBON, VAC FAN MOTORU
GUGO00509	CONTA VAKUM MOTORU
9017712	HORTUM TAKIMI, BOŞALTMA
FTDP00678	FİLTRE, VAKUM MOTORU
MTCR00107	ZİNCİR, SİLECEK, KALDIRMA
TBFX01069	HORTUM TAKIMI, BOŞALTMA TANKI
9017718	VANA SU, SOLENOID, 24VDC
MPVR13036	SİLECEK KALDIRMA KOLU
9017788	VALF, SU, ELEKTROVALF, 24VDC
9018501	TEKERLEK, SİLECEK
MPVR01097	KANCA, BOŞALTMA HORTUMU
PMVR06995	TOPUZ, SİLECEK
MPVR12967	KAPAMA KOLU
KTRI06722	DETERJAN ÇÖZELTİ DEPOSU

MECI00592	SENSÖR, ÇÖZELTİ DEPOSU
MECI00662	HORTUM TAKIMI, BOŞALTMA DEPOSU
9018332	SİGORTA, 50A
897301	SİGORTA 30A OMEGA FT3030
KTRI06373	Chem Dose Kiti (OPSİYONEL)
KTRI05244	SIÇRATMA KORUYUCU, 55CM (OPSİYONEL) *
KTRI04848	Alet Barı (Opsiyonel)
1069836	KABLO, GÜÇ, ŞARJ CİHAZI [AB]
1032820	KABLO, GÜÇ, ŞARJ CİHAZI [İNGİLTERE]
MEVR02964	ANAHTAR, ELEKTRONİK

*Ped kullanırken önerilir.

EESTI
(Algupärase kasutusjuhendi tõlge)

SISUKORD

OHUTUSTEAVE....3
Ohutusabinõud....3
TEHNILISED ANDMED T291....5
MASINA MÕÕTMED....7
OHUTUSSÜMBOLID....7
ÜLDINE TEAVE....8
Käesoleva kasutusjuhendi eesmärk....8
Masina identifitseerimine....8
Masinaga kaasasolev dokumentatsioon:....8
TEHNILINE TEAVE....9
Üldkirjeldus....9
Võti....9
Ohualad....9
Tarvikud....9
KÄSITLEMINE JA PAIGALDUS....10
Pakitud masina tõstmine ja transportimine....10
Ülevaatus tarne ajal....10
Lahtipakkimine....10
Akulaadija valimine....10
Akud....10
Masina akutüübi seadistamine....11
Akulaadija seaded....11
Patareid: paigaldus ja ühendamine....11
Aku: eemaldamine....12
Kaabitsa paigaldamine ja reguleerimine....12
Kaabitsa reguleerimine....12
Harja paigaldamine....13
Masina tõstmine ja transportimine....13
Kiire peaosa vahetus....13
Vee/puhastusvahendi paagi täitmine....14
Severe Environment (Raske keskkond)....14
ec-H2O NanoClean....15
ec-H2O NanoClean lahuse voolukiiruse seadistamine....15
PRAKTILINE KASUTUSJUHEND....16
Masina ettevalmistamine tööks....16
Juhtnupud....16
Kasutamine....18
Mõned kasulikud nõuanded, kuidas saada puhastuskuivati kasutamisel parimaid tulemusi....18
Mustaveepaagi tühjendamine....19
Vee-/pesuvahendipaagi tühjendamine....19
BSI – Battery status indicator....19
Töötamise lõpetamine....19
Masina liigutamine, kui see ei toimi....19
HOOLDUSJUHISED....20
Hooldus – üldeeskirjad....20
Imemootori õhufiltri puhastamine....20
Prügianuma puhastamine....20
Mustaveepaagi ujuki puhastamine....20
Vee-/pesuvahendipaagi filtri puhastamine....20
Kaabitsa puhastamine....20
Sulavkaitsmed: asendamine....21
Aku hooldus ja laadimine....21
Kaabitsalabade asendamine....21
ec-H2O NanoClean vee konditsioneerimise kasseti vahetus....22
Perioodilised kontrollid....23
KASUTAMISE VAHELINE PERIOOD....23
TÕRKEOTSING....24
EKRAANIL NÄIDATAVAD HÄIRETEATED....25
TEHNILINE MENÜÜ T291 – T391....26
SOOVITATUD VARUOSAD....27

OHUTUSTEAVE

Ohutusabinõud

! OHT

Enne masina käivitamist ja kasutamist ning enne selle hooldust või muid töid tutvuge hoolikalt kasutusjuhendiga.

! TÄHELEPANU

Järgige täpselt käesolevas juhendis toodud juhendeid (eriti neid, mis on tähistatud kui „Oht!“ ja „Hoiatus!“). Samuti arvestage masinal olevate ohutusmärgistega (vt peatükki „Ohutussümbolid“. Tootja lükkab tagasi kogu vastutuse isikule tekitatud vigastuste või varalise kahju korral, mis tuleneb juhiste täitmatajätmisest.

- ► Masinat tohib kasutada ainult 1 inimene.
- ► Masinat tohivad kasutada ainult isikud, kes on saanud selle kasutamiseks vastava väljaõppe ja/või kes on oma oskusi tõendanud ja kellel on selgesõnaliselt lubatud masinat kasutada.
- ► Alaealised ei tohi masinat kasutada.
- ► Pöörake tööalal alati tähelepanu teistele inimestele, eriti lastele.
- ► Valvake lapsi ja hoolitsege selle eest, et nad masinaga ei mängiks.
- ► Masin ei ole ette nähtud kasutamiseks isikutele (sh lapsed), kellel on vähenenud füüsilised, sensoorsed või vaimsed võimed või puuduvad vastavad kogemused ja teadmised, v.a juhul, kui nad on vastutava isiku järelvalve all ja saanud masina käsitlemisega seoses vastava väljaõppe.

- ► Masinat ei tohi kasutada muudel eesmärkidel kui need, mis on selgesõnaliselt nimetatud.
- ► Hinnake hoone tüüpi, kus masinat kasutatakse (nt keemia- või ravimitootmisrajatised, haiglad jne) ning tagage asjakohaste ohutuseeskirjade ja -tingimuste täpne järgimine.
- ► See masin on mõeldud kaubanduslikuks kasutamiseks, näiteks hotellides, koolides, haiglates, tehastes, poodides, büroodes või äriruumides üldiselt.
- ► Masinat tohib kasutada ainult siseruumides.
- ► Hoiatus! Masinat tuleb alati hoida sisekeskkonnas.
- ► Masin on ette nähtud kasutamiseks temperatuurivahemikus +4 °C kuni +40 °C. Kui seadet ei kasutata, võib seda hoida temperatuurivahemikus 0 °C kuni +50 °C.
- ► Masin on loodud töötama suhtelise õhuniiskuse tasemel 30-95%.
- ► Masina lubatud töökõrgus on kuni 2000 m.

- ► Paagi tõstmisel, et pääseda juurde selle all olevasse kambrisse, tühjendage esmalt selle sisu, seejärel sisestage kaitseklamber (joonis 1, viide 2) selle korpusesse (joonis 1, viide 1), et vältida paagi juhuslikku sulgumist.

! OHT

Olge paakide tõstmisel/langetamisel ettevaatlik, et vältida võimalikku muljumisohtu. Jälgige pigistuspunkte.

- ► Ärge kunagi kasutage seadet tuleohtlike või plahvatusohtlike vedelike (nt bensiin, kütteõli jne), hapete ega lahustite (nt värvilahustid, atsetoon jne) puhastamiseks, isegi kui neid on lahjendatud.
- ► Ärge kasutage masinat ebapiisava valgustusega kohtades, plahvatusohtlikes keskkondades, avalikel teedel, tervisele kahjuliku mustuse puhastamiseks (tolm, gaas jne) või ebasobivas

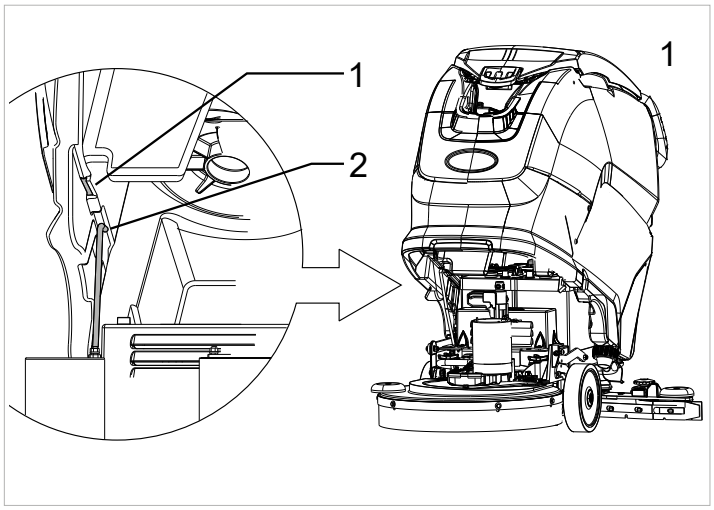

keskkonnas.

- ► Ärge kunagi puhastage põlevaid või hõõguvaid esemeid.
- ► Ärge kasutage masinat pindade puhastamiseks nõlvadel või tõusudel, mis on järsemad, kui on näidatud andmeplaadil.
- ► Ärge kasutage masinat kallakutel ega tõusudel, mis on järsemad kui andmeplaadil näidatud.
- ► Kui kasutate masinat nõrkadel kallakutel, ärge liikuge risti üle nõlva, vaid hoidke masinat kallaku suunaga paralleelselt, manööverdades ettevaatlikult ja ilma tagasipööreteta.
- ► Ärge kunagi parkige masinat kallakul.
- ► Ärge jätke seadet töö ajal kunagi järelevalveta. Enne masina juurest lahkumist lülitage mootorid välja, veenduge, et see ei saaks kogemata liikuma hakata, ühendage masin vooluvõrgust lahti ja eemaldage elektrooniline võti pistikupesast.
- ► Ärge kunagi kasutage masinat inimeste või kaupade transportimiseks ega esemete pukseerimiseks.
- ► Ärge masinat pukseerige.
- ► Ärge kunagi pange ühtegi eset, sõltumata selle kaalust, masina peale.
- ► Ärge kunagi takistage õhu sisselaskeavaid ja vabastage ventilatsiooniavasid.
- ► Ärge kunagi eemaldage ega muutke ohutusseadmeid, samuti ärge kunagi jätke neid kasutamata.
- ► Mitmed ebameeldivad kogemused on näidanud, et suur hulk isiklikke esemeid võib põhjustada tõsiseid õnnetusi. Enne tööga alustamist eemaldage ehted, käekellad, lipsud jne.
- ► Käitaja peab alati kasutama isikukaitsevahendeid: kaitsepõlle või tunkesid, libisemis- ja veekindlaid jalatseid, kummikindaid, kaitseprille, kõrvaklappe ja maski.
- ► Põrandapuhastusvahendite kasutamisel järgige konteineritee etikettidel olevaid juhiseid ja hoiatusi.
- ► Ärge kasutage puhastusvahendeid, mis võivad põhjustada ohtlikke reaktsioone, aure, kuumust jne.
- ► Hoidke käed liikuvatest osadest eemal.
- ► Ärge kunagi peske masinat veejoaga.

- ► Veenduge, et pistikupesaga kaasas olevad masina elektrilised parameetrid (pinge, sagedus ja võimsus) vastaks elektrivõrgu toiteallikatele.
- ► Veenduge, et akulaadija jaoks kasutatav pistikupesa oleks ühendatud sobiva maandussüsteemiga ning kaitstud termomagnetiliste ja rikkevoolukaitselülititega. Rikke korral tagab maandusühendus elektrivoolule väikseima takistuse, vähenda-

des elektrilöögiohtu.

- ► Akulaadija – kontrollige regulaarselt toitekaablit kahjustuste suhtes. Kahjustuse korral ärge seda kasutage ja laske see teeninduskeskuses välja vahetada.
- ► Akulaadija – masina hooldustöödeks ühendage lahti mõlemad toiteallikad (nii vahelduv- kui alalisvooluallikad).
- ► Kasutage aku laadimiseks ainult tootja tarnitud akulaadijat. Vaadake jaotist „Akud“.
- ► Kui esineb eriti tugevaid magnetvälju, siis hinnake nende võimalikku mõju juhtimiselektroonikale.
- ► Aku tootja juhiste ja kehtivate õigusaktide järgimine on hädavajalik.
- ► Akusid tuleb alati hoida puhta ja kuivana, et vältida pinna lekkevoolu.
- ► Kaitske akusid sellistest lisanditest nagu metallitolm.
- ► Ärge kunagi asetage tööriistu akudele, sest see võib põhjustada lühist ja lõppeda plahvatusega.
- ► Kasutage ainult tootja poolt tarnitud akusid, sest muud akud võivad plahvatada ja vigastada inimesi või kahjustada vara. Nimekiri akudest, mida saab masinasse paigaldada, on toodud jaotises „Akud“.
- ► Rangelt on keelatud akukatte eemaldamine ja vee või happe lisamine.
- ► Kui seade kavatsetakse kasutusest kõrvaldada, eemaldage aku ja veenduge, et see saadetakse sorteeritud kogumispunkti vastavalt kehtivatele keskkonnaeeskirjadele.
- ► Rikke ja/või kehva töö korral lülitage masin koheselt välja (ühendage lahti akudest / toiteallikast) ja ärge püüdke seda ise parandada, vaid pöörduge tootja heakskiidetud hoolduskeskusesse.
- ► Kõik hooldustööd tuleb teostada piisavalt valgustatud alal ja alles pärast masina toiteallika lahtiühendamist.
- ► Puhastamis- ja hooldustoiminguid, mida saab teha kasutaja, ei tohiks teha lapsed, v.a kui nad on täiskasvanu järelevalve all.
- ► Kasutage tootja pakutud originaalvarustust ja varuosi, et tagada masina ohutu ja tõrgetevaba töö.
- ► Ärge kunagi kasutage teistelt masinatelt või muudest komplektidest eemaldatud osi.

Masin on loodud ja valmistatud 10 aastaseks kasutamiseks alates tooteplaadil näidatud valmistamiskuupäevast. Pärast seda perioodi, olenemata sellest, kas masinat on kasutatud või mitte, tuleb see kõrvaldada vastavalt kehtivatele õigusaktidele riigis, kus seda kasutatakse. Enne kõrvaldamist tuleb masin vooluvõrgust lahti ühendada, kõikidest vedelikest tühjendada ja puhastada.
Seade on klassifitseeritud WEEE-tüüpi (elektroonikaromu) erijäätmena ja sellele kehtivad keskkonnakaitse eeskirjade (2002/96/EÜ WEEE) nõuded.
Seade tuleb kõrvaldada tavalistest jäätmetest eraldi ja kooskõlas kehtivate õigusaktide ning standarditega.
Samuti veenduge, et kõik masinaosad, mis võivad endast kujutada ohuallikat, eriti lastele, oleks ohutud.
Teise võimalusena võite masina edastada tootjale, et teostada täielik kapitaalremont.

TEHNILISED ANDMED T291

			T291 55CM PAD ASSIST (VEOJÕUTA)	T291 55 CM PROPEL
Puhastuslaius		mm	530	530
Kaabitsa laius		mm	816	816
Puhastamisvõime tunni kohta		m^2/h	1850	2915
Harjade arv		Nr	1	1
Harja läbimõõt		mm	530	530
Harja max surve		kg	11,2	11,2
Harja pöörlemiskiirus		p/min	150	150
Harja mootori võimsus		W	400	400
Ajami mootori võimsus		W	/	200
Imemismootori võimsus		W	480	480
Masina võimsus keskmiste töötingimuste korral (P_M)		W	768	1008
Max kiirus		km/h	3,5	5,5
Lahusemahuti		l	49	49
Mustaveepaak		l	51	51
Esimese ratta diameeter		mm	200	200
Tagumise ratta diameeter		mm	80	80
Kaubeldav gradient		%	2	2
Kogumass (GVW)		kg	227	234
Transporditav kaal akudeta		kg	81	89
Transporditav kaal akudega		kg	169	177
Akude arv		Nr	1	1
Masina pinge V_M		V	24	24
Üksik aku läbilaskevõime „BAT.LiFePO4 24V90Ah INVENTUS S24V90TRX“ kood BAAC00214	Toitega versioonid koos välise laadijaga	Ah	90	90
Toitepinge (aku laadimine)		V	27,8 alalisvoolu (DC)	27,8 alalisvoolu (DC)
Max vool (aku laadimine)		A	40	40
Üksik aku läbilaskevõime „BAT.LiFePO4 24V50Ah EXIDE LTB24050 P“ koode BAAC00216	Toitega versioonid koos välise laadijaga	Ah	50	50
Toitepinge (aku laadimine)		V	27,8 alalisvoolu (DC)	27,8 alalisvoolu (DC)
Max vool (aku laadimine)		A	25	25
Toitepinge	Toitega versioonid koos pardalaadijaga	V	100–240 V vahelduvvool (AC) 50–60 Hz	100–240 V vahelduvvool (AC) 50–60 Hz
Max vool (amprites) I		A	4,5	4,5
Masina mõõtmed		mm	X=1327 Y=1033 Z=563	
Akukambri mõõtmed (pikkus, laius, kõrgus)		mm	360 x 344 x 300	
Pakitud suurus (pikkus, laius, kõrgus)		mm	1365 x 695 x 1146	
Helirõhk - lisa DD (akustilise müra eraldamine) EN 60335-2-72: 2012		LpA (dBA)	69,5	69,5
Mõõtmismääramatus		K (dBA)	3	3
Vibratsiooni tase (käsi) - IEC 60335-2-72		ahv m/sek^2	≤2,5	≤2,5
Mõõtmismääramatus, k		m/sek^2	/	/
Vibratsiooni tase (keha) - IEC 60335-2-72		HBV m/sek^2	/	/

Mõõtmismääramatus, k		m/sek^2	/	/
Max vee ja pesuvahendi temperatuur		°C	55	55
IP kraad		IP	IPX3	IPX3

Brutokaal (GVW): masina max lubatud kaal kasutusvalmis ja koos kõigi tarvikutega. Masina brutokaal sisaldab puhta veega täidetud puhastusvahendipaaki, tühja mustaveepaaki (taaskasutussüsteemiga masinatel poolenisti täis), tühja tolmukotti, nimimahutavuseni täidetud prügianumat, suurimaid soovitatud akusid ja kõiki tarvikuid, sh kaablid, voolikud, puhastusvahend, mopid ja harjad.
Transportimise kaal: masina kaal koos akudega, kuid ilma valikuliste osadeta (näiteks kasutaja kabiin, FOPS (kukkuvate esemete eest kaitsev konstruktsioon), teine ja kolmas külghari ja eesmine harjatarvik), värske vesi (küürijate või kombineeritud masinate puhul) ja tavapärase kasutaja kaalu (75 kg).
Andmed võivad muutuda ilma eelneva hoiatuseta.
V, I: laadimise / toiteväärtused
V_M , P_M : töötav masin (kõik funktsioonid on sees)

MASINA MÕÕTMED

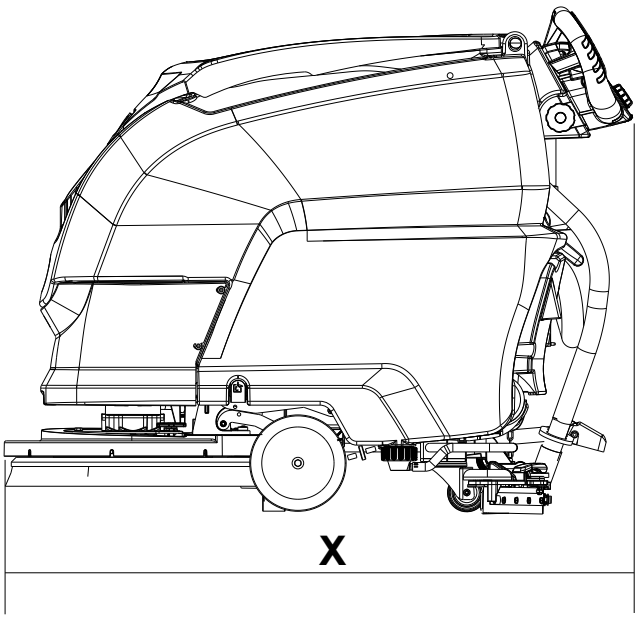

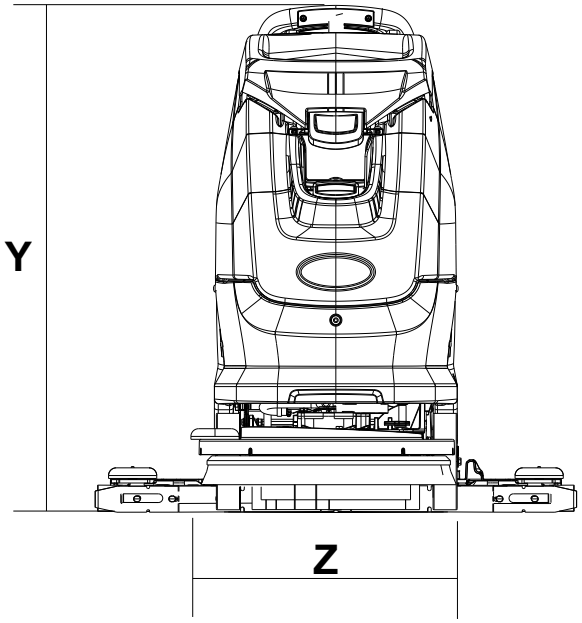

X-Y-Z: Vaadake tabelit „TEHNILISED ANDMED“

OHUTUSSÜMBOLID

	MAX KALLE
	LUGEGE KASUTUSJUHENDIT
	ELEKTRIVOOLUSÜMBOL
	ISOLATSIOONIKLASS, KÄESOLEV KLASSIFIKATSIOON KEHTIB AINULT SEADMETELE, MILLEL ON AKUTOIDE.

	MAANDUSPUNKT.
	VÄLISE AKULAADIJA ÜHENDUSPUNKT.
	ÄRGE PESKE MASINAT SELLELE OTSE VETT PIHUSTADES VÕI KÕRGSURVE VEEJOAGA.
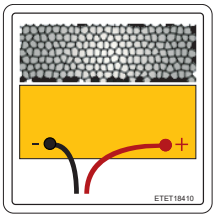	AKUKAABLI ÜHENDUS

ÜLDINE TEAVE

Käesoleva kasutusjuhendi eesmärk

Käesolev kasutusjuhend on valmistaja poolt koostatud ja masina[1] lahutamatu osa.

See määratleb eesmärgi, mille jaoks masin on loodud ja ehitatud, ning sisaldab kogu teavet, mida kasutajad[2] vajavad.

Lisaks sellele kasutusjuhendile, mis sisaldab kasutajale mõeldud teavet, on saadaval ka muud trükised, mis sisaldavad hooldustöötajatele[3] mõeldud eriteavet.

Terminid „parem“ ja „vasak“, „päripäeva“ ja „vastupäeva“ tähendavad masina edasiliikumissuunda.

Selles juhendis sisalduvate juhiste pidev järgimine tagab kasutaja ja masina ohutuse, madalamad töökulud ja kvaliteetsed tulemused ning pikendab masina tööiga. Nende juhiste mitte-järgimine võib lõppeda kasutaja vigastuse või masina, põranda ja keskkonna kahjustumisega.

Huvipakkuva teema leidmiseks vaadake kasutusjuhendi alguses asuvat sisukorda.

Erilist tähelepanu nõudev tekst on trükitud rasvases kirjas ja sellele eelnevad siin näidatud ja kirjeldatud sümbolid.

! OHT!

Tähistab olukorda, kus peab olema ettevaatlik, et vältida surma või tõsiseid vigastusi töötajatele.

! HOIATUS

Tähistab olukorda, kus peab olema ettevaatlik, et vältida masina ja töökeskkonna kahjustusi või finantskahju.

! TEAVE

Väga olulised juhised

Seoses ettevõtte pideva tootearenduse ja ajakohastamise poliitikaga, jätab tootja endale õiguse teha muudatusi ilma eelneva ette-teatamiseta.

Kuigi teie masin võib käesolevas dokumendis toodud joonistest märgatavalt erineda, on käesolevas juhendis sisalduvate juhiste õigsus ja kehtivus garanteeritud.

Masina identifitseerimine

Andmeplaat annab järgmise teabe:

- ► Tootja nimi
- ► Mudel
- ► Seerianumber.
- ► Tootmise aasta.
- ► Toitepinge (laadimis- ja toiteväärtus).
- ► Voolutugevus (laadimisväärtus).
- ► Brutokaal.
- ► IP-kaitseaste.
- ► Masina pinge (keskmiste töötingimuste korral).
- ► Masina võimsus (keskmiste töötingimuste korral).
- ► Maksimaalne kaubeldav gradient.

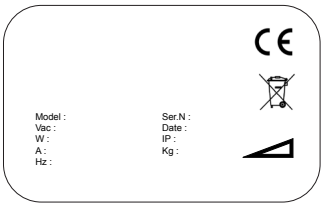

Masinaga kaasasolev dokumentatsioon:

- ► kasutusjuhend;
- ► CE-vastavussertifikaat
- ► Akulaadija kasutusjuhend
- ► Teabetabel.
- ► Suurbritannia toitejuhtme vahetamise juhised.

1 Mõiste „masin" asendab käesolevas juhendis käsitletud kaubanime.

2 Isikud, kes vastutavad masina kasutamise eest, ei pea teostama mingeid tehnilisi oskusi nõudvaid toiminguid.

3 Kogemustega, tehnilise koolituse ning õigusakte ja standardeid tundvad inimesed on võimelised tegema kõiki vajalikke toiminguid ning tuvastama ja vältima selle masina käitlemisel, paigaldamisel, kasutamisel ja hooldamisel võimalikke riske.

TEHNILINE TEAVE

Üldkirjeldus

Käesolev masin on puhastuskuivati pesemiseks ja kuivatamiseks tasaseid, horisontaalseid, siledaid või mõõdukalt töötlemata, ühtlaseid ja takistusteta põrandaid nii tsiviil- kui ka tööstusruumides.

Puhastuskuivati levitab vee- ja puhastusvahendilahuse õiges kontsentratsioonis põrandale ning seejärel koristab selle mustuse eemaldamiseks. Valides paljude tarvikute hulgast hoolikalt sobivad pesuvahendid ja harjad (või abrasiivkettad), saate masinat kohandada erinevate põrandate ja mustusetüüpide jaoks.

Masinaga ühendatud imemissüsteem kuivab põranda pärast pesemist madalal survel, mis tekitatakse mustaveepaagis imemismootoriga. Paagiga ühendatud kaabits kogub määrdunud vee.

Võti

Masina põhiosad on järgmised:

- ► Paak (joonis 2, viide 1) sisaldab ja kannab puhta vee ja puhastusvahendi segu ning kogub pärast pesemist põrandalt korjatud määrdunud vee.
- ► Juhtpaneel (joonis 2, viide 2):
- ► Põhiosa (joonis 2, viide 3) sisaldab harjade ja rullikutega peamist elementi, mis levitab puhastuslahuse põrandale ja eemaldab mustuse.
- ► Kaabitsakomplekt (joonis 2, viide 4): puhastab ja kuivatab põrandat, kogudes vett.

Ohualad

- ► Juhtpaneel: lühisest tulenevate vigastuste oht.
- ► Paagikomplekt: teatud puhastusvahendite kasutamisel tekib silmade, naha, limaskestade ja hingamisteede ärrituse ning asfüksiaoht. Keskkonnast kogutud mustusega (bakterid ja keemilised ained) seotud oht. Kahe paagi vahele jäämise oht, kui mustaveepaak asetatakse puhastusvahendipaagi peale.
- ► Harjade ja rullikutega põhiosa: harjade pöörlemisega seotud oht.
- ► Esi- ja tagarattad: rataste ja šassii vahele jäädes tekkiv muljumisoht.
- ► Mootor / aku pesa: aku pooluste-vaheline lühiseoht ja vesiniku olemasolu laadimise ajal.

Tarvikud

- ► Pehmed ja kõvad harjad.
- ► “Severe Environment”’ipaak

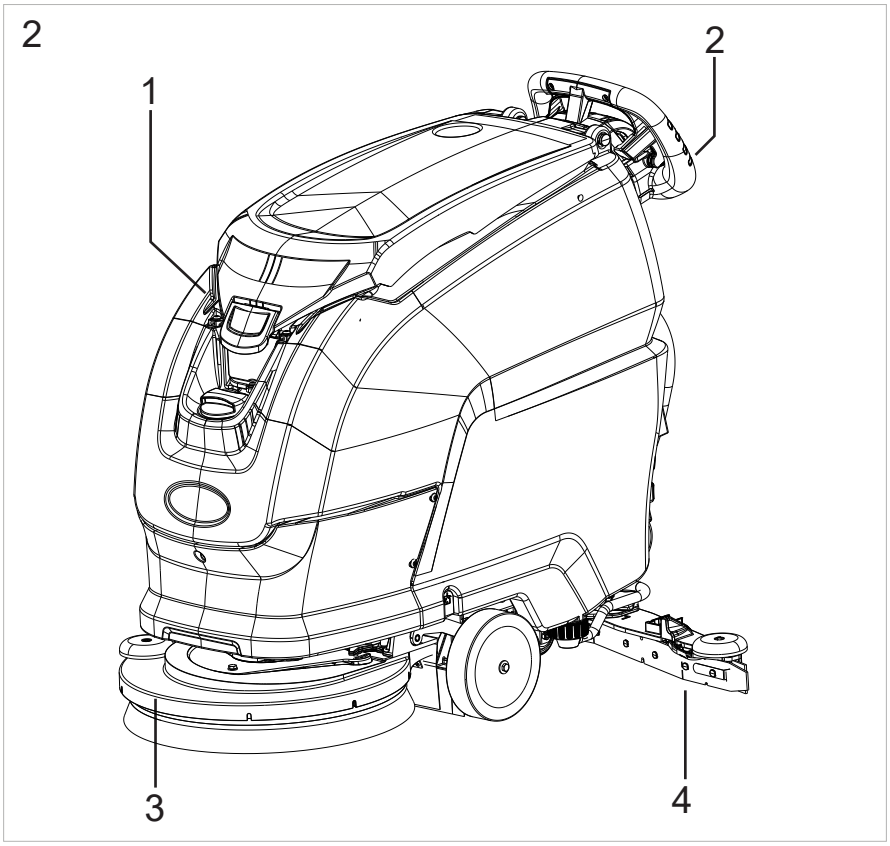

KÄSITLEMINE JA PAIGALDUS

Pakitud masina tõstmine ja transportimine

! HOIATUS!

Kõigi tõstmistoimingute vältel veenduge, et pakitud masin oleks kindlalt kinnitatud, vältimaks selle ümberminemist või kogemata mahakukkumist.

Masin tuleb sõidukitele laadida / maha laadida piisava valgustusega kohtades.

Masin on pakendatud tootja poolt puidust kaubaalusele. See tuleb laadida transpordivahendisse sobivate seadmete abil (vt direktiiv 2006/42/EMÜ ja sellele järgnevad muudatused ja/või täiendused). Sihtkohas tuleb mahalaadimiseks kasutada sarnaseid vahendeid.
Masina kaubaaluse-korpust saab tõsta ainult kahveltõstuki abil. Käsitsege seda ettevaatlikult ja veenduge, et masinat ei pöörata ümber.

Ülevaatus tarne ajal

Pärast masina kohaletoimetamist veenduge, et pakend ja masin oleks terved ning kahjustamata. Kui masin on kahjustatud, veenduge, et vedaja oleks kahjustustest teadlik ja enne kauba vastuvõtmist jätke endale õigus (kirjalikult) kahjude hüvitamisele.

Lahtipakkimine

! HOIATUS!

Masina lahtipakkimisel peab kasutaja kandma vigastusohu vähendamiseks sobivaid isikukaitsevahendeid (kindad, prillid jne).

Pärast masina lahti pakkimist toimige järgmiselt:

- ► Lõigake ja eemaldage plastrihmad kääride või tangide abil.
- ► Eemaldage papist pakend.
- ► eemaldage patareipesast pakendid ja kontrollige nende sisu: kasutus- ja hooldusjuhend, akulaadija kasutusjuhend; kiirjuhend; vastavusdeklaratsioon;
  2 elektroonilist võtit.
- ► Eemaldage metallklambrid, mis kinnitavad esirattad ja masina šassii kaubaaluse külge. **Raami kaubaaluse külge kinnitava metallist klambri eemaldamiseks keerake kruvi lahti, tõstke ja pöörake paaki tahapoole ning jätkake lahtivõtmist.**
- ► Kasutage rampi ja lükake masin aluselt tagasisuunas maha. Masinat ei tohi üles tõsta.
- ► Eemaldage pakendist harjad.
- ► Puhastage masina välispinda vastavalt ohutuseeskirjadele.

Kui masin on pakendist eemaldatud, jätkake patareide paigaldamisega (vt jaotist „**Akud: paigaldus ja ühendamine**“).

Erinevaid pakendeid võib soovi korral alles hoida, kuna neid saab masina kaitsmiseks taaskasutada juhul, kui see teisaldatakse mõnda teise kohta või saadetakse remonditöökotta.
Kui te pakendit ei säilitata, tuleb see hävitada vastavalt kehtivatele eeskirjadele.

Akulaadija valimine

! TÄHELEPANU

Laadimiseks kasutage ainult tootja tarnitud akulaadijat. Vaadake jaotist „Akud“.

Akud

! OHT

Kasutage ainult tootja poolt tarnitud akusid, sest muud akud võivad plahvatada ja vigastada inimesi või kahjustada vara.

! TÄHELEPANU

Ärge kasutage MITTE-laetavaid akusid

! MÄRKUS

Allolevas tabelis on nimekiri akudest, mida saab masinale paigaldada, ja vastavatest laadijatest.

LIITIUMAKUDE eeliseks pliiakude ees on see, et need on laadimistsüklite suhtes palju vähem tundlikud. Nende akude eluiga mõõdetakse „võimsuse kasutamise tsüklitena“, mis tähendab, et neid saab osaliselt laadida ja tühjendada, ilma et see mõjuks elueale negatiivselt.
LIITIUMAKUD pakuvad pikemat eluiga kui teised ja on välistegurite suhtes vähem tundlikud tänu akuhaldussüsteemile (BMS), mis kaitseb neid ülekoormuse, ülelaadimise ja äärmuslike temperatuuride eest.

INVENTUS AKU kood BAAC00214 - BAT. LiFePO4 24V90Ah INVENTUS S24V90TRX	sisseehitatud akulaadija: kood BACA00303 - C.B.CBHD1-XR-P-24-13 CT51 CE LI-INVENTUS
	Väline akulaadija: BACA00317 - C.B.CBHF2-XP-M 24V40A CE+UL+CEC LI-INV.
EXIDE AKU: kood BAAC00216- BAT.LiFePO4 24V50Ah EXIDE LTB24050 P	sisseehitatud akulaadija: kood BACA00316 - C.B.CBHD1-XR-P-24-13 CT51 CE LI-EXIDE
	Väline akulaadija: kood BACA0318 - C.B.CBHF2-XP-M 24V40A CE+UL+CEC LI-EXIDE

Masina akutüübi seadistamine

! MÄRKUS

Kui masin tarnitakse paigaldatud akuga, on seaded tehase poolt eelseadistatud.

Masin on kasutamiseks valmis.

! TÄHELEPANU

Kui masinad tarnitakse akudeta, on masin vaikekonfiguratsioonina tehases seadistatud LITHIUM akude jaoks. Sõltuvalt valitud aku tüübist (WET-GEL/AGM - LITHIUM) TULEB masina akuparameetreid reguleerida, kui need tehaseseadetest erinevad.

! MÄRKUS

Järgige allolevaid juhiseid, et kohandada masina loogikasätteid vastavalt paigaldatud akutüübile.

Vaadake jaotist „Tehniline menüü“

Akulaadija seaded

! TÄHELEPANU

Ilma akude või akulaadijateta tarnitavate masinate puhul vaadake õige aku ja akulaadija valimiseks jaotist „Akud“.

! MÄRKUS

Kui masin tarnitakse koos paigaldatud aku ja akulaadijaga, on akulaadija seadistused tehase poolt eelseadistatud. Masin on kasutamiseks valmis.

! TÄHELEPANU

Kui masin tarnitakse ilma akuta, kuid on varustatud akulaadijaga, on kaubamärgi LITHIUM akudele akulaadija vaikekonfiguratsiooniks seatud INVENTUS.

Kui kavatsete paigaldada teist tüüpi aku, PEAB akulaadija seadistust muutma, sel juhul tuleb võtta ühendust TENNANTi volitatud hooldustehnikuga.

Nende juhiste eiramine võib akut kahjustada. Olenevalt valitud aku tüübist (WET, GEL/AGM või LITHIUM) TULEB muuta masina aku parameetreid, kui need erinevad tehaseseadetest. Näidustused leiate jaotisest „Tehniline menüü“.

Patareid: paigaldus ja ühendamine

! MÄRKUS

Aku paigaldamise ja ühendamise / eemaldamise peab läbi viima TENNANTi volitatud tehnik (edaspidi kvalifitseeritud tehnik).

! OHT

Paigaldamise või mis tahes tüüpi aku hooldustööde ajal peab kvalifitseeritud tehnik kandma õnnetusohu vähendamiseks vajalikke isikukaitsevahendeid (kindad, prillid, kombinesoonid jne). Hoidke eemale lahtisest leegist, vältige akupooluste lühist ja sädemeid ning ärge suitsetage.

! OHT

Enne aku paigaldamist ja ühendamist eemaldage elektrooniline võti juhtpaneelilt.

Veenduge, et aku positiivsete poolustega oleks ühendatud ainult „+“ märgistusega klemmid. Ärge kontrollige akude laetuse taset sädesüütega.

Järgige alltoodud juhiseid täpselt nii, nagu on kirjeldatud, pidades meeles, et kui aku on lühises, tekib plahvatusoht.

! OHT

Enne paagi avamiskaabli kruvirõnga vabastamist, mis on lubatud ainult aku paigaldamiseks / asendamiseks veenduge, et masin seisaks täiesti horisontaalsel pinnal.

Pärast ülaltoodud toimingute tegemist haakige kruvirõngas musta noolega tähistatud silmusesse (vt allolevat joonist) ja kinnitage karabiini kruvi kuusnurkse mutrivõtmega nii, et seda ei saaks hiljem käsitsi avada.

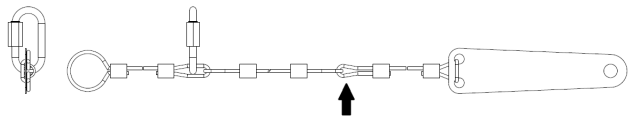

- ► Kallutage paaki tagurpidi ja sisestage akud oma pessa nagu allpool näidatud.
- ► Ühendage juhtmeklemmid aku poolustega, pingutage klemmid pooluste külge ja katke vaseliiniga.
- ► Langetage paak tööasendisse.
- ► Masina kasutamisel järgige alltoodud juhiseid.

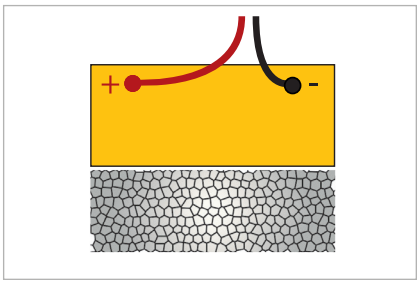

Aku: eemaldamine

! MÄRKUS

Aku paigaldamise ja ühendamise / eemaldamise peab läbi viima TENNANTi volitatud tehnik (edaspidi kvalifitseeritud tehnik).

! OHT

Paigaldamise või mis tahes tüüpi aku hooldustööde ajal peab kvalifitseeritud tehnik kandma õnnetusohu vähendamiseks vajalikke isikukaitsevahendeid (kindad, prillid, kombinesoonid jne). Hoidke eemale lahtisest leegist, vältige akupooluste lühist ja sädemeid ning ärge suitsetage.

! OHT

Enne paagi avamiskaabli kruvirõnga vabastamist, mis on lubatud ainult aku paigaldamiseks / asendamiseks veenduge, et masin seisaks täiesti horisontaalsel pinnal.

Pärast ülaltoodud toimingute tegemist haakige kruvirõngas musta noolega tähistatud silmusesse (vt allolevat joonist) ja kinnitage karabiini kruvi kuusnurkse mutrivõtmega nii, et seda ei saaks hiljem käsitsi avada.

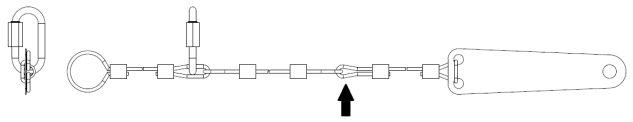

! TÄHELEPANU

Akude eemaldamisel veenduge, et akulaadija oleks pistikupesast lahti ühendatud

- ► Ühendage lahti akujuhtmed ja eemaldage sildklemmid akupooluste küljest.
- ► Vajadusel eemaldage seadmed, mis kinnitavad aku masina alusele.
- ► Tõstke akud kambrist sobivate tõsteseadmete abil välja.

Kaabitsa paigaldamine ja reguleerimine

Langetage kaabits hoova abil (joonis 3, viide 1).

Keerake lahti kaks kaabitsaklambri nuppu (joonis 3, viide 3), leidke kaabits toel olevates piludes (joonis 3, viide 2), seejärel pingutage kahte nuppu (joonis 3, viide 3) ja kinnitage vaakumvoolik (joonis 3, viide 4) kaabitsa külge.

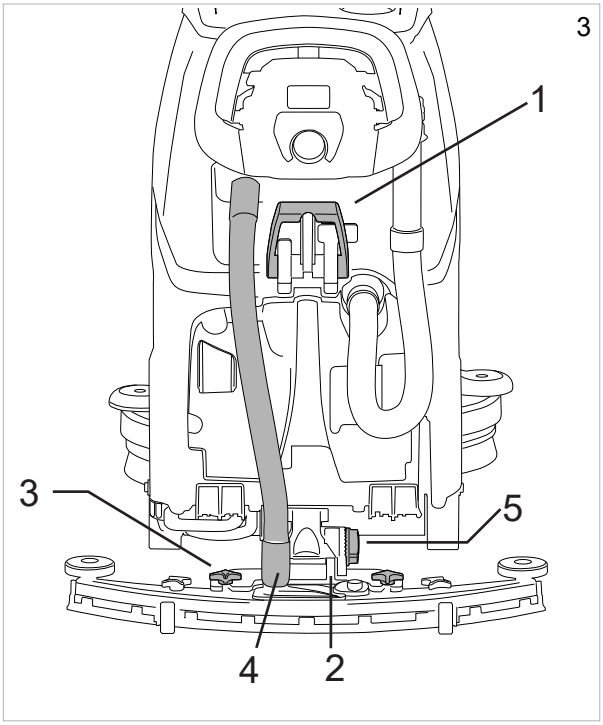

Kaabitsa reguleerimine

Kaabitsaterad puhastavad põrandaplaadid veest ja pesuvahendist ning valmistavad ette ideaalsed kuivamistingimused. Aja jooksul muudab pidev hõõrdumine ja kokkupuude põrandaga laba serva ümaraks ning praguliseks, vähendades kuivamise efektiivsust ja vajades väljavahetamist. Kulumist tuleb kontrollida sageli.

Veatu kuivamise jaoks tuleb kaabitsat reguleerida nii, et tagumise tera serv liiguks töö ajal põranda suhtes ligikaudu 45° asendis terves kaabitsa pikkuses. Labade nurka saab reguleerida nuppu keerates (joonis 3, viide 5).

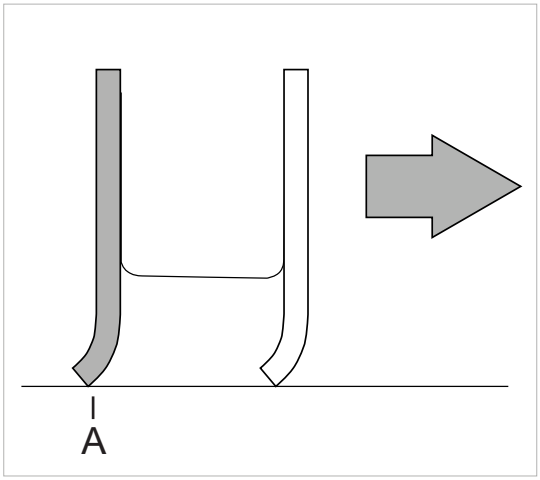

Harja paigaldamine

Automaatne harjaühendus, „Ilma veojõuta“ versioon(joonis 4)**:**
tõstke masinapea üles, surudes pea tõstepedaali alla ja vasakule, seejärel valige juhtnupu abil Harja juhtimine, toetage hari masina ette põrandale ja tsentreerige see peaga. Langetage pea, vajutades peatõstepedaali alla ja seejärel paremale, ning kasutage veohooba korduvalt, kuni hari fikseerub automaatselt ääriku rummu külge. Kui toiming ei õnnestu, korrake seda uuesti hooba vajutades ja tsentreerimist korrates. Abrasiiv-/mikrokiudketaste kasutamine: paigaldage abrasiiv-/mikrokiudketas padjaajami plaadile ja tehke puhasti-kuivatile harja paigaldamisel kirjeldatud toimingud.

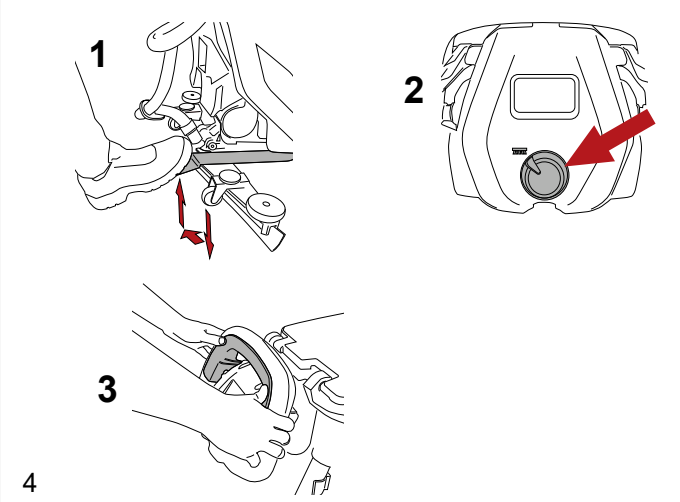

Automaatne harjaühendus, „Elektrilise veojõuga“ versioon (joonis 5)**:**
tõstke masina peaosa, vajutades pea tõstepedaali ja liigutades seda vasakule; asetage hari masina ette põrandale ja joondage see peaga. Langetage pea, vajutades pea tõstepedaali ja liigutades seda paremale; keerake valikunupp asendisse OFF, vajutage üks kord nuppu SET, seejärel vajutage nuppu + ja masin teostab ühendamisjärjestuse. Abrasiiv-/mikrokiudketaste kasutamine: paigaldage abrasiiv-/mikrokiudketas padjaajami plaadile ja tehke puhasti-kuivatile harja paigaldamisel kirjeldatud toimingud.

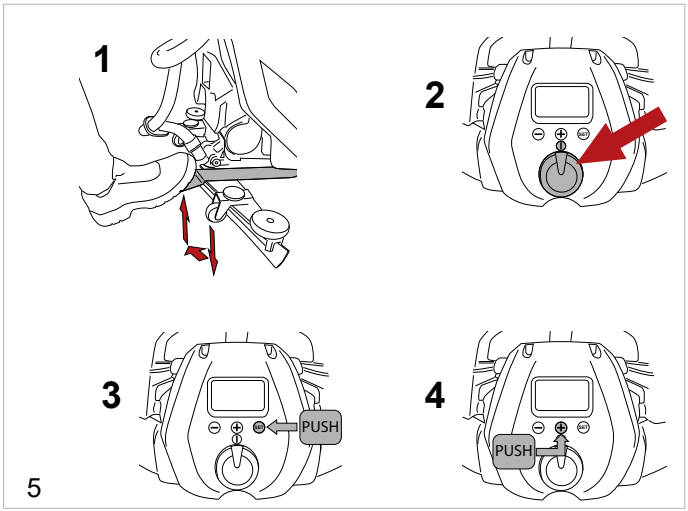

Automaatne harja vabastamine (joonis 6)**:**tõstke masina peaosa üles, vajutades peatõstepedaali ja liigutades seda vasakule; keerake valija asendisse OFF, vajutage üks kord nuppu SET, seejärel vajutage nuppu - ja masin lõpetab vabastamisjärjestuse.

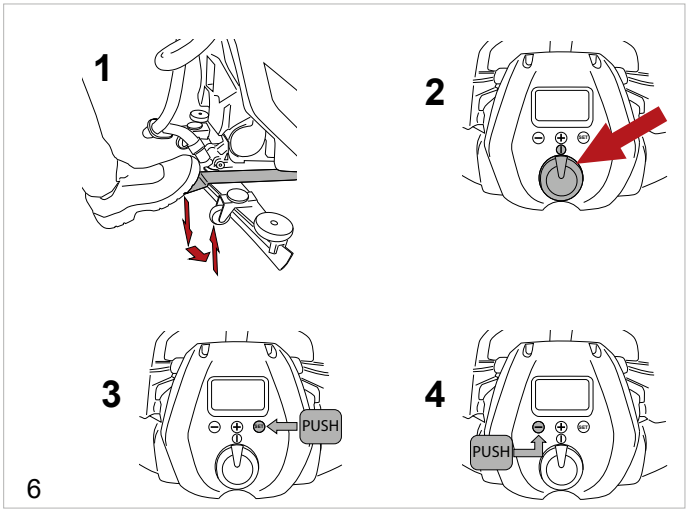

Masina tõstmine ja transportimine

! HOIATUS!

Kõik allpool kirjeldatud toimingud tuleb läbi viia kohas, kus on piisav valgustus ja olukorrale kõige sobivamad ohutusmeetmed. Seadme kasutaja peab alati kasutama isikukaitsevahendeid.

Masina laadimiseks transpordivahendile, toimige järgmiselt:

- ► Tühjendage paagid.
- ► Eemaldage akud.
- ► Lükake masin kaldtee abil kaubaalusele, kinnitades esirattad ja šassii kaasasolevate klambrite abil. Masinat ei tohi üles tõsta.
- ► Tõstke kaubaalus (koos masinaga) tõstuki abil üles ja laadige see transpordivahendile.
- ► kinnitage masin sõiduki või transpordivahendi külge rihmade abil, mis on ühendatud ka kaubaaluse ja masina külge.

Kiire peaosa vahetus

Pesupea vahetamiseks toimige järgmiselt.

Pea eemaldamine:

- ► Langetage pea.
- ► Ühendage pea elektriliselt masina juhtmestikust lahti, eemaldades näidatud pistiku (joonis 5, viide 1) ja eemaldades mootori(-te) pistiku.
- ► Avage konks (joonis 7, viide 2).
- ► Keerake kaks nuppu lahti (joonis 7, viide 3).
- ► Eemaldage pea.

Pea paigaldamine:

- ► Tehke ülaltoodud toimingud vastupidises järjekorras.

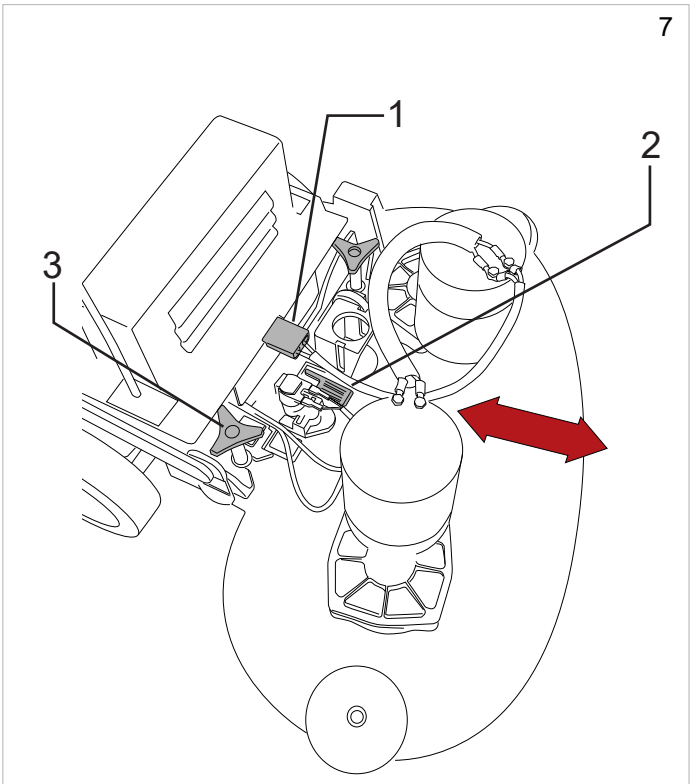

Vee/puhastusvahendi paagi täitmine

! HOIATUS!

Kui kasutate seadistust „Severe Environment“ (Raske keskkond), tuleb vee-/pesuvahendipaak täita AINULT VEEGA, mille temperatuur on vahemikus +4 °C kuni 55 °C.

ÄRGE pange paaki pesuaine lahust.

! HOIATUS!

Seadme ec-H2O NanoClean kasutamisel tuleb vee/pesuvahendipaak täita AINULT puhta külma VEEGA, mille temperatuur on < 21 °C.

ÄRGE pange paaki pesuaine lahust.

! OHT

Tuleohtlikud vedelikud võivad põhjustada plahvatuse või tulekahju. Ärge sisestage paaki tuleohtlikke vedelikke.

! HOIATUS!

Täitke paak pesuvahendiga temperatuuril +4 °C kuni 55 °C.

! HOIATUS!

Masin on mõeldud kasutamiseks ainult koos tootja tarnitud või soovitatud puhastusvahenditega. Muude puhastusvahendite või kemikaalide kasutamine võib mõjutada masina ohutust.

! HOIATUS!

Valitud pesuvahendit tuleks kasutada otstarbekalt, vastavalt toote pakendil toodud juhistele.

! HOIATUS!

Valige pesuvahend soovitatud toodete hulgast, mis sobib kõige paremini puhastamiseks, ja lahjendage veega, järgides pakendil või kataloogis toodud juhiseid.

Enne paagi täitmisega alustamist keerake kork (joonis 8, viide 2) lahti ja avage vooliku (joonis 8, viide 3) kraan (joonis 8, viide 1). See järjestus võimaldab õhul voolikust / paagist välja pääseda ja täitmise ajal kontrollida paagi vee / pesuvahendi taset otse avatud voolikust. Täitke paak selleks ettenähtud ava kaudu (joonis 9). Masinal on mõõtekork, mida saab kasutada pesuvahendi lahjendamiseks paagi sees. Kui paak on tühi, ilmub ekraanile vastav häireteade – vt jaotist **„Ekraani häired“**; töö jätkamiseks tuleb funktsioonivalija lülitada asendisse OFF (vead lähtestatakse). Pärast toimingu lõpetamist sulgege kraan (joonis 8, viide 3) ja keerake kork uuesti kinni (joonis 8, viide 2).

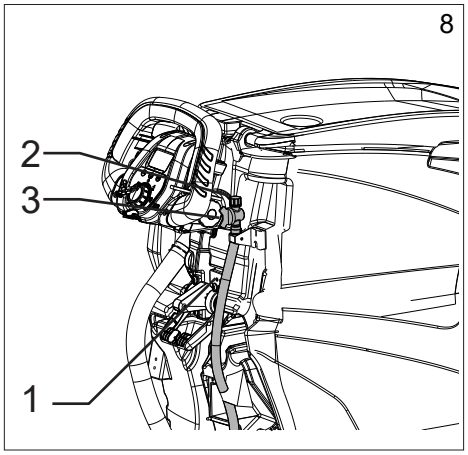

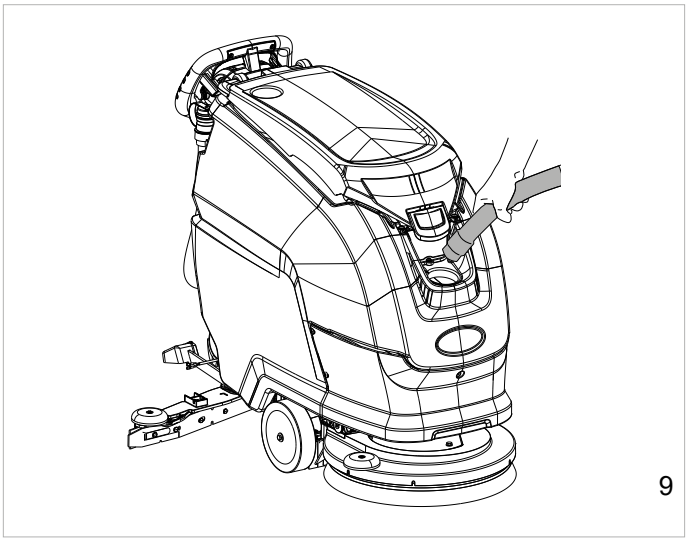

Severe Environment (Raske keskkond)

! OHT

Tuleohtlikud vedelikud võivad põhjustada plahvatuse või tulekahju. Ärge kasutage tuleohtlikke vedelikke.

! HOIATUS!

Masin on mõeldud kasutamiseks ainult koos tootja tarnitud või soovitatud puhastusvahenditega. Muude puhastusvahendite või kemikaalide kasutamine võib mõjutada masina ohutust.

! HOIATUS!

Kui kasutate seadistust „Severe Environment“ (Raske keskkond), tuleb vee-/pesuvahendipaak täita AINULT VEEGA, mille temperatuur on vahemikus +4 °C kuni 55 °C.

ÄRGE valage pesuainet vee-/pesuainepaaki.

Puhastussüsteemiga „Severe Environment“ saab pesuainet vee-/pesuainepaagist eraldi hallata. Süsteemi saab igal ajal aktiveerida või välja lülitada ning see suudab pesuainet veega segada 0,2–7% täpsusega (tehaseseade 2%).

Täitke paak „Severe Environment“ sobiva kontsentratsiooniga vähevahutava pesuvahendiga (joonis 10).

MÄRKUS: Vaadake jaotist Juhtseadised puhastussüsteemi Severe Environment töötamise kohta – režiim Brush (joonis 16, viide 5), režiim Auto (joonis 16, viide 6).

! TEAVE

Lahjendusprotsendi muutmiseks vaadake jaotist „Tehniline menüü“.

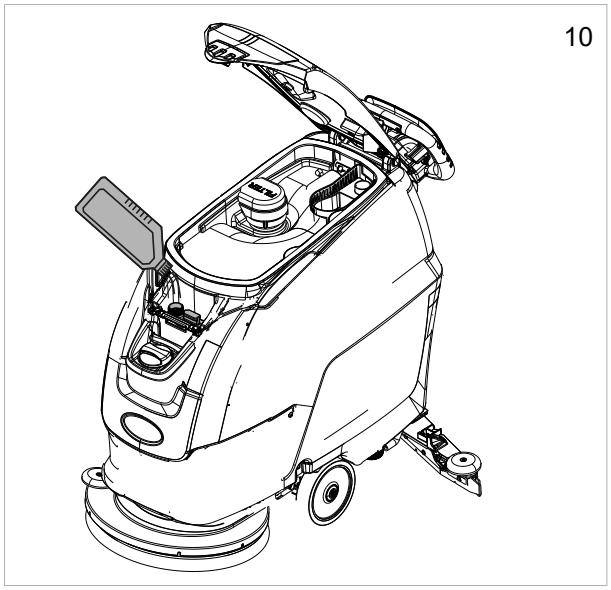

ec-H2O NanoClean

! HOIATUS!

Seadme ec-H2O NanoClean kasutamisel tuleb vee/pesuvahendipaak täita AINULT puhta külma VEEGA, mille temperatuur on < 21 °C.

ÄRGE valage pesuainet vee-/pesuainepaaki.

! TEAVE

Esmakordsel kasutamisel või pärast vee konditsioneerimise kasseti vahetamist ignoreerib ec-H2O NanoClean seade automaatselt valitud voolukiiruse seadistust kuni 75 minuti jooksul.

ec-H2O NanoClean SCRUBBING SYSTEM.

ec-H2O NanoClean tehnoloogia kasutamisel läbib puhas vesi mooduli, milles see muudetakse elektriliselt puhastuslahuseks.

Elektriliselt muundatud vesi ründab mustust ja hoiab seda suspensioonis, võimaldades masinal seda raskusteta eemaldada.

Kui muundatud vesi on kogutud mustaveepaaki, muutub see uuesti tavaliseks veeks.

ec-H2O NanoClean süsteem ei sobi igat tüüpi mustuse, sh suure kontsentratsiooniga rasvade ja õlide puhastamiseks. Olenevalt mustuse tüübist võivad olla vajalikud tavapärased keemilised pesuvahendid..

ec-H2O NanoClean lahuse voolukiiruse seadistamine

Lahuse voolukiiruse reguleerimiseks ec-H2O NanoClean puhastussüsteemi kasutamisel lülitage seade sisse (joonis 11) ja seejärel vajutage vooluhulga reguleerimise nuppu (joonis 12), mis asub ec-H2O NanoClean moodulil:

- üks LED = aeglane,
- kaks LED-i = keskmine (tehaseseadistus),
- kolm LEDi = kiire.

Moodul ec-H2O NanoClean asub peaosa koostu kohal.

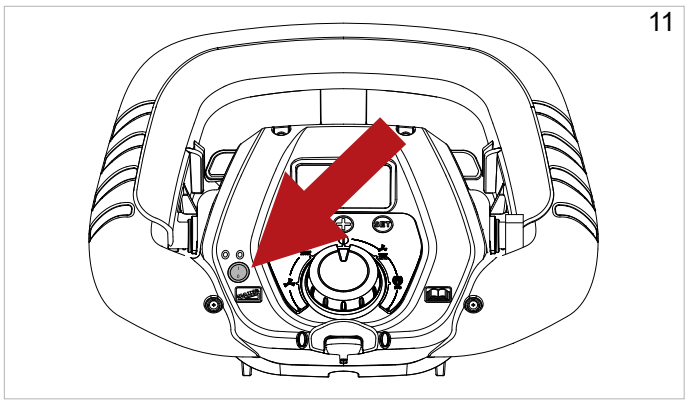

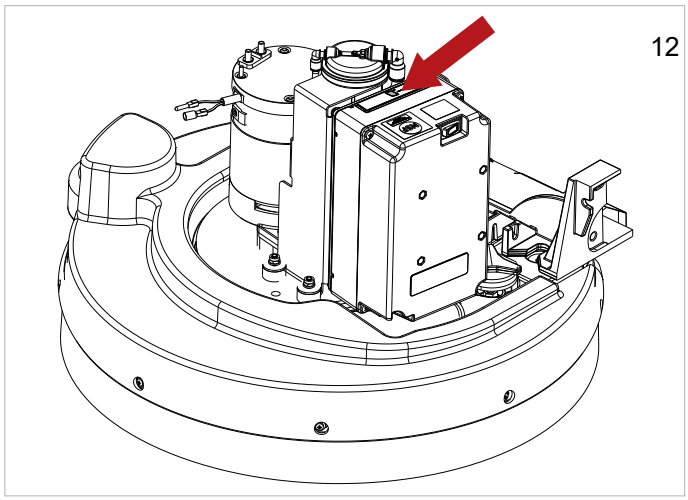

PRAKTILINE KASUTUSJUHEND

! HOIATUS

Enne tööga alustamist kandke kombinesooni, kõrvakaitsmeid, libisemis- ja veekindlaid jalanõusid, hingamisteede kaitsevahendit, kaitsekindaid ning kõiki teisi töökeskkonnale vajalikke isikukaitsevahendeid.

! HOIATUS

Ärge jätke masinat järelevalveta ega pargituna, kui elektrooniline võti on sisestatud.

! TEAVE

Kui operaator kasutab masinat esimest korda, tuleks seda esialgu katsetada ruumikas ja takistusteta asukohas, et operaator saaks masina funktsioonide ja juhtseadmetega tutvuda.

! HOIATUS

Puhastatava põrandapinna kahjustamise vältimiseks, äge laske harjadel masina seismise ajal pöörelda.

! HOIATUS

Puhastusvahendit lahjendage alati vastavalt tootja juhistele. Ärge kasutage naatriumhüpokloriiti (valgendit) ega teisi oksüdeerijaid, eriti tugevates kontsentratsioonides. Ärge kasutage lahusteid ega süsivesinikke. Vee ja puhastusvahendi temperatuur ei tohi ületada „Tehnilistes andmetes“ näidatud maksimumväärtust. Need peavad olema liiva ja/või muude lisanditeta.

Seade on mõeldud kasutamiseks vähese vahuga biolagunevate puhastusvahenditega, mis on spetsiaalselt ette nähtud puhastusseadete jaoks.

Olemasolevate puhastusvahendite ja kemikaalide täieliku ning ajakohase nimekirja saamiseks võtke ühendust tootjaga.

Kasutage ainult põranda ja mustuse jaoks sobivaid tooteid.

Järgige punktis „Ohutusnõuded“ toodud puhastusvahendite kasutamise ohutuseeskirju.

Masina ettevalmistamine tööks

Enne tööle asumist toimige järgmiselt:

- ► Kontrollige, kas ekraanil näidatakse, et akud on täielikult laetud. Vajadusel laadige. Vaadake jaotist „**Aku hooldus ja laadimine“**.
- ► Veenduge, et mustaveepaak on tühi. Vajaduse korral tühjendage, vt jaotist „**Mustaveepaagi tühjendamine“**.
- ► Veenduge, et puhastusvahendipaak on täis. Vajaduse korral täitke, vt jaotist „**Vee-/puhastusvahendipaagi täitmine”**. Kui masinal puudub “Severe Environment”'i lisavarustus, siis kasutage mõõtetopsikut ja täitke paak vajaliku koguse puhastusvahendiga.
- ► Reguleerige juhtpaneeli kõrgust, vastavate nuppude lahti keeramise teel (joonis 13, viide 4).

Juhtnupud

- ► **Ekraan (joonis 14):**
  - ► Kuvab maksimaalse kiiruse kaldtee seadistuse (joonis 14, viide 1): elektriajamiga versioon.
  - ► Aku laetuse protsent (joonis 14, viide 2), vt ka sektsiooni „BSI - Battery status indicator“.
  - ► Ei kasutata (joonis 14, viide 3).
  - ► Tunniloendur (joonis 14, viide 4).
  - ► Häired (vt jaotist Häirete kuvamine).
  - ► Valitud tööprogramm (joonis 14, viide 5).
  - ► Hari koos rõhutasemega (joonis 14, viide 6).
  - ► Veevarustus koos tasemega (joonis 14, viide 7).
  - ► Vaakum koos kiiruse tasemega (joonis 14, viide 8).

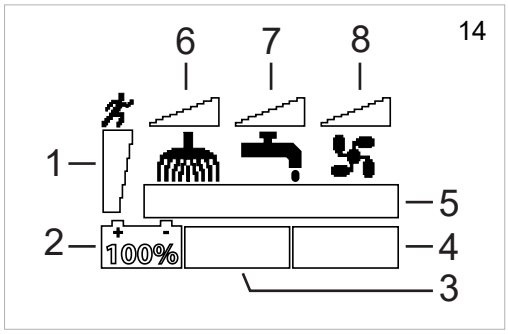

- ► Elektrooniline võti (joonis 15, viide 1): võtme sisestamisel aktiveeritakse masina töö; hädaolukorras eemaldage võti, et masin täielikult välja lülitada.
- ► Funktsioonivalija (joonis 15, viide 2): pöördnupp, mida kasutatakse masinasoovitud tööprogrammile seadistamiseks:

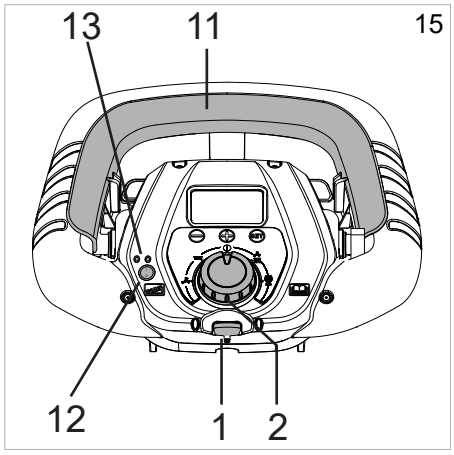

- ► **VÄLJAS (joonis 16, viide 3):** selles asendis on elektriline veojõud lubatud (kui see on paigaldatud) ja masina kiirust saab juhtida nuppude „-“ ja „+“ abil. Lisaks saab SET nupule vajutades valida järgmisi juhtimisfunktsioone:
  - ► kui vajutate üks kord nuppu SET, kuvatakse harjade sidumise/vabastamise menüü; „-“ nupu vajutamine võimaldab harjade vabastamist ja nupu „+“ vajutamine võimaldab harjade ühendamist ajamiga masinatel.
  - ► Kui vajutate kaks korda nuppu SET, avaneb **„Tehniline menüü“**, millele pääsete juurde, kui vajutate samaaegselt nuppe „-“ ja „+“.

► Imimootor (joonis 16, viide 4): selles asendis on lisaks vaakumfunktsiooni aktiveerimisele aktiveeritud ka elektriajam (kui see on paigaldatud) ja masina kiirust saab juhtida nuppude „-“ ja „+“ abil. Vaakummootor käivitatakse ajami hoova abil (joonis 15, viide 11); elektriajamiga mudelitel käivitub imemismootor, kui pärast kaabitsa juhthoova langetamist vajutatakse ajamihooba (joonis 13, viide 3). Nupu SET vajutamisega saab valida ka järgmise juhtimisfunktsiooni:

► nupu SET üks kord vajutamine avab kaugimemise menüü; nupu „+“ vajutamine lülitab sisse imemismootori, nupu „-“ vajutamine lülitab imemismootori välja. Samuti saab imemismootori peatada ajamihoova abil.

► **Brush (joonis 16, viide 5):** selles asendis on lisaks harjamootori aktiveerimisele aktiveeritud ka elektriajam (kui see on paigaldatud) ja masina kiirust saab juhtida nuppude „-“ ja „+“ abil. Lisaks saab SET nupule vajutades valida järgmisi juhtimisfunktsioone:

► Kui vajutate nuppu SET, pääsete pesuvahendi tarnimise menüüsse. Tarnimist saab reguleerida „+” ja „-” nuppude abil.

► Kui vajutate kaks korda nuppu SET; pesemispea rõhumenüüsse. Rõhku saab reguleerida ajamiga varustatud masinatel nuppude „+” ja „-” abil.

► Kui vajutate kolm korda nuppu SET, pääsete “Severe Environment”-menüüsse. Pesuaine manustamist saab reguleerida “Severe Environment”’iga varustatud mudelite puhul nuppude „+” ja „-” abil.

! TEAVE

Kui masin on režiimis Brush, lülitub süsteem “Severe Environment” automaatselt sisse.

► **Automaatne (joonis 16, viide 6)**: selles asendis aktiveeritakse kõik masina funktsioonid: täiturmehhanismiga varustatud mudelitel on pesuripea surve eelseadistatud tootja poolt, samuti pesuaine väljastuskiirus, kuid mõlemaid saab muuta **„Tehnilise menüü“** kaudu (vt vastavat jaotist **„Tehniline menüü“**_); elektriajam on sisse lülitatud (kui on paigaldatud) ja masina kiirust saab juhtida „-“ ja „+“ nuppude abil. Lisaks saab SET nupule vajutades valida järgmisi juhtimisfunktsioone:

► Kui vajutate nuppu SET, pääsete pesuvahendi tarnimise menüüsse. Tarnimist saab reguleerida „+” ja „-” nuppude abil.

► Kui vajutate kaks korda nuppu SET; pesemispea rõhumenüüsse. Rõhku saab reguleerida ajamiga varustatud masinatel nuppude „+” ja „-” abil.

► Kui vajutate kolm korda nuppu SET, pääsete “Severe Environment”-menüüsse. Pesuaine manustamist saab reguleerida “Severe Environment”’iga varustatud mudelite puhul nuppude „+” ja „-” abil.

! TEAVE

Kui masin on režiimis Automaatne, lülitub süsteem “Severe Environment” automaatselt sisse.

► **Eco (joonis 16, viide 7)**: selles asendis aktiveeritakse kõik masina funktsioonid: täiturmehhanismiga mudelitel on pesuripea surve eelseadistatud tootja poolt, samuti pesuaine väljastuskiirus – neid parameetreid ei saa muuta — elektriajam on sisse lülitatud (kui on paigaldatud) ja masina kiirust saab juhtida „-“ ja „+“ nuppude abil. Režiimi Eco saab kasutada ainult ec-H2O NanoClean puhastussüsteemiga.

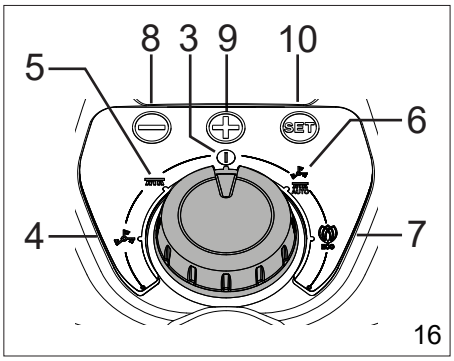

! TEAVE

Kui masin on režiimis Eco, lülitub süsteem “Severe Environment” automaatselt välja.

► **ec-H2O NanoClean lüliti (lisatarvik) (joonis 15, viide 12): lülitab seadme SISSE ja VÄLJA.**

! HOIATUS

Kui kasutate masinat aktiveeritud ec-H2O NanoClean seadmega, keerake töörežiimi valija asendisse Eco.

Kui puhastussüsteem ec-H2O NanoClean on aktiveeritud, on režiimide Brush või Automaatne kasutamine keelatud.

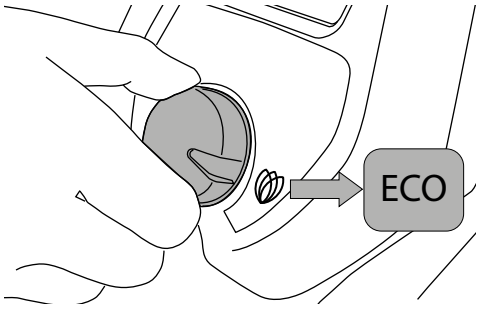

! HOIATUS

Seadme ec-H2O NanoClean kasutamisel tuleb vee/pesuvahendi paak täita AINULT puhta külma VEEGA, mille temperatuur on < 21 °C.

ÄRGE valage pesuainet vee-/pesuainepaaki.

! TEAVE

Lahuse voolukiiruse muutmiseks ec-H2O NanoClean’iga seadmel lugege jaotist „ec-H2O NanoClean lahuse voolukiiruse seadistamine”.

► **ec-H2O NanoClean LED-tuled (joonis 15, viide 13). Need tuvastavad tööoleku või võimalikud vead värvi ja vilkumise järgi.**

► Roheline LED põleb püsivalt: toimib tavapäraselt.

► Punane ja roheline LED-tuli vilguvad: vee konditsioneerimise kassett tuleb välja vahetada. Vahetage kassett välja vastavalt jaotisele „**ec-H2O NanoClean vee konditsioneerimiskasseti vahetamine“**

► Punane LED põleb püsivalt või vilgub: võtke ühendust klienditeenindusega.

- **Sõiduhoob (joonis 17)**: hoova tagasi tõmbamine juhi poole võimaldab tagurdamist, juhist eemale lükkamine võimaldab edasisõitu; kiirust saab muuta „+“ ja „-“ nuppude abil.

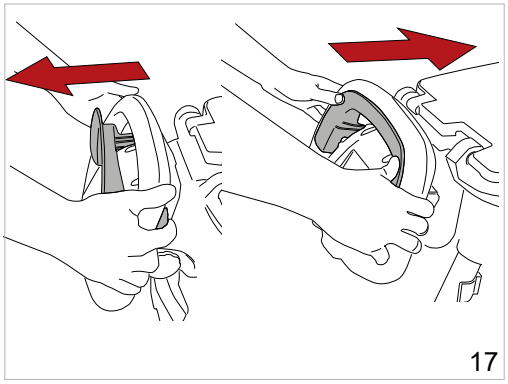

- **Paagi vabastusnupp (joonis 13, viide 1)**: vabastab paagi masina šassii küljest, võimaldades seda tahapoole kallutada.
- **Pea tõstepedaal (joonis 13, viide 2)**: tõstab ja langetab pesupead, täiturmehhanismiga varustatud mudelitel.
- **Kaabitsa juhthoob (joonis 13, viide 3)**: tõstab ja langetab kaabitsat, lubades või keelates imemismootori töö elektriajamiga mudelitel.
- **Juhtpaneeli kõrguse reguleerimisnupud (joonis 13, viide 4)**: kahe nupu lahti keeramise teel vabastatakse juhtpaneel ja selle kõrgust saab reguleerida.

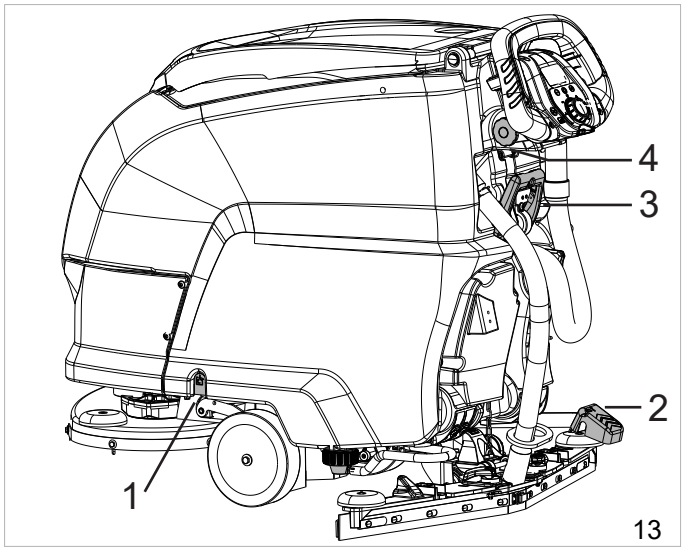

- **Nupp SET (joonis 16, viide 10)**: kasutatakse masina tööprogrammide alammenüüde avamiseks ja **„Tehnilise menüü“** sisemiseks parameetri seadistuse valimiseks ja muutmiseks ning uue seadistuse kinnitamiseks.
  - **„+“ nupp (joonis 16, viide 9)**: masina tööprogrammide alammenüüdes suurendab praeguse funktsiooni väärtust; **„Tehnilises menüüs“** valib järgmise parameetri või suurendab valitud parameetri väärtust.
  - **„-“ nupp (joonis 16, viide 9)**: masina tööprogrammide alammenüüdes vähendab praeguse funktsiooni väärtust; **„Tehnilises menüüs“** valib eelmise parameetri või vähendab valitud parameetri väärtust.

Kasutamine

- Sisestage elektrooniline võti.
- Valige funktsioonivalija abil soovitud puhastusprogramm.
- Aktiveerige ajamihoob, laske kaabits alla ja alustage tööd.
- Elektriajamita mudelitel saab masina mis tahes kõrvalekaldeid sirgjoonest korrigeerida nupu keeramise abil (joonis 18, viide 1).

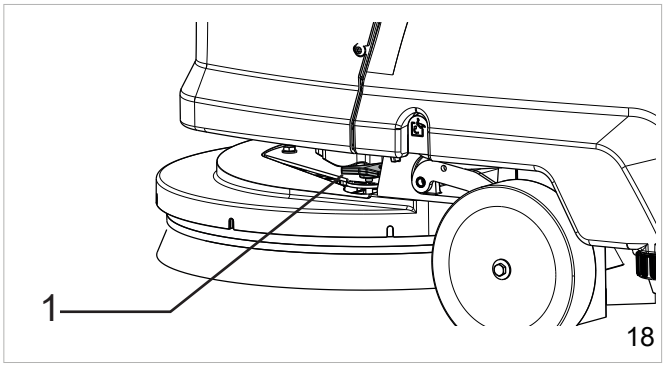

Mõned kasulikud nõuanded, kuidas saada puhastuskuivati kasutamisel parimaid tulemusi

Kui põrandad on määrdunud väga keerulise mustusega, saab kraapida ja kuivatada ka kahes erinevas etapis.

Harjade või padjanditega eelpesu:

- Valige harja tööprogramm.
- Aktiveerige ajamihoob ja alustage tööd.
- Vajadusel reguleerige harjale tarnitava pesuaine voolu. Väljalaskevool peab olema proportsionaalne nii, et see sobiks käitaja määratud liikumiskiirusega. Mida aeglasemalt masin edasi liigub, seda väiksem on väljastatav pesuaine kogus.
- Eriti raskelt eemaldatava mustuse korral andke piisavalt aega puhastusaine kemikaalide toimimiseks, mustuse vee pinnale tõstmiseks ja harjadele efektiivse mehaanilise toimingu tegemiseks.

Kuivatamine:

- Valige imemisprogramm ja langetage kaabits.
- Aktiveerige ajamihoob ja alustage tööd.
- Sõitke masinaga üle eelnevalt pestud ala: selle tulemuseks on sügavpuhastus, mille tulemusel võtavad järgnevad tavapärased hooldustoimingud palju vähem aega.

Mustaveepaagi tühjendamine

Kui paak on täis, ilmub ekraanile suhteline häire, vt jaotist **„Ekraanil kuvatud häired“**; mõne sekundi pärast lülitub imemismootor välja, mille järel tuleb masin peatada ja mustaveepaak tühjendada, järgides alltoodud juhiseid. Töö jätkamiseks tuleb funktsioonivalija esmalt lülitada asendisse OFF (tõrke lähtestamine):

- ► Lülitage kõik masina funktsioonid välja.
- ► Viige masin määratud hooldusalale.
- ► Eemaldage voolik klambri küljest.
- ► Tühjendage paak vooliku abil (joonis 19, viide 1) jaseejärel loputage paaki puhta veega.

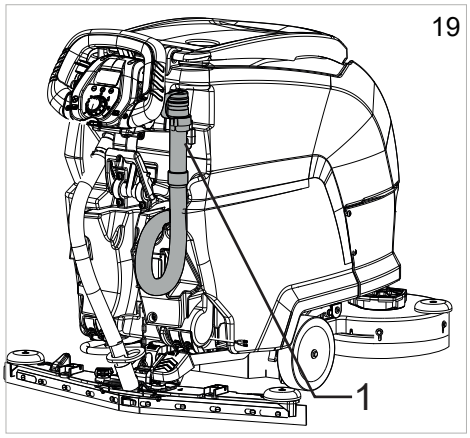

Vee-/pesuvahendipaagi tühjendamine

Paagi saab tühjendada järgmiselt:

- ► Lülitage kõik masina funktsioonid välja.
- ► Viige masin määratud hooldusalale.
- ► Peatage masin
- ► Eemaldage voolik (joonis 20, viide 1) hoidikust ja keerake kork (joonis 20, viide 2) lahti.
- ► Langetage voolik ja avage paagi tühjendamiseks kraan (joonis 20, viide 3).

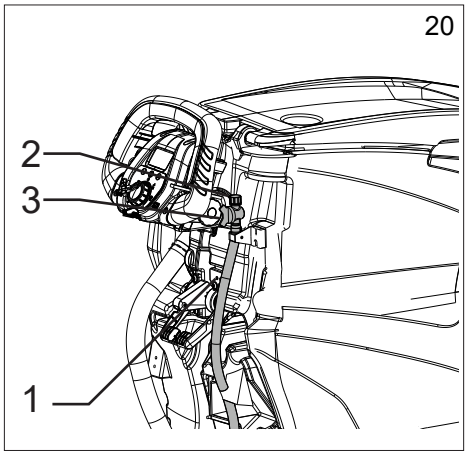

BSI – Battery status indicator

Akupesas asuv BSI-seade on masinaga ühenduses ja näitab aku olekut. BSI ekraanil kuvatakse järgmised andmed, mida saab vaadata nupu SET abil lehekülge kerides:

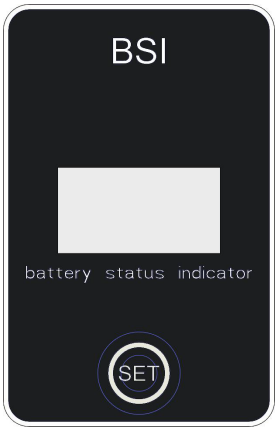

Lehekülg 1:

- ► **%**, aku laetust väljendatakse protsentides.
- ► **Current**: masina voolutarve.
- ► **Voltage**: akupinge.

Lehekülg 2:

- ► **SOC**: aku tegelik laetuse tase väljendatuna %-des.
- ► **SOH**: aku seisukord väljendatuna %-des, mis näitab aku praegust võimsust võrreldes uue aku võimsusega.
- ► **Runtime**: järelejäänud tööaeg.

Lehekülg 3:

- ► **Err**: aku vead, võtke ühendust klienditeenindusega.
- ► **Temp**: aku temperatuur.
- ► **Life Ah**: aku kogumaht amper-tundides.
- ► **v**: aku tarkvaraversioon.

! TEAVE

Kui CAN BUS ühendus akuga ei tööta, kuvatakse veateade „Battery NA“.: võtke ühendust klienditeenindusega.

Töötamise lõpetamine

! TEAVE

Tühjendage mustaveepaak ja laadige akud.

Kui olete töö lõpetanud, eemaldage elektrooniline võti korpusest.

Masina liigutamine, kui see ei toimi

Masina liigutamiseks toimige järgmiselt:

- ► Tõstke kaabits üles.
- ► Tõstke puhastuspea üles.
- ► Keerake funktsioonivalija asendisse OFF.
  - ► Mehaanilise ajamiga mudelid: lükates või tõmmates.
  - ► Elektriajamiga mudel: kasutage ajamihooba.

HOOLDUSJUHISED

! OHT

Ärge kunagi tehke hooldustöid enne toiteallikat lahti ühendamata. Elektrilise vooluahela hooldust ja kõiki muid toiminguid, mida käesolevas juhendis otseselt ei nõuta, peab teostama üksnes spetsialiseerunud töötaja vastavalt hooldusjuhendile ning järgides kehtivaid ohutusalaseid õigusakte.

! OHT

Enne paagi tõstmist või pööramist, et pääseda ligi kambrile, tuleb selle sisu kõigepealt tühjendada, seejärel asetage turvaklamber paika, et vältida paagi juhuslikku sulgumist, vt peatükki „OHUTUSTEAVE“.

! OHT

Olge paakide tõstmisel/langetamisel ettevaatlik, et vältida võimalikku muljumisohtu, olge ettevaatlik muljumiskohtade suhtes.

Hooldus – üldeeskirjad

Korrapärase hoolduse teostamine vastavalt tootja juhistele parandab jõudlust ja pikendab masina tööiga.

Masina puhastamisel järgige alati järgmisi ettevaatusabinõusid.

- ► Vältige survepesurite kasutamist. Vesi võib tungida elektrisüsteemi või mootoritesse, põhjustades kahjustusi või lühiseid.
- ► Vältige auru kasutamist, kuna kuumus võib põhjustada plastosade deformatsiooni.
- ► Ärge kasutage lahusteid ega süsivesinikupõhiseid tooteid. Need võivad kahjustada katet ja kummist osi.

Imemootori õhufiltri puhastamine

Avage mustaveepaagi kaas, vabastades klambrihoova, seejärel eemaldage filter selle korpusest (joonis 21, viide 1) ja peske seda voolava vee all või masina väljastatud pesuvahendiga. Enne korpusesse tagasi panemist kuivatage filter põhjalikult.

Prügianuma puhastamine

Avage mustaveepaagi kaas, seejärel eemaldage anumasse kogunenud mustus (joonis 21, viide 2); paagi pesemiseks, tõstke see korpusest vabastamiseks üles ja puhastage vastavalt vajadusele.

Mustaveepaagi ujuki puhastamine

Avage mustaveepaagi kaas, seejärel eemaldage prügikonteiner (joonis 21, viide 2), tõstes selle korpusest välja, keerake ujukikaitse kõrvale (joonis 21, viide 3) ja puhastage ujuk, kontrollides et ujuk libiseb oma vardal vabalt.

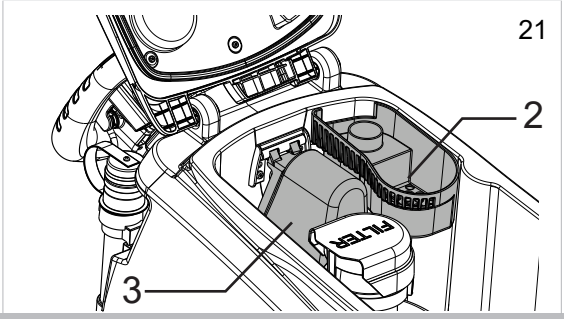

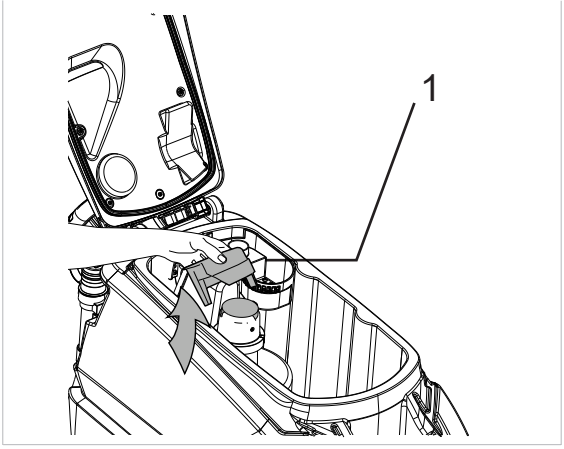

Vee-/pesuvahendipaagi filtri puhastamine

Filtri puhastamiseks toimige järgmiselt:

- ► Keerake filtrikork lahti (joonis 22, viide 1), eemaldage filtri/vooliku pistik (joonis 22, viide 2), seejärel peske voolava vee all või masinast väljastava pesuvahendiga.
- ► Asetage filter oma korpusesse, veendudes, et see on õigesti paigutatud, ja keerake kaas tagasi.

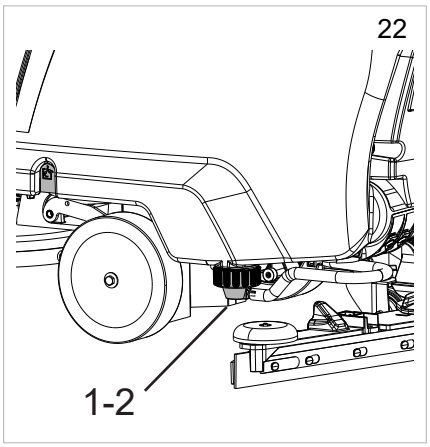

Kaabitsa puhastamine

- ► Puhastage kaabitsalabad (joonis 23). Kontrollige servi võimalike kahjustuste ja kulumise suhtes ning kui labad vajavad väljavahetamist, vaadake jaotist „Kaabitsa labade vahetamine“.
- ► Eemaldage kaabitsasõlmelt tilgakollektori kate ja puhastage kamber (joonis 23).

Sulavkaitsmed: asendamine

! HOIATUS!

Ärge kunagi paigaldage sulavkaitset, mille nimivool on suurem kui ette nähtud.

Sulavkaitsmete vahetamine tuleb usaldada ainult TENNANTi teeninduskeskusele või TENNANTi volitatud hooldustehnikule.
Tõstke paak üles, eraldage aku juhtmestiku pistik elektrisüsteemist või eemaldage toitekaabel, eemaldage kaitsmetele juurdepääsemiseks kate (joonis 24, viide 1).

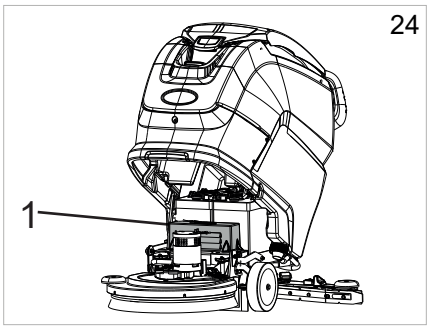

Aku hooldus ja laadimine

! HOIATUS!

Kasutage aku laadimiseks ainult tootja tarnitud akulaadijat.

! TEAVE

Enne akude taaslaadimist eemaldage juhtpaneelilt elektrooniline võti.

! HOIATUS!

Aku püsiva kahjustuse vältimiseks ärge kunagi laske seda täielikult tühjaks.

! HOIATUS!

Laadige akusid vastavalt akulaadija juhendile.

ONBOARD akulaadija – konfigureeritud LITHIUM-akudele:

- ► Lülitage masin välja.
- ► Tõmmake akulaadija pistik korpusest välja (joonis 25, viide 2).
- ► Ühendage masin vooluvõrku.
- ► Käivitage laadimistsükkel.
- ► Masina näidik näitab, kui laadimistsükkel on lõppenud, vt jaotist **„Ekraani häired“.**
- ► Laadimistsükli lõpus eemaldage juhe pistikupesast.

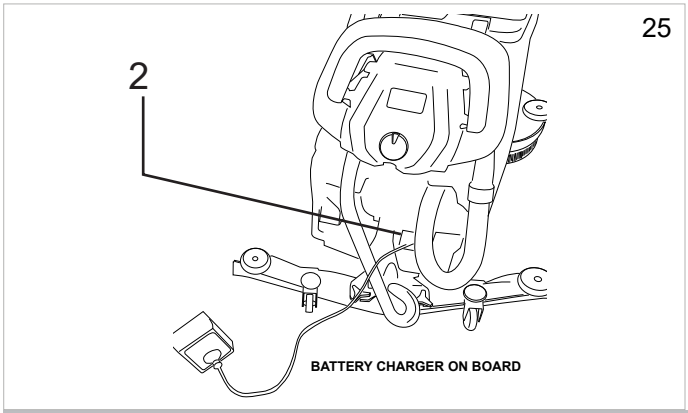

Kaabitsalabade asendamine

- ► Laske kaabits alla.
- ► Eemaldage imivoolik kaabitsa küljest.
- ► Keerake 2 nuppu lahti ja eemaldage kaabits toes olevatest piludest.
- ► Vabastage kaabitsa kaks välimist nuppu; see eraldab vedruga terahoidiku kaabitsaraamist. Nuppude vabastamise kiirendamiseks pigistage terahoidikut ja kaabitsaraami kokku.

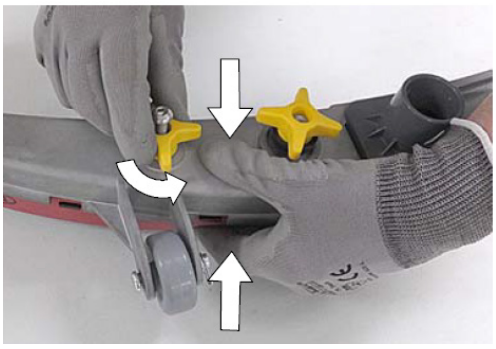

- ► Eemaldage kulunud labad labahoidikust.

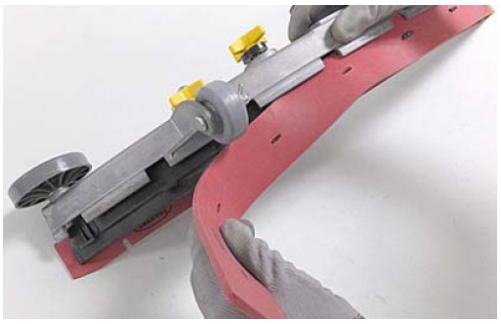

- ► Paigaldage tagumine tera, keerates seda ümber nii, et kõik neli serva puutuksid omakorda põrandaga kokku, kuni kõik on kulunud, või asendage see uue teraga. Kontrollige, kas tera sooned on tera kinnituskeeltega õigesti joondatud.

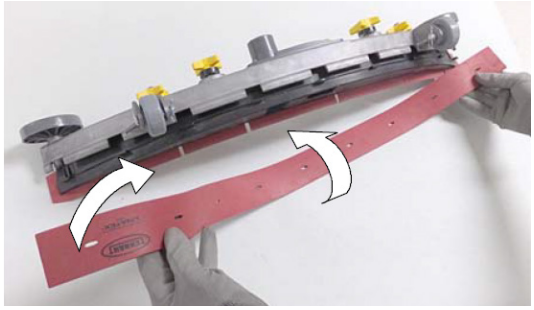

► Vajutage vedruga terahoidikut ja kaabitsaraami tugevalt kokku ning pingutage kaht välimist nuppu uuesti.

► Kinnitage kaabits tugede külge, järgides eelnevalt kirjeldatud juhiseid.

ec-H2O NanoClean vee konditsioneerimise kasseti vahetus.

! TEAVE

Esmakordsel kasutamisel või pärast vee konditsioneerimise kasseti vahetamist ignoreerib ec-H2O NanoClean süsteem automaatselt valitud voolukiiruse seadistust kuni 75 minuti jooksul.

Veekonditsioneerimise kassett tuleb välja vahetada kas maksimaalse nominaalse veetarbimise saavutamisel või kasseti määratud aktiveerimisaja möödumisel, olenevalt sellest, kumb saabub varem. ec-H2O NanoClean süsteemi punased ja rohelised LED-tuled hakkavad vilkuma, kui kassett vajab vahetamist. Sõltuvalt masina kasutamisest kestab uus kassett tavaliselt 12 kuud, kui masinat kasutatakse intensiivselt, ja kuni 24 kuud, kui seda kasutatakse harvemini. Toimige järgmiselt.

► Eemaldage kaks voolikuühendust kasseti küljest, lükates musti ääri sissepoole ja tõmmates ühendusi väljapoole.

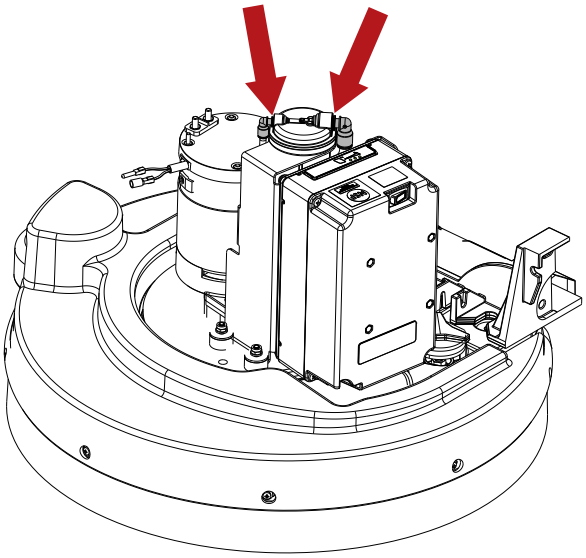

► Tõstke kassett selle eemaldamiseks üles.

► Uue kasseti paigaldamisel märkige sildile paigaldamise kuupäev.

► Asetage uus kassett oma kohale ja ühendage kaks voolikut uuesti, veendudes, et voolikuühendused on uue kassetiga kindlalt ühendatud.

► Lähtestage uue kasseti taimer, toimides järgmiselt.

  ► Lülitage masin sisse.

  ► Lülitage seade sisse.

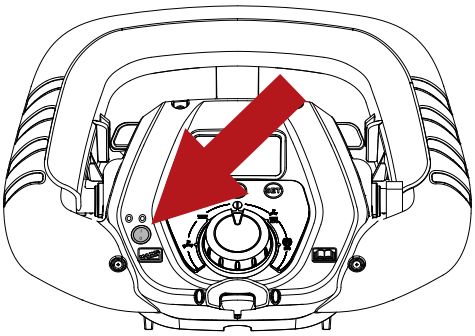

► Vajutage ec-H2O NanoClean mooduli nuppu ja hoidke 10 sekundit all; kui nupp vabastatakse, hakkavad voolunäidikui 3 LED-tuld järjest edasi-tagasi vilkuma.

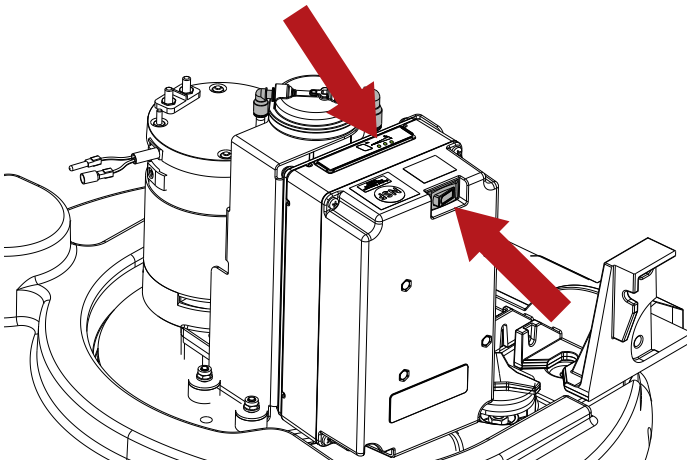

► Kui märgutuled edasi-tagasi liiguvad, vajutage lahuse voolu nuppu: 3 märgutuld vilguvad 3 korda, andes märku, et kasseti taimer on lähtestatud. Kui LED-tuled ei vilgu kirjeldatud viisil 3 korda, korrake protsessi.

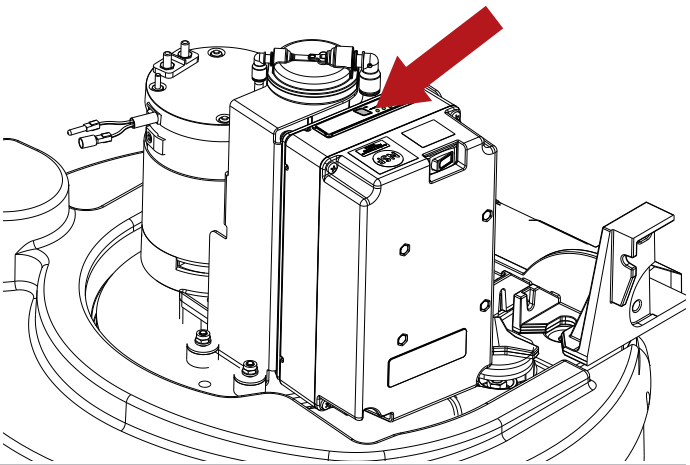

Perioodilised kontrollid

KONTROLL	IGAPÄEVASED TOIMINGUD	IGANÄDALASED TOIMINGUD	KUUE KUU TAGANT TEHTAVAD TOIMINGUD	KASUTAMINE IGA 400 TUNNI JÄREL
TÜHJENDAGE JA PUHASTAGE MUSTAVEEPAAK	X			
PUHASTAGE KAABITSALABAD JA KONTROLLIGE KULUMIST	X			
KONTROLLIGE EGA KAABITSA IMEMISAVA POLE BLOKEERITUD	X			
LAADIGE AKUSID	X			
PUHASTAGE MUSTAVEEPAAGI UJUK		X		
PUHASTAGE IMIMOOTORI ÕHUFILTRIT		X		
PUHASTAGE VEE-/PESUVAHENDIPAAGI FILTER		X		
PUHASTAGE IMEMISMOOTORI VOOLIKUT		X		
PUHASTAGE MUSTAVEEPAAK JA PUHASTUSVAHENDIPAAK		X		
LASKE ELEKTRISÜSTEEMI KONTROLLIDA TENNANTI POOLT VOLITATUD HOOLDUSTEHNIKUL			X	
TENNANTI HOOLDUSTEHNIK PEAB KÕIGI ELEKTRIMOOTORITE SÜSINIKHARJU KONTROLLIMA JA NEED KULUMISE KORRAL VÄLJA VAHETAMA				X

KASUTAMISE VAHELINE PERIOOD

Kui seadet mõnda aega ei kasutata (näiteks hoitakse seadet müügisalongis või laos üle 1 kuu), siis on vajalikud järgmised toimingud.

- ► Laadige akud täielikult täis. Pika mitte-kasutamisperioodi ajal tuleks akusid regulaarselt laadida (vähemalt üks kord iga kahe kuu tagant), et need püsiks maksimaalsel laetustasemel.
- ► Ühendage akud masina küljest lahti.
- ► Eemaldage akulaadija vooluvõrgust (kui see on olemas).
- ► Eemaldage kaabits ja harjad (või abrasiivsed kettad), peske need ja pange kuiva, tolmuvabasse kohta (eelistatavalt hoidke kotis või katke pakendikilega).
- ► Veenduge, et mahutid oleksid täiesti tühjad ja puhtad.

! HOIATUS!

Kui akusid korrapäraselt ei laadita, nagu eespool kirjeldatud, võivad need saada pöördumatuid kahjustusi.
Tootja ei vastuta ühegi talitlushäire korral, mis tuleneb hooletusest, valest ja/või ebaõigest kasutamisest.

! HOIATUS!

Kui akud tühjenevad minimaalsele tasemele, veenduge, et need ei jääks sellisesse seisundisse seisma, kuna see võib vähendada nende tööiga.
Kontrollige aku laetuse taset vähemalt kord nädalas

TÕRKEOTSING

PROBLEEMID	PÕHJUSED	LAHENDUSED
Masin ei tööta	Akud on lahti ühendatud	Ühendage akud masinaga
	Akud on tühjad	Laadige akusid
	Kaitsmed on välja löönud	Asendage
	Elektrooniline võti pole sisestatud	Sisestage
Harjad ei pöörle	Mustaveepaak on täis	Tühjendage mustaveepaak
	Kaitsmed on välja löönud	Asendage
	Kahjustatud relee	Asendage
	Akud on tühjad	Laadige akusid
	Kontrollige elektrimootori süsinikharju ja asendage kulunud osad	Asendage
	Rikkis mootor	Asendage
Masin ei puhasta ühtlaselt	Harjad või kettad on kulunud	Asendage
Puhastusainepaagist ei tule lahust	Kahjustatud solenoidventiil	Asendage
	Must solenoidventiil	Kontrollige
	Puhastusainepaak on tühi	Täitke
	Harjaga ühendatud puhastusainevoolik on ummistunud	Kõrvaldage ummistus
	Kaitsmed on välja löönud	Asendage
Puhastusaine väljavool ei lõpe	Kahjustatud solenoidventiil	Asendage
	Kahjustatud solenoidventiili juhtmestik	Kontrollige
Imemismootor ei tööta	Mustaveepaak on täis	Tühjendage mustaveepaak
	Kaitsmed on välja löönud	Asendage
	Kaabitsa juhthoob on üles tõstetud	Langetage
	Akud on tühjad	Laadige akusid
	Kontrollige elektrimootori süsinikharju ja asendage kulunud osad	Asendage
	Rikkis mootor	Asendage
Kaabits ei pühi korralikult või imeb halvasti	Põrandaga kokkupuutuvate kummist labade serv on kulunud	Asendage labad
	Kaabits on blokeeritud või kahjustatud	Kontrollige
	Mustaveepaagi ujuk on aktiveeritud või ummistunud kas mustuse või kahjustuste tõttu	Tühjendage mustaveepaak ja kontrollige ujukit.
	Imemisvooliku ummistus	Kontrollige
	Imemisvoolik pole ühendatud kaabitsaga või on kahjustatud	Kontrollige
Masin ei liigu	Akud on tühjad	Laadige akusid
	Kontrollige elektrimootori süsinikharju ja asendage kulunud osad	Asendage
	Rikkis mootor	Asendage
Akud ei paku tavapärast tööaega	Aku poolused ja laadimisklemmid on määrdunud või oksüdeerunud	Puhastage ja määrige pooluseid ning klemme, laadige akud
	Akulaadija ei tööta või ei sobi	Kontrollige
Vee / pesuvahendi äravooluvoolik ei näita täitmise ajal paagi lahuse taset.	Vee / pesuvahendi äravooluvooliku kraan on suletud	Eemaldage kork ja avage kraan
	Vee / pesuvahendi äravooluvooliku kork pole lahti keeratud	
“Severe Environment” Paagist ei voola pesuainet	“Severe Environment”’i paak on tühi	Täitke
	Pump on kahjustunud	Võtke ühendust klienditeenindusega
ec-H2O NanoClean Seade ei tööta	Seadme sulavkaitse on aktiveerunud	Lähtestage sulavkaitse
	Pumba sulavkaitse on aktiveerunud	Lähtestage sulavkaitse
	Pump on kahjustunud	Võtke ühendust klienditeenindusega
ec-H2O NanoClean ec-H2O NanoClean süsteemi punased ja rohelised LED-tuled vilguvad	Vee konditsioneerimise kasseti eluiga on läbi	Vahetage kassett välja vastavalt jaotisele **„ec-H2O NanoClean vee konditsioneerimiskasseti vahetamine“**
ec-H2O NanoClean ec-H2O NanoClean süsteemi punane LED-tuli vilgub *	ec-H2O Nano Clean süsteemis tuvastati viga	Võtke ühendust klienditeenindusega

* Kontrollige, kas lahusemahutisse on pesuainet lisatud või mitte. Kui seadet ec-H2O NanoClean on kasutatud pesuainet sisaldava veega, tühjendage vee/pesuainemahuti, täitke uuesti puhta veega ja kasutage seadet ec-H2O NanoClean, kuni veakood kaob.

EKRAANIL NÄIDATAVAD HÄIRETEATED

Alarm	Võimalik põhjus	Mida teha
HARJADE TERMILINE KAITSE	Harja mootor on ülekuumenenud. Vigase termokaitse kokkupuude mootoritega. Vigane ühendus.	Oodake, kuni harja mootorid jahtuvad. Asendage harja mootor. Kontrollige ühendust.
SÕIDU TERMILINE KAITSE	Ajamiratas on ülekuumenenud. Vigase termokaitse kokkupuude mootoriga. Vigane ühendus.	Oodake, kuni ajami mootor jahtub. Asendage ajamiratas. Kontrollige ühendust.
VEEVARU	Lahustipaak peaaegu tühi. Kinnijäänud andur. Rikkis andur või vigane ühendus.	Täitke lahustipaak Puhastage tasemeandur. Asendage tasemeandur. Kontrollige ühendust.
VETT POLE	Lahustipaak on tühi. Kinnijäänud andur. Rikkis andur või vigane ühendus.	Täitke lahustipaak Puhastage tasemeandur. Asendage tasemeandur. Kontrollige ühendust. Töö jätkamiseks keerake juhtnupp asendisse OFF (vigade lähtestamine). määrdunud vesi aitäh.
MUSTAVEE PAAK	Musta vee paak on täis. Kinnijäänud andur. Rikkis andur või vigane ühendus.	Tühjendage musta vee paak. Puhastage tasemeandur. Asendage tasemeandur. Kontrollige ühendust. Töö jätkamiseks keerake juhtnupp asendisse OFF (vigade lähtestamine). määrdunud vesi aitäh.
KEMIKAAL OTSAS	“Severe Environment”’ipaak on tühi. Kinnijäänud andur. Rikkis andur või vigane ühendus.	Täitke “Severe Environment”’ipaak. Puhastage tasemeandur. Asendage tasemeandur. Kontrollige ühendust.
FUNKTSIOONIPANEELI EI TUVASTATUD	Side funktsioonipaneeliga on katkenud. Vigased lisapaneelid.	Kontrollige paneelide vahelist ühendust. Kontrollige lisapaneele.
AKUVARU	Aku pinge on alla: 21,9 V GEL/AGM - 21 V HAPE. Tühjad akud.	Laadige akusid. Asendage akud.
KUTSUGE HOOLDUSTEHNIK	Korrapärase teeninduse seatud tundide arv on kättejõudnud / ületatud.	Helistage teeninduskeskusesse, et korraldada hooldus.
AKU LAADIMINE	Paneelil asuv akulaadija töötab, kõik masina funktsioonid on välja lülitatud.	Ühendage akulaadija lahti.
LAADIM LÕPETATUD	Paneelil asuv akulaadija töötab, laadimine on lõpetatud, kõik masina funktsioonid on välja lülitatud.	Ühendage akulaadija lahti.
ÜLEVOOL HARJAD	Mootor on ülekoormatud. Rikkis funktsioonipaneel. Harja mootori rike	Kontrollige mootori koormust. Asendage fiktsioonipaneel. Asendage harja mootor.
JUHTPANEELI TEMPERATUUR	Sõiduk on ülekoormatud. Rikkis ajamipaneel. Elektriline pidur on aktiivne.	Jahutage või soojendage paneeli. Ärge püüdke masinat pikkade kaldteedega ülekoormata. Asendage ajami juhtelement. Kontrollige elektrilist pidurit.
KIIRENDI RIKE	Vigased potentsiomeetri ühendused. Rikkis potentsiomeeter.	Kontrollige ühendust. Asendage potentsiomeeter.
JUHTPANEELI ALAVOOL	Aku pinge alla 18,3 V GEL/AGM – 18 V HAPE. Tühjad või halvenenud patareid.	Laadige või asendage akud.
ELEKTRILISE PIDURI RIKE	Vigane juhtmestik. Rikkis elektripidur. Elektriline pidur on Tehnilises menüüs lubatud, kuid pole masinasse paigaldatud.	Kontrollige juhtmestikku. Kontrollige / asendage elektriline pidur. Parandage sätteid tehnilises menüüs.
HDP	Käivitamise ajal vajutatakse ajamikangi. Ajamikangi potentsiomeetrit pole reguleeritud.	Masina käivitamisel vabastage ajamihoob. Kontrollige potentsiomeetri reguleerimist.
AKU TÜHI	Aku pinge alla 21,4 V GEEL / 20,5 V HAPE. Tühjad või halvenenud patareid.	Laadige akusid. Asendage akud.
TAG VIGA	Rikkis nupp. Rikkis juhtpaneeli antenniplaat	Asendage nupp. Asendage juhtpaneeli antenniplaadi element. Kontrollige juhtmestikku.
RFID VIGA	Rikkis nupp. Rikkis juhtpaneeli antenniplaat	Asendage nupp. Asendage juhtpaneeli antenniplaadi element. Kontrollige juhtmestikku.
IMEMISTEMPERATUUR	Mootor on ülekoormatud. Rikkis funktsioonipaneel. Rikkis imemismootor.	Kontrollige imemismootorit. Asendage fiktsioonipaneel. Asendage imemismootor.
HARJA TEMPERATUUR	Mootor on ülekoormatud. Rikkis funktsioonipaneel. Rikkis mootor.	Kontrollige mootorit. Asendage fiktsioonipaneel. Asendage mootor.
IMEMISE ÜLEVOOL	Mootor on ülekoormatud. Rikkis funktsioonipaneel. Rikkis imemismootor.	Kontrollige imemismootorit. Asendage fiktsioonipaneel. Asendage imemismootor.
SÕIDU ÜLEVOOL	Sõiduk on ülekoormatud. Rikkis ajamipaneel. Elektriline pidur on aktiivne.	Kontrollige mootorit. Asendage ajamipaneel. Kontrollige elektrilist pidurit.
VÄRSKENDADA FW	Tarkvarauuendus.	Ärge eemaldage võtit uuendamise ajal.
VILKUVA TULE RIKE	Vigane juhtmestik. Rikkis vilkuv tuli. Vilkuv tuli on katki. Vilkuv tuli on Tehnilises menüüs lubatud, kuid pole masinasse paigaldatud.	Kontrollige juhtmestikku. Kontrollige vilkuvat tuld. Asendage vilkuv tuli. Parandage sätteid tehnilises menüüs.
SOLENOIDKLAPI RIKE	Vigane juhtmestik. Kahjustatud solenoidklapp. Solenoidklapp on katki.	Kontrollige juhtmestikku. Kontrollige solenoidklappi. Asendage solenoidklapp.
PUMBA RIKE	Vigane juhtmestik. Rikkis pimp. Pump on katki. Pump on Tehnilises menüüs lubatud, kuid pole masinasse paigaldatud.	Kontrollige juhtmestikku. Kontrollige pumpa. Asendage pump. Parandage sätteid tehnilises menüüs.
HARJADE SULAVKAITSE	Mootor on ülekoormatud. Rikkis harjamootori kontaktor. Mootori rikkekaitse on aktiveerunud.	Kontrollige mootorit. Asendage kontaktor. Asendage sulavkaitse.
IMEMISE SULAVKAITSE	Mootor on ülekoormatud. Rikkis harjamootori relee. Mootori rikkekaitse on aktiveerunud.	Kontrollige mootorit. Asendage relee. Asendage sulavkaitse.
LAADIMISVIGA	Üldine viga, mis on seotud aku laadimisega.	Ühendage akulaadija lahti ja korrake laadimist. Kui probleem püsib, vahetage akulaadija välja.

TEHNILINE MENÜÜ T291 – T391

Menüü avamiseks keerake juhtnupp asendisse OFF ja vajutage kaks korda nuppu „SET“, seejärel vajutage koos nuppe „+“ ja „-“.

„+“-nupp suurendab valitud parameetrit või valitud parameetri muutujaid

„-“-nupp vähendab valitud parameetrit või valitud parameetri muutujaid.

Nupp „SET“ valib seadistatava parameetri ja kinnitab sisestatud muutuja.

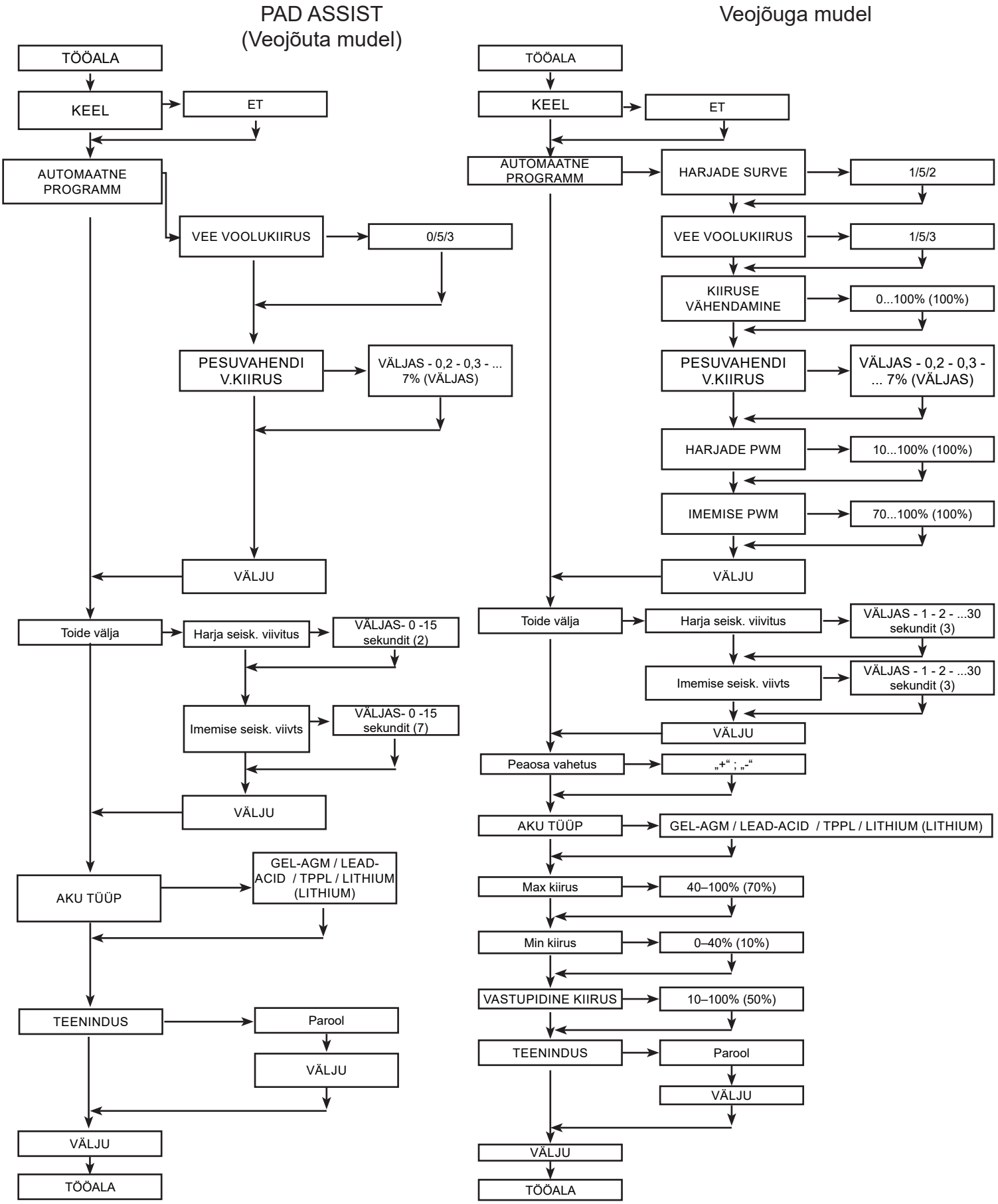

SOOVITATUD VARUOSAD

T291	
Osa number	Kirjeldus
	T291 55 cm
1203954	TERA, KAABITS, EESMINE, LINATEX [STANDARD]
1203953	TERA, KAABITS, TAGUMINE, LINATEX [STANDARD]
9015731	KIT TERA, KAABITS, LINATEX
1215611	TERA, KAABITS, EESMINE, POLÜURETAAN
1215609	TERA, KAABITS, TAGUMINE, POLÜURETAAN
9015732	KIT TERA, KAABITS, POLÜURETAAN
9017761	HARJAKOMPLEKT, KETAS, PUHAST, 55 CM, 3-LUG, PYP [STANDARD]
SPPV01351	HARJAKOMPLEKT, KETAS, PUHAST, 55 CM, 3-LUG, PYP, PEHME
9017763	AJAMIKOOST, PADI, 55 CM, 3-LUG
SPPV01460	PADI, KOORIV, 21,6/550, PRUUN [5 TK]
SPPV01442	PADI, KOORIV, 21,6/550, SININE [5 TK]
SPPV01433	PADI, POLEER, 21,6/550, PUNANE [5 TK]
SPPV01415	PADI, POLEER, 21,6/550, VALGE [5 TK]
	Osad
BAAC00216	AKU, LiFePO4 24V50Ah EXIDE LTB24050 P
BAAC00214	AKU, LiFePO4 24V90Ah INVENTUS S24V90TRX
RTRT00577	RATAS D.200 [PAD ASSISTIGA MUDEL]
897346	RATAS D.200 [VEOJÕUGA MUDEL]
MECE00746	PANEEL, EKRAAN [PAD ASSISTIGA MUDEL]
MECE00810	PANEEL, EKRAAN [VEOJÕUGA MUDEL]
MECE00733	PANEEL, PCB [PAD ASSISTIGA MUDEL]
MECE00786	PANEEL, TRÜKKPLAAT [VEOJÕUGA MUDEL]
MOCC00465	KÄIGUKAST, MOOTORI KOOST [VEOJÕUGA MUDEL]
9017743	HARJAKOMPLEKT, MOOTOR, KÄIGUKAST [2 TK]
MOCC00449	MOOTOR, HARI [T291]
MEVR02923	SÜSINIKHARJA KOMPLEKT, HARJAGA MOOTOR [4 TK]
9017716	VENTILAATOR, MOOTOR
9017687	SÜSINIKHARI, VAAKUMVENTILAATORI MOOTOR
GUGO00509	TIHEND, VAAKUMIMOOTOR
9017712	VOOLIKUKOOST, ÄRAVOOL
FTDP00678	FILTER, VAAKUMIMOOTOR
MTCR00107	KETT, KAABITS, TÕSTMISEKS
TBFX01069	VOOLIK, ÄRAVOOL, ÄRAVOOLUPAAK
9017718	KLAPP, VESI, SOLENOID, 24 V DC
MPVR13036	KÄEPIDE, KAABITS, TÕSTMISEKS
9017788	PÖÖRDRATAS, PU, 80x25 MM
9018501	RATAS, KAABITS
MPVR01097	KONKS, ÄRAVOOLUVOOLIK
PMVR06995	NUPP, KAABITS
MPVR12967	KANGI SULGEMISKAAN
KTRI06722	FILTER, LAHUSEPAAK

MECI00592	ANDUR, LAHUSEPAAK
MECI00662	ANDURI LOOD, ÄRAVOOLUPAAK
9018332	SULAVKAITSE 50 A
897301	SULAVKAITSE 30A OMEGA FT3030
KTRI06373	Chem Dose komplekt (VALIKULINE)
KTRI05244	Pritsmekaitse, 55 cm (VALIKULINE)*
KTRI04848	Tööriistalatt (VALIKULINE)
1069836	TOITEJUHE, LAADIJA [EL]
1032820	TOITEJUHE, LAADIJA [UK]
MEVR02964	VÕTI, ELEKTROONILINE

* Soovitatav padjandite kasutamise korral.

ΕΛΛΗΝΙΚΑ
(Μετάφραση πρωτότυπων οδηγιών)

ΠΙΝΑΚΑΣ ΠΕΡΙΕΧΟΜΕΝΩΝ

ΠΛΗΡΟΦΟΡΙΕΣ ΑΣΦΑΛΕΙΑΣ 3
Κανόνες ασφαλείας 3
ΤΕΧΝΙΚΑ ΧΑΡΑΚΤΗΡΙΣΤΙΚΑ T291 5
ΔΙΑΣΤΑΣΕΙΣ ΜΗΧΑΝΗΜΑΤΟΣ....7
ΣΥΜΒΟΛΑ ΑΣΦΑΛΕΙΑΣ 7
ΓΕΝΙΚΕΣ ΠΛΗΡΟΦΟΡΙΕΣ....8
Σκοπός του εγχειριδίου 8
Προσδιορισμός του μηχανήματος 8
Τεκμηρίωση που παρέχεται με το μηχάνημα....8
ΤΕΧΝΙΚΕΣ ΠΛΗΡΟΦΟΡΙΕΣ 9
Γενική περιγραφή 9
Μέρη του μηχανήματος 9
Ζώνες κινδύνου....9
Αξεσουάρ 9
ΧΕΙΡΙΣΜΟΣ ΚΑΙ ΕΓΚΑΤΑΣΤΑΣΗ....10
Ανύψωση και μεταφορά του συσκευασμένου μηχανήματος σε παλέτα 10
Έλεγχοι παράδοσης....10
Αποσυσκευασία 10
Επιλογή φορτιστή μπαταριών 10
Μπαταρίες....10
Επιλογή τύπου μπαταρίας του μηχανήματος 11
Ρυθμίσεις φορτιστή μπαταρίας....11
Μπαταρίες: εγκατάσταση και σύνδεση 11
Μπαταρία: αφαίρεση 12
Εγκατάσταση και προσαρμογή μάκτρου 12
Προσαρμογή μάκτρου....12
Εγκατάσταση βούρτσας 13
Ανύψωση και μεταφορά του μηχανήματος....13
Γρήγορη αλλαγή κεφαλής 13
Γέμισμα του δοχείου νερού/απορρυπαντικού....14
Severe Environment....14
ec-H2O NanoClean....15
Ρύθμιση ροής διαλύματος ec-H2O NanoClean....15
ΠΡΑΚΤΙΚΟΣ ΟΔΗΓΟΣ ΧΕΙΡΙΣΤΗ....16
Προετοιμασία του μηχανήματος για εργασία....16
Χειριστήρια....16
Εργασία....18
Μερικές χρήσιμες συμβουλές για να εκμεταλλευτείτε στο έπακρο το μηχάνημα πλύσης στεγνώματος....18
Άδειασμα του δοχείου ακάθαρτου νερού....19
Άδειασμα του δοχείου διαλύματος....19
BSI - Battery status indicator....19
Τελικές εργασίες 19
Μετακίνηση του μηχανήματος εκτός λειτουργίας....19
ΟΔΗΓΙΕΣ ΣΥΝΤΗΡΗΣΗΣ 20
Συντήρηση - Γενικοί κανόνες....20
Καθαρισμός φίλτρου αέρα κινητήρα αναρρόφησης 20
Καθαρισμός καλαθιού απορριμμάτων....20
Καθαρισμός φλοτέρ δοχείου ακάθαρτου νερού....20
Καθαρισμός του φίλτρου δοχείου διαλύματος....20
Καθαρισμός μάκτρου 20
Ασφάλειες: αντικατάσταση 21
Συντήρηση και φόρτιση της μπαταρίας 21
Αντικατάσταση λεπίδων μάκτρων 21
Αντικαταστήστε το στοιχείο ρύθμισης διαλύματος ec-H2O NanoClean 22
Περιοδικοί έλεγχοι 23
ΠΕΡΙΟΔΟΙ ΑΔΡΑΝΕΙΑΣ....23
ΕΠΙΛΥΣΗ ΠΡΟΒΛΗΜΑΤΩΝ 24
ΣΥΝΑΓΕΡΜΟΙ ΣΤΗΝ ΟΘΟΝΗ....25
ΤΕΧΝΙΚΟ ΜΕΝΟΥ T291 - T391 26
ΣΥΝΙΣΤΩΜΕΝΑ ΑΝΤΑΛΛΑΚΤΙΚΑ....27

ΠΛΗΡΟΦΟΡΙΕΣ ΑΣΦΑΛΕΙΑΣ

Κανόνες ασφαλείας

! ΚΙΝΔΥΝΟΣ

Διαβάστε προσεκτικά αυτό το Εγχειρίδιο Χρήστη πριν από τη έναρξη λειτουργίας και τη χρήση και προτού πραγματοποιήσετε οποιεσδήποτε εργασίες συντήρησης σε αυτό το μηχάνημα.

! ΠΡΟΣΟΧΗ

Τηρείτε σχολαστικά όλες τις οδηγίες του Εγχειριδίου (ειδικά όσες αφορούν σε σημεία κινδύνου και σημαντικές πληροφορίες) και των πινακίδων ασφαλείας που έχουν τοποθετηθεί στο μηχάνημα, βλ. κεφ. "Σύμβολα Ασφαλείας".

Ο κατασκευαστής αποποιείται οποιασδήποτε ευθύνης για τον τραυματισμό ατόμων ή για φθορές στην περιουσία που προέρχονται από τη με συμμόρφωσης με αυτές τις οδηγίες.

- ► Τη λειτουργία του μηχανήματος ελέγχει ένας μόνο χειριστής.
- ► Αυτό το μηχάνημα πρέπει να χρησιμοποιείται αποκλειστικά από άτομα εκπαιδευμένα στη χρήση του και/ή που έχουν επιδείξει την ικανότητα τους και τους έχει επιτραπεί ρητά η χρήση του.
- ► Το μηχάνημα δεν πρέπει να χρησιμοποιείται από ανήλικους.
- ► Πάντοτε να προσέχετε την παρουσία άλλων ανθρώπων, ειδικά παιδιών, στον χώρο εργασίας σας.
- ► Τα παιδιά πρέπει να επιβλέπονται ώστε να μην παίζουν με το μηχάνημα.
- ► Το μηχάνημα δεν προορίζεται προς χρήση από άτομα (συμπεριλαμβανομένων παιδιών) με μειωμένες σωματικές, αισθητηριακές ή πνευματικές ικανότητες, ή με έλλειψη εμπειρίας και γνώσεων, εκτός εάν επιβλέπονται από άτομο υπεύθυνο για την ασφάλεια τους και έχουν λάβει οδηγίες σχετικά με τη χρήση του μηχανήματος.

- ► Το μηχάνημα δεν πρέπει να χρησιμοποιείται για σκοπούς άλλους από εκείνους για τους οποίους έχει ρητώς σχεδιαστεί.
- ► Τηρείτε σχολαστικά όλα τα πρότυπα και τις συνθήκες ασφαλείας που ισχύουν για τον τύπο κτιρίου όπου πρόκειται να χρησιμοποιηθεί το μηχάνημα (πχ. φαρμακευτικές εταιρείες, νοσοκομεία, χημικές εγκαταστάσεις, κτλ.).
- ► Αυτό το μηχάνημα προορίζεται για επαγγελματική χρήση, για παράδειγμα, σε ξενοδοχεία, σχολεία, νοσοκομεία, εργοστάσια, καταστήματα, γραφεία και, γενικότερα, εγκαταστάσεις επιχειρήσεων.
- ► Το μηχάνημα πρέπει να χρησιμοποιείται μόνο σε εσωτερικούς χώρους.
- ► Προσοχή, το μηχάνημα πρέπει να βρίσκεται μονίμως σε εσωτερικό χώρο.
- ► Το μηχάνημα έχει σχεδιαστεί ώστε να λειτουργεί σε θερμοκρασίες μεταξύ +4°C και +40°C. Μπορεί να αποθηκευτεί σε θερμοκρασίες μεταξύ +0°C και +50°C όταν δεν χρησιμοποιείται.
- ► Το μηχάνημα είναι σχεδιασμένο για ατμόσφαιρα με υγρασία από 30% έως 95%, σε οποιαδήποτε συνθήκη.
- ► Το μηχάνημα μπορεί να λειτουργήσει σε μέγιστο υψόμετρο έως 2.000 m.

- ► Όταν πρέπει να ανυψωθεί η δεξαμενή για να επιτραπεί η πρόσβαση στον χώρο, θα πρέπει πρώτα να αδειάζεται από το περιεχόμενό της και στη συνέχεια να τοποθετείται στη θέση του το στήριγμα ασφαλείας (Εικ.1-αναφ.2) στην υποδοχή του (Εικ.1-αναφ.1), έτσι ώστε να μην μπορεί να κλείσει τυχαία.

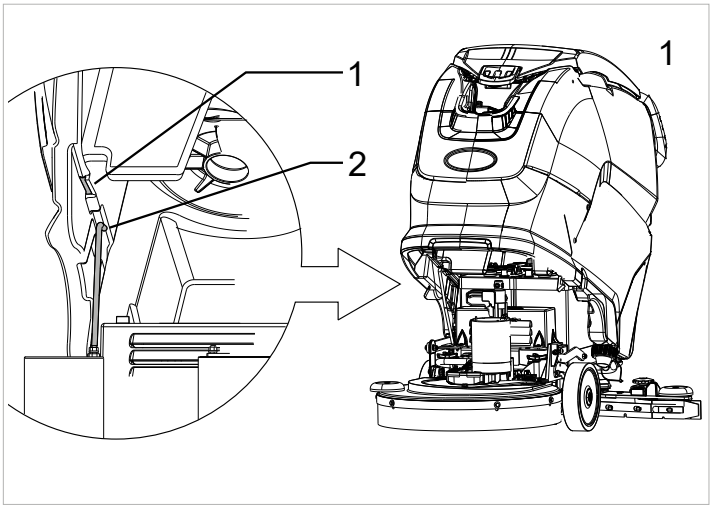

! ΚΙΝΔΥΝΟΣ

Κατά την ανύψωση/κάθοδο των δεξαμενών απαιτείται προσοχή, προκειμένου να αποφεύγεται ο πιθανός κίνδυνος σύνθλιψης. Προσοχή στα σημεία συγκράτησης.

- ► Ποτέ μη χρησιμοποιείτε το μηχάνημα για να καθαρίσετε εύφλεκτα ή εκρηκτικά υγρά (π.χ. Πετρέλαιο, λάδι καυσίμων κτλ.), οξέα ή διαλύτες (π.χ. διαλύτες μπογιών, ακετόνη κτλ.) ακόμα κι αν αυτά είναι διαλυμένα.
- ► Μην χρησιμοποιείτε το μηχάνημα σε συνθήκες ανεπαρκούς φωτισμού, εκρηκτικής ατμόσφαιρας ή σε δημόσιους δρόμους, για να καθαρίσετε ρύπους επικίνδυνους για την υγεία (σκόνη, αέριο, κ.λπ.) ή σε ακατάλληλα περιβάλλοντα.
- ► Ποτέ μην καθαρίζετε καιόμενα ή πυρακτωμένα αντικείμενα.
- ► Μην χρησιμοποιείτε το μηχάνημα για να καθαρίσετε επιφάνειες ή ράμπες με κλίση μεγαλύτερη από εκείνη που επισημαίνεται στο μηχάνημα.
- ► Μην χρησιμοποιείτε το μηχάνημα σε επιφάνειες ή ράμπες με κλίση μεγαλύτερη από εκείνη που επισημαίνεται στο μηχάνημα.
- ► Μην χρησιμοποιείτε το μηχάνημα σε μικρές κλίσεις με εγκάρσια κατεύθυνση, διατηρώντας παράλληλο με την κατεύθυνση της κλίσης και κινούμενοι πάντα προσεκτικά και χωρίς αναστροφές.
- ► Ποτέ μην σταθμεύετε το μηχάνημα σε επικλινές έδαφος.
- ► Το μηχάνημα δεν πρέπει να παραμένει ποτέ χωρίς επιτήρηση με τους κινητήρες σε λειτουργία. Απομακρυνθείτε από το μηχάνημα μόνον αφού το σβήσετε και το ασφαλίσετε από ακούσιες μετακινήσεις, αποσυνδέοντας την ηλεκτρική τροφοδοσία και αφαιρώντας το ηλεκτρονική κλειδί από την υποδοχή του.
- ► Ποτέ μη χρησιμοποιείτε το μηχάνημα για να μεταφέρετε ανθρώπους ή αγαθά ή για να ρυμουλκείτε αντικείμενα.
- ► Μην ρυμουλκείτε το μηχάνημα.
- ► Ποτέ μην αφήνετε αντικείμενα κανενός βάρους επάνω στο μηχάνημα για κανένα λόγο.
- ► Ποτέ μην φράζετε τα ανοίγματα εξαερισμού και διάχυσης θερμότητας.
- ► Ποτέ μην αφαιρείτε, τροποποιείτε ή παρακάμπτετε τις συσκευές ασφαλείας.
- ► Δυσάρεστα και πολλαπλά περιστατικά αποδεικνύουν ότι πολλά αντικείμενα ένδυσης μπορούν να προκαλέσουν σοβαρά ατυχήματα. Πριν ξεκινήσετε την εργασία, αφαιρέστε μενταγιόν, ρολόγια, γραβάτες και άλλα παρόμοια είδη.
- ► Ο χειριστής πρέπει να χρησιμοποιεί πάντοτε μέσα ατομικής προστασίας: προστατευτική ποδιά ή φόρμα, αντιολισθητικά και

αδιάβροχα παπούτσια, λαστιχένια γάντια, προστατευτικά γυαλιά και προστατευτικά ακοής και μάσκα για να προστατεύεται η αναπνευστική οδός.

- ► Όταν χρησιμοποιείτε απορρυπαντικά καθαρισμού δαπέδων, τηρείτε τις οδηγίες και τις προειδοποιήσεις που αναγράφονται στις ετικέτες των φιαλών.
- ► Μην χρησιμοποιείτε απορρυπαντικά που μπορούν να προκαλέσουν επικίνδυνες αντιδράσεις, ατμούς, θερμότητα κ.λπ.
- ► Κρατάτε τα χέρια σας μακριά από εξαρτήματα που κινούνται.
- ► Ποτέ μην πλένετε το μηχάνημα με εκτοξευτήρες νερού.

- ► Βεβαιωθείτε πως τα ηλεκτρικά χαρακτηριστικά του μηχανήματος (τάση, συχνότητα, ισχύς) που αναγράφονται στην πλάκα ανταποκρίνονται σε εκείνα της βασικής παροχής ηλεκτρικού ρεύματος.
- ► Βεβαιωθείτε ότι η πρίζα του ρεύματος για την τροφοδοσία του φορτιστή είναι συνδεδεμένη με κατάλληλη εγκατάσταση γείωσης και ότι προστατεύεται από αυτόματο 2πολικό θερμομαγνητικό διακόπτη. Σε περίπτωση δυσλειτουργίας ή αστοχίας, η γείωση εξασφαλίζει τη διαδρομή ηλεκτρικού ρεύματος με τη μικρότερη αντίσταση, μειώνοντας τον κίνδυνο πρόκλησης ηλεκτροπληξίας.
- ► Φορτιστής μπαταρίας: ελέγχετε τακτικά το ηλεκτρικό καλώδιο για ενδεχόμενες φθορές. Σε περίπτωση που έχει φθαρεί, μην χρησιμοποιείτε το μηχάνημα και απευθυνθείτε σε εξειδικευμένο σέρβις για την αντικατάστασή του.
- ► Φορτιστής μπαταρίας: για επεμβάσεις συντήρησης στο μηχάνημα, αποσυνδέστε και τις δύο τροφοδοσίες (AC και DC).
- ► Για τη φόρτιση της μπαταρίας, χρησιμοποιείτε μόνο τον φορτιστή που παρέχεται από τον κατασκευαστή. Συμβουλευτείτε το κεφάλαιο "Μπαταρίες τροφοδοσίας".
- ► Εάν υπάρχουν ιδιαίτερα ισχυρά μαγνητικά πεδία, αξιολογήστε τις πιθανές τους επιπτώσεις στον έλεγχο των ηλεκτρονικών.
- ► Είναι απαραίτητο να τηρείτε τις οδηγίες και την εφαρμοστέα νομοθεσία.
- ► Οι μπαταρίες πρέπει πάντα να διατηρούνται καθαρές και στεγνές για την αποφυγή επιφανειακού ρεύματος διαρροής.
- ► Προστατεύετε πάντα τις μπαταρίες από ακαθαρσίες όπως μεταλλική σκόνη.
- ► Ποτέ μην ακουμπάτε εργαλεία στις μπαταρίες, καθώς μπορεί να προκαλέσουν βραχυκύκλωμα που θα οδηγήσει σε έκρηξη.
- ► Χρησιμοποιείτε μόνο τις μπαταρίες που παρέχονται από τον κατασκευαστή. Διαφορετικοί τύποι μπαταριών μπορούν να εκραγούν προκαλώντας τραυματισμούς και ζημίες. Ο κατάλογος των συμβατών μπαταριών για το μηχάνημα παρατίθεται στο κεφάλαιο “Μπαταρίες τροφοδοσίας”.
- ► Μην επιχειρείτε να αφαιρέσετε το κάλυμμα μπαταρίας για να προσθέσετε νερό ή οξέα στο/στα στοιχείο/στοιχεία.
- ► Αν αποφασίσετε να σταματήσετε τη χρήση του μηχανήματος, συνιστάται να αφαιρέσετε την μπαταρία και να την παραδώσετε σε κέντρα διαφοροποιημένης συλλογής σύμφωνα με την ισχύουσα νομοθεσία για την προστασία του περιβάλλοντος.
- ► Σε περίπτωση βλάβης ή/και προβλήματος λειτουργίας του μηχανήματος, απενεργοποιήστε το αμέσως (αποσυνδέοντας την μπαταρία/ηλεκτρικό δίκτυο) και μην επιχειρήσετε να το επισκευάσετε. Απευθυνθείτε στο κέντρο τεχνικής εξυπηρέτησης του Κατασκευαστή.
- ► Όλες οι επεμβάσεις συντήρησης πρέπει να εκτελούνται σε επαρκώς φωτιζόμενο χώρο και μόνον αφού αποσυνδεθεί το μηχάνημα από την ηλεκτρική τροφοδοσία, αποσυνδέοντας την μπαταρία.
- ► Ο καθαρισμός και η συντήρηση από τον χρήστη δεν πρέπει να γίνονται από παιδιά χωρίς επίβλεψη.
- ► Χρησιμοποιείτε μόνο αυθεντικά εξαρτήματα και ανταλλακτικά που παρέχει ο Κατασκευαστής, ώστε να εξασφαλίσετε την ασφαλή χρήση του μηχανήματος χωρίς προβλήματα.
- ► Ποτέ μην χρησιμοποιείτε εξαρτήματα από άλλα μηχανήματα ή από άλλα σετ.

Το μηχάνημα έχει σχεδιαστεί και κατασκευαστεί για να παρέχει δέκα χρόνια λειτουργίας από την ημερομηνία κατασκευής που αναγράφεται στην πινακίδα τεχνικών χαρακτηριστικών. Μετά από αυτή την περίοδο, είτε το μηχάνημα έχει χρησιμοποιηθεί είτε όχι, θα πρέπει να απορριφθεί σύμφωνα με την τρέχουσα νομοθεσία της χώρας στην οποία χρησιμοποιείται. Θα πρέπει να αποσυνδεθεί από την παροχή ρεύματος, να αδειάσει από όλα τα υγρά και να καθαριστεί πριν από την απόρριψη του.

Το προϊόν χαρακτηρίζεται ως ειδικό απόβλητο τύπου «ΑΗΗΕ» (απόβλητα ηλεκτρικού και ηλεκτρονικού εξοπλισμού) και διέπεται από τις απαιτήσεις των νέων κανονισμών περί προστασίας του περιβάλλοντος (Οδηγία ΑΗΗΕ 2002/96/ΕΚ).

Το μηχάνημα πρέπει να απορρίπτεται χωριστά από τα συμβατικά απορρίμματα σύμφωνα με την τρέχουσα νομοθεσία και πρότυπα.

Επίσης βεβαιωθείτε πως όλα τα μέρη του μηχανήματος που θα μπορούσαν να αποτελέσουν κίνδυνο, ειδικά για τα παιδιά, έχουν καταστεί ασφαλή.

Εναλλακτικά, επιστρέψτε το μηχάνημα στον Κατασκευαστή για γενική επισκευή.

ΤΕΧΝΙΚΑ ΧΑΡΑΚΤΗΡΙΣΤΙΚΑ T291

			T291 55CM ΠΕΖΟΥ ΧΕΙΡΙΣΤΗ	T291 55CM ΗΛΕΚΤΡΟΚΙΝΗΤΟ
Πλάτος καθαρισμού		mm	550	550
Πλάτος μάκτρου		mm	816	816
Δυνατότητα καθαρισμού ανά ώρα		m^2/h	1967	2468
Αριθμός βουρτσών		αρ.	1	1
Διάμετρος βούρτσας		mm	550	550
Μέγιστη πίεση βούρτσας		kg	18,1	18,1
Ταχύτητα περιστροφής βούρτσας		σ.α.λ.	150	150
Ισχύς κινητήρα βούρτσας		W	400	400
Ισχύς κινητήρα ώθησης		W	/	200
Ισχύς κινητήρα αναρρόφησης		W	480	480
Ολική ισχύς μηχανήματος σε μεσαίες συνθήκες λειτουργίας, (P_M)		W	768	1008
Μέγιστη ταχύτητα		km/h	3,5	5,5
Δοχείο διαλύματος		L	50	50
Δοχείο ακάθαρτου νερού		L	50	50
Διάμετρος εμπρός τροχών		mm	200	200
Διάμετρος οπίσθιου τροχού		mm	80	80
Μέγιστη κλίση		%	2	2
Μεικτό βάρος (GVW)		kg	227	234
Βάρος του μηχανήματος κατά τη μεταφορά χωρίς μπαταρίες		kg	81	89
Βάρος του μηχανήματος κατά τη μεταφορά με μπαταρίες		kg	169	177
Αριθμός μπαταριών		αρ.	1	1
Τάση μηχανήματος, V_M		V	24	24
Μεμονωμένη χωρητικότητα μπαταρίας “BAT.LiFePO4 24V90Ah INVENTUS S24V90TRX” κωδικός BAAC00214	Εκδόσεις με εξωτερικό φορτιστή	Ah	90	90
Τάση τροφοδοσίας (φόρτιση μπαταρίας)		V	27,8 dc	27,8 dc
Μέγ. ρεύμα (φόρτιση μπαταρίας)		A	40	40
Μεμονωμένη χωρητικότητα μπαταρίας “BAT.LiFePO4 24V50Ah EXIDE LTB24050 P” κωδικός BAAC00216	Εκδόσεις με εξωτερικό φορτιστή	Ah	50	50
Τάση τροφοδοσίας (φόρτιση μπαταρίας)		V	27,8 dc	27,8 dc
Μέγ. ρεύμα (φόρτιση μπαταρίας)		A	25	25
Τάση τροφοδοσίας δικτύου	Εκδόσεις με φορτιστή	V	100-240V ac 50-60Hz	100-240V ac 50-60Hz
Μέγιστο ρεύμα, I		A	4,5	4,5
Διαστάσεις μηχανήματος		mm	X=1327 Y=1033 Z=563	
Διαστάσεις χώρου μπαταρίας (μήκος, πλάτος, ύψος)		mm	360 x 344 x 300	
Συσκευασμένο μέγεθος (μήκος, πλάτος, ύψος)		mm	1365 x 695 x 1146	
Ηχητική πίεση - Παράρτημα DD (Εκπομπή ακουστικού θορύβου) EN 60335-2-72: 2012		LpA (dBA)	69,5	69,5
Αβεβαιότητα μέτρησης		K (dBA)	3	3
Κραδασμοί στα χέρια - IEC 60335-2-72		ahv m/sec^2	≤ 2,5	≤ 2,5
Αβεβαιότητα μέτρησης, k		m/sec^2	/	/
Επίπεδο κραδασμών (σώμα) - IEC 60335-2-72		HBV m/sec^2	/	/

Αβεβαιότητα μέτρησης, k		m/sec^2	/	/
Μέγιστη θερμοκρασία νερού και απορρυπαντικού		°C	55	55
Βαθμός IP		IP	IPX3	IPX3

Μεικτό βάρος (GVW): μέγιστο επιτρεπόμενο βάρος με γεμάτο μηχάνημα, έτοιμο προς χρήση. Το μεικτό βάρος του οχήματος περιλαμβάνει, αν υπάρχουν) τη γεμάτη δεξαμενή νερού-απορρυπαντικού με καθαρό νερό, την άδεια δεξαμενή ακάθαρτου νερού (πληρότητα μέχρι τη μέση στην περίπτωση συστημάτων ανακύκλωσης), άδειους σάκους σκόνης, χοάνη γεμάτη μέχρι την ονομαστική της χωρητικότητα, τις μεγαλύτερες συνιστώμενες μπαταρίες και όλα τα αξεσουάρ όπως καλώδια, λάστιχα, απορρυπαντικό, σφουγγαρίστρες και βούρτσες.
Μεταφερόμενο βάρος: το βάρος του μηχανήματος με μπαταρίες, χωρίς πρόσθετο εξοπλισμό (για παράδειγμα, καμπίνα χειριστή, FOPS, δεύτερη και τρίτη πλευρική βούρτσα και προσάρτημα μπροστινής βούρτσας), καθαρό νερό (σε περίπτωση μηχανήματος πλύσης στέγνωσης ή συνδυασμένα μηχανήματα) και με τυπικό βάρος χειριστή (75 kg).
Τα δεδομένα ενδέχεται να αλλάξουν χωρίς προειδοποίηση
V, I: τιμές φόρτισης / τροφοδοσίας
V_M , P_M : μηχάνημα σε λειτουργία (όλες οι λειτουργίες ενεργές)

ΔΙΑΣΤΑΣΕΙΣ ΜΗΧΑΝΗΜΑΤΟΣ

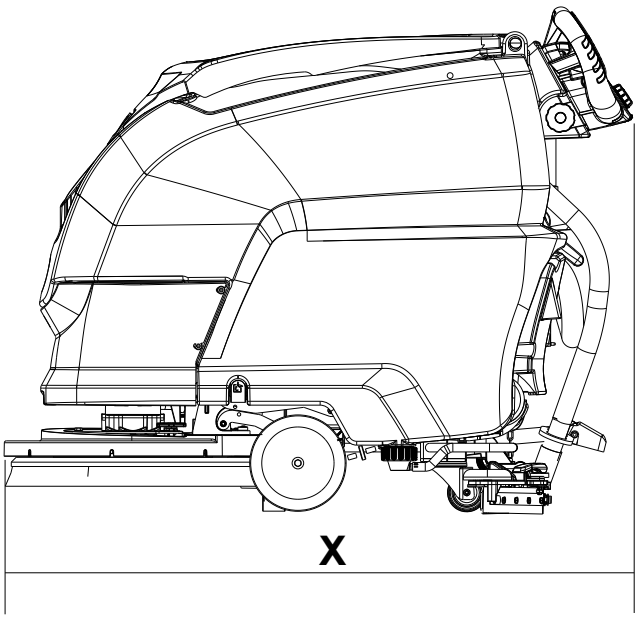

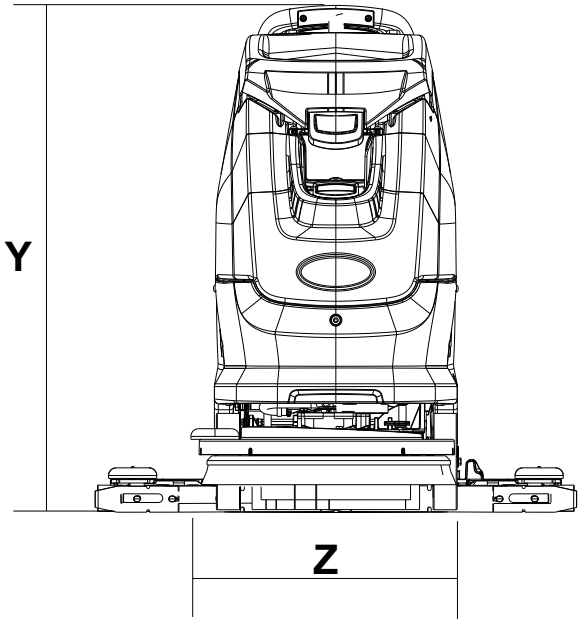

X-Y-Z: **Βλ. πίνακα «ΤΕΧΝΙΚΕΣ ΠΡΟΔΙΑΓΡΑΦΕΣ»**

ΣΥΜΒΟΛΑ ΑΣΦΑΛΕΙΑΣ

	ΜΕΓΙΣΤΗ ΚΛΙΣΗ
	ΔΙΑΒΑΣΤΕ ΤΟ ΕΓΧΕΙΡΙΔΙΟ ΧΡΗΣΤΗ
	ΣΥΜΒΟΛΟ ΣΥΝΕΧΟΥΣ ΡΕΥΜΑΤΟΣ
	ΚΑΤΗΓΟΡΙΑ ΜΟΝΩΣΗΣ, ΑΥΤΗ Η ΤΑΞΙΝΟΜΗΣΗ ΙΣΧΥΕΙ ΜΟΝΟ ΓΙΑ ΜΗΧΑΝΗΜΑΤΑ ΠΟΥ ΛΕΙΤΟΥΡΓΟΥΝ ΜΕ ΜΠΑΤΑΡΙΕΣ.

	ΣΗΜΕΙΟ ΓΕΙΩΣΗΣ.
	ΣΗΜΕΙΟ ΣΥΝΔΕΣΗΣ ΕΞΩΤΕΡΙΚΟΥ ΦΟΡΤΙΣΤΗ.
	ΜΗΝ ΠΛΕΝΕΤΕ ΤΟ ΜΗΧΑΝΗΜΑ ΜΕ ΕΚΤΟΞΕΥΤΗΡΕΣ ΝΕΡΟΥ Η ΝΕΡΟ ΥΠΟ ΠΙΕΣΗ.
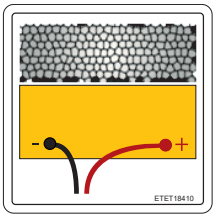	ΣΥΝΔΕΣΗ ΚΑΛΩΔΙΩΝ ΜΠΑΤΑΡΙΑΣ

ΓΕΝΙΚΕΣ ΠΛΗΡΟΦΟΡΙΕΣ

Σκοπός του εγχειριδίου

Αυτό το εγχειρίδιο έχει γραφτεί από τον Κατασκευαστή και αποτελεί αναπόσπαστο μέρος του μηχανήματος[1].

Καθορίζει τον σκοπό για τον οποίο έχει σχεδιαστεί και κατασκευαστεί αυτό το μηχάνημα και περιέχει όλες τις πληροφορίες που χρειάζονται οι χειριστές[2].

Επιπλέον του παρόντος εγχειριδίου που περιέχει πληροφορίες για τους χειριστές, υπάρχουν διαθέσιμες κι άλλες εκδόσεις με ειδικές πληροφορίες για το προσωπικό συντήρησης[3].

Οι όροι “δεξιά” και “αριστερά”, “δεξιόστροφα” και “αριστερόστροφα” αναφέρονται στην κίνηση του μηχανήματος προς τα εμπρός.

Η διαρκής συμμόρφωση με τις οδηγίες που παρέχονται σε αυτό το εγχειρίδιο εγγυάται την ασφάλεια του χειριστή και του μηχανήματος, διασφαλίζει χαμηλό λειτουργικό κόστος και αποτελέσματα υψηλής ποιότητας και εκτείνει τη διάρκεια ζωής του μηχανήματος. Η μη συμμόρφωση προς αυτές τις οδηγίες μπορεί να προκαλέσει τον τραυματισμό του χειριστή ή φθορές στο μηχάνημα, στο δάπεδο και στο περιβάλλον.

Για να βρίσκετε πιο γρήγορα τα θέματα που σας ενδιαφέρουν, ανατρέξτε στη λίστα περιεχομένων στην αρχή του εγχειριδίου.

Τα σημεία του κειμένου που απαιτούν ιδιαίτερη προσοχή είναι τυπωμένα με έντονους χαρακτήρες και προηγούνται από τα σύμβολα που αναφέρονται και επεξηγούνται εδώ.

! ΚΙΝΔΥΝΟΣ

Υποδηλώνει την ανάγκη για προσοχή ώστε να αποφευχθεί μια σειρά συνεπειών που θα μπορούσαν να προκαλέσουν τον θάνατο ή τον σοβαρό τραυματισμό του προσωπικού.

! ΠΡΟΣΟΧΗ

Υποδηλώνει την ανάγκη για προσοχή ώστε να αποφευχθεί μια σειρά συνεπειών που θα μπορούσαν να προκαλέσουν τον τραυματισμό του προσωπικού ή φθορές στο μηχάνημα ή στο εργασιακό περιβάλλον, ή να επιφέρουν οικονομική ζημία.

! ΠΛΗΡΟΦΟΡΙΕΣ

Σημαντικές πληροφορίες

Σύμφωνα προς την πολιτική της εταιρείας για την διαρκή ανάπτυξη και ενημέρωση των προϊόντων, ο Κατασκευαστής διατηρεί το δικαίωμα να επιφέρει μετατροπές χωρίς πρότερη ειδοποίηση.

Μολονότι το μηχάνημα σας μπορεί να διαφέρει σημαντικά από τις εικόνες του εγχειριδίου, η ορθότητα και ισχύς των οδηγιών που περιέχονται σε αυτό το εγχειρίδιο είναι εγγυημένες

Προσδιορισμός του μηχανήματος

Η πινακίδα του κατασκευαστή παρέχει τις εξής πληροφορίες:

- Όνομα κατασκευαστή
- Μοντέλο.
- Σειριακός αριθμός
- Έτος κατασκευής
- Τάση τροφοδοσίας (τιμή φόρτισης/τροφοδοσίας).
- Ένταση ρεύματος (τιμή φόρτισης).
- Μεικτό βάρος (GVW).
- Βαθμός προστασίας IP.
- Τάση μηχανήματος (σε μεσαίες συνθήκες λειτουργίας).
- Ισχύς μηχανήματος (σε μεσαίες συνθήκες λειτουργίας).
- Μέγιστη διαπραγματεύσιμη κλίση.

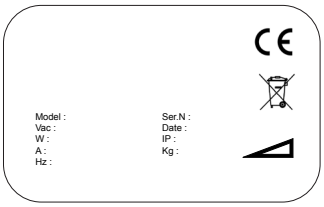

Τεκμηρίωση που παρέχεται με το μηχάνημα

- Εγχειρίδιο χρήστη
- Πιστοποιητικό συμμόρφωσης CE
- Οδηγίες χρήσης του φορτιστή μπαταρίας.
- Wall Chart.
- Οδηγίες αντικατάστασης ηλεκτρικού καλωδίου στο Ηνωμένο Βασίλειο (UK Power cord replacement instrucyion).

1 Ο ορισμός «μηχάνημα» αντικαθιστά την εμπορική ονομασία που καλύπτεται από αυτό το εγχειρίδιο.

2 Άτομα που είναι υπεύθυνα για τη χρήση του μηχανήματος χωρίς να πραγματοποιούν λειτουργίες που απαιτούν συγκεκριμένες τεχνικές δεξιότητες.

3 Άτομα με εμπειρία, τεχνική κατάρτιση και γνώση του κανονισμού και των κανόνων, που είναι ικανά να πραγματοποιούν τις απαραίτητες λειτουργίες και να αναγνωρίζουν και να αποφεύγουν πιθανούς κινδύνους κατά τον χειρισμό, την εγκατάσταση, τη χρήση και τη συντήρηση αυτού του μηχανήματος.

ΤΕΧΝΙΚΕΣ ΠΛΗΡΟΦΟΡΙΕΣ

Γενική περιγραφή

Το μηχάνημα αυτό είναι ένα μηχάνημα πλύσης-στεγνώματος για το πλύσιμο και το στέγνωμα επίπεδων, οριζόντιων, λείων ή ελαφρώς ανώμαλων δαπέδων ομοιόμορφης κατασκευής και χωρίς εμπόδια, σε αστικές και βιομηχανικές εγκαταστάσεις.

Το μηχάνημα πλύσης-στεγνώματος απλώνει ένα διάλυμα νερού και απορρυπαντικού με κατάλληλη συγκέντρωση στο δάπεδο και, κατόπιν, το τρίβει για να αφαιρέσει τη βρωμιά. Επιλέγοντας προσεκτικά το απορρυπαντικό και τις βούρτσες (ή λειαντικούς δίσκους) από την ευρεία γκάμα των διαθέσιμων εξαρτημάτων, το μηχάνημα μπορεί να προσαρμοστεί σε ένα ευρύ φάσμα συνδυασμών από διαφορετικούς τύπους δαπέδων και ρύπων.

Το μηχάνημα διαθέτει ενσωματωμένο ένα σύστημα υγρής αναρρόφησης το οποίο στεγνώνει το δάπεδο αμέσως μετά το πλύσιμο. Η δράση του στεγνώματος παρέχεται από τον κινητήρα αναρρόφησης, η οποία δημιουργεί μερικό κενό στο δοχείο ακάθαρτου νερού. Το μάκτρο που συνδέεται με το δοχείο συλλέγει το ακάθαρτο νερό.

Μέρη του μηχανήματος

Τα κύρια μέρη του μηχανήματος:

- ► Το δοχείο νερού/απορρυπαντικού (εικ.2 - αναφ.1) περιέχει και μεταφέρει το μείγμα καθαρού νερού και καθαριστικού προϊόντος για τον καθαρισμό και για τη συλλογή του ακάθαρτου νερού που αναρροφάται από το δάπεδο.
- ► Πίνακας ελέγχου (εικ.2 - αναφ.2).
- ► Κεφαλή (εικ.2 - αναφ.3), το βασικό στοιχείο περιλαμβάνει τις βούρτσες/κυλίνδρους που διανέμουν το διάλυμα του απορρυπαντικού στο δάπεδο και αφαιρούν τους ρύπους.
- ► Μάκτρο (εικ.2 - αναφ. 4): σκουπίζει και στεγνώνει το δάπεδο συλλέγοντας το νερό.

Ζώνες κινδύνου

- ► Πίνακας ελέγχου: κίνδυνος τραυματισμού από βραχυκύκλωμα/
- ► Σύνολο δοχείου: κατά τη χρήση κάποιων καθαριστικών, υπάρχει κίνδυνος ερεθισμού για τα μάτια, το δέρμα, τους βλεννογόνους και την αναπνευστική οδό, και κίνδυνος ασφυξίας. Υπάρχει κίνδυνος από τους ρύπους που συλλέγονται από το περιβάλλον (μικρόβια και χημικές ουσίες). Κίνδυνος σύνθλιψης μεταξύ των δυο δοχείων όταν η αντικατάσταση του δοχείου με το ακάθαρτο νερό γίνεται επάνω στο δοχείο του απορρυπαντικού.
- ► Σύνολο κεφαλής καθαρισμού: κίνδυνος λόγω περιστροφής βούρτσας.
- ► Εμπρόσθιοι/οπίσθιοι τροχοί: κίνδυνος σύνθλιψης μεταξύ των τροχών και του σκελετού.
- ► Κίνδυνος βραχυκυκλώματος μεταξύ των πόλων της μπαταρίας και της παρουσίας υδρογόνου κατά τη φόρτιση.

Αξεσουάρ

- ► Μαλακές και σκληρές βούρτσες.
- ► Δοχείο “Severe Environment”.

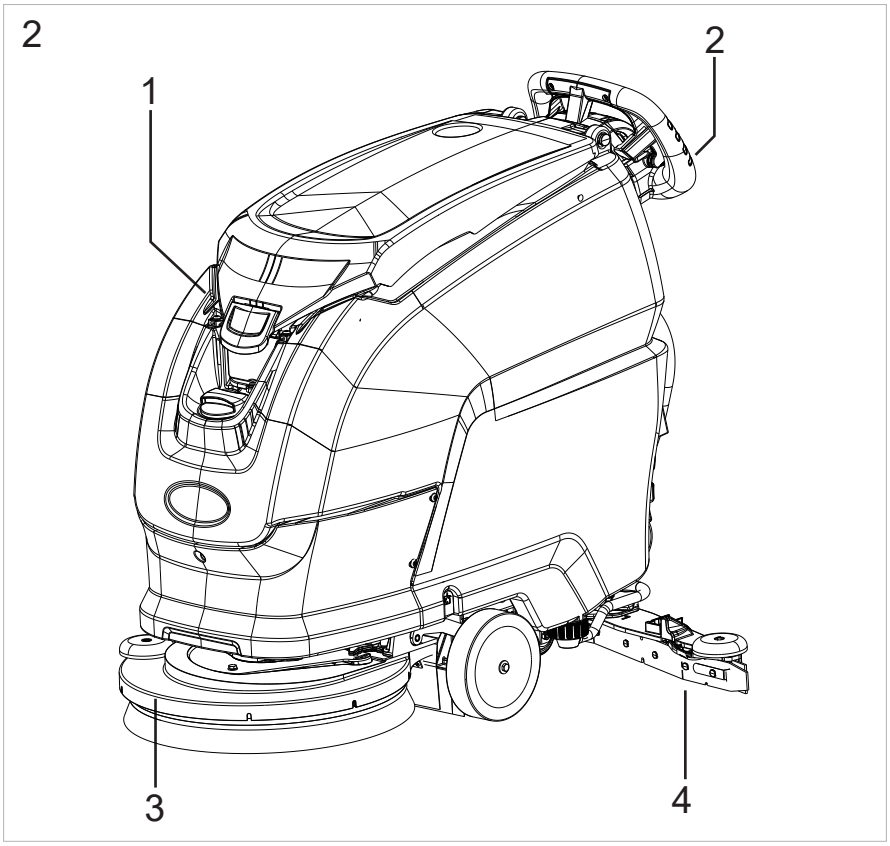

ΧΕΙΡΙΣΜΟΣ ΚΑΙ ΕΓΚΑΤΑΣΤΑΣΗ

Ανύψωση και μεταφορά του συσκευασμένου μηχανήματος σε παλέτα

! ΠΡΟΣΟΧΗ

Κατά τη διάρκεια όλων των ενεργειών ανύψωσης, βεβαιωθείτε ότι το συσκευασμένο μηχάνημα στην παλέτα είναι γερά στερεωμένο, ώστε να μην διατρέχει κίνδυνο να ανατραπεί ή να πέσει κατά λάθος. Πάντοτε να φορτώνετε/ξεφορτώνετε τα φορτηγά σε επαρκώς φωτιζόμενους χώρους.

Το μηχάνημα συσκευάζεται σε παλέτα από τον Κατασκευαστή και πρέπει να φορτώνεται στο όχημα μεταφοράς με χρήση κατάλληλου ανυψωτικού εξοπλισμού (βλ. Ευρωπαϊκή οδηγία 2006/42/ΕΟΚ και τις μεταγενέστερες τροποποιήσεις ή/και προσθήκες). Κατά την άφιξη στον προορισμό του, το μηχάνημα πρέπει να εκφορτώνεται με χρήση παρόμοιου εξοπλισμού.
Πρέπει πάντα να χρησιμοποιείται κλαρκ για την ανύψωση του συσκευασμένου μέρους του μηχανήματος. Χειριστείτε το με προσοχή ώστε να αποφύγετε τα χτυπήματα και να διασφαλίσετε ότι το μηχάνημα δεν θα ανατραπεί.

Έλεγχοι παράδοσης

Όταν οι μεταφορείς παραδώσουν το μηχάνημα, βεβαιωθείτε πως η συσκευασία και το μηχάνημα είναι και τα δυο ολόκληρα και άθικτα. Εάν το μηχάνημα έχει φθαρεί, βεβαιωθείτε πως ο μεταφορέας γνωρίζει την φθορά και προτού αποδεχτείτε τα αντικείμενα, διατηρήστε το δικαίωμα (γραπτώς) να ζητήσετε αποζημίωση για την ζημία.

Αποσυσκευασία

! ΠΡΟΣΟΧΗ

Για την αποσυσκευασία του μηχανήματος, ο χειριστής θα πρέπει να διαθέτει τα απαραίτητα μέσα προσωπικής προστασίας (γάντια, γυαλιά, κτλ.) ώστε να περιορίσει τον κίνδυνο τραυματισμού.

Για να αποσυσκευάσετε το μηχάνημα, ενεργήστε ως εξής:

- ► Κόψτε και αφαιρέστε τα πλαστικά λουριά χρησιμοποιώντας ψαλίδι ή πένσα.
- ► Αφαιρέστε τη χαρτονένια συσκευασία.
- ► Αφαιρέστε τις σακούλες από τη θήκη της μπαταρίας και ελέγξτε το περιεχόμενο τους:
  οδηγίες χρήσης και συντήρησης, οδηγίες χρήσης του φορτιστή μπαταριών, γρήγορος οδηγός, δήλωση συμμόρφωσης,
  2 ηλεκτρονικά κλειδιά
- ► Αφαιρέστε τα μεταλλικά στηρίγματα που στερεώνουν τους εμπρός τροχούς και το πλαίσιο του μηχανήματος στην παλέτα. **Για να αφαιρέσετε το μεταλλικό στήριγμα που στερεώνει το πλαίσιο στην παλέτα, ξεβιδώστε τη βίδα, ανυψώστε και περιστρέψετε προς τα πίσω το δοχείο και στη συνέχεια αφαιρέστε το στήριγμα.**
- ► Χρησιμοποιώντας μια ράμπα, κατεβάστε το μηχάνημα από την παλέτα ωθώντας το προς την κατεύθυνση οπισθοπορείας. Το μηχάνημα δεν πρέπει να ανυψώνεται.
- ► Αποσυσκευάστε τις βούρτσες.
- ► Καθαρίστε το εξωτερικό του μηχανήματος, τηρώντας τους κανονισμούς ασφαλείας.

Μετά την αφαίρεση της συσκευασίας, μπορείτε να τοποθετήσετε τις μπαταρίες (βλ. παρ. "**Μπαταρία: εγκατάσταση και σύνδεση**".
Η συσκευασία μπορεί να διατηρηθεί και να επαναχρησιμοποιηθεί για να προστατέψει το μηχάνημα εάν μετακινηθεί σε άλλο χώρο ή σε εργαστήριο επισκευής.
Διαφορετικά, πρέπει να την απορρίψετε σύμφωνα με τους ισχύοντες κανονισμούς.

Επιλογή φορτιστή μπαταριών

! ΠΡΟΣΟΧΗ

Χρησιμοποιείτε μόνο τον φορτιστή που παρέχεται από τον κατασκευαστή. Συμβουλευτείτε το κεφάλαιο "Μπαταρίες τροφοδοσίας"

Μπαταρίες

! ΚΙΝΔΥΝΟΣ

Χρησιμοποιείτε μόνο μπαταρίες που παρέχονται από τον κατασκευαστή, καθώς άλλοι τύποι μπαταριών μπορεί να εκραγούν, προκαλώντας τραυματισμούς ατόμων και υλικές ζημιές.

! ΠΡΟΣΟΧΗ

ΜΗΝ χρησιμοποιείτε μη επαναφορτιζόμενες μπαταρίες

! ΠΛΗΡΟΦΟΡΙΑ

Ο κατάλογος των συμβατών μπαταριών για το μηχάνημα με τον αντίστοιχο φορτιστή που πρέπει να χρησιμοποιείται παρατίθεται στον ακόλουθο πίνακα.

Σε αντίθεση με τις μπαταρίες μολύβδου, οι μπαταρίες ΛΙΘΙΟΥ δεν είναι ιδιαίτερα ευαίσθητες στους κύκλους φόρτισης. Οι μπαταρίες αυτές μετρώνται σε "κύκλους χρησιμοποιημένης χωρητικότητας", το οποίο σημαίνει ότι μπορούν να εκφορτίζονται εν μέρει και να επαναφορτίζονται χωρίς να επηρεάζεται αρνητικά η διάρκειά τους. Οι μπαταρίες ΛΙΘΙΟΥ προσφέρουν μεγαλύτερη διάρκεια ζωής και είναι λιγότερο ευαίσθητες σε εξωτερικούς παράγοντες χάρη στο σύστημα διαχείρισης της μπαταρίας (BMS) που τις προστατεύει από την υπερφόρτιση, την πλήρη αποφόρτιση και τις ακραίες θερμοκρασίες.

ΜΠΑΤΑΡΙΑ INVENTUS: κωδικός BAAC00214 - BAT. LiFePO4 24V90Ah INVENTUS S24V90TRX	φορτιστής στο μηχάνημα: κωδικός BACA00303 - C.B.CBHD1-XR-P-24-13 CT51 CE LI-INVENTUS
	εξωτερικός φορτιστής: BACA00317 - C.B.CBHF2-XP-M 24V40A CE+UL+CEC LI-INV.

ΜΠΑΤΑΡΙΑ EXIDE: κωδικός BAAC00216 - BAT. LiFePO4 24V50Ah EXIDE LTB24050 P	φορτιστής στο μηχάνημα: κωδικός BACA00316 - C.B.CBHD1-XR-P-24-13 CT51 CE LI-EXIDE
	εξωτερικός φορτιστής: κωδικός BACA0318 - C.B.CBHF2-XP-M 24V40A CE+UL+CEC LI-EXIDE

Επιλογή τύπου μπαταρίας του μηχανήματος

! ΠΛΗΡΟΦΟΡΙΑ

Όταν το μηχάνημα αποστέλλεται με την μπαταρία εγκατεστημένη, οι ρυθμίσεις είναι προεπιλεγμένες από το εργοστάσιο.

Το μηχάνημα είναι έτοιμο για λειτουργία.

! ΠΡΟΣΟΧΗ

Όταν το μηχάνημα παραδίδεται χωρίς μπαταρία, η ρύθμιση του από το εργοστάσιο είναι προκαθορισμένη για μπαταρίες ΛΙΘΙΟΥ. Αναλόγως με τον τύπο της μπαταρίας (WET - GEL / AGM - ΛΙΘΙΟΥ), ΠΡΕΠΕΙ να ρυθμίζονται οι παράμετροι της μπαταρίας του μηχανήματος, αν διαφέρουν από τις εργοστασιακές ρυθμίσεις.

! ΠΛΗΡΟΦΟΡΙΑ

Ακολουθήστε τις παρακάτω οδηγίες για να ορίσετε τον τύπο της εγκατεστημένης μπαταρίας στην πλακέτα λογικού κυκλώματος του μηχανήματος.

βλ. κεφάλαιο "Τεχνικό Μενού"

Ρυθμίσεις φορτιστή μπαταρίας

! ΠΡΟΣΟΧΗ

Για τα μηχανήματα που αποστέλλονται χωρίς φορτιστή και χωρίς μπαταρία, συμβουλευτείτε το κεφάλαιο "Μπαταρίες τροφοδοσίας" για να εντοπίσετε την κατάλληλη μπαταρία και τον αντίστοιχο φορτιστή.

! ΠΛΗΡΟΦΟΡΙΑ

Όταν το μηχάνημα παραδίδεται με φορτιστή μπαταρίας και την μπαταρία εγκατεστημένη, οι ρυθμίσεις του φορτιστή είναι προκαθορισμένες από το εργοστάσιο. Το μηχάνημα είναι έτοιμο για λειτουργία.

! ΠΡΟΣΟΧΗ

Για τα μηχανήματα που παραδίδονται χωρίς μπαταρία αλλά με φορτιστή, ο φορτιστής είναι ρυθμισμένος από το εργοστάσιο για μπαταρίες ΛΙΘΙΟΥ μάρκας INVENTUS.

Εάν θέλετε να εγκαταστήσετε διαφορετικό τύπο μπαταρίας, η ρύθμιση του φορτιστή ΠΡΕΠΕΙ να αλλάξει. Απευθυνθείτε στο εξειδικευμένο τεχνικό προσωπικό της TENNANT.

Η μη τήρηση των οδηγιών αυτών μπορεί να προκαλέσει βλάβη στην μπαταρία. Αναλόγως με τον επιλεγμένο τύπο μπαταρίας (WET , GEL/AGM ή ΛΙΘΙΟΥ), οι παράμετροι της μπαταρίας του μηχανήματος ΠΡΕΠΕΙ να ρυθμιστούν, αν η εργοστασιακή ρύθμιση είναι διαφορετική. Για οδηγίες συμβουλευτείτε το κεφάλαιο "Τεχνικό Μενού".

Μπαταρίες: εγκατάσταση και σύνδεση

Η διαδικασία εγκατάστασης και σύνδεσης / αφαίρεσης της μπαταρίας πρέπει να πραγματοποιείται από εξειδικευμένο τεχνικό προσωπικό της TENNANT (εφεξής, εξειδικευμένο προσωπικό)

! ΚΙΝΔΥΝΟΣ

Κατά την εγκατάσταση ή οποιαδήποτε επέμβαση συντήρησης της μπαταρίας, το εξειδικευμένο προσωπικό πρέπει να διαθέτει τα αναγκαία μέσα (γάντια, γυαλιά, φόρμα εργασίας κ.λπ.) για τον περιορισμό των κινδύνων ατυχήματος, να απομακρύνεται από ενδεχόμενες ακάλυπτες φλόγες, να μην βραχυκυκλώνει τους πόλους των μπαταριών, να μην προκαλεί σπινθήρες και να μην καπνίζει.

! ΚΙΝΔΥΝΟΣ

Πριν προχωρήσετε στην εγκατάσταση και τη σύνδεση της μπαταρίας, αφαιρέστε το ηλεκτρονικό κλειδί από το ταμπλό.

Βεβαιωθείτε πως συνδέετε τους ακροδέκτες με την ένδειξη «+» στους θετικούς πόλους της μπαταρίας. Μην ελέγχετε την φόρτιση της μπαταρίας με σπινθηρισμό.

Ακολουθήστε πιστά τις παρακάτω οδηγίες, καθώς ένα ενδεχόμενο βραχυκύκλωμα της μπαταρίας μπορεί να προκαλέσει έκρηξη.

! ΚΙΝΔΥΝΟΣ

Πριν αποσυνδέσετε τον βιδωτό δακτύλιο που υπάρχει στο καλώδιο ανοίγματος της δεξαμενής, ενέργεια η οποία επιτρέπεται μόνο για την εγκατάσταση/αντικατάσταση της μπαταρίας, βεβαιωθείτε ότι το μηχάνημα έχει τοποθετηθεί σε απόλυτα οριζόντιο επίπεδο.

Στο τέλος των παραπάνω ενεργειών, συνδέστε τον βιδωτό δακτύλιο στο σημείο της θηλιάς που υποδεικνύεται από το μαύρο βέλος (βλ. εικόνα κάτω) και στερεώστε τη βίδα του άγκιστρου με εξαγωνικό κλειδί έτσι ώστε να επιτρέπεται το άνοιγμα με το χέρι.

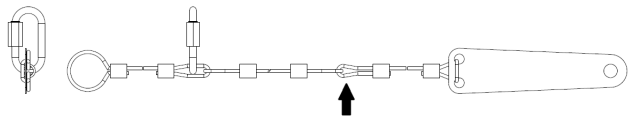

- ► Γυρίστε προς τα πίσω τη δεξαμενή και στη συνέχεια τοποθετήστε στη θήκη την μπαταρία με τον προσανατολισμό που υποδεικνύεται στο παρακάτω σχέδιο.
- ► Συνδέστε τους ακροδέκτες των καλωδίων στους πόλους της μπαταρίας, σφίξτε τους ακροδέκτες στους πόλους και καλύψτε τους με βαζελίνη.
- ► Κλείστε το δοχείο στη θέση λειτουργίας.
- ► Όταν χρησιμοποιείτε το μηχάνημα, τηρείτε τις ακόλουθες οδηγίες.

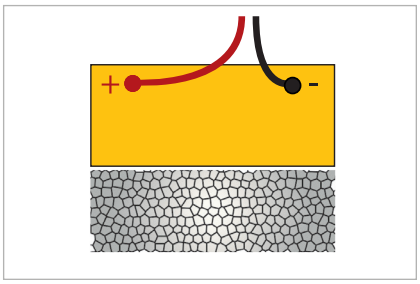

Μπαταρία: αφαίρεση

! ΠΛΗΡΟΦΟΡΙΑ

Η διαδικασία εγκατάστασης και σύνδεσης / αφαίρεσης της μπαταρίας πρέπει να πραγματοποιείται από εξειδικευμένο τεχνικό προσωπικό της TENNANT (εφεξής, εξειδικευμένο προσωπικό)

! ΚΙΝΔΥΝΟΣ

Κατά την εγκατάσταση ή οποιαδήποτε επέμβαση συντήρησης των μπαταριών, το εξειδικευμένο προσωπικό πρέπει να διαθέτει τα αναγκαία μέσα (γάντια, γυαλιά, φόρμα εργασίας κ.λπ.) για τον περιορισμό των κινδύνων ατυχήματος, να απομακρύνεται από ενδεχόμενες ακάλυπτες φλόγες, να μην βραχυκυκλώνει τους πόλους των μπαταριών, να μην προκαλεί σπινθήρες και να μην καπνίζει.

! ΚΙΝΔΥΝΟΣ

Πριν αποσυνδέσετε τον βιδωτό δακτύλιο που υπάρχει στο καλώδιο ανοίγματος της δεξαμενής, ενέργεια η οποία επιτρέπεται μόνο για την εγκατάσταση/αντικατάσταση της μπαταρίας, βεβαιωθείτε ότι το μηχάνημα έχει τοποθετηθεί σε απόλυτα οριζόντιο επίπεδο.

Στο τέλος των παραπάνω ενεργειών, συνδέστε τον βιδωτό δακτύλιο στο σημείο της θηλιάς που υποδεικνύεται από το μαύρο βέλος (βλ. εικόνα κάτω) και στερεώστε τη βίδα του άγκιστρου με εξαγωνικό κλειδί έτσι ώστε να επιτρέπεται το άνοιγμα με το χέρι.

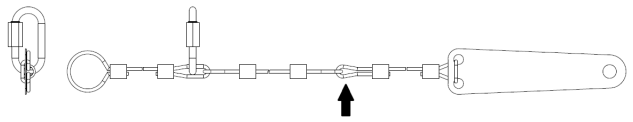

! ΠΡΟΣΟΧΗ

Για την αφαίρεση της μπαταρίας, αποσυνδέστε τον φορτιστή μπαταρίας από την πρίζα του ρεύματος

- ► Αποσυνδέστε τους ακροδέκτες καλωδίωσης της μπαταρίας από τους πόλους της.
- ► Εάν χρειαστεί, αφαιρέστε τις συσκευές που κρατούν τη μπαταρία στη βάση του μηχανήματος.
- ► Σηκώστε την μπαταρία από τη θήκη χρησιμοποιώντας κατάλληλο εξοπλισμό ανύψωσης.

Εγκατάσταση και προσαρμογή μάκτρου

Χαμηλώστε το μάκτρο χρησιμοποιώντας το μοχλό (εικ. 3 - αναφ. 1). Ξεβιδώστε τα δύο πόμολα στερέωσης του μάκτρου (εικ. 3 - αναφ. 3), τοποθετήστε το μάκτρο στα ανοίγματα του στηρίγματος (εικ. 3 - αναφ. 2) και στη συνέχεια βιδώστε τα δύο πόμολα στερέωσης (εικ. 3 - αναφ. 3) και τοποθετήστε τον σωλήνα αναρρόφησης (εικ. 3 - αναφ. 4) στο μάκτρο.

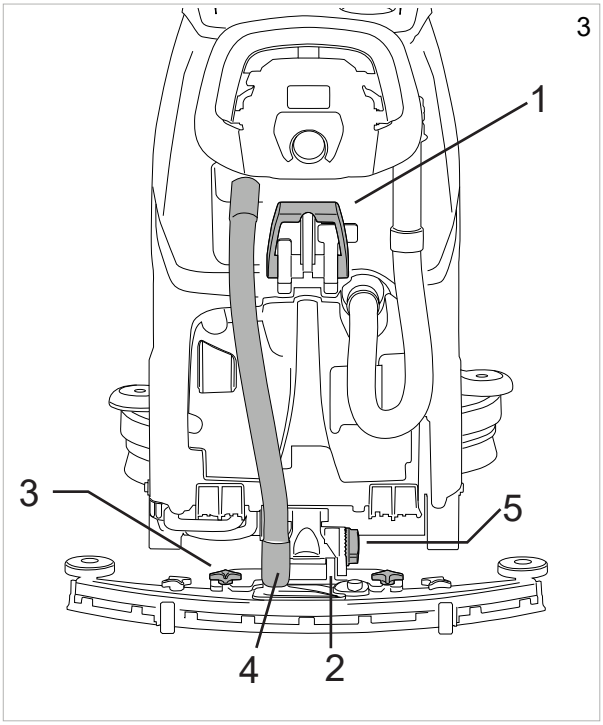

Προσαρμογή μάκτρου

Οι λεπίδες του μάκτρου τρίβουν το φιλμ νερού και απορρυπαντικού από το δάπεδο και προετοιμάζουν το έδαφος για το τέλειο στέγνωμα. Με τον καιρό, το συνεχές τρίψιμο στρογγυλεύει και ραγίζει το άκρο της λεπίδας που έρχεται σε επαφή με το δάπεδο, μειώνοντας την αποτελεσματικότητα του στεγνώματος και καθιστώντας απαραίτητη την αντικατάσταση της λεπίδας. Ο βαθμός φθοράς θα πρέπει να ελέγχεται συχνά.

Για τη διασφάλιση τέλειου στεγνώματος, το ύψος του μάκτρου πρέπει να προσαρμόζεται έτσι ώστε, κατά τη λειτουργία, το άκρο της πίσω λεπίδας να εκτρέπεται σε γωνία περίπου 45° σε σχέση με το δάπεδο, σε όλα τα σημεία κατά το μήκος του. Μπορείτε να ρυθμίσετε την κλίση των λεπίδων περιστρέφοντας το πόμολο (εικ. 3 - αναφ. 5)

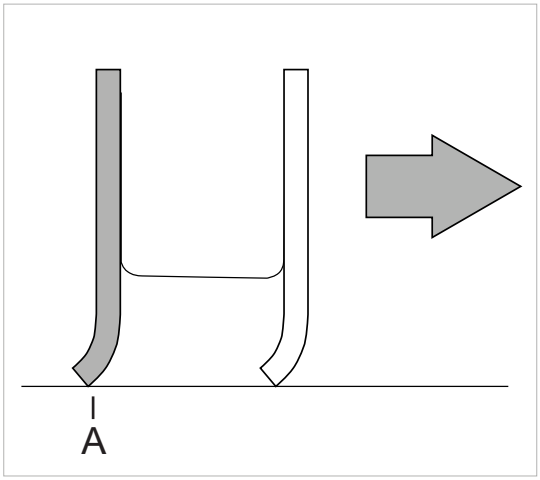

Εγκατάσταση βούρτσας

Αυτόματη σύνδεση βούρτσας, έκδοση "Χωρίς Κινητήρα πρόωσης" (Εικ. 4)**:**

ανασηκώστε την κεφαλή του μηχανήματος πιέζοντας προς τα κάτω και στη συνέχεια αριστερά το πεντάλ ανύψωσης κεφαλής, επιλέξτε από τον επιλογέα λειτουργίας το χειριστήριο Βούρτσα, ακουμπήστε τη βούρτσα στο δάπεδο μπροστά από το μηχάνημα και κεντραρισμένη ως προς την κεφαλή. Κατεβάστε την κεφαλή πιέζοντας προς τα κάτω και στη συνέχεια δεξιά το πεντάλ ανύψωσης κεφαλής και μετακινήστε τον μοχλό πρόωσης με σύντομες κινήσεις έτσι ώστε η βούρτσα να συνδεθεί αυτόματα στο μουαγιέ της φλάντζας. Αν η διαδικασία αποτύχει, πιέστε πάλι τον μοχλό πρόωσης και επαναλάβετε το κεντράρισμα. Χρήση δίσκων λείανσης/μικροϊνών: τοποθετήστε τον δίσκο λείανσης/μικροϊνών στην υποδοχή του δίσκου και πραγματοποιήστε τις λειτουργίες που αναφέρονται στην τοποθέτηση της βούρτσας στο μηχάνημα πλύσης στεγνώματος.

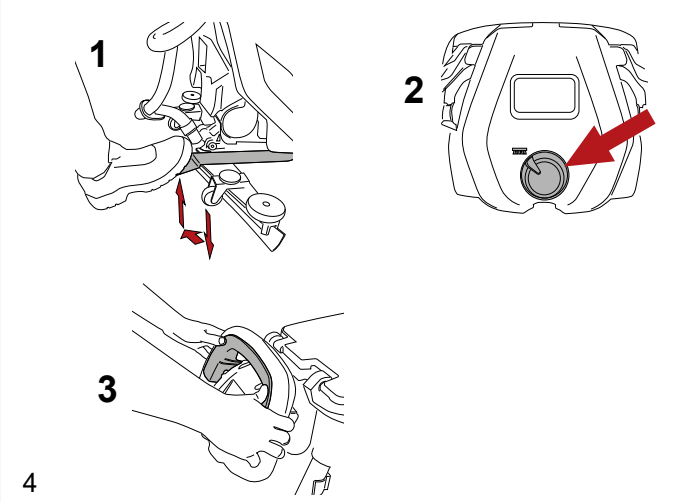

Αυτόματη σύνδεση βούρτσας, έκδοση "Με ηλεκτροκίνηση" (εικ. 5)**:**

ανασηκώστε την κεφαλή του μηχανήματος πιέζοντας προς τα κάτω και στη συνέχεια αριστερά το πεντάλ ανύψωσης κεφαλής, ακουμπήστε τη βούρτσα στο δάπεδο μπροστά από το μηχάνημα και κεντραρισμένη ως προς την κεφαλή. Κατεβάστε την κεφαλή πιέζοντας προς τα κάτω και στη συνέχεια δεξιά το πεντάλ ανύψωσης κεφαλής, γυρίστε τον επιλογέα στη θέση "OFF", πιέστε μία φορά το κουμπί "SET" και στη συνέχεια το κουμπί "+" για να εκτελέσει το μηχάνημα τη διαδικασία σύνδεσης. Χρήση δίσκων λείανσης/μικροϊνών: τοποθετήστε τον δίσκο λείανσης/μικροϊνών στην υποδοχή του δίσκου και πραγματοποιήστε τις λειτουργίες που αναφέρονται στην τοποθέτηση της βούρτσας στο μηχάνημα πλύσης στεγνώματος.

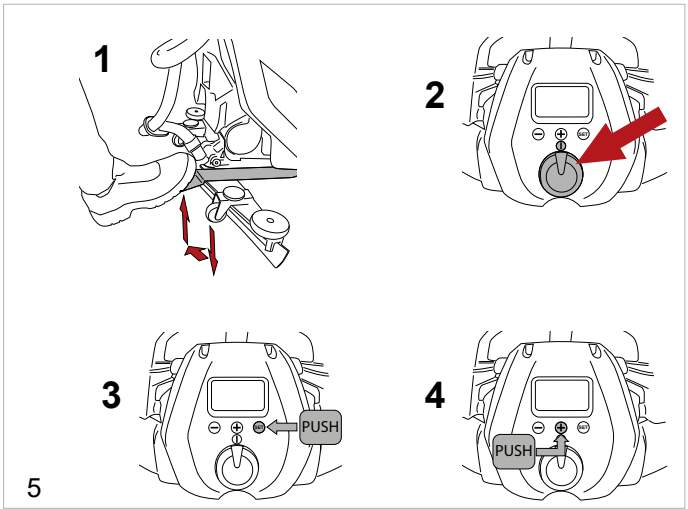

Αυτόματη αποσύνδεση βούρτσας (εικ. 6)**:** ανασηκώστε την κεφαλή του μηχανήματος πιέζοντας προς τα κάτω και στη συνέχεια αριστερά το πεντάλ ανύψωσης κεφαλής, γυρίστε τον επιλογέα στη θέση "OFF", πιέστε μία φορά το κουμπί "SET" και στη συνέχεια το κουμπί "-" για να εκτελέσει το μηχάνημα τη διαδικασία αποσύνδεσης.

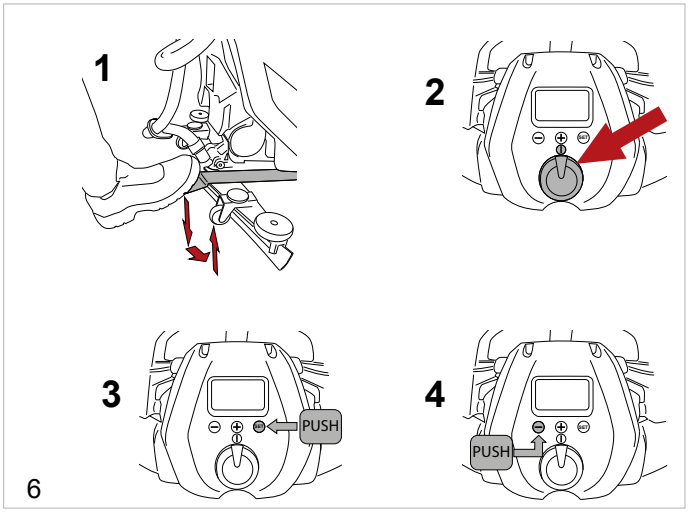

Ανύψωση και μεταφορά του μηχανήματος

! ΠΡΟΣΟΧΗ

Όλες οι φάσεις ανύψωσης και μετακίνησης πρέπει να πραγματοποιούνται σε επαρκώς φωτιζόμενο χώρο, με μέτρα ασφαλείας κατάλληλα για την περίσταση.

Ο χειριστής πρέπει να χρησιμοποιεί τα απαραίτητα μέσα ατομικής προστασίας.

Για να φορτώσετε το μηχάνημα σε όχημα μεταφοράς, ενεργήστε ως εξής:

- ► Αδειάστε τα δοχεία
- ► Αφαιρέστε τις μπαταρίες.
- ► Σπρώξτε το μηχάνημα πάνω στην παλέτα χρησιμοποιώντας μια ράμπα και στερεώστε τους εμπρός τροχούς στο πλαίσιο με τα στηρίγματα του εξοπλισμού. Το μηχάνημα δεν πρέπει να ανυψώνεται.
- ► Σηκώστε τη παλέτα χρησιμοποιώντας κλαρκ και φορτώστε την στο μέσο μεταφοράς.
- ► Προσδέστε το μηχάνημα στο μέσο μεταφοράς του με σχοινιά που θα συνδέονται με την παλέτα και με το ίδιο το μηχάνημα.

Γρήγορη αλλαγή κεφαλής

Μπορείτε να αλλάξετε την κεφαλή καθαρισμού εφαρμόζοντας την ακόλουθη διαδικασία.

Αφαίρεση κεφαλής:

- ► Κατεβάστε την κεφαλή.
- ► Αποσυνδέστε την ηλεκτρική τροφοδοσία της κεφαλής από την καλωδίωση του μηχανήματος, αποσυνδέοντας τον υποδεικνυόμενο συνδετήρα (εικ. 7 - αναφ. 1) και τον συνδετήρα του(των) κινητήρα(-ων) .
- ► Ανοίξτε το άγκιστρο (εικ. 7 - αναφ. 2).
- ► Ξεβιδώστε τα δύο πόμολα (εικ. 7 - αναφ. 3).
- ► Αφαιρέστε την κεφαλή.

Εγκατάσταση κεφαλής:

- ► Εκτελέστε την ίδια διαδικασία με την αντίστροφη σειρά.

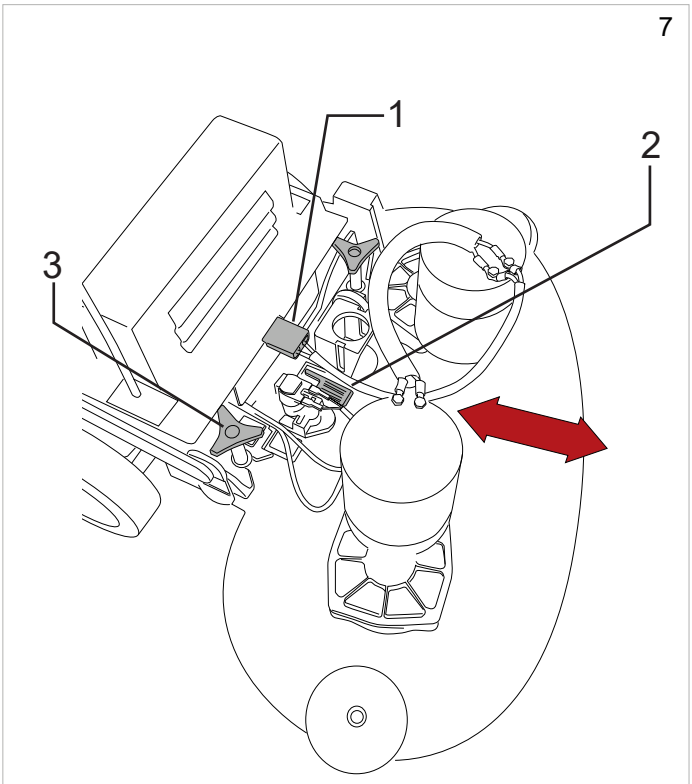

Γέμισμα του δοχείου νερού/απορρυπαντικού

! ΠΡΟΣΟΧΗ

Όταν χρησιμοποιείτε το σύστημα "Severe Environment" γεμίζετε το δοχείο διαλύματος ΜΟΝΟ με νερό σε θερμοκρασία από +4°C / 39.2°F έως 55°C / 131°F.

ΜΗΝ γεμίζετε το δοχείο με απορρυπαντικό.

! ΠΡΟΣΟΧΗ

Όταν χρησιμοποιείτε το σύστημα ec-H2O Nano Clean, γεμίζετε το δοχείο διαλύματος ΜΟΝΟ με καθαρό κρύο νερό σε θερμοκρασία < 21°C / 70 °F .

ΜΗΝ γεμίζετε το δοχείο με απορρυπαντικό.

! ΚΙΝΔΥΝΟΣ

Τα εύφλεκτα υγρά μπορούν να προκαλέσουν έκρηξη ή πυρκαγιά. Μην γεμίζετε το δοχείο με εύφλεκτα υγρά.

! ΠΡΟΣΟΧΗ

Γεμίστε το δοχείο με απορρυπαντικό σε θερμοκρασία από +4°C / 39,2°F έως 55°C / 131°F.

! ΠΡΟΣΟΧΗ

Το μηχάνημα έχει μελετηθεί για να χρησιμοποιείται με απορρυπαντικά που διατίθενται ή συνιστώνται από τον κατασκευαστή. Η χρήση διαφορετικών καθαριστικών ή χημικών ουσιών μπορεί να επηρεάσει την ασφάλεια της συσκευής.

! ΠΡΟΣΟΧΗ

Συνιστάται η λελογισμένη χρήση του καθαριστικού προϊόντος, σύμφωνα με τις οδηγίες που αναγράφονται στη συσκευασία του.

! ΠΡΟΣΟΧΗ

Επιλέξτε από τα συνιστώμενα προϊόντα το καταλληλότερο για το πλύσιμο στο οποίο θα χρησιμοποιηθεί και αραιώστε το με νερό σύμφωνα με τις οδηγίες που αναγράφονται στη συσκευασία του προϊόντος ή στον κατάλογο.

Πριν γεμίσετε το δοχείο, ξεβιδώστε την τάπα (εικ. 8 - αναφ. 2) και ανοίξτε τη βάνα (εικ. 8 - αναφ. 3) του σωλήνα (εικ. 8 - αναφ. 1). Η διαδικασία αυτή επιτρέπει την έξοδο του αέρα από το σωλήνα/δοχείο και τον έλεγχο της στάθμης του διαλύματος στο εσωτερικό του δοχείου απευθείας από τον σωλήνα κατά τη διάρκεια του γεμίσματος. Γεμίστε το δοχείο από το ειδικό στόμιο (εικ. 9). Το μηχάνημα είναι εξοπλισμένο με βαθμονομημένη τάπα που μπορεί να χρησιμοποιηθεί για να διαλυθεί το απορρυπαντικό μέσα στο δοχείο. Αν το δοχείο είναι κενό, στην οθόνη εμφανίζεται ο σχετικός συναγερμός, βλ. κεφ. **"Συναγερμοί στην οθόνη".** Για την επανέναρξη της εργασίας, πρέπει να γυρίσετε τον επιλογέα λειτουργίας στο OFF (reset σφαλμάτων). Όταν ολοκληρωθεί η διαδικασία, κλείστε τη βάνα (εικ. 8 - αναφ. 3) και βιδώστε πάλι την τάπα (εικ. 8 - αναφ. 2).

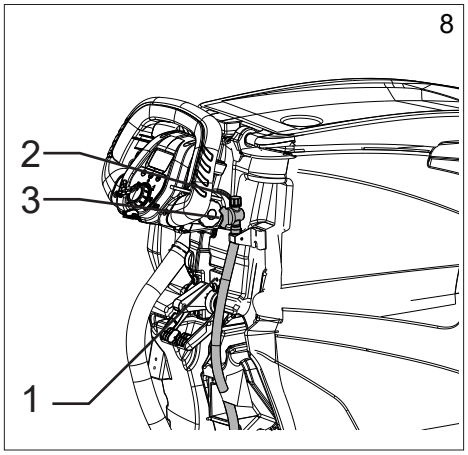

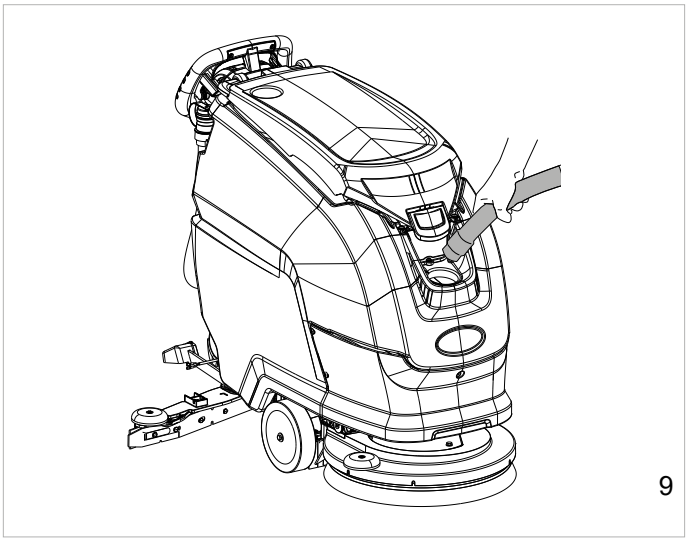

Severe Environment

! ΚΙΝΔΥΝΟΣ

Τα εύφλεκτα υγρά μπορούν να προκαλέσουν έκρηξη ή πυρκαγιά. Μην χρησιμοποιείτε εύφλεκτα υγρά.

! ΠΡΟΣΟΧΗ

Το μηχάνημα έχει μελετηθεί για να χρησιμοποιείται με απορρυπαντικά που διατίθενται ή συνιστώνται από τον κατασκευαστή. Η χρήση διαφορετικών καθαριστικών ή χημικών ουσιών μπορεί να επηρεάσει την ασφάλεια της συσκευής.

! ΠΡΟΣΟΧΗ

Όταν χρησιμοποιείτε το σύστημα "Severe Environment" γεμίζετε το δοχείο διαλύματος ΜΟΝΟ με νερό σε θερμοκρασία από +4°C / 39.2°F έως 55°C / 131°F.

ΜΗΝ γεμίζετε το δοχείο με απορρυπαντικό.

Το σύστημα πλύσης με “Severe Environment”, επιτρέπει τον ανεξάρτητο έλεγχο του δοχείου διαλύματος. Το σύστημα μπορεί να ενεργοποιείται και να απενεργοποιείται ανά πάσα στιγμή και επιτρέπει την ανάμειξη του απορρυπαντικού με ακρίβεια σε αναλογία από 0,2% έως 7% (εργοστασιακή ρύθμιση 2%).

Γεμίστε το δοχείο “Severe Environment” με μη αφρίζον απορρυπαντικό στην κατάλληλη συγκέντρωση (Εικ.10).

Σημείωση: Συμβουλευθείτε την ενότητα Χειριστήρια για τη λειτουργία του συστήματος πλύσης "Severe Environment", στοιχείο - λειτουργία “Βούρτσα” (εικ. 16-αναφ. 5), λειτουργία “Auto” (εικ. 16-αναφ. 6).

! ΠΛΗΡΟΦΟΡΙΑ

Για να αλλάξετε την αναλογία αραίωσης, συμβουλευτείτε το κεφάλαιο “Τεχνικό Μενού”.

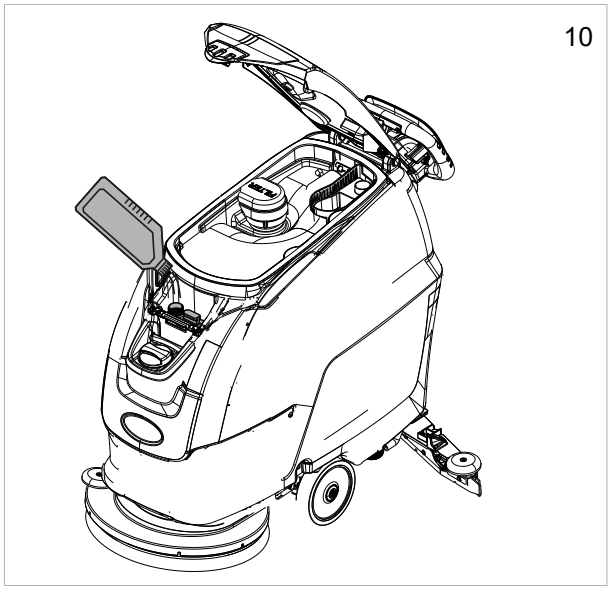

ec-H2O NanoClean

! ΠΡΟΣΟΧΗ

Όταν χρησιμοποιείτε το σύστημα ec-H2O Nano Clean, γεμίζετε το δοχείο διαλύματος ΜΟΝΟ με καθαρό κρύο νερό σε θερμοκρασία < 21°C / 70 °F .

ΜΗΝ γεμίζετε το δοχείο με απορρυπαντικό.

! ΠΛΗΡΟΦΟΡΙΑ

Κατά την πρώτη χρήση ή μετά την αντικατάσταση του στοιχείου διαλύματος, το σύστημα ec-H2O NanoClean διακόπτει αυτόματα την παροχή του επιλεγμένου διαλύματος για μέγιστο χρόνο 75 λεπτών.

ΣΥΣΤΗΜΑ ΠΛΥΣΗΣ ec-H2O NanoClean.

Όταν χρησιμοποιείτε το σύστημα ec-H2O NanoClean, το καθαρό νερό διέρχεται από μια μονάδα που το μετατρέπει ηλεκτρικά σε απορρυπαντικό διάλυμα.

Μετά τη μετατροπή, το νερό δρα στη βρωμιά και επιτρέπει στο μηχάνημα τον εύκολο καθαρισμό της.

Το νερό επανέρχεται και πάλι σε κατάσταση κανονικού νερού στο δοχείο ακάθαρτου νερού.

Το σύστημα ec-H2O NanoClean δεν είναι κατάλληλο για όλους τους τύπους βρωμιάς, συμπεριλαμβανομένων των υψηλών συγκεντρώσεων λίπους και λαδιού. Ανάλογα με τον τύπο βρωμιάς, μπορεί να απαιτούνται συμβατικά χημικά καθαριστικά.

Ρύθμιση ροής διαλύματος ec-H2O NanoClean

Για να ρυθμίσετε τη ροή του διαλύματος στο πλύσιμο με ec-H2O NanoClean, ενεργοποιήστε το σύστημα (εικ. 11) και στη συνέχεια πιέστε το κουμπί ρύθμισης της ροής του διαλύματος (εικ. 12) στη μονάδα ec-H2O NanoClean:

- ένα LED = χαμηλή,
- δύο LED = μεσαία (εργοστασιακή ρύθμιση),
- τρία LED = υψηλή.

Η μονάδα ec-H2O NanoClean βρίσκεται πάνω από την κεφαλή.

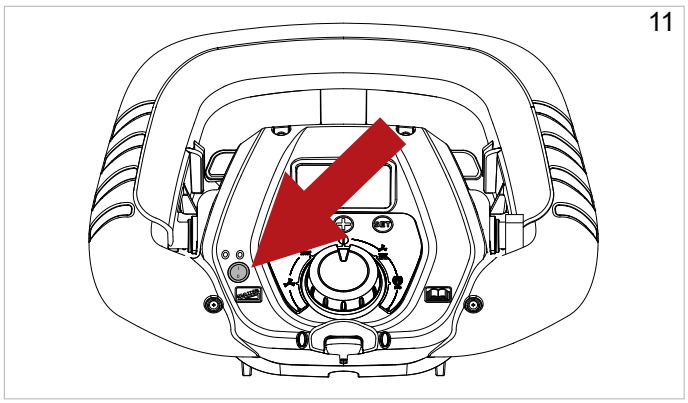

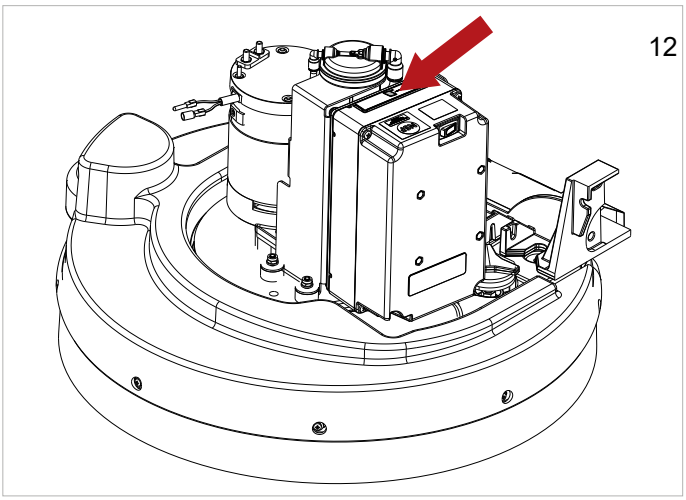

ΠΡΑΚΤΙΚΟΣ ΟΔΗΓΟΣ ΧΕΙΡΙΣΤΗ

! ΠΡΟΣΟΧΗ

Πριν αρχίσετε την εργασία σας, φοράτε φόρμα, προστατευτικά ακοής, αντιολισθητικά και αδιάβροχα παπούτσια, μάσκα για την προστασία της αναπνευστικής οδού, γάντια και όλα τα άλλα μέτρα προσωπικής προστασίας που απαιτούνται από το εργασιακό περιβάλλον.

! ΠΡΟΣΟΧΗ

Μην αφήνετε ποτέ το μηχάνημα χωρίς επιτήρηση ή σε στάση με το ηλεκτρονικό κλειδί εκκίνησης στη θέση του.

! ΠΛΗΡΟΦΟΡΙΕΣ

Εάν το μηχάνημα πρόκειται να χρησιμοποιηθεί από έναν χειριστή για πρώτη φορά, θα πρέπει να προηγείται δοκιμαστική λειτουργία του μηχανήματος σε έναν ευρύχωρο και χωρίς εμπόδια χώρο, προκειμένου ο χειριστής να εξοικειωθεί με τις λειτουργίες και τα χειριστήρια.

! ΠΡΟΣΟΧΗ

Για την αποφυγή πρόκλησης φθορών στην επιφάνεια του δαπέδου που καθαρίζετε, μην αφήνετε τις βούρτσες να περιστρέφονται με το μηχάνημα σταματημένο.

! ΠΡΟΣΟΧΗ

Πάντοτε να διαλύετε το απορρυπαντικό σύμφωνα με τις οδηγίες του κατασκευαστή. Μην χρησιμοποιείτε υποχλωριώδες νάτριο (χλωρίνη) ή άλλα οξειδωτικά, ιδίως σε μεγάλη συγκέντρωση, καθώς και διαλύτες ή υδρογονάνθρακες. Το νερό και το απορρυπαντικό πρέπει να έχουν θερμοκρασίες που δεν υπερβαίνουν τη μέγιστη αναγραφόμενη στα "τεχνικά χαρακτηριστικά" και να μην περιέχουν άμμο ή/και άλλους ρύπους.

Το μηχάνημα έχει σχεδιαστεί για χρήση με βιοδιασπώμενα απορρυπαντικά μικρής ποσότητας αφρού, που έχουν κατασκευαστεί ειδικά για μηχανήματα πλύσης-στεγνώματος.

Για την πλήρη και ενημερωμένη λίστα των διαθέσιμων απορρυπαντικών και χημικών, επικοινωνήστε με τον Κατασκευαστή.

Χρησιμοποιείτε προϊόντα κατάλληλα μόνο για αφαίρεση βρωμιάς από το δάπεδο.

Ακολουθήστε τις οδηγίες ασφαλείας σχετικά με τη χρήση απορρυπαντικών που δίδονται στην ενότητα «Οδηγίες Ασφαλείας».

Προετοιμασία του μηχανήματος για εργασία

Πραγματοποιήστε τους ακόλουθους ελέγχους προτού ξεκινήσετε να εργάζεστε:

- ► Ελέγξτε μέσω της οθόνης αν οι μπαταρίες είναι εντελώς φορτισμένες και, σε αντίθετη περίπτωση, φροντίστε για την επαναφόρτισή τους. Βλ. παράγραφο **"Συντήρηση και φόρτιση μπαταρίας"**.
- ► Βεβαιωθείτε ότι το δοχείο ακάθαρτου νερού είναι κενό και, σε αντίθετη περίπτωση, φροντίστε για την εκκένωσή του. Βλ. παράγραφο **"Άδειασμα του δοχείου ακάθαρτου νερού"**.
- ► Βεβαιωθείτε ότι το δοχείο απορρυπαντικού είναι πλήρες και, σε αντίθετη περίπτωση, γεμίστε το. Βλ. παράγραφο **"Γέμισμα του δοχείου διαλύματος"**. Σε περίπτωση που το μηχάνημα δεν διαθέτει το εξάρτημα "«Severe Environment»", μπορείτε να προσθέσετε το απορρυπαντικό στο δοχείο χρησιμοποιώντας για την επιθυμητή δοσολογία τη δοσομετρική τάπα.
- ► Ρυθμίστε το ύψος του πίνακα οργάνων ξεβιδώνοντας τα πόμολα ρύθμισης (εικ. 13 - αναφ. 4).

Χειριστήρια

- ► **Οθόνη (εικ. 14)**:
  - ► Εμφανίζει την κλίμακα της μέγιστης προγραμματισμένης ταχύτητας (εικ. 14 - αναφ. 1) στην ηλεκτροκίνητη έκδοση.
  - ► Ποσοστό φορτίου των μπαταριών (εικ. 14 - αναφ. 2), «Δείτε επίσης την ενότητα «BSI - Battery status indicator».
  - ► Δεν χρησιμοποιείται (εικ. 14 - αναφ. 3).
  - ► Ώρες χρήσης του μηχανήματος (εικ. 14 - αναφ. 4).
  - ► Συναγερμοί (βλ. κεφ. "Συναγερμοί στην οθόνη").
  - ► Ένδειξη επιλεγμένου προγράμματος λειτουργίας (εικ. 14 - αναφ. 5).
  - ► Ένδειξη βούρτσας με επίπεδο πίεσης (εικ. 14 - αναφ. 6).
  - ► Ένδειξη ροής νερού με στάθμη (εικ. 14 - αναφ. 7).
  - ► Ένδειξη αναρρόφησης με επίπεδο ταχύτητας (εικ. 14 - αναφ. 8).

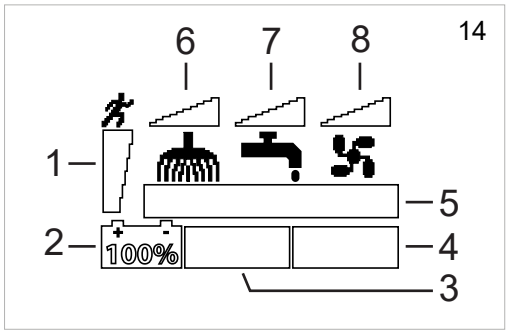

- ► **Ηλεκτρονικό κλειδί (εικ. 15 - αναφ. 1):** Τοποθετώντας το κλειδί στην υποδοχή του, ενεργοποιείται η λειτουργία του μηχανήματος. Σε περίπτωση έκτακτης ανάγκης, αφαιρέστε το κλειδί για να απενεργοποιηθεί πλήρως το μηχάνημα.
- ► **Επιλογέας λειτουργίας (εικ. 15 - αναφ. 2):** γυρνώντας τον επιλογέα καθορίζεται το πρόγραμμα λειτουργίας του μηχανήματος:

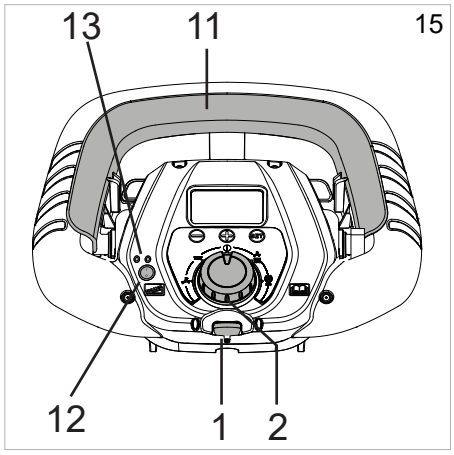

- ► **OFF (εικ. 16 - αναφ. 3):** στη θέση αυτή επιτρέπεται η ηλεκτροκίνηση (όταν υπάρχει), με δυνατότητα μεταβολής της ταχύτητας μέσω των κουμπιών "-" και "+". Επίσης, πιέζοντας το κουμπί "SET" μπορείτε να εκτελέσετε τις ακόλουθες ενέργειες:
  - ► πιέζοντας μία φορά το κουμπί "SET" ανοίγει το μενού σύνδεσης/αποσύνδεσης βουρτσών και πιέζοντας το κουμπί "-" εκτελείται η αποσύνδεση των βουρτσών, ενώ με το κουμπί "+" εκτελείται η σύνδεση των βουρτσών στα μηχανήματα που διαθέτουν ενεργοποιητή.
  - ► πιέζοντας δύο φορές το κουμπί "SET" ανοίγει το **"Τεχνικό Μενού".** Για είσοδο στο μενού, πιέστε ταυτοχρόνως τα κουμπιά "-" και "+".

► **Κινητήρας αναρρόφησης (εικ. 16 - αναφ. 4):** στη θέση αυτή, εκτός από την ενεργοποίηση του κινητήρα αναρρόφησης, επιτρέπεται και η ηλεκτροκίνηση (όταν υπάρχει), με δυνατότητα μεταβολής της ταχύτητας μέσω των κουμπιών "-" και "+". Ο κινητήρας αναρρόφησης τίθεται σε λειτουργία μετακινώντας τον μοχλό πρόωσης (εικ. 15 - αναφ. 11), ενώ στην έκδοση με ηλεκτροκίνηση ο κινητήρας αναρρόφησης τίθεται σε λειτουργία μετακινώντας τον μοχλό πρόωσης αφού κατεβάσετε τον μοχλό ανύψωσης μάκτρου (εικ. 13 - αναφ. 3) Επίσης, πιέζοντας το κουμπί "SET" μπορείτε να εκτελέσετε τις ακόλουθες ενέργειες:
  ► πιέζοντας μία φορά το κουμπί "SET" ανοίγει το μενού εξωτερικού κινητήρα αναρρόφησης. Πιέζοντας το κουμπί "+" τίθεται σε λειτουργία ο κινητήρας αναρρόφησης, ενώ με το κουμπί "-" απενεργοποιείται. Μπορείτε να απενεργοποιήσετε τον κινητήρα αναρρόφησης μετακινώντας και τον μοχλό πρόωσης.

► **Βούρτσα (εικ. 16 - αναφ. 5):** στη θέση αυτή, εκτός από την ενεργοποίηση του κινητήρα της βούρτσας, επιτρέπεται και η ηλεκτροκίνηση (όταν υπάρχει), με δυνατότητα μεταβολής της ταχύτητας μέσω των κουμπιών "-" και "+". Επίσης, πιέζοντας το κουμπί "SET" μπορείτε να εκτελέσετε τις ακόλουθες ενέργειες:
  ► πιέζοντας μία φορά το κουμπί "SET" ανοίγει το μενού ροής απορρυπαντικού και μπορείτε να ρυθμίσετε τη ροή με τα κουμπιά "+" και "-".
  ► πιέζοντας δύο φορές το κουμπί "SET" ανοίγει το μενού πίεσης της κεφαλής πλυσίματος και μπορείτε να ρυθμίσετε την πίεση με τα κουμπιά "+" και "-" στα μοντέλα που διαθέτουν ενεργοποιητή.
  ► πιέζοντας δύο φορές το κουμπί "SET" ανοίγει το μενού «Severe Environment» και μπορείτε να ρυθμίσετε τη ροή του απορρυπαντικού με τα κουμπιά "+" και "-" στα μοντέλα που διαθέτουν «Severe Environment».

! ΠΛΗΡΟΦΟΡΙΕΣ

Με τη λειτουργία "Βούρτσα" του μηχανήματος, το σύστημα «Severe Environment» ενεργοποιείται αυτομάτως.

► **Auto (εικ. 16 - αναφ. 6):** στη θέση αυτή ενεργοποιούνται όλες οι λειτουργίες του μηχανήματος. Η τιμή πίεσης της κεφαλής στα μοντέλα που διαθέτουν ενεργοποιητή και η τιμή ροής απορρυπαντικού είναι προεπιλεγμένες από τον κατασκευαστή και μπορείτε να τις αλλάξετε από το **"Τεχνικό Μενού"** (βλ. κεφ. "**Τεχνικό Μενού**"). Η ηλεκτροκίνηση (όταν υπάρχει) είναι ενεργοποιημένη, με δυνατότητα μεταβολής της ταχύτητας μέσω των κουμπιών "-" και "+". Επίσης, πιέζοντας το κουμπί "SET" μπορείτε να εκτελέσετε τις ακόλουθες ενέργειες:
  ► πιέζοντας μία φορά το κουμπί "SET" ανοίγει το μενού ροής απορρυπαντικού και μπορείτε να ρυθμίσετε τη ροή με τα κουμπιά "+" και "-".
  ► πιέζοντας δύο φορές το κουμπί "SET" ανοίγει το μενού πίεσης της κεφαλής πλυσίματος και μπορείτε να ρυθμίσετε την πίεση με τα κουμπιά "+" και "-" στα μοντέλα που διαθέτουν ενεργοποιητή.
  ► πιέζοντας δύο φορές το κουμπί "SET" ανοίγει το μενού «Severe Environment» και μπορείτε να ρυθμίσετε τη ροή του απορρυπαντικού με τα κουμπιά "+" και "-" στα μοντέλα που διαθέτουν «Severe Environment».

! ΠΛΗΡΟΦΟΡΙΕΣ

Με τη λειτουργία "Auto" του μηχανήματος, το σύστημα «Severe Environment» ενεργοποιείται αυτομάτως.

► **Eco (εικ. 16 - αναφ. 7):** στη θέση αυτή ενεργοποιούνται όλες οι λειτουργίες του μηχανήματος. Η τιμή πίεσης της κεφαλής στα μοντέλα που διαθέτουν ενεργοποιητή και η τιμή ροής απορρυπαντικού είναι προεπιλεγμένες από τον κατασκευαστή και δεν μπορούν να αλλάξουν. Η ηλεκτροκίνηση (όταν υπάρχει) είναι ενεργοποιημένη, με δυνατότητα μεταβολής της ταχύτητας μέσω των κουμπιών

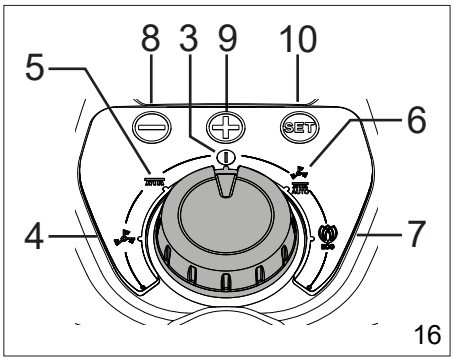

"-" και "+". Η λειτουργία «Eco» μπορεί να χρησιμοποιηθεί μόνο με το σύστημα πλύσης ec-H2O NanoClean.

! ΠΛΗΡΟΦΟΡΙΕΣ

Με τη λειτουργία "Eco" του μηχανήματος, το σύστημα «Severe Environment» απενεργοποιείται αυτομάτως.

► **Διακόπτης ec-H2O NanoClean (προαιρετικό) (εικ. 15 - αναφ. 12): ενεργοποιεί και απενεργοποιεί το σύστημα.**

! ΠΡΟΣΟΧΗ

Όταν χρησιμοποιείτε το μηχάνημα με το σύστημα ec-H2O NanoClean ενεργοποιημένο, γυρίστε τον επιλογέα του προγράμματος λειτουργίας στη θέση "Eco".

Απαγορεύεται η χρήση των λειτουργιών «Βούρτσα» ή «Auto» με ενεργοποιημένο το σύστημα «ec-H2O NanoClean».

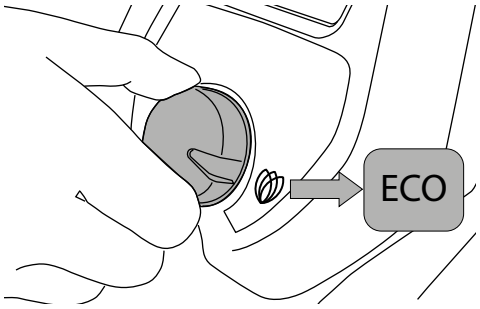

! ΠΡΟΣΟΧΗ

Όταν χρησιμοποιείτε το σύστημα ec-H2O Nano Clean, γεμίζετε το δοχείο διαλύματος ΜΟΝΟ με καθαρό κρύο νερό σε θερμοκρασία < 21°C / 70 °F .

ΜΗΝ γεμίζετε το δοχείο με απορρυπαντικό.

! ΠΛΗΡΟΦΟΡΙΕΣ

Για να αλλάξετε τη ροή του διαλύματος στο σύστημα ec-H2O Nano Clean, συμβουλευτείτε την παρ. "Ρύθμιση ροής διαλύματος ec-H2O NanoClean".

► **Τα Led του συστήματος ec-H2O NanoClean (εικ. 15 - αναφ. 13) υποδηλώνουν αναλόγως με το χρώμα και τον τρόπο που αναβοσβήνουν τη λειτουργία ή ενδεχόμενα σφάλματα:**
  ► Πράσινο Led σταθερά αναμμένο: ομαλή λειτουργία.
  ► Κόκκινο και πράσινο Led αναβοσβήνουν: ληγμένο στοιχείο ρύθμισης διαλύματος. Αντικαταστήστε το στοιχείο (βλ. παρ. **"Αντικατάσταση στοιχείου ρύθμισης διαλύματος ec-H2O NanoClean".**
  ► Κόκκινο Led σταθερά αναμμένο ή αναβοσβήνει: επικοινωνήστε με την εξυπηρέτηση πελατών.

► **Μοχλός πρόωσης (εικ. 17)**: τραβώντας τον μοχλό προς τον χειριστή επιλέγεται η οπισθοπορεία, ενώ μετακινώντας τον μοχλό προς τα εμπρός ενεργοποιείται η κίνηση προς τα εμπρός. Για τη ρύθμιση της ταχύτητας, πιέστε τα κουμπιά “+” και “-”.

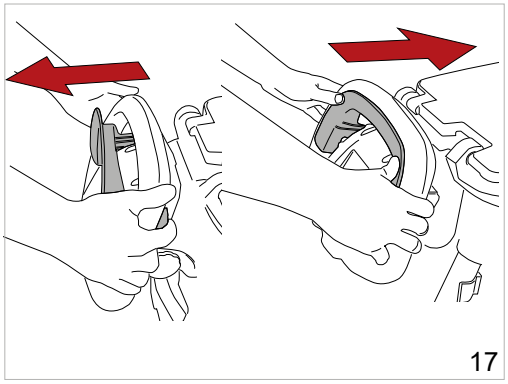

► **Κουμπί απελευθέρωσης δοχείου (εικ. 13 - αναφ. 1)**: πιέστε το κουμπί για να απελευθερωθεί το δοχείο από το πλαίσιο και στη συνέχεια περιστρέψτε το προς τα πίσω.
► **Πεντάλ ανύψωσης κεφαλής (εικ. 13 - αναφ. 2)**: πιέστε το πεντάλ για να ανυψώσετε και να κατεβάσετε την κεφαλή στα μοντέλα χωρίς ενεργοποιητή.
► **Μοχλός ανύψωσης μάκτρου (εικ. 13 - αναφ. 3):** ανυψώνει και κατεβάζει το μάκτρο, ενεργοποιώντας ή απενεργοποιώντας τη λειτουργία του κινητήρα αναρρόφησης στα μοντέλα με ηλεκτροκίνηση.
► **Πόμολα ρύθμισης ύψους πίνακα (εικ. 13 - αναφ. 4)**: ξεβιδώνοντας τα δύο πόμολα μπορείτε να ρυθμίσετε το ύψος του πίνακα.

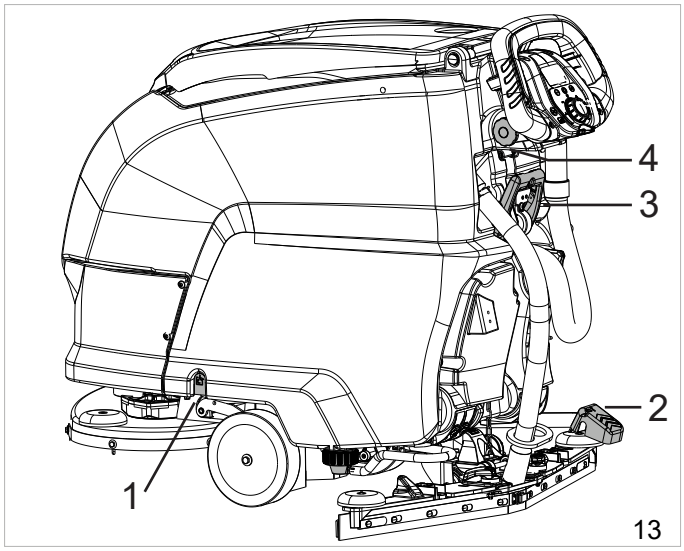

► **Κουμπί “SET” (εικ. 16 - αναφ. 10)**: επιτρέπει το άνοιγμα των υπομενού στα προγράμματα λειτουργίας του μηχανήματος. Στο **“Τεχνικό Μενού”** επιλέγει την παράμετρο για ρύθμιση και επιβεβαιώνει την τιμή που εισάγεται.
  ► **Κουμπί “+” (εικ. 16 - αναφ. 9)**: αυξάνει την τιμή στα υπομενού των προγραμμάτων λειτουργίας του μηχανήματος. Στο **“Τεχνικό Μενού”** επιλέγει την επόμενη παράμετρο ή αυξάνει την τιμή της επιλεγμένης παραμέτρου.
► **Κουμπί “-” (εικ. 16 - αναφ. 8)**: μειώνει την τιμή στα υπομενού των προγραμμάτων λειτουργίας του μηχανήματος. Στο **“Τεχνικό Μενού”** επιλέγει την προηγούμενη παράμετρο ή μειώνει την τιμή της επιλεγμένης παραμέτρου.

Εργασία

► Τοποθετήστε το ηλεκτρονικό κλειδί στην υποδοχή του.
► Επιλέξτε το πρόγραμμα πλυσίματος μέσω του επιλογέα λειτουργίας.
► Μετακινήστε τον μοχλό πρόωσης, κατεβάστε το μάκτρο και ξεκινήστε την εργασία.
► Στα μηχανήματα που δεν διαθέτουν ηλεκτροκίνηση, γυρνώντας το πόμολο (εικ. 18 - αναφ. 1) διορθώνετε ενδεχόμενες τάσεις εκτροπής από την ευθύγραμμη πορεία.

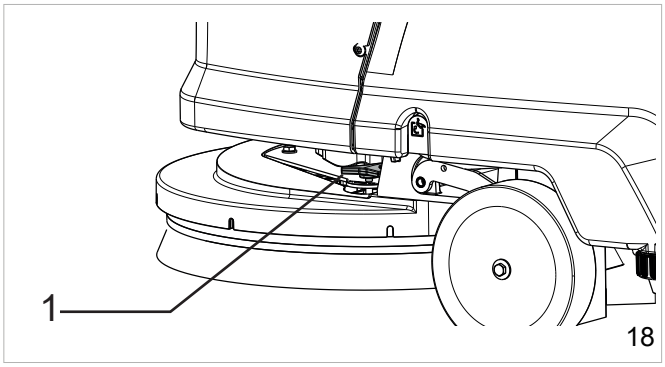

Μερικές χρήσιμες συμβουλές για να εκμεταλλευτείτε στο έπακρο το μηχάνημα πλύσης στεγνώματος

Σε περιπτώσεις δαπέδων που είναι λερωμένα με ιδιαίτερα επίμονη βρωμιά, οι διαδικασίες τριψίματος και στεγνώματος μπορούν να εκτελεστούν σε δύο ξεχωριστά στάδια.

Πρόπλυση με βούρτσες ή pad:

► Επιλέξτε το πρόγραμμα λειτουργίας Βούρτσα.
► Μετακινήστε τον μοχλό πρόωσης και ξεκινήστε την εργασία.
► Εάν χρειαστεί, ρυθμίστε τη ροή απορρυπαντικού που μεταφέρεται στη βούρτσα. Η ροή εξόδου πρέπει να μετράται σε σχέση με την απαιτούμενη ταχύτητα κίνησης. Όσο βραδύτερα κινείται το μηχάνημα, τόσο λιγότερο απορρυπαντικό πρέπει να παρέχεται.
► Όταν καθαρίζετε περιοχές με ιδιαίτερα έντονη βρωμιά, φροντίζετε ώστε να δίνετε αρκετό χρόνο στο απορρυπαντικό για να αναπτύξει τη χημική του δράση, αφαιρώντας και κατακρατώντας τη βρωμιά στο λεπτό στρώμα νερού, καθώς και να αφήνετε χρόνο στις βούρτσες ώστε να επιτυγχάνουν μια αποτελεσματική μηχανική δράση.

Στέγνωμα:

► Επιλέξτε το πρόγραμμα λειτουργίας Αναρρόφηση και κατεβάστε το μάκτρο.
► Μετακινήστε τον μοχλό πρόωσης και ξεκινήστε την εργασία.
► Περάστε από όλη την περιοχή που πλύνατε προηγουμένως: με τον τρόπο αυτό επιτυγχάνεται αποτέλεσμα παρόμοιο με αυτό του σχολαστικού τριψίματος και, έτσι, οι μετέπειτα εργασίες συντήρησης ρουτίνας στο δάπεδο θα είναι λιγότερο χρονοβόρες.

Άδειασμα του δοχείου ακάθαρτου νερού

Όταν το δοχείο είναι πλήρες, εμφανίζεται στην οθόνη ο σχετικός συναγερμός, βλ. κεφ. **"Συναγερμοί στην οθόνη"** και λίγα δευτερόλεπτα αργότερα διακόπτεται η λειτουργία της αναρρόφησης. Στην περίπτωση αυτή πρέπει να απενεργοποιήσετε το μηχάνημα και να αδειάσετε το δοχείο σύμφωνα με τις οδηγίες που ακολουθούν. Για να ξεκινήσετε πάλι την εργασία, πρέπει να γυρίσετε τον επιλογέα λειτουργίας στο OFF (reset σφαλμάτων):

- ► Απενεργοποιήστε όλες τις λειτουργίες του μηχανήματος.
- ► Μεταφέρετε το μηχάνημα στον χώρο απόρριψης.
- ► Αποσυνδέστε το άγκιστρο από το κλιπ του.
- ► Αδειάστε το δοχείο χρησιμοποιώντας τον εύκαμπτο σωλήνα (εικ. 19 - αναφ. 1) και στο τέλος ξεπλύνετε το δοχείο με καθαρό νερό.

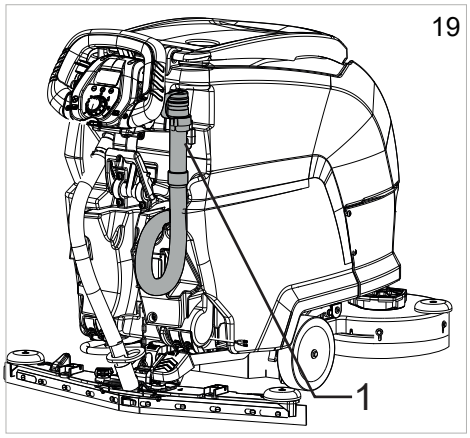

Άδειασμα του δοχείου διαλύματος

Το άδειασμα του δοχείου μπορεί να γίνει ως εξής:

- ► Απενεργοποιήστε όλες τις λειτουργίες του μηχανήματος.
- ► Μεταφέρετε το μηχάνημα στον χώρο απόρριψης.
- ► Απενεργοποιήστε το μηχάνημα.
- ► Αφαιρέστε τον σωλήνα (εικ. 20 - αναφ. 1) από τη θέση του και ξεβιδώστε την τάπα (εικ. 20 - αναφ. 2).
- ► Κατεβάστε τον σωλήνα και στη συνέχεια ανοίξτε τη βάνα (εικ. 20 - αναφ. 3) για να αδειάσει το δοχείο.

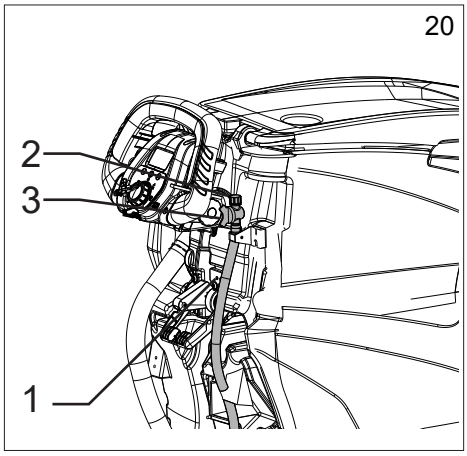

BSI - Battery status indicator

Το σύστημα BSI είναι εγκατεστημένο στον χώρο των μπαταριών και επικοινωνεί με το μηχάνημα παρέχοντας πληροφορίες σχετικά με την κατάσταση φόρτισης της μπαταρίας.

Η οθόνη του BSI παρέχει τις ακόλουθες πληροφορίες πιέζοντας το κουμπί "SET" για την αλλαγή των σελίδων:

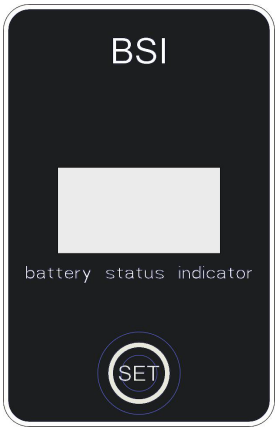

Σελίδα 1:

- ► **%**, ποσοστό φόρτισης της μπαταρίας.
- ► **Current**: κατανάλωση ρεύματος από το μηχάνημα.
- ► **Voltage**: τάση μπαταρίας.

Σελίδα 2:

- ► **SOC: %** κατάσταση πραγματικής φόρτισης της μπαταρίας.
- ► **SOH: %** κατάσταση υγείας της μπαταρίας που αφορά την τρέχουσα χωρητικότητα της μπαταρίας σε σχέση με την κατάσταση καινούργιας μπαταρίας.
- ► **Runtime**: υπολειπόμενος χρόνος λειτουργίας.

Σελίδα 3:

- ► **Err**: προβλήματα μπαταρίας, επικοινωνήστε με την Υπηρεσία Εξυπηρέτησης Πελατών.
- ► **Temp**: θερμοκρασία της μπαταρίας.
- ► **Life Ah**: συνολική ποσότητα Ah που έχει φορτίσει η μπαταρία.
- ► **v**: έκδοση λογισμικού μπαταρίας.

! ΠΛΗΡΟΦΟΡΙΕΣ

Αν η σύνδεση CAN BUS με την μπαταρία δεν λειτουργεί, εμφανίζεται το μήνυμα σφάλματος "Battery NA", επικοινωνήστε με την Υπηρεσία Εξυπηρέτησης Πελατών.

Τελικές εργασίες

! ΠΛΗΡΟΦΟΡΙΕΣ

Αδειάστε το δοχείο με το ακάθαρτο νερό και επαναφορτίστε τις μπαταρίες

Στο τέλος της εργασίας, αφαιρέστε το ηλεκτρονικό κλειδί από την υποδοχή του.

Μετακίνηση του μηχανήματος εκτός λειτουργίας

Για να μετακινήσετε το μηχάνημα, ενεργήστε ως εξής:

- ► Σηκώστε το μάκτρο,
- ► Ανασηκώστε την κεφαλή.
- ► Επιλέξτε το πρόγραμμα λειτουργίας Off.
  - ► Έκδοση με μηχανική κίνηση: σπρώξτε ή τραβήξτε,
  - ► Έκδοση με ηλεκτροκίνηση: μετακινήστε τον μοχλό πρόωσης

ΟΔΗΓΙΕΣ ΣΥΝΤΗΡΗΣΗΣ

! ΚΙΝΔΥΝΟΣ

Ποτέ μην πραγματοποιείτε εργασίες συντήρησης χωρίς να έχετε αποσυνδέσει την τροφοδοσία.

Οι εργασίες συντήρησης στο ηλεκτρικό κύκλωμα, όπως και όλες οι άλλες εργασίες οποιασδήποτε φύσης που δεν περιγράφονται ρητά σε αυτό το εγχειρίδιο χρήστη, πρέπει να εκτελούνται μόνο από εξειδικευμένο τεχνικό προσωπικό, σε συμμόρφωση με τους ισχύοντες κανονισμούς ασφαλείας και με τον τρόπο που υποδεικνύεται στο εγχειρίδιο συντήρησης.

! ΚΙΝΔΥΝΟΣ

Πριν την ανύψωση/περιστροφή του δοχείου για πρόσβαση στον χώρο του, το δοχείο πρέπει να εκκενωθεί από το περιεχόμενό του και στη συνέχεια να τοποθετηθεί το στήριγμα ασφαλείας που εμποδίζει το τυχαίο κλείσιμο. Βλ. κεφ. "ΠΛΗΡΟΦΟΡΙΕΣ ΑΣΦΑΛΕΙΑΣ".

! ΚΙΝΔΥΝΟΣ

Κατά την ανύψωση/κάθοδο των δεξαμενών απαιτείται προσοχή, προκειμένου να αποφεύγεται ο πιθανός κίνδυνος σύνθλιψης. Προσοχή στα σημεία συγκράτησης.

Συντήρηση - Γενικοί κανόνες

Η συστηματική συντήρηση σύμφωνα με τις οδηγίες του Κατασκευαστή βελτιώνει την απόδοση και επεκτείνει τη διάρκεια ζωής του μηχανήματος.

Κατά τον καθαρισμό του μηχανήματος, τηρείτε πάντα τις ακόλουθες προφυλάξεις:

- ► Αποφεύγετε τη χρήση πλυστικών συσκευών υψηλής πίεσης: μπορεί να εισχωρήσει νερό στο διαμέρισμα του ηλεκτρικού συστήματος ή στους κινητήρες και να προκληθεί ζημιά ή κίνδυνος βραχυκυκλώματος,
- ► Μην χρησιμοποιείτε ατμό για να αποφύγετε την παραμόρφωση των πλαστικών επιφανειών από τη θερμότητα.
- ► Μην χρησιμοποιείτε υδρογονάνθρακες ή διαλύτες, καθώς θα μπορούσαν να φθείρουν το κάλυμμα και τα λαστιχένια εξαρτήματα.

Καθαρισμός φίλτρου αέρα κινητήρα αναρρόφησης

Ανοίξτε το καπάκι του δοχείου ακάθαρτου νερού απελευθερώνοντας τον μοχλό κλεισίματος και στη συνέχεια αφαιρέστε το φίλτρο από την υποδοχή του (εικ. 21 - αναφ. 1), πλύνετε το φίλτρο με τρεχούμενο νερό ή με το απορρυπαντικό που χρησιμοποιείτε στο μηχάνημα και τοποθετήστε το φίλτρο στη θέση του αφού στεγνώσει.

Καθαρισμός καλαθιού απορριμμάτων

Ανοίξτε το καπάκι του δοχείου ακάθαρτου νερού, καθαρίστε τα απορρίμματα που έχουν συγκεντρωθεί (εικ. 21 - αναφ. 2). Αν θέλετε να το πλύνετε, ανυψώστε το για να το αφαιρέσετε από τη θέση του και στη συνέχεια καθαρίστε το.

Καθαρισμός φλοτέρ δοχείου ακάθαρτου νερού

Ανοίξτε το καπάκι ακάθαρτου νερού, ανυψώστε και αφαιρέστε το καλάθι απορριμμάτων (εικ. 21 - αναφ. 2) από τη θέση του, περιστρέψτε το προστατευτικό κάλυμμα του φλοτέρ (εικ. 21 - αναφ. 3) και καθαρίστε το φλοτέρ. Βεβαιωθείτε ότι φλοτέρ κινείται ελεύθερα γύρω από τον άξονά του.

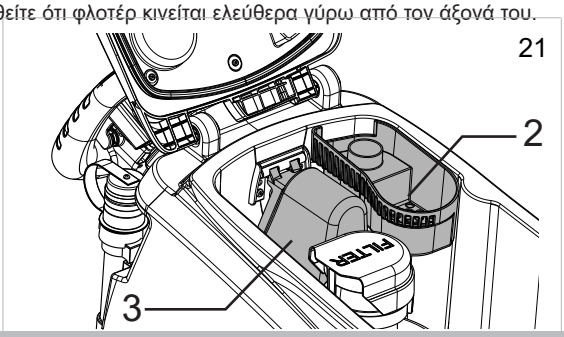

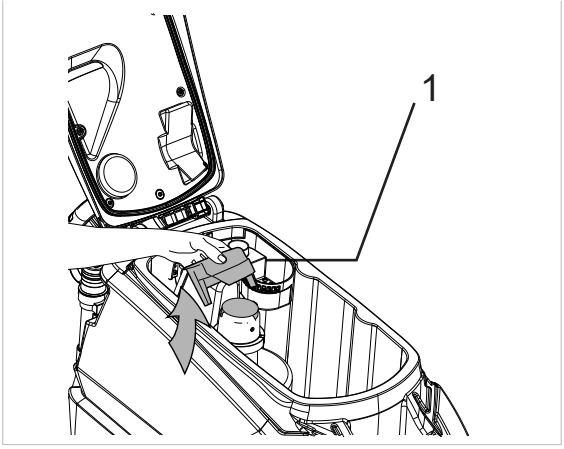

Καθαρισμός του φίλτρου δοχείου διαλύματος

Για τον καθαρισμό του φίλτρου, προχωρήστε ως εξής:

- ► Ξεβιδώστε το κάλυμμα του φίλτρου (εικ. 22 - αναφ. 1), αφαιρέστε το φίλτρο/ρακόρ (εικ. 22 - αναφ. 2) και πλύνετε το σε τρεχούμενο νερό ή χρησιμοποιώντας το ίδιο απορρυπαντικό που χρησιμοποιείτε στο μηχάνημα.
- ► Τοποθετήστε το φίλτρο και βεβαιωθείτε ότι έχει τοποθετηθεί σωστά στη θέση του και σφίξτε το καπάκι.

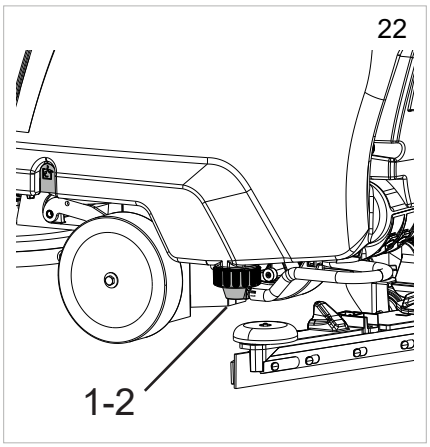

Καθαρισμός μάκτρου

- ► Καθαρίστε τις λεπίδες του μάκτρου (εικ. 23). Βεβαιωθείτε ότι δεν υπάρχουν βλάβες ή φθορές στις λεπίδες. Για την αντικατάσταση, συμβουλευθείτε την ενότητα "Αντικατάσταση λεπίδων μάκτρου".
- ► Αφαιρέστε το κάλυμμα συλλογής σταγονιδίων του μάκτρου και καθαρίστε το δοχείο (εικ. 23).

Ασφάλειες: αντικατάσταση

! ΠΡΟΣΟΧΗ

Ποτέ μη χρησιμοποιείτε πρίζα με υψηλότερη τάση από τις προδιαγραφές

Οι ασφάλειες μπορούν να αντικαθίστανται μόνο από το Σέρβις της TENNANT ή από εξειδικευμένο τεχνικό προσωπικό της TENNANT.
Ανασηκώστε το δοχείο, αποσυνδέστε τη φίσα σύνδεσης των μπαταριών από την ηλεκτρική εγκατάσταση ή αποσυνδέστε το φις τροφοδοσίας, αφαιρέστε το καπάκι (εικ. 24 - αναφ. 1) για να έχετε πρόσβαση στις ασφάλειες.

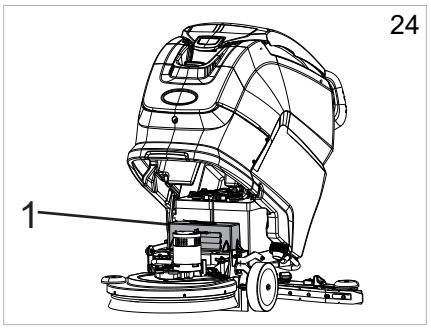

Συντήρηση και φόρτιση της μπαταρίας

! ΠΡΟΣΟΧΗ

Για τη φόρτιση της μπαταρίας, χρησιμοποιείτε μόνο τον φορτιστή που παρέχεται από τον κατασκευαστή.

! ΠΛΗΡΟΦΟΡΙΑ

Πριν προχωρήσετε στη φόρτιση της μπαταρίας, αφαιρέστε το ηλεκτρονικό κλειδί από το ταμπλό.

! ΠΡΟΣΟΧΗ

Για να αποφύγετε μόνιμες βλάβες στην μπαταρία, μην την αφήνετε να αποφορτιστεί ποτέ τελείως.

! ΠΡΟΣΟΧΗ

Φορτίστε τις μπαταρίες σύμφωνα με τις οδηγίες στο εγχειρίδιο φορτιστή μπαταρίας.

Φορτιστής μπαταριών “ONBOARD” - διαμόρφωση για μπαταρίες ΛΙΘΙΟΥ:

- ► Απενεργοποιήστε το μηχάνημα.
- ► Αποσυνδέστε το φις του φορτιστή από την υποδοχή του (εικ. 25 - αναφ. 2).
- ► Συνδέστε το φις στην πρίζα του ρεύματος.
- ► Αρχίστε τον κύκλο φόρτισης.
- ► Στο τέλος της φόρτισης, στην οθόνη του μηχανήματος εμφανίζεται η σχετική ένδειξη, βλ. κεφ. **“Συναγερμοί στην οθόνη”.**
- ► Στο τέλος του κύκλου επαναφόρτισης αποσυνδέστε το καλώδιο από την πρίζα του ρεύματος.

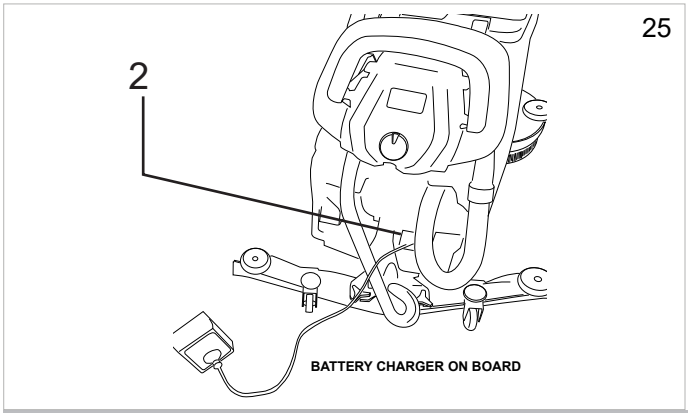

Αντικατάσταση λεπίδων μάκτρων

- ► Κατεβάστε το μάκτρο.
- ► Αφαιρέστε τον σωλήνα αναρρόφησης από το μάκτρο.
- ► Ξεβιδώστε τα δύο πόμολα και αφαιρέστε το μάκτρο από τα ανοίγματα στο στήριγμα.
- ► Λασκάρετε εντελώς τα δύο εξωτερικά πόμολα του μάκτρου. Η ενέργεια αυτή αποσπά το ελατηριωτό στήριγμα της λεπίδας από το πλαίσιο του μάκτρου. Για να λασκάρετε γρήγορα τα δύο πόμολα, σφίξτε ταυτόχρονα το ελατηριωτό στήριγμα και το πλαίσιο του μάκτρου.

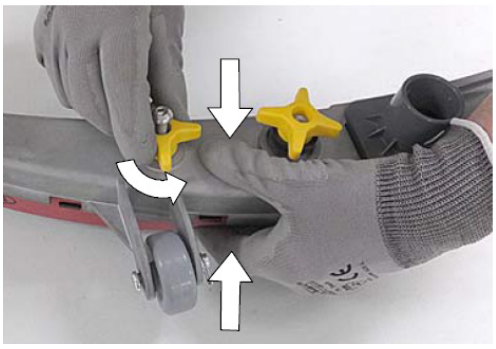

- ► Αφαιρέστε τις φθαρμένες λεπίδες από το στήριγμα λεπίδας.

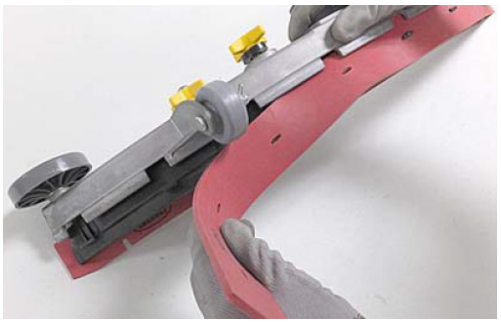

- ► Τοποθετήστε την πίσω λεπίδα αντιστρέφοντας τη γωνία που είναι σε επαφή με το δάπεδο μέχρι να φθαρούν και οι τέσσερις γωνίες ή τοποθετήστε μια νέα λεπίδα. Ευθυγραμμίστε σωστά τις εγκοπές της λεπίδας στα γλωσσίδια του στηρίγματος της λεπίδας.

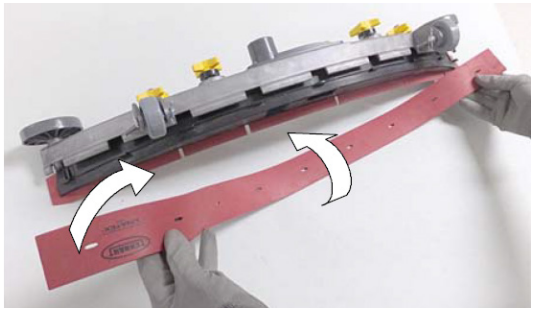

► Συμπιέστε το ελατηριωτό στήριγμα λεπίδας και το πλαίσιο του μάκτρου ταυτοχρόνως και βιδώστε τα δύο εξωτερικά πόμολα.

► Τοποθετήστε το μάκτρο στη βάση του σύμφωνα με τις παραπάνω οδηγίες.

Αντικαταστήστε το στοιχείο ρύθμισης διαλύματος ec-H2O NanoClean

! ΠΛΗΡΟΦΟΡΙΑ

Κατά την πρώτη χρήση ή μετά την αντικατάσταση του στοιχείου διαλύματος, το σύστημα ec-H2O NanoClean διακόπτει αυτόματα την παροχή του επιλεγμένου διαλύματος για μέγιστο χρόνο 75 λεπτών.

Το στοιχείο ρύθμισης του διαλύματος πρέπει να αντικαθίσταται είτε όταν η κατανάλωση νερού φτάσει στη μέγιστη τιμή είτε όταν παρέλθει η ημερομηνία λήξης του. Το κόκκινο και το πράσινο led του συστήματος ec-H2O NanoClean αναβοσβήνουν όταν πρέπει να αντικατασταθεί το στοιχείο. Κατά μέσο όρο, αναλόγως με τη χρήση του μηχανήματος, ένα καινούργιο στοιχείο μπορεί να διαρκέσει από 12 μήνες, σε περίπτωση εντατικής χρήσης του μηχανήματος, έως 24 μήνες, σε περίπτωση ελάχιστης χρήσης του.. Ενεργήστε ως εξής:

► Αποσυνδέστε τους δύο συνδετήρες του σωλήνα από το στοιχείο πιέζοντας τους μαύρους σφιγκτήρες στο εσωτερικό και τραβώντας τους συνδετήρες προς τα έξω.

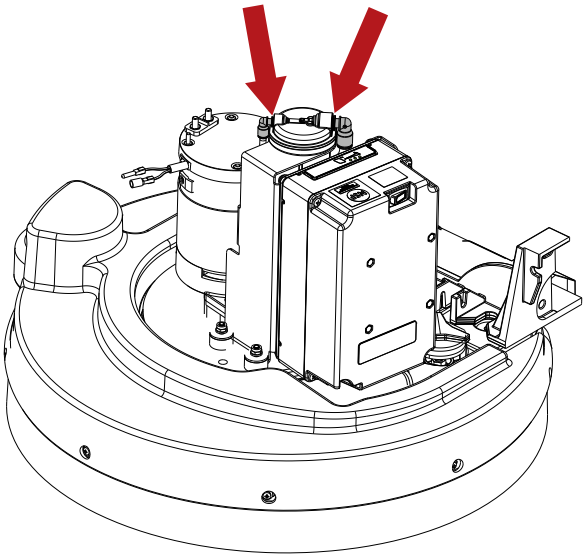

► Ανασηκώστε το στοιχείο για να το αφαιρέσετε.

► Σημειώστε την ημερομηνία τοποθέτησης στην ετικέτα του νέου στοιχείου.

► Τοποθετήστε το νέο στοιχείο και συνδέστε τους δύο σωλήνες. Βεβαιωθείτε ότι οι συνδετήρες του σωλήνα έχουν εισχωρήσει εντελώς στο νέο στοιχείο.

► Μηδενίστε τον μετρητή για το νέο στοιχείο με την ακόλουθη διαδικασία:

  ► Ενεργοποιήστε το μηχάνημα.

  ► Ενεργοποιήστε το σύστημα.

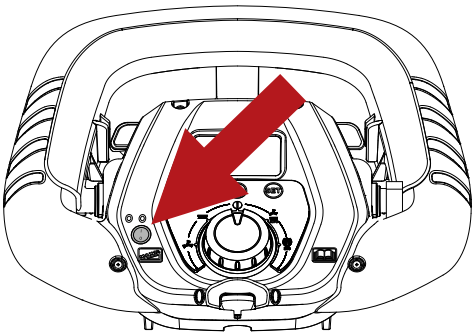

► Κρατήστε πατημένο το κουμπί της μονάδας ec-H2O NanoClean επί 10 δευτερόλεπτα. Όταν ελευθερώσετε το κουμπί, οι τρεις λυχνίες του δείκτη ροής αρχίζουν να κινούνται εμπρός-πίσω.

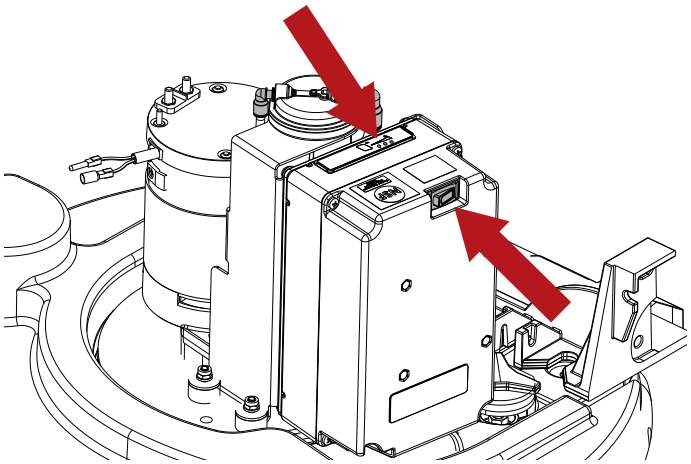

► Όσο οι λυχνίες του δείκτη κινούνται εμπρός-πίσω, πιέστε το κουμπί ροής του διαλύματος. Οι τρεις λυχνίες του δείκτη αναβοσβήνουν τρεις φορές υποδηλώνοντας τον μηδενισμό του μετρητή. Επαναλάβετε τη διαδικασία αν δεν αναβοσβήσουν τρεις φορές οι λυχνίες.

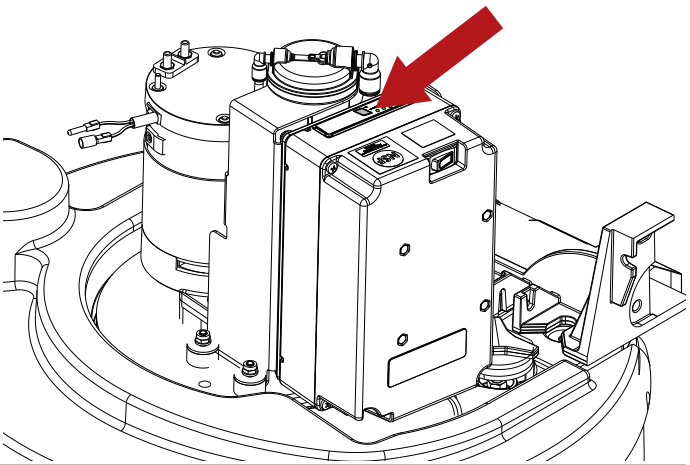

Περιοδικοί έλεγχοι

ΕΛΕΓΧΟΣ	ΚΑΘΗΜΕΡΙΝΕΣ ΕΡΓΑΣΙΕΣ	ΕΒΔΟΜΑΔΙΑΙΕΣ ΕΡΓΑΣΙΕΣ	ΕΞΑΜΗΝΙΑΙΕΣ ΕΡΓΑΣΙΕΣ	ΕΡΓΑΣΙΕΣ ΚΑΘΕ 400 ΩΡΕΣ
ΑΔΕΙΑΣΤΕ ΚΑΙ ΠΛΥΝΕΤΕ ΤΟ ΔΟΧΕΙΟ ΑΚΑΘΑΡΤΟΥ ΝΕΡΟΥ	X			
ΚΑΘΑΡΙΣΤΕ ΤΙΣ ΛΕΠΙΔΕΣ ΤΟΥ ΜΑΚΤΡΟΥ ΚΑΙ ΒΕΒΑΙΩΘΕΙΤΕ ΟΤΙ ΔΕΝ ΕΧΟΥΝ ΦΘΑΡΕΙ	X			
ΒΕΒΑΙΩΘΕΙΤΕ ΟΤΙ ΤΟ ΑΝΟΙΓΜΑ ΑΝΑΡΡΟΦΗΣΗΣ ΤΟΥ ΜΑΚΤΡΟΥ ΔΕΝ ΕΙΝΑΙ ΒΟΥΛΩΜΕΝΟ	X			
ΦΟΡΤΙΣΤΕ ΤΙΣ ΜΠΑΤΑΡΙΕΣ	X			
ΚΑΘΑΡΙΣΤΕ ΤΟ ΦΛΟΤΕΡ ΤΟΥ ΔΟΧΕΙΟΥ ΑΚΑΘΑΡΤΟΥ ΝΕΡΟΥ		X		
ΚΑΘΑΡΙΣΤΕ ΤΟ ΦΙΛΤΡΟ ΑΕΡΑ ΑΝΑΡΡΟΦΗΣΗΣ		X		
ΚΑΘΑΡΙΣΤΕ ΤΟ ΦΙΛΤΡΟ ΤΟΥ ΔΟΧΕΙΟΥ ΑΠΟΡΡΥΠΑΝΤΙΚΟΥ		X		
ΚΑΘΑΡΙΣΤΕ ΤΟΝ ΣΩΛΗΝΑ ΑΝΑΡΡΟΦΗΣΗΣ		X		
ΚΑΘΑΡΙΣΤΕ ΤΟ ΔΟΧΕΙΟ ΑΚΑΘΑΡΤΟΥ ΝΕΡΟΥ ΚΑΙ ΤΟ ΔΟΧΕΙΟ ΑΠΟΡΡΥΠΑΝΤΙΚΟΥ		X		
ΖΗΤΗΣΤΕ ΑΠΟ ΕΞΕΙΔΙΚΕΥΜΕΝΟ ΠΡΟΣΩΠΙΚΟ ΤΗΣ TENNANT ΝΑ ΕΛΕΓΞΕΙ ΤΟ ΗΛΕΚΤΡΙΚΟ ΣΥΣΤΗΜΑ			X	
ΖΗΤΗΣΤΕ ΑΠΟ ΕΞΕΙΔΙΚΕΥΜΕΝΟ ΠΡΟΣΩΠΙΚΟ ΤΗΣ TENNANT ΝΑ ΕΛΕΓΞΕΙ ΤΙΣ ΨΗΚΤΡΕΣ (ΚΑΡΒΟΥΝΑΚΙΑ) ΟΛΩΝ ΤΩΝ ΗΛΕΚΤΡΙΚΩΝ ΚΙΝΗΤΗΡΩΝ ΚΑΙ ΑΝΤΙΚΑΤΑΣΤΗΣΤΕ ΤΕΣ ΑΝ ΕΧΟΥΝ ΦΘΑΡΕΙ				X

ΠΕΡΙΟΔΟΙ ΑΔΡΑΝΕΙΑΣ

Αν το μηχάνημα δεν χρησιμοποιηθεί για κάποιο διάστημα, αν για παράδειγμα βρίσκεται σε βιτρίνα έκθεσης ή αν είναι αποθηκευμένο για περισσότερο από ένα μήνα, απαιτούνται οι παρακάτω ενέργειες:

- ► Φορτίστε πλήρως τις μπαταρίες. Κατά τη διάρκεια μεγάλων περιόδων αδράνειας, μην ξεχνάτε να επαναφορτίζετε περιοδικά τις μπαταρίες (τουλάχιστον μία φορά κάθε δυο μήνες), έτσι ώστε να διατηρούνται συνεχώς στο μέγιστο επίπεδο φόρτισης.
- ► Αποσυνδέστε τις μπαταρίες από το μηχάνημα.
- ► Αποσυνδέστε τον φορτιστή της μπαταρίας (αν υπάρχει) από την κεντρική παροχή ρεύματος.
- ► Αφαιρέστε το μάκτρο και τις βούρτσες (ή τους δίσκους λείανσης), πλύνετε τα και τοποθετήστε τα σε στεγνό μέρος μακριά από σκόνη (κατά προτίμηση σε μια τσάντα ή τυλιγμένα σε πλαστικό).
- ► Βεβαιωθείτε πως τα δοχεία είναι τελείως άδεια και απολύτως καθαρά.

! ΠΡΟΣΟΧΗ

Αν οι μπαταρίες δεν φορτίζονται συστηματικά όπως περιγράφεται παραπάνω, μπορεί να φθαρούν ανεπανόρθωτα.
Ο κατασκευαστής δεν ευθύνεται για οποιοδήποτε πρόβλημα λειτουργίας που οφείλεται σε αμέλεια ή/και ακατάλληλη χρήση.

! ΠΡΟΣΟΧΗ

Όταν οι μπαταρίες είναι αποφορτισμένες, φροντίστε για την άμεση φόρτισή τους, έτσι ώστε να μην μειωθεί η ωφέλιμη διάρκεια ζωής τους.
Ελέγχετε τη φόρτιση των μπαταριών τουλάχιστον κάθε εβδομάδα.

ΕΠΙΛΥΣΗ ΠΡΟΒΛΗΜΑΤΩΝ

ΠΡΟΒΛΗΜΑΤΑ	ΑΙΤΙΕΣ	ΛΥΣΕΙΣ
Το μηχάνημα δεν λειτουργεί	Οι μπαταρίες έχουν αποσυνδεθεί	Συνδέστε τις μπαταρίες στο μηχάνημα
	Άδειες μπαταρίες	Επαναφορτίστε τις μπαταρίες
	Καμένη ασφάλεια	Αντικατάσταση
	Απουσία ηλεκτρονικού κλειδιού	Τοποθετήστε το κλειδί
Οι βούρτσες δεν περιστρέφονται	Το δοχείο ακάθαρτου νερού έχει γεμίσει	Αδειάστε το δοχείο ακάθαρτου νερού
	Καμένη ασφάλεια.	Αντικατάσταση
	Ελαττωματικό ρελέ	Αντικατάσταση
	Άδειες μπαταρίες	Επαναφορτίστε τις μπαταρίες
	Ελέγξτε τα καρβουνάκια του ηλεκτρικού κινητήρα και αντικαταστήστε τα αν έχουν φθαρεί	Αντικατάσταση
	Κατεστραμμένος κινητήρας	Αντικατάσταση
Το μηχάνημα δεν καθαρίζει ομοιόμορφα	Οι βούρτσες ή οι δίσκοι τριβής έχουν φθαρεί	Αντικατάσταση
Δεν βγαίνει διάλυμα από το δοχείο απορρυπαντικού	Κατεστραμμένη ηλεκτρομαγνητική βαλβίδα	Αντικατάσταση
	Βρώμικη ηλεκτρομαγνητική βαλβίδα	Έλεγχος
	Το δοχείο απορρυπαντικού είναι άδειο	Πλήρωση
	Η αντλία που μεταφέρει απορρυπαντικό στη βούρτσα έχει φραχτεί	Ξεκλείδωμα
	Καμένη ασφάλεια	Αντικατάσταση
Η ροή απορρυπαντικού δεν σταματά	Κατεστραμμένη ηλεκτρομαγνητική βαλβίδα	Αντικατάσταση
	Κατεστραμμένη καλωδίωση ηλεκτρομαγνητικής βαλβίδας	Έλεγχος
Ο κινητήρας αναρρόφησης δεν λειτουργεί	Το δοχείο ακάθαρτου νερού έχει γεμίσει	Αδειάστε το δοχείο ακάθαρτου νερού
	Καμένη ασφάλεια.	Αντικατάσταση
	Ανυψωμένος μοχλός ανύψωσης μάκτρου	Κατεβάστε τον
	Άδειες μπαταρίες	Επαναφορτίστε τις μπαταρίες
	Ελέγξτε τα καρβουνάκια του ηλεκτρικού κινητήρα και αντικαταστήστε τα αν έχουν φθαρεί	Αντικατάσταση
	Κατεστραμμένος κινητήρας	Αντικατάσταση
Το μάκτρο δεν καθαρίζει ή δεν απορροφά καλά	Το άκρο των λαστιχένιων λεπίδων που έρχονται σε επαφή με το δάπεδο είναι φθαρμένο	Αντικατάσταση λεπίδων
	Απόφραξη ή βλάβη στο μάκτρο	Έλεγχος
	Έχει ενεργοποιηθεί το φλοτέρ του δοχείου ακάθαρτου νερού ή έχει μπλοκάρει από ρύπους ή είναι ελαττωματικό	Αδειάστε το δοχείο ακάθαρτου νερού, ελέγξτε το φλοτέρ.
	Μπλοκάρισμα στη μάνικα αναρρόφησης	Έλεγχος
	Ο εύκαμπτος σωλήνας αναρρόφησης δεν είναι συνδεδεμένος με το μάκτρο ή είναι φθαρμένος	Έλεγχος
Το μηχάνημα δεν κινείται	Άδειες μπαταρίες	Επαναφορτίστε τις μπαταρίες
	Ελέγξτε τα καρβουνάκια του ηλεκτρικού κινητήρα και αντικαταστήστε τα αν έχουν φθαρεί	Αντικατάσταση
	Κατεστραμμένος κινητήρας	Αντικατάσταση
Οι μπαταρίες δεν παρέχουν τον κανονικό χρόνο λειτουργίας	Οι πόλοι των μπαταριών και τα τερματικά φόρτισης είναι βρώμικα και οξειδωμένα	Καθαρισμός και λίπανση των πόλων και των τερματικών, φόρτιση των μπαταριών
	Ο φορτιστής μπαταρίας δεν δουλεύει ή είναι ακατάλληλος	Έλεγχος
Ο σωλήνας εκκένωσης νερού/απορρυπαντικού δεν εμφανίζει τη στάθμη διαλύματος στο εσωτερικό του δοχείου κατά τη διάρκεια της πλήρωσης	Βάνα σωλήνα εκκένωσης νερού/απορρυπαντικού κλειστή	Αφαιρέστε την τάπα και ανοίξτε τη βάνα
	Συστροφή σωλήνα εκκένωσης νερού/απορρυπαντικού	
"Severe Environment" Δεν βγαίνει απορρυπαντικό από το δοχείο	Το δοχείο «Severe Environment» έχει αδειάσει	Πλήρωση
	Βλάβη αντλίας	Επικοινωνία με την Εξυπηρέτηση Πελατών
ec-H2O NanoClean Το σύστημα δεν λειτουργεί.	Επέμβαση ασφάλειας συστήματος	Επαναφέρετε την ασφάλεια
	Επέμβαση ασφάλειας αντλίας	Επαναφέρετε την ασφάλεια
	Βλάβη αντλίας	Επικοινωνία με την Εξυπηρέτηση Πελατών
ec-H2O NanoClean Το κόκκινο και το πράσινο led του συστήματος ec-H2O NanoClean αναβοσβήνουν.	Ληγμένο στοιχείο ρύθμισης διαλύματος	Ανικαταστήστε το στοιχείο σύμφωνα με τις οδηγίες της παραγράφου **"Αντικατάσταση στοιχείου ρύθμισης νερού ec-H2O NanoClean"**
ec-H2O NanoClean Το κόκκινο led του συστήματος ec-H2O NanoClean είναι αναμμένο ή αναβοσβήνει * .	Ανιχνεύτηκε βλάβη του συστήματος ec-H2O Nano Clean	Επικοινωνία με την Εξυπηρέτηση Πελατών

* Βεβαιωθείτε ότι προστέθηκε απορρυπαντικό στο δοχείο απορρυπαντικού. Αν το σύστημα ec-H2O NanoClean έχει χρησιμοποιηθεί με απορρυπαντικό, αδειάστε το δοχείο διαλύματος, προσθέστε καθαρό νερό και αφήστε το σύστημα ec-H2O NanoClean να λειτουργήσει έως ότου σβήσει ο κωδικός.

ΣΥΝΑΓΕΡΜΟΙ ΣΤΗΝ ΟΘΟΝΗ

Συναγερμοί	Πιθανή αιτία	Τι να κάνετε
ΘΕΡΜΙΚΗ ΠΡΟΣΤΑΣΙΑ ΒΟΥΡΤΣΩΝ	Υπερθέρμανση κινητήρων βουρτσών. Εσφαλμένη επαφή θερμικής προστασίας στους κινητήρες. Ελαττωματική σύνδεση.	Περιμένετε να κρυώσουν οι κινητήρες της βούρτσας. Αντικαταστήστε τον κινητήρα βούρτσας. Ελέγξτε τη σύνδεση.
ΘΕΡΜΙΚΗ ΠΡΟΣΤΑΣΙΑ ΜΕΤΑΔΟΣΗΣ	Ο τροχός οδήγησης υπερθερμάνθηκε. Εσφαλμένη επαφή θερμικής προστασίας στον κινητήρα. Ελαττωματική σύνδεση.	Περιμένετε να κρυώσει ο τροχός οδήγησης. Αντικαταστήστε τον τροχό οδήγησης. Ελέγξτε τη σύνδεση.
ΧΑΜΗΛΗ ΣΤΑΘΜΗ ΝΕΡΟΥ	Δοχείο διαλύματος σχεδόν άδειο. Ο αισθητήρας έχει μπλοκάρει. Εσφαλμένος αισθητήρας ή σύνδεση.	Γεμίστε το δοχείο διαλύματος. Καθαρίστε τον αισθητήρα στάθμης. Αντικαταστήστε τον αισθητήρα στάθμης. Ελέγξτε τη σύνδεση.
ΔΕΝ ΥΠΑΡΧΕΙ ΝΕΡΟ	Άδειο δοχείο διαλύματος. Ο αισθητήρας έχει μπλοκάρει. Εσφαλμένος αισθητήρας ή σύνδεση.	Γεμίστε το δοχείο διαλύματος. Καθαρίστε τον αισθητήρα στάθμης. Αντικαταστήστε τον αισθητήρα στάθμης. Ελέγξτε τη σύνδεση. Για την επανέναρξη της εργασίας, πρέπει να γυρίσετε τον επιλογέα λειτουργίας στο OFF (reset σφαλμάτων).
ΔΟΧΕΙΟ ΑΚΑΘΑΡΤΟΥ ΝΕΡΟΥ	Το δοχείο ακάθαρτου νερού έχει γεμίσει. Ο αισθητήρας έχει μπλοκάρει. Εσφαλμένος αισθητήρας ή σύνδεση.	Αδειάστε το δοχείο ακάθαρτου νερού Καθαρίστε τον αισθητήρα στάθμης. Αντικαταστήστε τον αισθητήρα στάθμης. Ελέγξτε τη σύνδεση. Για την επανέναρξη της εργασίας, πρέπει να γυρίσετε τον επιλογέα λειτουργίας στο OFF (reset σφαλμάτων).
ΧΩΡΙΣ ΑΠΟΡΡΥΠΑΝΤΙΚΟ	Το δοχείο δόσης χημικού έχει αδειάσει. Ο αισθητήρας έχει μπλοκάρει. Εσφαλμένος αισθητήρας ή σύνδεση.	Γεμίστε το δοχείο δόσης χημικού. Καθαρίστε τον αισθητήρα στάθμης. Αντικαταστήστε τον αισθητήρα στάθμης. Ελέγξτε τη σύνδεση.
ΠΛΑΚΕΤΑ ΛΕΙΤΟΥΡΓΙΩΝ ΔΕΝ ΒΡΕΘΗΚΕ	Η επικοινωνία με την πλακέτα διακόπηκε. Ελαττωματικές βοηθητικές πλακέτες	Ελέγξτε τη σύνδεση ανάμεσα στις πλακέτες Ελέγξτε τις βοηθητικές πλακέτες.
ΧΑΜΗΛΟ ΕΠΙΠ. ΜΠΑΤΑΡ.	Ισχύς μπαταρίας κάτω από: 21,9 V GEL/AGM - 21 V ACID. Άδειες μπαταρίες.	Επαναφορτίστε τις μπαταρίες. Αντικαταστήστε τις μπαταρίες.
ΕΠΙΚΟΙΝΩΝΙΑ ΜΕ ΣΕΡΒΙΣ	Ο καθορισμένος αριθμός ωρών για το προγραμματισμένο σέρβις έχει φτάσει/ξεπεραστεί.	Καλέστε ένα κέντρο τεχνικής εξυπηρέτησης για να προγραμματίσετε ένα σέρβις.
ΜΠΑΤΑΡΙΑ ΣΕ ΦΟΡΤΙΣΗ	Ο φορτιστής μπαταρίας επάνω στο μηχάνημα λειτουργεί, όλες οι λειτουργίες του μηχανήματος έχουν απενεργοποιηθεί.	Αποσυνδέστε τον φορτιστή μπαταρίας.
ΛΗΞΗ ΦΟΡΤΙΣΗΣ	Ο φορτιστής μπαταρίας επάνω στο μηχάνημα λειτουργεί, η φόρτιση έχει ολοκληρωθεί, όλες οι λειτουργίες του μηχανήματος έχουν απενεργοποιηθεί.	Αποσυνδέστε τον φορτιστή μπαταρίας.
ΥΠΕΡΕΝΤΑΣΗ ΒΟΥΡΤΣΩΝ	Υπερβολική καταπόνηση κινητήρα. Ελαττωματική πλακέτα. Ελαττωματικός κινητήρας βουρτσών.	Ελέγξτε το φορτίο κινητήρα. Αντικαταστήστε την πλακέτα. Αντικαταστήστε τον κινητήρα βούρτσας.
ΘΕΡΜΟΚΡΑΣΙΑ ΠΛΑΚΕΤΑΣ ΚΙΝΗΤΗΡΑ	Υπερβολική καταπόνηση οχήματος. Ελαττωματική πλακέτα πρόωσης. Ηλεκτρικό φρένο ενεργοποιημένο.	Κρυώστε ή θερμάνετε την πλακέτα. Μην χρησιμοποιείτε υπερβολικά το μηχάνημα σε μακριές ράμπες. Αντικαταστήστε την πλακέτα πρόωσης. Ελέγξτε το ηλεκτρικό φρένο.
ΒΛΑΒΗ ΓΚΑΖΙΟΥ	Εσφαλμένες συνδέσεις ποτενσιόμετρου. Ελαττωματικό ποτενσιόμετρο.	Ελέγξτε τη σύνδεση. Αντικαταστήστε το ποτενσιόμετρο.
ΥΠΟΤΑΣΗ ΠΛΑΚΕΤΑΣ ΜΕΤΑΔΟΣΗΣ	Τάση μπαταρίας μικρότερη από 18,3 V GEL/AGM - 18 V ΥΓΡΕΣ. Άδειες μπαταρίες.	Φορτίστε ή αντικαταστήστε τις μπαταρίες.
ΒΛΑΒΗ ΗΛΕΚΤΡΙΚΟΥ ΦΡΕΝΟΥ	Ελαττωματική καλωδίωση. Ελαττωματικό ηλεκτρικό φρένο/βλάβη. Στο Τεχνικό Μενού έχει ενεργοποιηθεί το ηλεκτρικό φρένο, αλλά το μηχάνημα δεν διαθέτει.	Ελέγξτε την καλωδίωση. Ελέγξτε / αντικαταστήστε το ηλεκτρικό φρένο. Διορθώστε τις ρυθμίσεις στο Τεχνικό Μενού.
HDP	Μοχλός πρόωσης πατημένος κατά την εκκίνηση. Μη ρυθμισμένο ποτενσιόμετρο μοχλού πρόωσης.	Ελευθερώνετε τον μοχλό πρόωσης όταν ενεργοποιείτε το μηχάνημα. Ελέγξτε την ρύθμιση του ποτενσιόμετρου.
ΑΠΟΦΟΡΤΙΣΜΕΝΗ ΜΠΑΤΑΡΙΑ	Τάση μπαταρίας μικρότερη από 21,4V - GEL / 20,5V - ΥΓΡΕΣ. Άδειες μπαταρίες.	Επαναφορτίστε τις μπαταρίες. Αντικαταστήστε τις μπαταρίες.
ΒΛΑΒΗ TAG	Ελαττωματικό κλειδί. Ελαττωματική πλακέτα κεραίας πίνακα	Αντικαταστήστε το κλειδί. Αντικαταστήστε την πλακέτα κεραίας-reed του πίνακα. Ελέγξτε την καλωδίωση.
ΒΛΑΒΗ RFID	Ελαττωματικό κλειδί. Ελαττωματική πλακέτα κεραίας πίνακα	Αντικαταστήστε το κλειδί. Αντικαταστήστε την πλακέτα κεραίας-reed του πίνακα. Ελέγξτε την καλωδίωση.
ΘΕΡΜΟΚΡΑΣΙΑ ΑΝΑΡΡΟΦΗΣ.	Υπερβολική καταπόνηση κινητήρα. Ελαττωματική πλακέτα. Ελαττωματικός κινητήρας αναρρόφησης	Ελέγξτε τον κινητήρα αναρρόφησης. Αντικαταστήστε την πλακέτα. Αντικαταστήστε τον κινητήρα αναρρόφησης.
ΘΕΡΜΟΚΡΑΣΙΑ ΒΟΥΡΤΣΩΝ	Υπερβολική καταπόνηση κινητήρα. Ελαττωματική πλακέτα. Ελαττωματικός κινητήρας.	Ελέγξτε τον κινητήρα. Αντικαταστήστε την πλακέτα. Αντικαταστήστε τον κινητήρα.
ΥΠΕΡΕΝΤΑΣΗ ΑΝΑΡΡΟΦΗΣΗΣ	Υπερβολική καταπόνηση κινητήρα. Ελαττωματική πλακέτα. Ελαττωματικός κινητήρας αναρρόφησης	Ελέγξτε τον κινητήρα αναρρόφησης. Αντικαταστήστε την πλακέτα. Αντικαταστήστε τον κινητήρα αναρρόφησης.
ΥΠΕΡΕΝΤΑΣΗ ΜΕΤΑΔΟΣΗΣ	Υπερβολική καταπόνηση οχήματος. Ελαττωματική πλακέτα πρόωσης. Ηλεκτρικό φρένο ενεργοποιημένο.	Ελέγξτε τον κινητήρα. Αντικαταστήστε τον πίνακα κίνησης. Ελέγξτε το ηλεκτρικό φρένο.
UPDATE FW	Αναβάθμιση λογισμικού.	Μην αφαιρείτε το κλειδί κατά την αναβάθμιση.
ΒΛΑΒΗ ΛΥΧΝΙΑΣ	Ελαττωματική καλωδίωση. Ελαττωματικός φάρος Βλάβη φάρου. Στο Τεχνικό Μενού έχει ενεργοποιηθεί ο φάρος, αλλά το μηχάνημα δεν διαθέτει.	Ελέγξτε την καλωδίωση. Ελέγξτε τον φάρο. Αντικαταστήστε τον φάρο Διορθώστε τις ρυθμίσεις στο Τεχνικό Μενού.
ΒΛΑΒΗ ΗΛΕΚΤΡΟΒΑΛΒΙΔΑΣ	Ελαττωματική καλωδίωση. Ελαττωματική ηλεκτρομαγνητική βαλβίδα. Βλάβη ηλεκτρομαγνητικής βαλβίδας.	Ελέγξτε την καλωδίωση. Ελέγξτε την ηλεκτρομαγνητική βαλβίδα. Αντικαταστήστε την ηλεκτρομαγνητική βαλβίδα
ΒΛΑΒΗ ΑΝΤΛΙΑΣ	Ελαττωματική καλωδίωση. Ελαττωματική αντλία. Βλάβη αντλίας. Στο Τεχνικό Μενού έχει ενεργοποιηθεί η αντλία, αλλά το μηχάνημα δεν διαθέτει.	Ελέγξτε την καλωδίωση. Ελέγξτε την αντλία. Αντικαταστήστε την αντλία Διορθώστε τις ρυθμίσεις στο Τεχνικό Μενού.
ΑΣΦΑΛΕΙΑ ΒΟΥΡΤΣΩΝ	Υπερβολική καταπόνηση κινητήρα. Ελαττωματικός επαφέας κινητήρα βούρτσας. Επέμβαση ασφάλειας κινητήρα.	Ελέγξτε τον κινητήρα. Αντικαταστήστε τον επαφέα. Αντικαταστήστε την ασφάλεια.
ΑΣΦΑΛΕΙΑ ΑΝΑΡΡΟΦΗΣΗΣ	Υπερβολική καταπόνηση κινητήρα. Ελαττωματικό ρελέ κινητήρα βούρτσας. Επέμβαση ασφάλειας κινητήρα.	Ελέγξτε τον κινητήρα. Αντικαταστήστε το ρελέ. Αντικαταστήστε την ασφάλεια.
ΣΦΑΛΜΑ ΦΟΡΤΙΣΗΣ	Γενικό σφάλμα φόρτισης των μπαταριών.	Αποσυνδέστε τον φορτιστή και επαναλάβετε τη φόρτιση. Αν το πρόβλημα εξακολουθεί, αντικαταστήστε τον φορτιστή.

ΤΕΧΝΙΚΟ ΜΕΝΟΥ T291 - T391

Για πρόσβαση στο μενού, γυρίστε τον επιλογέα λειτουργίας στο OFF, πιέστε δύο φορές το κουμπί “SET” και στη συνέχεια πιέστε ταυτόχρονα τα κουμπιά “+” και “-”.

Κουμπί “+”: επιλέγει την επόμενη παράμετρο ή αυξάνει την τιμή της επιλεγμένης παραμέτρου.

Κουμπί “-”: επιλέγει την προηγούμενη παράμετρο ή μειώνει την τιμή της επιλεγμένης παραμέτρου.

Κουμπί “SET”: επιλέγει την παράμετρο για αλλαγή και επιβεβαιώνει την τιμή που εισάγεται.

PAD ASSIST (Μοντέλο χωρίς πρόωση)

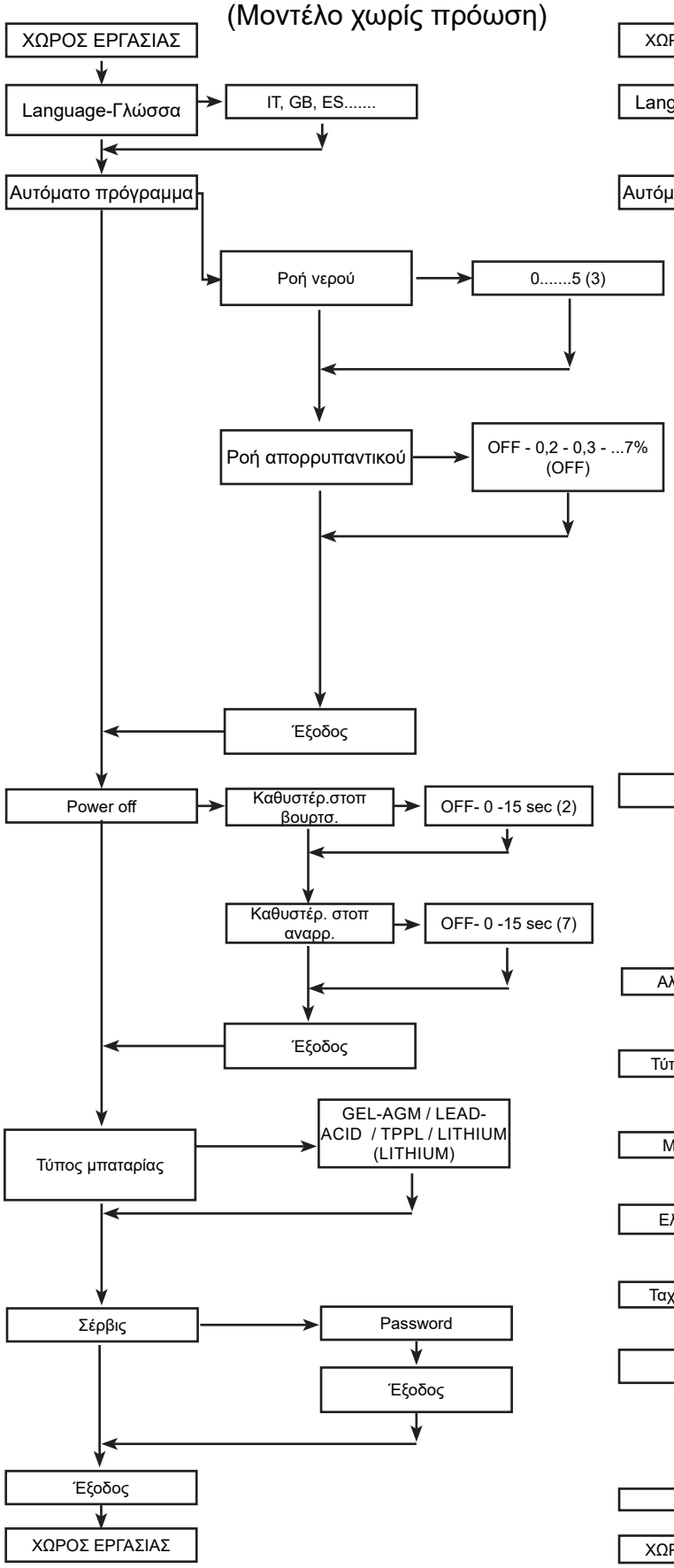

Μοντέλο με πρόωση

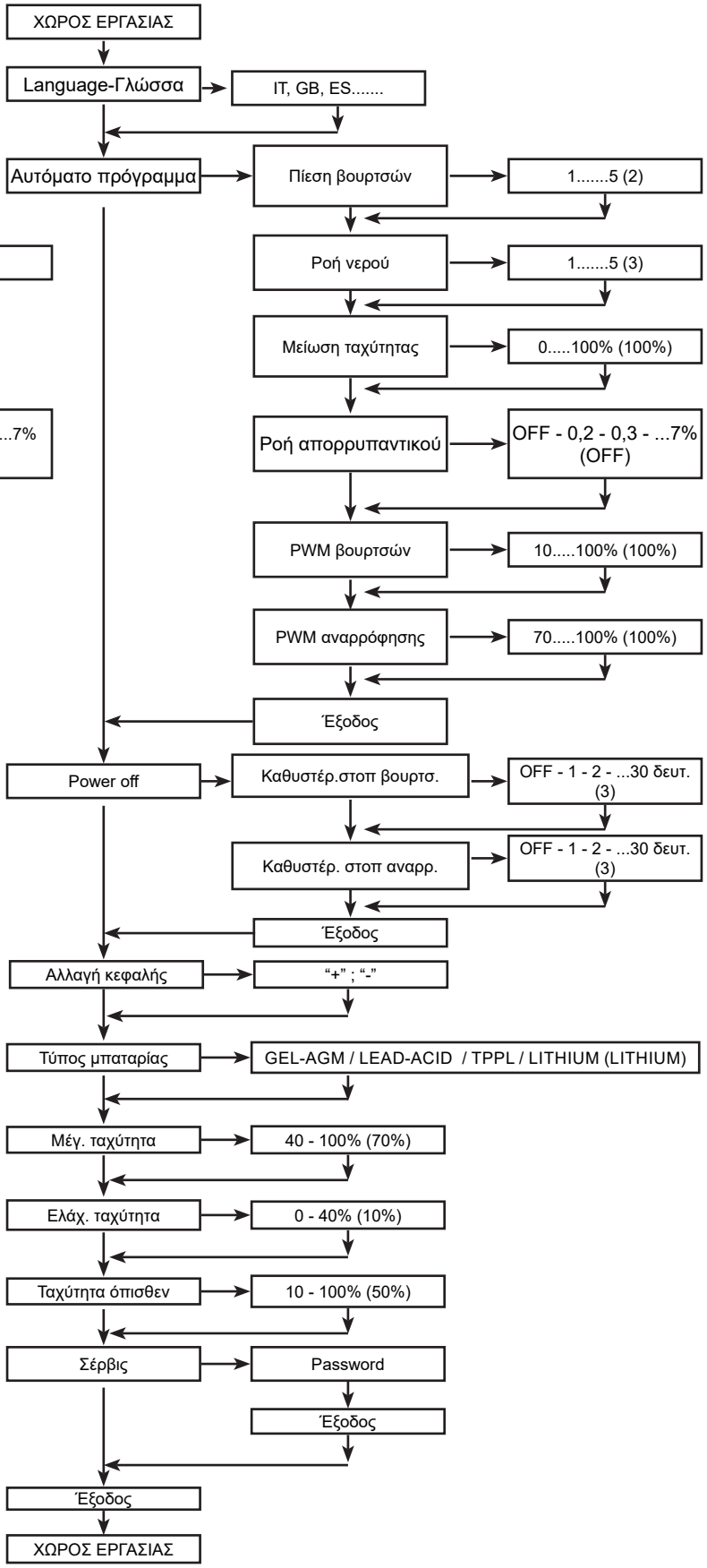

ΣΥΝΙΣΤΩΜΕΝΑ ΑΝΤΑΛΛΑΚΤΙΚΑ

T291	
Κωδικός	Περιγραφή
	T291 55cm
1203954	ΛΕΠΙΔΑ ΜΑΚΤΡΟΥ, ΕΜΠΡΟΣΘΙΑ, LINATEX [ΒΑΣΙΚΟ]
1203953	ΛΕΠΙΔΑ ΜΑΚΤΡΟΥ, ΟΠΙΣΘΙΑ, LINATEX [ΒΑΣΙΚΟ]
9015731	ΚΙΤ ΛΕΠΙΔΑ ΜΑΚΤΡΟΥ, LINATEX
1215611	ΛΕΠΙΔΑ ΜΑΚΤΡΟΥ, ΕΜΠΡΟΣΘΙΑ, ΠΟΛΥΟΥΡΕΘΑΝΗ
1215609	ΛΕΠΙΔΑ ΜΑΚΤΡΟΥ, ΟΠΙΣΘΙΑ, ΠΟΛΥΟΥΡΕΘΑΝΗ
9015732	ΚΙΤ ΛΕΠΙΔΑ ΜΑΚΤΡΟΥ, ΠΟΛΥΟΥΡΕΘΑΝΗ
9017761	ΜΕΣΑΙΑ ΒΟΥΡΤΣΑ, 55 CM, 3-LUG, PYP [ΒΑΣΙΚΟ]
SPPV01351	ΜΑΛΑΚΗ ΒΟΥΡΤΣΑ, 55 CM, 3-LUG, PYP [ΒΑΣΙΚΟ]
9017763	ΔΙΣΚΟΣ ΚΙΝΗΣΗΣ, PAD, 55 CM, 3-LUG
SPPV01460	PAD ΛΕΙΑΝΣΗΣ, 21.6/550, ΚΑΦΕ [ΠΑΚΕΤΟ 5 PAD]
SPPV01442	PAD ΛΕΙΑΝΣΗΣ, 21.6/550, ΜΠΛΕ [ΠΑΚΕΤΟ 5 PAD]
SPPV01433	PAD ΛΕΙΑΝΣΗΣ, 21.6/550, ΚΟΚΚΙΝΟ [ΠΑΚΕΤΟ 5 PAD]
SPPV01415	PAD ΓΥΑΛΙΣΜΑΤΟΣ, 21.6/550, ΛΕΥΚΟ [ΠΑΚΕΤΟ 5 PAD]
	Κοινά εξαρτήματα
BAAC00216	ΜΠΑΤΑΡΙΑ LiFePO4 24V50Ah EXIDE LTB24050 P
BAAC00214	ΜΠΑΤΑΡΙΑ LiFePO4 24V90Ah INVENTUS S24V90TRX
RTRT00577	ΤΡΟΧΟΣ D.200 [ΜΟΝΤΕΛΟ ΧΩΡΙΣ ΠΡΟΩΣΗ]
897346	ΤΡΟΧΟΣ D.200 [ΜΟΝΤΕΛΟ ΜΕ ΠΡΟΩΣΗ]
MECE00746	ΠΛΑΚΕΤΑ ΟΘΟΝΗΣ [ΜΟΝΤΕΛΟ ΧΩΡΙΣ ΠΡΟΩΣΗ]
MECE00810	ΠΛΑΚΕΤΑ ΟΘΟΝΗΣ [ΜΟΝΤΕΛΟ ΜΕ ΠΡΟΩΣΗ]
MECE00733	ΠΛΑΚΕΤΑ ΛΕΙΤΟΥΡΓΙΩΝ [ΜΟΝΤΕΛΟ ΧΩΡΙΣ ΠΡΟΩΣΗ]
MECE00786	ΠΛΑΚΕΤΑ ΛΕΙΤΟΥΡΓΙΩΝ [ΜΟΝΤΕΛΟ ΜΕ ΠΡΟΩΣΗ]
MOCC00465	ΜΕΙΩΤΗΡΑΣ [ΜΟΝΤΕΛΟ ΜΕ ΠΡΟΩΣΗ]
9017743	ΣΕΤ ΚΑΡΒΟΥΝΑΚΙΑ, ΜΕΙΩΤΗΡΑ [2 ΤΕΜΑΧΙΑ]
MOCC00449	ΚΙΝΗΤΗΡΑΣ ΒΟΥΡΤΣΑΣ [T291]
MEVR02923	ΣΕΤ ΚΑΡΒΟΥΝΑΚΙΑ, ΚΙΝΗΤΗΡΑΣ ΒΟΥΡΤΣΑΣ [4 ΤΕΜΑΧΙΑ]
9017716	ΚΙΝΗΤΗΡΑΣ ΑΝΑΡΡΟΦΗΣΗΣ
9017687	ΚΑΡΒΟΥΝΑΚΙ ΚΙΝΗΤΗΡΑ ΑΝΑΡΡΟΦΗΣΗΣ
GUGO00509	ΤΣΙΜΟΥΧΑ ΚΙΝΗΤΗΡΑ ΑΝΑΡΡΟΦΗΣΗΣ
9017712	ΣΕΤ ΣΩΛΗΝΑΣ ΔΟΧΕΙΟΥ ΑΚΑΘΑΡΤΟΥ ΝΕΡΟΥ
FTDP00678	ΦΙΛΤΡΟ ΚΙΝΗΤΗΡΑ ΑΝΑΡΡΟΦΗΣΗΣ
MTCR00107	ΑΛΥΣΙΔΑ ΑΝΥΨΩΣΗΣ ΜΑΚΤΡΟΥ
TBFX01069	ΣΩΛΗΝΑΣ ΕΚΚΕΝΩΣΗΣ ΔΟΧΕΙΟΥ ΑΚΑΘΑΡΤΟΥ ΝΕΡΟΥ
9017718	ΒΑΛΒΙΔΑ, ΝΕΡΟ, ΠΗΝΙΟ, 24VDC
MPVR13036	ΧΕΙΡΟΛΑΒΗ ΑΝΥΨΩΣΗΣ ΜΑΚΤΡΟΥ
9017788	ΠΕΡΙΣΤΡΕΦΟΜΕΝΟΣ ΤΡΟΧΟΣ, PU, 80MMX25MM
9018501	ΤΡΟΧΟΣ, ΜΑΚΤΡΟ
MPVR01097	ΑΓΚΙΣΤΡΟ, ΣΩΛΗΝΑΣ ΕΚΚΕΝΩΣΗΣ
PMVR06995	ΠΟΜΟΛΟ, ΜΑΚΤΡΟ
MPVR12967	ΜΟΧΛΟΣ ΑΣΦΑΛΙΣΗΣ ΚΑΠΑΚΙΟΥ
KTRI06722	ΦΙΛΤΡΟ ΔΟΧΕΙΟΥ ΔΙΑΛΥΜΑΤΟΣ

MECI00592	ΑΙΣΘΗΤΗΡΑΣ ΣΤΑΘΜΗΣ, ΔΟΧΕΙΟ ΔΙΑΛΥΜΑΤΟΣ
MECI00662	ΑΙΣΘΗΤΗΡΑΣ ΣΤΑΘΜΗΣ, ΔΟΧΕΙΟ ΑΚΑΘΑΡΤΟΥ ΝΕΡΟΥ
9018332	ΑΣΦΑΛΕΙΑ, 50A
897301	ΑΣΦΑΛΕΙΑ 30A OMEGA FT3030
KTRI06373	ΣΕΤ CHEM DOSE (ΠΡΟΑΙΡΕΤΙΚΟ)
KTRI05244	SPLASH GUARD, ΜΟΝΤΕΛΟ 55CM _(ΠΡΟΑΙΡΕΤΙΚΟ) *
KTRI04848	ΡΑΒΔΟΣ ΕΞΑΡΤΗΜΑΤΩΝ (ΠΡΟΑΙΡΕΤΙΚΟ)
1069836	ΠΡΟΕΚΤΑΣΗ ΦΟΡΤΙΣΤΗ ΜΠΑΤΑΡΙΑ ΦΙΣ [EU]
1032820	ΠΡΟΕΚΤΑΣΗ ΦΟΡΤΙΣΤΗ ΜΠΑΤΑΡΙΑ ΦΙΣ [UK]
MEVR02964	ΗΛΕΚΤΡΟΝΙΚΟ ΚΛΕΙΔΙ

*Συνιστάται με τη χρήση του PAD.

Tennant N.V.
Industrielaan 6 5405 AB
P.O. Box 6 5400 AA, Uden - The Netherlands
Europe@tennantco.com
http://www.tennantco.com

Logos and Trademarks designated with the symbol ® are trademarks of Tennant Company registered in the United States and/or other countries.

Copyright © 2024 Tennant Company. All rights reserved.